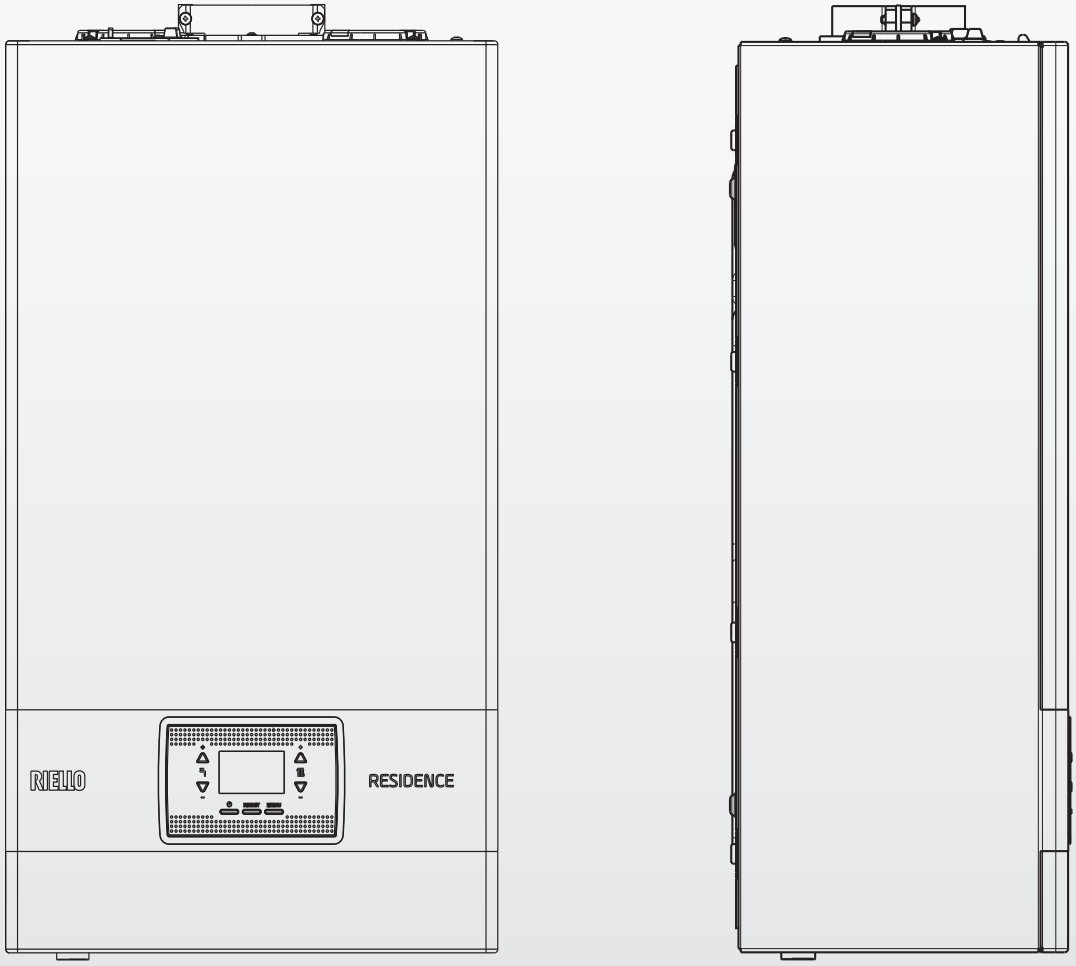

RESIDENCE KIS

EN - INSTALLER AND USER MANUAL
RO - MANUAL DE INSTALARE SI UTILIZARE
HU - BESZERELÉSI ÉS FELHASZNÁLÓI KÉZIKÖNYV
PT - MANUAL DO USUÁRIO E DO INSTALADOR
EL - ΕΓΧΕΙΡΙΔΙΟ ΕΓΚΑΤΑΣΤΑΤΗ ΚΑΙ ΧΡΗΣΤΗ
BG - РЪКОВОДСТВО ЗА ИНСТАЛИРАНЕ И ЕКСПЛОАТАЦИЯ

RIELLO

EN

Residence KIS boiler complies with basic requirements of the following Directives:
- Directive (UE) 2016/426
- Efficiency directive: Article 7(2) and Annex III of directive 92/42/EEC
- Electromagnetic compatibility directive 2014/30/EU
- Low-voltage directive 2014/35/EU
- Directive 2009/125/EC Ecodesign for energy-using appliances
- Regulation (EU) 2017/1369 Energy labeling
- Delegated Regulation (EU) No. 811/2013
- Delegated Regulation (EU) No. 813/2013
- Delegated Regulation (EU) No. 814/2013.

Installer's-user's manual	3-31
Boiler operating elements	126
Electric diagrams	128
Hydraulic circuit	130
Circulator residual head	131

RANGE RATED
This boiler can be adapted to the heat requirements of the system, and in fact it is possible to set the range rated parameter as shown in the specific paragraph.
After setting the desired output report the value in the table on the back cover of this manual, for future references.

In some parts of the booklet, some symbols are used:

⚠ **WARNING =** for actions requiring special care and adequate preparation.

⛔ **PROHIBITED =** for actions THAT MUST NOT be performed.

👁 Section destined for user also.

👁 **Warning**

This instructions manual contains data and information for both the user and the installer. Specifically, note that the user, for the use of the appliance, must refer to chapters:
- Warnings and safety
- Maintenance

⛔ The user must not perform operations on the safety devices, replacing parts of the product, tamper with or attempt to repair the appliance. These operations must be entrusted exclusively professionally qualified personnel.

⚠ The manufacturer is not liable for any damage caused by the non-observance of the above and/or the failure to comply with the regulations.

RO

Residence KIS centrala termică respectă cerinţele de bază ale următoarelor directive:
- Regolamento (UE) 2016/426
- Directiva de eficienţă: Articolul 7(2) şi anexa III din directiva 92/42/CEE
- Directiva de compatibilitate electromagnetică 2014/30/UE
- Directiva 2014/35/UE privind echipamentele de joasă tensiune
- Directiva 2009/125/UE privind cerinţele de proiectare ecologică aplicabile aparatelor consumatoare de energie
- Regulamentul (UE) 2017/1369 Etichetarea energiei
- Reglementare delegată (UE) nr. 811/2013
- Reglementare delegată (UE) nr. 813/2013
- Reglementare delegată (UE) nr. 814/2013.

Manual de instalare - utilizare	44-71
Elementele funcţionale ale centralei	126
Scheme electrice	128
Circuit hidraulic	130
Cap rezidual pompă de circulaţie	131

RANGE RATED
Această centrală termică poate fi adaptată la cerinţele de căldură ale sistemului şi, de fapt, este posibil să se seteze parametrul cu valoarea nominală, aşa cum se arată în paragraful respectiv.
După setarea puterii dorite, reportaţi valoarea în tabelul de pe coperta din spate a acestui manual, pentru referinţe viitoare.

În anumite secţiuni ale manualului, sunt utilizate simbolurile:

⚠ **ATENŢIE =** pentru acţiuni care necesită o atenţie deosebită şi o pregătire corespunzătoare.

⛔ **INTERZIS =** pentru acţiuni care NU TREBUIE să fie efectuate.

👁 Secţiune destinată de asemenea pentru utilizator.

👁 **Avertisment**

Prezentul manual de instrucţiuni conţine date şi informaţii destinate atât utilizatorului, cât şi instalatorului. În mod specific, reţineţi că utilizatorul, pentru utilizarea aparatului, trebuie să se refere la capitole:
- Avertismente şi măsuri de siguranţă
- Întreţinere

⛔ Utilizatorul nu trebuie să intervină asupra dispozitivelor de siguranţă şi nici să înlocuiască părţi ale produsului, să desfacă sau să încerce să repare aparatul. Aceste operaţii trebuie să fie încredinţate exclusiv unor persoane calificate profesional.

⚠ Producătorul nu îşi asumă răspunderea pentru eventualele daune cauzate de nerespectarea indicaţiilor de mai sus şi/sau a normelor în vigoare.

HU

A **Residence KIS** kazán megfelel az alábbi irányelvek lényegi követelményeinek:
- 2016/426/EU rendelet től kezdődőe
- Hatékonyság irányelv: A 92/42/EGK irányelv 7. cikkének (2) bekezdése és III. Melléklete
- Az elektromágneses összeférhetőségről szóló irányelv 2014/30/EU
- Kisfeszültségű berendezésekről szóló 2014/35/EU irányelv
- Energiafelhasználó készülékek környezetbarát tervezéséről szóló 2009/125/EK irányelv
- Energiacímkézésről szóló 2017/1369/EU rendelet
- 811/2013 számú EU felhatalmazáson alapuló rendelet
- 813/2013 számú EU felhatalmazáson alapuló rendelet
- 814/2013 számú EU felhatalmazáson alapuló rendelet.

Telepítői-felhasználói kézikönyv	84-112
A kazán funkcionális alkatrészei	126
Elektromos rajzok	128
Hidraulikus kör	130
A keringtető szivattyú maradék emelőnyomása	131

RANGE RATED
Ez a kazán hozzáigazítható a rendszer hőkövetelményeihez, ugyanis beállítható a range rated paraméter, ahogy a megfelelő fejezetben látható. Miután beállította a kívánt teljesítményt, jegyezze fel a jelen kézikönyv hátlapján lévő táblázatba az értéket későbbi felhasználásra.

A kézikönyvben helyenként az alábbi szimbólumok szerepelnek:

⚠ **FIGYELEM =** megfelelő körültekintést és felkészülést igénylő tevékenységek.

⛔ **TILOS =** olyan műveletekhez, amelyeket TILOS végrehajtani.

👁 A felhasználónak is szóló rész.

👁 **Figyelem**

Ez a kézikönyv mind a felhasználó, mind a telepítő számára tartalmaz adatokat és információkat. Tájékoztatjuk a felhasználót, hogy a készülék használatához a következő fejezeteket kell tanulmányoznia:
- Figyelmeztetések és biztonság
- Karbantartás

⛔ A felhasználónak tilos módosítania a biztonsági eszközökön, kicserélni a termék egyes részeit, megváltoztatni vagy megpróbálni megjavítani a készüléket. Ezeket a műveleteket kizárólag szakképzett személy végezheti el.

⚠ A készülék gyártója nem vállal felelősséget a fentiek és/vagy a hatályos előírások be nem tartása miatt bekövetkező károkért.

CE 0051

PT

A caldeira **Residence KIS** atende às exigências básicas das seguintes Diretivas:
- Regulação (EU) 2016/426
- Diretiva de Eficiência: Artigo 7(2) e Anexo III da 92/42/CEE
- Compatibilidade Eletromagnética diretiva 2014/30/UE
- Diretiva Baixa Tensão 2014/35/EU
- Diretiva 2009/125/CE conceção ecológica dos aparelhos que consomem energia;
- Regulamento (EU) 2017/1369 Rotulagem energética
- Regulamento Delegado (UE) nº 811/2013
- Regulamento Delegado (UE) nº 813/2013
- Regulamento Delegado (UE) nº 814/2013.

Manual do utilizador-instalador	3-31
Elementos de operação da caldeira	126
Diagramas elétricos	128
Circuito hidráulico	130
Cabeçal residual do circulador	131

RANGE RATED
Esta caldeira pode ser adaptada aos requisitos de calor do sistema e, na verdade, é possível definir o parâmetro nominal de alcance como mostrado no parágrafo específico.
Depois de definir o relatório de saída desejado, o valor na tabela na capa posterior deste manual, para futuras referências.

Em algumas partes do manual são utilizados os símbolos:

⚠ **ATENÇÃO =** para ações que exigem cautela especial e preparação adequada.

⛔ **PROIBIDO=** para ações que NÃO DEVEM absolutamente ser executadas.

👁 Seção destinada ao usuário.

👁 **Atenção**

Este manual de instruções contém dados e informações destinados tanto ao utilizador quanto ao instalador. Especificamente, ele informa que o utilizador, para a utilização da caldeira, deve consultar os capítulos a seguir:
- Advertências e seguranças
- Manutenção

⛔ O utilizador não deve intervir nos dispositivos de segurança, substituir partes do produto, adulterar ou tentar reparar o aparelho. Estas operações devem ser confiadas exclusivamente ao pessoal profissionalmente qualificado.

⚠ A empresa fabricante não é responsável por eventuais danos causados pela inobservância do quanto indicado e/ou pelo desrespeito às normativas em vigornon.

EL

Ο λέβητας **Residence KIS** πληροί τις βασικές απαιτήσεις των ακόλουθων οδηγιών:
- Κανονισμός (ΕΕ) 2016/426
- Οδηγία σχετικά με τις αποδόσεις: Άρθρο 7(2) και Παράρτημα III της 92/42/ΕΟΚ
- Οδηγία ηλεκτρομαγνητικής συμβατότητας 2014/30/ΕΕ
- Οδηγία χαμηλής τάσης 2014/35/ΕΕ
- Οδηγία 2009/125/ΕΚ σχετικά με τον οικολογικό σχεδιασμό των προϊόντων που συνδέονται με την ενέργεια
- Κανονισμός (EU) 2017/1369 15/5000 Ενεργειακή επισήμανση
- Κατ'εξουσιοδότηση κανονισμός (ΕΕ) Αρ. 811/2013
- Κατ'εξουσιοδότηση κανονισμός (ΕΕ) Αρ. 813/2013
- Κατ'εξουσιοδότηση κανονισμός (ΕΕ) Αρ. 814/2013.

Εγχειρίδιο εγκαταστάτη-χρήστη	44-71
Στοιχεία λειτουργίας λέβητα	126
Ηλεκτρικά διαγράμματα	128
Υδραυλικό κύκλωμα	130
Χαρακτηριστική καμπύλη κυκλοφορητή	131

ΕΥΡΟΣ ΙΣΧΥΟΣ
Αυτός ο λέβητας μπορεί να προσαρμοστεί στις απαιτήσεις θερμότητας του συστήματος και στην πραγματικότητα μπορείτε να ρυθμίσετε την ονομαστική παράμετρο εύρους όπως φαίνεται στην ειδική παράγραφο. Μετά τη ρύθμιση της επιθυμητής αναφοράς εξόδου, σημειώστε την τιμή στον πίνακα στο πίσω εξώφυλλο αυτού του εγχειριδίου, για μελλοντική αναφορά.

Σε ορισμένα σημεία του εγχειριδίου χρησιμοποιούνται τα ακόλουθα σύμβολα:

⚠ **ΠΡΟΣΟΧΗ =** για ενέργειες που απαιτούν ιδιαίτερη προσοχή και κατάλληλη προετοιμασία.

⛔ **ΑΠΑΓΟΡΕΥΕΤΑΙ =** για ενέργειες που ΔΕΝ ΠΡΕΠΕΙ να κάνετε.

👁 Ενότητα που προορίζεται και για τον χρήστη.

👁 **Προειδοποίηση**

Αυτό το εγχειρίδιο οδηγιών περιέχει δεδομένα και πληροφορίες που προορίζονται τόσο για το χρήστη όσο και για τον εγκαταστάτη. Ειδικότερα, πληροφορούμε ότι ο χρήστης, για τη χρήση της συσκευής, πρέπει να ανατρέξει στα κεφάλαια:
- Προειδοποιήσεις και ασφάλεια
- Συντήρηση

⛔ Ο χρήστης δεν πρέπει να παρεμβαίνει στα συστήματα ασφαλείας, να αντικαθιστά μέρη του προϊόντος, να κάνει τροποποιήσεις και να προσπαθεί να επισκευάσει τη συσκευή. Αυτές οι εργασίες πρέπει να ζητείται να γίνονται αποκλειστικά και μόνο από ειδικευμένο επαγγελματία τεχνικό.

⚠ Ο κατασκευαστής δεν είναι υπεύθυνος για ενδεχόμενες ζημιές που προκαλούνται από τη μη τήρηση όσων αναφέρονται πιο πάνω ή/και από τη μη τήρηση των διατάξεων σε ισχύ.

BG

Котелът **Residence KIS** съответства на основните изисквания на следните директиви:
- Регламент (ЕС) 2016/426/EU
- Директива за ефективност: Чл. 7(2) и Анекс III на директива 92/42/ЕИО
- Директива за електромагнитна съвместимост 2014/30/ЕС
- Директива за ниско напрежение 2014/35/ЕС
- Директива 2009/125/ЕО Екодизайн за енергийни уреди
- Регламент (ЕС) 2017/1369 Енергийно етикетиране
- Делегиран регламент (ЕС) 811/2013
- Делегиран регламент (ЕС) 813/2013
- Делегиран регламент (ЕС) 814/2013.

Ръководство за инсталиране и експлоатация	84-112
Работни елементи на котела	126
Електрически схеми	128
Хидравлична система	130
Остатъчен напор на циркулационната помпа	131

МАКСИМАЛНА ТОПЛИННА МОЩНОСТ
Котелът може да се пригоди към конкретна отоплителна система чрез настройване на параметър Range Rated (Максимална мощност) по начина, посочен в съответния раздел.
След настройване на желаната изходна мощност запишете стойността в таблицата върху задната корица на настоящото ръководство за бъдещи справки.

В някои части на брошурата се използват следните символи:

⚠ **ПРЕДУПРЕЖДЕНИЕ =** за действия, изискващи специално внимание и адекватна подготовка.

⛔ **ЗАБРАНЕНО =** за действия, КОИТО НЕ ТРЯБВА да се извършват.

👁 Раздел, предвиден и за потребителя.

👁 **Предупреждение**

Настоящото ръководство съдържа данни и информация както за потребителя, така и за монтажника. По-специално имайте предвид, че за работа с уреда потребителят трябва да се запознае със следните глави:
- Предупреждения и безопасност
- Техническо обслужване

⛔ Потребителят не трябва да извършва дейности по устройствата за безопасност, да заменя части на изделието, да променя или да се опитва да ремонтира уреда. Тези дейности трябва да се поверяват изключително и само на лица с професионална квалификация.

⚠ Производителят не е отговорен за щети, причинени от неспазването на горното и/или несъобразяването с разпоредбите.

CE 0051

EL ΕΛΛΗΝΙΚΑ

1 ΠΡΟΕΙΔΟΠΟΙΗΣΕΙΣ ΚΑΙ ΑΣΦΑΛΕΙΑ

Οι λέβητες που κατασκευάζονται στα εργοστάσιά μας ελέγχονται ακόμη και στις μικρότερες λεπτομέρειες ώστε να προστατεύονται οι χρήστες και οι εγκαταστάτες από πιθανό τραυματισμό. Μετά το χειρισμό του προϊόντος, το εξειδικευμένο προσωπικό πρέπει να ελέγξει την ηλεκτρική καλωδίωση και ειδικότερα το απογυμνωμένο τμήμα των καλωδίων, το οποίο δεν πρέπει να προεξέχει από την πλακέτα ακροδεκτών αποφεύγοντας την πιθανή επαφή με τα ενεργά μέρη των ίδιων των καλωδίων.

Αυτό το εγχειρίδιο οδηγιών, μαζί με το εγχειρίδιο χρήσης, αποτελεί αναπόσπαστο μέρος του προϊόντος: βεβαιωθείτε ότι βρίσκεται πάντοτε μαζί με τα εργαλεία της συσκευής, ακόμη και σε περίπτωση παραχώρησης σε άλλον ιδιοκτήτη ή χρήστη ή μεταφοράς σε άλλο σύστημα. Σε περίπτωση φθοράς ή απώλειας, ζητήστε ένα αντίγραφο από το Κέντρο Τεχνικής Εξυπηρέτησης της περιοχής σας.

Ο λέβητας πρέπει να εγκαθίσταται και να συντηρείται μόνο από ειδικευμένο τεχνικό, σύμφωνα με τους ισχύοντες κανονισμούς.

Ο υπεύθυνος της εγκατάστασης θα πρέπει να εξηγήσει στο χρήστη τη λειτουργία της συσκευής και τους θεμελιώδεις κανόνες ασφάλειας.

Αυτός ο λέβητας πρέπει να χρησιμοποιείται μόνο για το σκοπό για τον οποίον προορίζεται. Δεν περιλαμβάνεται καμία συμβατική ή εξωσυμβατική υπευθυνότητα του κατασκευαστή για ζημίες που προκαλούνται σε άτομα, ζώα ή αντικείμενα, εξαιτίας σφαλμάτων στην εγκατάσταση, ρύθμισης, συντήρησης και λόγω ακατάλληλης χρήσης.

Η συσκευή μπορεί να χρησιμοποιηθεί από παιδιά ηλικίας κάτω των 8 ετών και από άτομα με μειωμένες σωματικές, αισθητηριακές ή διανοητικές ικανότητες ή με έλλειψη εμπειρίας ή απαραίτητων γνώσεων, υπό την προϋπόθεση ότι βρίσκονται υπό επιτήρηση ή αφού έχουν λάβει οδηγίες σχετικά με την ασφαλή χρήση της συσκευής και την κατανόηση των κινδύνων που είναι εγγενείς σε αυτήν. Τα παιδιά δεν πρέπει να παίζουν με τη συσκευή. Είναι ευθύνη του χρήστη να καθαρίζει και να συντηρεί τη συσκευή. Τα παιδιά δεν πρέπει ποτέ να καθαρίζουν ή να κάνουν συντήρηση, εκτός εάν αυτό γίνεται με εποπτεία.

Αφού αφαιρέσετε το περιτύλιγμα, βεβαιωθείτε για την ακεραιότητα και την πληρότητα του περιεχομένου. Σε αντίθετη περίπτωση, απευθυνθείτε στο σημείο πώλησης από όπου αγοράσατε τη συσκευή.

Η εξαγωγή της βαλβίδας ασφαλείας της συσκευής πρέπει να συνδέεται σε ένα κατάλληλο σύστημα συλλογής και εξαέρωσης. Ο κατασκευαστής της συσκευής δεν φέρει ευθύνη για τυχόν ζημιές που μπορεί να προκληθούν από παρεμβάσεις στη βαλβίδα ασφαλείας.

Η σφράγιση της γραμμής σύνδεσης αποστράγγισης συμπυκνωμάτων πρέπει να είναι ασφαλής και πρέπει να προστατεύεται πλήρως έναντι του κινδύνου παγετού (π.χ. με μόνωσή της).

Βεβαιωθείτε ότι το κανάλι αποστράγγισης ομβρίων υδάτων του συνδέσμου απαγωγής καυσαερίων και του σχετικού σωλήνα σύνδεσης είναι ελεύθερα από εμπόδια.

Όλα τα υλικά συσκευασίας προτείνεται να τοποθετούνται στους κάδους ανακύκλωσης ανάλογα με το είδος.

Τα απορρίμματα πρέπει να διατίθενται χωρίς κίνδυνο για την ανθρώπινη υγεία και χωρίς διαδικασίες ή μεθόδους που μπορεί να βλάψουν το περιβάλλον.

Κατά τη διάρκεια της εγκατάστασης θα πρέπει να ενημερώσετε το χρήστη για τα εξής:
- Σε περίπτωση διαρροής νερού θα πρέπει να κλείσει την τροφοδοσία νερού και να ενημερώσει αμέσως το Κέντρο Τεχνικής Εξυπηρέτησης
- Πρέπει κατά διαστήματα να βεβαιώνεστε ότι η πίεση λειτουργίας της υδραυλικής εγκατάστασης βρίσκεται μεταξύ 1 και 1,5 bar.

Εάν ο λέβητας δεν χρησιμοποιείται για μεγάλο χρονικό διάστημα, συνιστάται να εκτελέσετε τις παρακάτω ενέργειες:
- Γυρίστε τον κεντρικό διακόπτη της συσκευής και τον γενικό διακόπτη του συστήματος στη θέση "off"
- Κλείστε τις βάνες καυσίμου και νερού του συστήματος θέρμανσης και ζεστού νερού οικιακής χρήσης
- Αδειάστε τα κυκλώματα θέρμανσης και ζεστού νερού οικιακής χρήσης εάν υπάρχει κίνδυνος παγετού.

Η συντήρηση του λέβητα πρέπει να πραγματοποιείται τουλάχιστον μία φορά το χρόνο, αυτό θα πρέπει να γίνει προκαταρκτικά με το Κέντρο Τεχνικής Υποστήριξης για να διασφαλιστεί το απαραίτητο επίπεδο ασφαλείας.

Για τη συναρμολόγηση, τον προγραμματισμό και τη θέση σε λειτουργία του λέβητα όταν χρησιμοποιείται σε υβριδικά συστήματα με αντλία θερμότητας, μπόιλερ και ηλιακό κύκλωμα θέρμανσης, ανατρέξτε στο εγχειρίδιο συστήματος.

Το προϊόν στο τέλος της διάρκειας ζωής του δεν πρέπει να απορρίπτεται ως στερεό αστικό απόρριμμα αλλά να παραδίδεται σε ένα κέντρο ανακύκλωσης.

Για την ασφάλεια θα πρέπει να θυμόσαστε ότι:

Απαγορεύεται η ενεργοποίηση των μηχανημάτων ή ηλεκτρικών συσκευών, όπως διακόπτες, ηλεκτρικές οικιακές συσκευές κ.τ.λ., αν αντιληφθείτε οσμή καυσίμου ή ατελή καύση. Σε αυτή την περίπτωση:
Αερίστε το χώρο ανοίγοντας πόρτες και παράθυρα:
- Κλείστε τη διάταξη διακοπής καυσίμου
- Ζητήστε την άμεση επέμβαση της Υπηρεσίας Τεχνικής Υποστήριξης ή επαγγελματικά καταρτισμένου προσωπικού.

Απαγορεύεται να αγγίζετε τη συσκευή αν έχετε γυμνά πόδια ή είστε βρεγμένοι.

Απαγορεύεται οποιαδήποτε τεχνική επέμβαση ή εργασία καθαρισμού αν πρώτα δεν αποσυνδέσετε το λέβητα από το δίκτυο ηλεκτρικής τροφοδοσίας τοποθετώντας το γενικό διακόπτη της εγκατάστασης στη θέση “OFF” και τον κύριο διακόπτη του λέβητα στη θέση "OFF".

Απαγορεύεται η τροποποίηση των μηχανισμών ασφαλείας ή ρύθμισης χωρίς την εξουσιοδότηση ή τις υποδείξεις του κατασκευαστή της συσκευής.

Απαγορεύεται να τραβάτε, αποσυνδέετε, συστρέφετε τα ηλεκτρικά καλώδια που βγαίνουν εκτός της συσκευής ακόμη και αν είναι αποσυνδεδεμένος από το δίκτυο ηλεκτρικής τροφοδοσίας.

Αποφύγετε την παρεμπόδιση ή τη μείωση του μεγέθους των ανοιγμάτων αερισμού στο χώρο εγκατάστασης, μην αφήνετε εύφλεκτα δοχεία και ουσίες στο χώρο όπου είναι εγκατεστημένη η συσκευή.

Μην αφήνετε δοχεία και εύφλεκτες ουσίες στο χώρο όπου είναι εγκατεστημένη η συσκευή.

Απαγορεύεται να διασκορπίζετε στο περιβάλλον και να αφήνετε κοντά σε παιδιά τα υλικά συσκευασίας γιατί μπορεί να αποτελέσουν πιθανή πηγή κινδύνου. Συνεπώς, πρέπει να απορρίπτονται σύμφωνα με την ισχύουσα νομοθεσία.

Απαγορεύεται να φράζετε την έξοδο εκκένωσης συμπυκνώματος. Ο σωλήνας αποστράγγισης συμπυκνωμάτων πρέπει να είναι στραμμένος προς τον αγωγό εκκένωσης, αποτρέποντας τον σχηματισμό περαιτέρω αγωγών αποστράγγισης.

Ποτέ μην εκτελείτε οποιαδήποτε εργασία στη βαλβίδα αερίου.

Μόνο για τον χρήστη: Απαγορεύεται η πρόσβαση στα εσωτερικά μέρη του λέβητα. Οποιαδήποτε επέμβαση στον λέβητα πρέπει να γίνεται από το Κέντρο Τεχνικής Υποστήριξης ή από επαγγελματικά εξειδικευμένο προσωπικό.

ΕΓΧΕΙΡΙΔΙΟ ΕΓΚΑΤΑΣΤΑΣΗΣ

2 ΠΕΡΙΓΡΑΦΗ

Οι λέβητες **Residence KIS** διαθέτουν ένα νέο σύστημα ελέγχου καύσης ACC (ενεργός έλεγχος καύσης).
Αυτό το νέο σύστημα ελέγχου, που αναπτύχθηκε από την **Riello**, σε όλες τις περιπτώσεις παρέχει λειτουργικότητα, απόδοση και χαμηλές εκπομπές ρύπων.
Το σύστημα ACC χρησιμοποιεί ένα αισθητήριο ιονισμού βυθισμένο στη φλόγα του καυστήρα, του οποίου οι πληροφορίες επιτρέπουν στον πίνακα ελέγχου να λειτουργεί τη βαλβίδα αερίου που ρυθμίζει το καύσιμο.
Αυτό το εξελιγμένο σύστημα ελέγχου προβλέπει την αυτόματη ρύθμιση της καύσης, εξαλείφοντας έτσι την ανάγκη για μια αρχική βαθμονόμηση
Το σύστημα ACC μπορεί να προσαρμόσει τον λέβητα ώστε να λειτουργεί με διαφορετικά μείγματα αερίων, διαφορετικά μήκη σωλήνων και σε διαφορετικά υψόμετρα (εντός των ορίων σχεδιασμού).
Το σύστημα ACC μπορεί επίσης να εκτελέσει μια λειτουργία αυτόματης διάγνωσης που κλειδώνει τον καυστήρα πριν ξεπεραστεί το επιτρεπόμενο ανώτατο όριο εκπομπών.
Ο **Residence KIS** είναι ένας λέβητας συμπύκνωσης τοίχου τύπου C που χρησιμοποιείται για θέρμανση και παραγωγή ζεστού νερού οικιακής χρήσης.
Σύμφωνα με το εξάρτημα απαγωγής καπνών που χρησιμοποιείται ταξινομείται στις κατηγορίες B23P; B53P; C(10); C13,C13x; C33,C33x; C43,C43x; C53,C53x; C83,C83x; C93,C93x.
Στη διαμόρφωση B23P (όταν εγκαθίσταται σε εσωτερικό χώρο), η συσκευή δεν μπορεί να εγκατασταθεί σε υπνοδωμάτια, μπάνια, ντους ή όπου υπάρχουν τζάκια χωρίς κατάλληλη ροή αέρα. Ο χώρος όπου θα εγκατασταθεί ο λέβητας πρέπει να διαθέτει επαρκή εξαερισμό. Λεπτομερείς απαιτήσεις για την εγκατάσταση του καπναγωγού, των σωληνώσεων αερίου και για τον αερισμό του χώρου μπορούν να βρεθούν στο πρότυπο UNI 7129-7131.
Στη διαμόρφωση C, το μηχάνημα μπορεί να εγκατασταθεί σε οποιονδήποτε χώρο, χωρίς να καθορίζονται οι συνθήκες εξαερισμού ή ο όγκος του χώρου.

3 ΕΓΚΑΤΑΣΤΑΣΗ

3.1 Καθαρισμός συστήματος και χαρακτηριστικά νερού

Στην περίπτωση νέας εγκατάστασης ή αντικατάστασης του λέβητα, πρέπει πρώτα να καθαριστεί το σύστημα θέρμανσης. Προκειμένου να εξασφαλιστεί η καλή λειτουργία του προϊόντος, μετά από κάθε εργασία καθαρισμού, προσθήκης πρόσθετων ή/και χημικών επεξεργασιών (π.χ. αντιπαγετικό υγρό, επικάλυψη με μεμβράνη, κλπ. ...), βεβαιωθείτε ότι οι παράμετροι στον πίνακα περιλαμβάνονται στις υποδεικνυόμενες τιμές.

ΠΑΡΑΜΕΤΡΟΙ	ΜΜ	ΝΕΡΟ ΚΥΚΛΩΜΑΤΟΣ ΘΕΡΜΑΝΣΗΣ	ΝΕΡΟ ΠΛΗΡΩΣΗΣ
Τιμή PH		7–8	-
Σκληρότητα	°F	-	< 15
Όψη		-	διαυγές
Fe	mg/kg	0.5	-
Cu	mg/kg	0.1	-

3.2 Διαστάσεις και βάρη (εικ. 5)

Residence KIS				
	25 KIS	**30 KIS**	**35 KIS**	
L	420	420	420	mm
P	275	350	350	mm
H	740	740	740	mm
H1(*)	822	822	822	mm
Καθαρό βάρος	35	37	37	kg

(*) Πλήρης της συσκευής SRD

3.3 Χειρισμός (Εικ. 6)

Μετά την αποσυσκευασία, ο χειρισμός του λέβητα γίνεται χειροκίνητα χρησιμοποιώντας το πλαίσιο στήριξης.

3.4 Χώρος εγκατάστασης

Ο λέβητας **Residence KIS** μπορεί να εγκατασταθεί σε διάφορους χώρους, εφόσον η εκκένωση του προϊόντος καύσης και η αναρρόφηση του αέρα καύσης βρίσκεται έξω από τον χώρο. Σε αυτή την περίπτωση, ο χώρος δεν χρειάζεται άνοιγμα εξαερισμού, καθώς οι λέβητες **Residence KIS** έχουν κύκλωμα καύσης που είναι "αεροστεγές" σε σχέση με το περιβάλλον εγκατάστασης.

⚠ Λάβετε υπόψη τους χώρους που απαιτούνται στις διατάξεις ασφαλείας και ρύθμισης, καθώς και για τη διεξαγωγή των εργασιών συντήρησης.

⚠ Βεβαιωθείτε ότι ο βαθμός ηλεκτρικής προστασίας της συσκευής είναι αντίστοιχος των χαρακτηριστικών του χώρου εγκατάστασης.

⚠ Στην περίπτωση που ο λέβητας τροφοδοτείται με καύσιμο αέριο με ειδικό βάρος μεγαλύτερο από αυτό του αέρα, τα ηλεκτρικά εξαρτήματα θα πρέπει να τοποθετηθούν σε ύψος από το έδαφος μεγαλύτερο από 500 mm.

3.5 Εγκατάσταση σε παλιά ή ανακαινισμένα συστήματα

Όταν η εγκατάσταση του λέβητα **Residence KIS**γίνεται σε παλιές ή ανακαινισμένες εγκαταστάσεις να βεβαιώνεστε ότι:

- Ο καπναγωγός είναι κατάλληλος για τη θερμοκρασία των προϊόντων καύσης με συμπύκνωση, υπολογισμένος και κατασκευασμένος σύμφωνα με το πρότυπο, σε ευθεία όσο το δυνατό περισσότερο, στεγανός, μονωμένος και χωρίς εμφράξεις ή στενώσεις. Πρέπει να διαθέτει κατάλληλα συστήματα συλλογής και εκκένωσης του συμπυκνώματος
- Η ηλεκτρική εγκατάσταση πρέπει να είναι κατασκευασμένη σύμφωνα με τα ειδικά πρότυπα και από ειδικευμένο προσωπικό
- Η γραμμή προσαγωγής καυσίμου και το ενδεχόμενο ρεζερβουάρ (LPG) πρέπει να είναι κατασκευασμένα σύμφωνα με τα ειδικά πρότυπα
- Το δοχείο διαστολής πρέπει να εξασφαλίζει την πλήρη απορρόφηση της διαστολής του υγρού που περιέχεται στην εγκατάσταση
- Η παροχή και το υπολειπόμενο μανομετρικό ύψος του κυκλοφορητή πρέπει να είναι κατάλληλα για τα χαρακτηριστικά του συστήματος
- Το σύστημα πλένεται, καθαρίζεται από οποιαδήποτε λάσπη, συσσώρευση, εξαερίζεται και σφραγίζεται. Συνιστάται η τοποθέτηση ενός μαγνητικού φίλτρου στην γραμμή επιστροφής του συστήματος
- Το σύστημα εκκένωσης συμπυκνώματος λέβητα (σιφόνι) συνδέεται και κατευθύνεται προς τη συλλογή των "λευκών" υδάτων.

3.6 Κανόνες εγκατάστασης

Η εγκατάσταση πρέπει να πραγματοποιείται από ειδικευμένο τεχνικό προσωπικό, σύμφωνα με τα ακόλουθα πρότυπα:
- UNI 7129-7131
- CEI 64-8.

Επίσης, θα πρέπει πάντοτε να τηρείτε τους τοπικούς κανονισμούς της Πυροσβεστικής, της Εταιρείας Αερίου και άλλες δημοτικές διατάξεις.

ΘΕΣΗ
Ο **Residence** είναι ένας επίτοιχος λέβητας για τη θέρμανση και την παραγωγή ζεστού νερού, που διατίθεται σε δύο κατηγορίες ανάλογα με τον τύπο εγκατάστασης:
- Λέβητας τύπου B23P-B53P - εξαναγκασμένη ανοιχτή εγκατάσταση, με καπναγωγό καυσαερίων και παραλαβή αέρα καύσης από την περιοχή εγκατάστασης. Εάν ο λέβητας δεν είναι εγκατεστημένος σε εξωτερικούς χώρους, η εισαγωγή αέρα στην περιοχή εγκατάστασης είναι υποχρεωτική.
- Λέβητας τύπου C(10), C13, C13x, C33, C33x, C43, C43x, C53,C53x, C83, C83x, C93, C93x: συσκευή με αεροστεγή θάλαμο, σωλήνα εκκένωσης καπναερίων και παραλαβή αέρα καύσης από το εξωτερικό. Δεν απαιτεί σημείο εισαγωγής αέρα στην περιοχή εγκατάστασης. Αυτός ο τύπος ΠΡΕΠΕΙ να εγκατασταθεί χρησιμοποιώντας ομόκεντρους αγωγούς ή άλλους τύπους εκκένωσης σχεδιασμένους για λέβητες συμπύκνωσης με αεροστεγή θάλαμο.

Ο **Residence** μπορεί να εγκατασταθεί σε εσωτερικό και εξωτερικό χώρο, σε μερικώς προστατευμένο μέρος (δηλ. ένα μέρος όπου ο λέβητας δεν εκτίθεται σε άμεση επαφή ή διείσδυση βροχής, χιονιού ή χαλαζιού) και σύμφωνα με τους τοπικούς και εθνικούς κανονισμούς. Ο λέβητας μπορεί να λειτουργήσει σε μια περιοχή θερμοκρασιών από 0 °C έως +60 °C.

ΑΝΤΙΨΥΚΤΙΚΟ ΣΥΣΤΗΜΑ
Στο βασικό εξοπλισμό του λέβητα περιλαμβάνεται ένα αυτόματο αντιπαγετικό σύστημα, το οποίο ενεργοποιείται όταν η θερμοκρασία του νερού στο πρωτεύον κύκλωμα πέφτει κάτω από τους 5°C. Το σύστημα αυτό είναι πάντα ενεργό και παρέχει την προστασία του λέβητα έως τη θερμοκρασία αέρα 0 °C στο χώρο εγκατάστασης.

⚠ **Για να χρησιμοποιηθεί αυτή η προστασία, που βασίζεται στη λειτουργία του καυστήρα, ο λέβητας πρέπει να μπορεί να τεθεί σε λειτουργία μόνος του αυτόματα, κατά συνέπεια οποιαδήποτε κατάσταση μπλοκαρίσματος (π.χ. λόγω έλλειψης αερίου ή ηλεκτρικής τροφοδοσίας, ή μίας επέμβασης ασφαλείας) απενεργοποιεί την προστασία.**

Υπό κανονικές συνθήκες λειτουργίας, ο λέβητας μπορεί να προστατευτεί από τον παγετό.
Αν το μηχάνημα παραμείνει χωρίς τροφοδοσία για μεγάλα χρονικά διαστήματα σε περιοχές όπου η θερμοκρασία μπορεί να πέσει και κάτω από τους 0° και δεν επιθυμείτε να αδειάσετε την εγκατάσταση θέρμανσης, για την αντιπαγετική προστασία του συνιστάται να ζητήσετε να τοποθετηθεί στο πρωτεύον κύκλωμα ένα επώνυμο υγρό αντιψυκτικό. Να ακολουθείτε προσεκτικά τις οδηγίες του κατασκευαστή, όχι μόνον για τη ποσότητα του αντιψυκτικού που θα χρησιμοποιηθεί ανάλογα με την ελάχιστη θερμοκρασία στην οποία θέλετε να διατηρήσετε το κύκλωμα του μηχανήματος, αλλά επίσης και για τη διάρκεια και τη διαθεσιμότητα του ίδιου του υγρού.
Το κύκλωμα του Z.N.X. συνιστούμε να το εκκενώσετε.
Τα υλικά από τα οποία είναι κατασκευασμένα τα εξαρτήματα των λεβήτων αντέχουν σε ψυκτικά υγρά με βάση την αιθυλενική γλυκόλη.

ΕΛΑΧΙΣΤΕΣ ΑΠΟΣΤΑΣΕΙΣ (Εικ. 8a-8b)
Για να εξασφαλίσετε πρόσβαση στο λέβητα για τις συνήθεις εργασίες συντήρησης, πρέπει να τηρείτε τις ελάχιστες προβλεπόμενες αποστάσεις εγκατάστασης.
Για τη σωστή τοποθέτηση της συσκευής, λάβετε υπόψη ότι:
- Δεν πρέπει να τοποθετείται πάνω σε κουζίνα ή άλλη συσκευή ψησίματος
- Δεν επιτρέπεται να αφήνετε εύφλεκτες ουσίες στο χώρο όπου είναι εγκατεστημένος ο λέβητας
- Οι τοίχοι που είναι ευαίσθητοι στη ζέστη (π.χ. οι ξύλινοι) θα πρέπει να προστατεύονται με κατάλληλη μόνωση.

⚠ Κατά την εγκατάσταση είναι ΑΠΟΛΥΤΩΣ ΑΠΑΡΑΙΤΗΤΟ να υπάρχουν οι χώροι που απαιτούνται για την εισαγωγή του οργάνου για την ανάλυση της καύσης. Παρέχουμε ένα διάγραμμα δειγματοληψίας όπου οι αποστάσεις μεταξύ του λέβητα και της μονάδας τοίχου / εσοχής έχουν μετρηθεί χρησιμοποιώντας ένα όργανο μήκους 300 mm. Τα μακρύτερα όργανα χρειάζονται περισσότερο χώρο.

3.7 Εγκατάσταση σωλήνα αποστράγγισης συμπυκνωμάτων (Εικ. 9)

⚠ Πριν από την εκκίνηση του λέβητα, ακόμα και προσωρινά, πρέπει να εγκατασταθεί η παρεχόμενη συσκευή SRD. Ο κατασκευαστής ΔΕΝ δέχεται ευθύνη για ζημιά σε άτομα ή αντικείμενα που προκαλείται από το λέβητα που λειτουργεί χωρίς να έχει τοποθετηθεί σωστά η συσκευή SRD.

Για την εγκατάσταση ακολουθήστε τα εξής βήματα:
- αφαιρέστε την τάπα (**T**) από το σιφόνι
- στερεώστε τη συσκευή SRD στο σιφόνι, τοποθετήστε τη φλάντζα ανάμεσά τους, βιδώστε μέχρι τέρμα και ελέγξτε τη στεγανοποίηση,
- συνδέστε το σωλήνα εκκένωσης συμπυκνωμάτων που παρέχεται ως στάνταρ με το προϊόν και στη συνέχεια αποστραγγίστε το συμπύκνωμα σε κατάλληλο σύστημα αποστράγγισης σύμφωνα με τους ισχύοντες κανονισμούς.

⚠ Αν δεν είναι δυνατή η τοποθέτηση της συσκευής SRD λόγω παρεμβολών με άλλα αντικείμενα κάτω από τον λέβητα, μπορείτε να την τοποθετήσετε σε διαφορετική θέση εισάγοντας ένα σωλήνα σύνδεσης μεταξύ της συσκευής SRD και του σιφωνίου, ώστε να παρέχεται πλήρης αεροστεγανότητα. Η συσκευή SRD θα πρέπει να τοποθετείται πάντα ΚΑΤΑΚΟΡΥΦΑ, ώστε να διασφαλίζεται ότι λειτουργεί σωστά.

3.8 Στερέωση του λέβητα στον τοίχο και υδραυλικές συνδέσεις (Εικ. 10)

Ο λέβητας παρέχεται στάνταρ με μια πλάκα στήριξης. Η θέση και οι διαστάσεις των υδραυλικών συνδέσεων αναφέρονται λεπτομερώς στο λεπτομερές διάγραμμα. Για τη συναρμολόγηση προχωρήστε ως εξής:
- στερεώστε την πλάκα στήριξης του λέβητα (**F**) στον τοίχο και χρησιμοποιήστε ένα αλφάδι για να βεβαιωθείτε ότι είναι απολύτως οριζόντια,
- σημαδέψτε τις 4 οπές (ø 6 mm) που προβλέπονται για τη στερέωση της πλάκας στήριξης του λέβητα (**F**),
- βεβαιωθείτε ότι όλες οι διαστάσεις είναι ακριβείς, στη συνέχεια τρυπήστε τον τοίχο με ένα δράπανο με τρυπάνι με διάμετρο αυτήν που υποδεικνύεται πιο πάνω,
- στερεώστε την πλάκα με το ενσωματωμένο υπόδειγμα (**G**) στον τοίχο,
- στερεώστε τον σωλήνα της βαλβίδας ασφαλείας που παρέχεται στο φάκελο τεκμηρίωσης στη σύνδεση της βαλβίδας ασφαλείας (**S**), στη συνέχεια, συνδέστε τον σε ένα κατάλληλο σύστημα εκκένωσης.

Κάντε τις υδραυλικές συνδέσεις:

M	προσαγωγή θέρμανσης	3/4” M
AC	έξοδος ζεστού νερού	1/2” M
G	αέριο	3/4” M
R	γραμμή επιστροφής θέρμανσης	3/4” M
AF	είσοδος κρύου νερού	1/2” M
S	βαλβίδα ασφαλείας	1/2” M

3.9 Ηλεκτρικές συνδέσεις

Συνδέσεις χαμηλής τάσης

Κάντε τις συνδέσεις χαμηλής τάσης ως εξής:
- χρησιμοποιήστε τους συνδετήρες που παρέχονται ως στάνταρ:
  - 4-πολικός συνδετήρας για BUS 485 (- A B +)
  - 8-πολικός συνδετήρας για TBT - TA -OT+ - SE

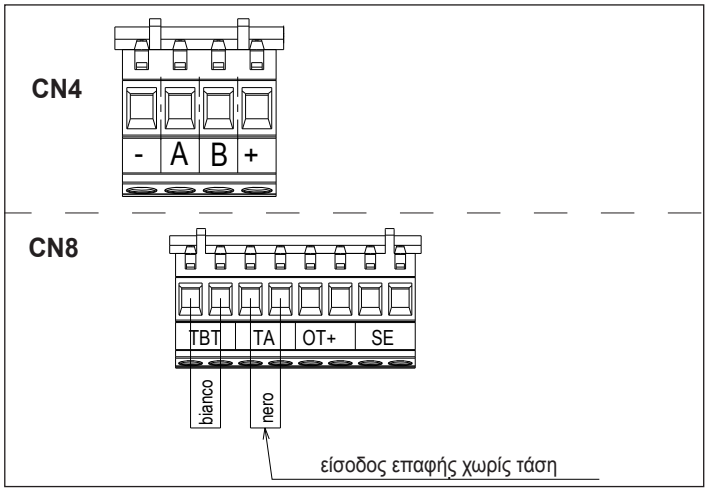

CN4	(- A B +)	Bus 485
CN8	TBT	Θερμοστάτης χαμηλού ορίου θερμοκρασίας
	TA	Θερμοστάτης χώρου (επαφή εισόδου χωρίς τάση)
	OT+	OT+
	SE	Αισθητήριο εξωτερικής θερμοκρασίας
	λευκό	white
	μαύρο	black

- κάντε τις συνδέσεις ηλεκτρικής καλωδίωσης χρησιμοποιώντας τον επιθυμητό συνδετήρα όπως φαίνεται στο λεπτομερές σχέδιο
- μόλις ολοκληρωθούν οι συνδέσεις ηλεκτρικής καλωδίωσης, τοποθετήστε σωστά τον συνδετήρα στην αντίστοιχη υποδοχή.

⚠ Συνιστούμε τη χρήση καλωδίων με τομή όχι μεγαλύτερη από 0,5 mm².

⚠ Σε περίπτωση σύνδεσης TA ή TBT, αφαιρέστε τους σχετικούς βραχυκυκλωτήρες στην πλακέτα του ακροδέκτη.

⚠ Εάν το κιβώτιο ηλεκτρικής σύνδεσης χαμηλής τάσης δεν είναι συνδεδεμένο, ο λέβητας δεν ανάβει.

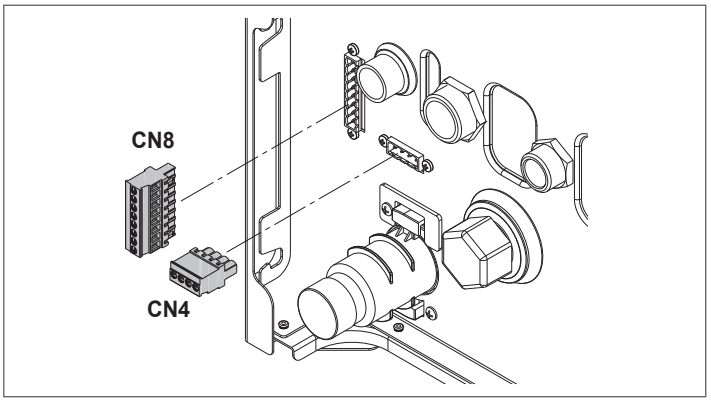

Σύνδεση απομακρυσμένου πίνακα χειρισμού OTBus

Όταν ένας απομακρυσμένος πίνακας χειρισμού OTBus είναι συνδεδεμένος στο σύστημα, στην οθόνη του λέβητα εμφανίζεται η ακόλουθη οθόνη:

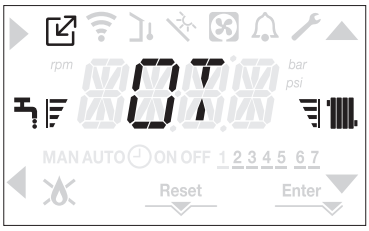

Ειδικότερα, στην οθόνη του λέβητα:
- δεν είναι πλέον δυνατή η ρύθμιση της κατάστασης ΑΠΕΝΕΡΓΟΠΟΙΗΣΗ/ΧΕΙΜΩΝΑΣ/ΚΑΛΟΚΑΙΡΙ του λέβητα (ρυθμίζεται από τον πίνακα χειρισμού από απόσταση OTBus)
- δεν είναι πλέον δυνατή η ρύθμιση της επιθυμητής τιμής αναφοράς ζεστού νερού οικιακής χρήσης (ρυθμίζεται από τον πίνακα χειρισμού από απόσταση OTBus)
- δεν είναι δυνατή η ενεργοποίηση της λειτουργίας ΕΛΕΓΧΟΣ ΚΑΥΣΗΣ εάν έχει συνδεθεί πίνακας χειρισμού από απόσταση OTBus στον λέβητα.

Επίσης:
- Το σημείο ρύθμισης του ζεστού νερού οικιακής χρήσης εμφανίζεται στο μενού INFO
- ο συνδυασμός των πλήκτρων **A**+**B** παραμένει ενεργός για τη ρύθμιση της λειτουργίας DOMESTIC HOT WARM COMFORT.
- Η τιμή ρύθμισης θέρμανσης που έχει οριστεί στην οθόνη του λέβητα χρησιμοποιείται μόνο εάν υπάρχουν αιτήματα θερμότητας από το TA και το τηλεχειριστήριο OTBus δεν έχει αίτημα όταν η παράμετρος DO_ AUX1 = 1 ή DO_AUX1 = 0 και η γέφυρα στο 1-2pin του X21 είναι κλειστή.

Μπορούμε να δούμε ότι δεν είναι δυνατόν, με τον OTBus, να αλλάξουν οι τιμές της παραμέτρου ΤΥΠΟΣ ΕΝΕΡΓΟΠΟΙΗΣΗΣ ΚΕΝΤΡΙΚΗΣ ΖΩΝΗΣ και ΖΩΝΗ 1 ΕΝΕΡΓΟΠΟΙΗΜΕΝΗ στο 1.

Σημείωση: Ο OT + δεν μπορεί να συνδεθεί εάν το σύστημα διαθέτει ήδη πίνακες διασύνδεσης BE16. Για τον ίδιο λόγο δεν είναι δυνατή η σύνδεση πλακών BE16 εάν υπάρχει ήδη συσκευή OT +.

Σε αυτή την περίπτωση το σύστημα δίνει το ακόλουθο μήνυμα σφάλματος: <<OT+ CONFIGURATION ERROR>> (OT+ ΣΦΑΛΜΑ ΔΙΑΜΟΡΦΩΣΗΣ).

Συνδέσεις υψηλής τάσης

Η σύνδεση με το ηλεκτρικό δίκτυο πρέπει να γίνεται μέσω ενός μηχανισμού διαχωρισμού με πολυπολικό άνοιγμα τουλάχιστον 3,5 mm (EN 60335/1 - κατηγορία 3). Η συσκευή λειτουργεί με εναλλασσόμενο ρεύμα 230 Volt/50 Hz και συμμορφώνεται με το πρότυπο EN 60335-1. Είναι υποχρεωτική η σύνδεση με ασφαλές έδαφος/γείωση, σύμφωνα με τις ισχύουσες διατάξεις.

⚠ Αποτελεί ευθύνη του εγκαταστάτη να διασφαλίσει επαρκή γείωση της συσκευής. ο κατασκευαστής δεν ευθύνεται για τυχόν ζημιές που οφείλονται σε εσφαλμένη ή απουσία σύνδεσης γείωσης

⚠ Συνιστάται επίσης να τηρηθεί η σύνδεση φάση-ουδέτερο (L-N).

⚠ Ο αγωγός γείωσης θα πρέπει να βρίσκεται λίγα εκατοστά πιο μακριά από τους άλλους.

⚠ Για να δημιουργήσετε τη στεγανοποίηση του λέβητα, χρησιμοποιήστε ένα σφιγκτήρα και σφίξτε το πάνω στη ροδέλα του καλωδίου που χρησιμοποιείται.

Ο λέβητας μπορεί να λειτουργήσει με παροχή φάση-ουδέτερο ή φάση-φάση (χωρίς πλωτήρα). Απαγορεύεται η χρήση σωλήνων αερίου και/ή νερού ως γείωση ηλεκτρικών συσκευών. Χρησιμοποιήστε το παρεχόμενο καλώδιο τροφοδοσίας για να συνδέσετε τον λέβητα στην κεντρική γραμμή τροφοδοσίας. Εάν πρέπει να αντικαταστήσετε το καλώδιο τροφοδοσίας, χρησιμοποιήστε καλώδιο HAR H05V2V2-F, 3 x 0,75 mm², μέγιστη εξωτερική Ø 7 mm.

3.10 Σύνδεση αερίου

Η σύνδεση της παροχής αερίου πρέπει να διενεργείται σύμφωνα με τα ισχύοντα πρότυπα εγκατάστασης.
Πριν πραγματοποιήσετε τη σύνδεση, βεβαιωθείτε ότι ο τύπος αερίου είναι εκείνος για τον οποίο έχει ρυθμιστεί η συσκευή.

3.11 Κυκλοφορητής μεταβλητής ταχύτητας

Η λειτουργία διαμόρφωσης του κυκλοφορητή είναι ενεργή μόνο στη λειτουργία θέρμανσης. Κατά την εναλλαγή της τρίοδης βαλβίδας ζεστού νερού χρήσης, ο κυκλοφορητής λειτουργεί πάντα με τη μέγιστη ταχύτητα. Η λειτουργία διαμόρφωσης του κυκλοφορητή ισχύει μόνο για τον κυκλοφορητή του λέβητα και όχι για τους κυκλοφορητές οποιωνδήποτε εξωτερικών συσκευών που είναι συνδεδεμένες (π.χ. επαναφορά κυκλοφορητή).
Υπάρχουν 4 τρόποι διαχείρισης για να επιλέξετε ανάλογα με τις καταστάσεις και τον τύπο του συστήματος.
Με την είσοδο στο μενού CH, παράμετρος PUMP CONTROL TYPE (ΤΥΠΟΣ ΕΛΕΓΧΟΥ ΚΥΚΛΟΦΟΡΗΤΗ), μπορείτε να επιλέξετε από:

1 - ΚΥΚΛΟΦΟΡΗΤΗΣ ΜΕΤΑΒΛΗΤΗΣ ΤΑΧΥΤΗΤΑΣ ΜΕ ΑΝΑΛΟΓΙΚΗ ΛΕΙΤΟΥΡΓΙΑ (41 <= PUMP CONTROL TYPE <= 100)
2 - ΚΥΚΛΟΦΟΡΗΤΗΣ ΜΕΤΑΒΛΗΤΗΣ ΤΑΧΥΤΗΤΑΣ ΜΕ ΣΤΑΘΕΡΗ ΔΤ ΛΕΙΤΟΥΡΓΙΑ (2 <= PUMP CONTROL TYPE <= 40)
3 - ΚΥΚΛΟΦΟΡΗΤΗΣ ΣΕ ΛΕΙΤΟΥΡΓΙΑ ΜΕΓΙΣΤΗΣ ΣΤΑΘΕΡΗΣ ΤΑΧΥΤΗΤΑΣ (PUMP CONTROL TYPE = 1)
4 - ΕΞΑΙΡΕΤΙΚΗ ΧΡΗΣΗ ΕΝΟΣ ΣΤΑΝΤΑΡ ΚΥΚΛΟΦΟΡΗΤΗ ΤΟΥ ΟΠΟΙΟΥ Η ΤΑΧΥΤΗΤΑ ΔΕΝ ΜΠΟΡΕΙ ΝΑ ΡΥΘΜΙΣΤΕΙ (PUMP CONTROL TYPE = 0)

1 - ΚΥΚΛΟΦΟΡΗΤΗΣ ΜΕΤΑΒΛΗΤΗΣ ΤΑΧΥΤΗΤΑΣ ΜΕ ΑΝΑΛΟΓΙΚΗ ΛΕΙΤΟΥΡΓΙΑ (41 <= PUMP CONTROL TYPE <= 100)
Σε αυτή τη λειτουργία ο πίνακας λέβητα καθορίζει ποια καμπύλη ροής πρέπει να υιοθετηθεί για την στιγμιαία έξοδο του λέβητα.

2 - ΚΥΚΛΟΦΟΡΗΤΗΣ ΜΕΤΑΒΛΗΤΗΣ ΤΑΧΥΤΗΤΑΣ ΜΕ ΣΤΑΘΕΡΗ ΔΤ ΛΕΙΤΟΥΡΓΙΑ (2 <= TPUMP CONTROL TYPE <= 40)
Σε αυτή τη λειτουργία ο εγκαταστάτης ορίζει την τιμή ΔΤ που πρέπει να διατηρείται μεταξύ παράδοσης και επιστροφής (π.χ.: εισάγοντας μια τιμή = 10 στην ταχύτητα του κυκλοφορητή θα αλλάξει ώστε να έχει ένα ρυθμό ροής του συστήματος με σκοπό τη διατήρηση του ΔΤ ανάντη και κατάντη εναλλάκτη θερμότητας 10 ° C).

3 - ΚΥΚΛΟΦΟΡΗΤΗΣ ΜΕΤΑΒΛΗΤΗΣ ΤΑΧΥΤΗΤΑΣ ΣΕ ΛΕΙΤΟΥΡΓΙΑ ΜΕΓΙΣΤΗΣ ΣΤΑΘΕΡΗΣ ΤΑΧΥΤΗΤΑΣ (PUMP CONTROL TYPE = 1)
Σε αυτή τη λειτουργία ο κυκλοφορητής, όταν ενεργοποιείται, λειτουργεί πάντα με τη μέγιστη ταχύτητα.
Χρησιμοποιείται σε συστήματα υψηλής πτώσης πίεσης, όπου είναι απαραίτητο να αξιοποιηθεί πλήρως η κεφαλή εκκένωσης του λέβητα για να εξασφαλιστεί επαρκής κυκλοφορία (προσαγωγή συστήματος με μέγιστη ταχύτητα μικρότερη από 600 λίτρα / ώρα). Χρησιμοποιείται όταν υπάρχουν μπουκάλια με υψηλό ρυθμό ροής στο κύκλωμα του κατάντη.
Λειτουργικά:

- Εισαγάγετε την παράμετρο **PUMP CONTROL TYPE**
- Ορίστε την τιμή = 1

4 - ΕΞΑΙΡΕΤΙΚΗ ΧΡΗΣΗ ΕΝΟΣ ΣΤΑΝΤΑΡ ΚΥΚΛΟΦΟΡΗΤΗ ΤΟΥ ΟΠΟΙΟΥ Η ΤΑΧΥΤΗΤΑ ΔΕΝ ΜΠΟΡΕΙ ΝΑ ΡΥΘΜΙΣΤΕΙ (PUMP CONTROL TYPE = 0)
Αυτή η λειτουργία πρέπει να χρησιμοποιείται σε εξαιρετικές περιπτώσεις όπου θέλετε να χρησιμοποιήσετε έναν συμβατικό κυκλοφορητή UPS στο λέβητα.

ΔΙΑΜΟΡΦΩΣΕΙΣ ΠΟΥ ΣΥΝΙΣΤΩΝΤΑΙ ΑΠΟ ΤΟΝ ΚΑΤΑΣΚΕΥΑΣΤΗ

	ΑΙΣΘΗΤΗΡΑΣ ΕΞΩΤΕΡΙΚΗΣ ΘΕΡΜΟΚΡΑΣΙΑΣ (ΝΑΙ ΘΕΡΜΟΡΥΘΜΙΣΗΣ)	ΑΙΣΘΗΤΗΡΑΣ ΕΞΩΤΕΡΙΚΗΣ ΘΕΡΜΟΚΡΑΣΙΑΣ (ΟΧΙ ΘΕΡΜΟΡΥΘΜΙΣΗ)
ΧΑΜΗΛΗ ΘΕΡΜΟΚΡΑΣΙΑ (δάπεδο)	ΔΤ σταθερή (5 ≤ PUMP CONTROL TYPE ≤ 7)	ΑΝΑΛΟΓΙΚΟ (PUMP CONTROL TYPEΣ = 85)
ΥΨΗΛΗ ΘΕΡΜΟΚΡΑΣΙΑ (σώματα χωρίς θερμοστατικές βαλβίδες)	ΔΤ σταθερή (15 ≤ PUMP CONTROL TYPE ≤ 20)	ΑΝΑΛΟΓΙΚΟ (PUMP CONTROL TYPE = 85)
ΥΨΗΛΗ ΘΕΡΜΟΚΡΑΣΙΑ (σώματα με θερμοστατικές βαλβίδες)	ΔΤ σταθερή (15 ≤ PUMP CONTROL TYPE ≤ 20)	ΑΝΑΛΟΓΙΚΟ (PUMP CONTROL TYPE = 60)

3.12 Χειροκίνητη επαναφορά του λέβητα

Ο κυκλοφορητής έχει λειτουργία ηλεκτρονικής επαναφοράς, ωστόσο αν απαιτείται χειροκίνητη επαναφορά, ακολουθήστε τα εξής βήματα:

- χρησιμοποιήστε ένα κατσαβίδι Phillips, κατά προτίμηση Phillips αρ. 2
- Τοποθετήστε το κατσαβίδι μέσα στην οπή μέχρι να έρθει σε επαφή με τη βίδα επαναφοράς, στη συνέχεια πιέστε (βασικά η βίδα πρέπει να μπαίνει περίπου 2 mm) και γυρίστε την αριστερόστροφα.

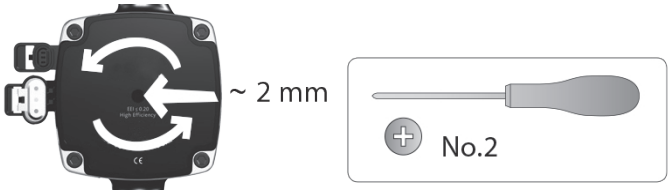

3.13 Αφαίρεση του περιβλήματος

Για να έχετε πρόσβαση στα εσωτερικά στοιχεία, αφαιρέστε το περίβλημα όπως υποδεικνύεται παρακάτω:

- Βρείτε και ξεβιδώστε τις 2 βίδες (**A - εικ. 11**) που στερεώνουν το περίβλημα στον λέβητα με τα δύο κλιπ στερέωσης (**C - εικ. 11**), αποσυνδέστε το κάτω μέρος του περιβλήματος
- ανασηκώστε το περίβλημα προς τα επάνω για να το απελευθερώσετε από τις επάνω γλωττίδες (**B - εικ. 11**), και, στη συνέχεια, αφαιρέστε το.

ΠΡΟΕΙΔΟΠΟΙΗΣΗ

⚠ Εάν αφαιρέσετε τα πλαϊνά καπάκια, τοποθετήστε τα ξανά στην αρχική τους θέση, με αναφορά στις αυτοκόλλητες ετικέτες στα τοιχώματά τους.

⚠ Εάν ο μπροστινός πίνακας είναι κατεστραμμένος, πρέπει να αντικατασταθεί.

⚠ Τα ηχοαπορροφητικά πάνελ μέσα στο μπροστινό και το πλευρικό τοίχωμα εξασφαλίζουν την αεροστεγή σφράγιση για τον αγωγό παροχής αέρα στο περιβάλλον εγκατάστασης.

⚠ Επομένως, μετά από τις εργασίες αποσυναρμολόγησης, είναι ΣΗΜΑΝΤΙΚΟ να επανατοποθετούν σωστά τα εξαρτήματα προκειμένου να εξασφαλιστεί η αποτελεσματική στεγανοποίηση του λέβητα.

3.14 Εξαγωγή καυσαερίων και αναρρόφηση αέρα καύσης (Εικ. 12)

Για την εκκένωση των προϊόντων καύσης, ανατρέξτε στο πρότυπο UNI 7129-7131. Επίσης, θα πρέπει πάντοτε να τηρείτε τους τοπικούς κανονισμούς της Πυροσβεστικής, της Εταιρείας Αερίου και άλλες δημοτικές διατάξεις. Η εκκένωση των προϊόντων καύσης διεξάγεται από έναν φυγοκεντρικό ανεμιστήρα και ο πίνακας ελέγχου παρακολουθεί συνεχώς ότι λειτουργεί σωστά. Είναι σημαντικό για την εκκένωση των καυσαερίων και την προσαγωγή του αέρα καύσης του λέβητα να χρησιμοποιούνται μόνο γνήσιοι αγωγοί (εκτός C6) και η σύνδεση να γίνεται σωστά όπως υποδεικνύεται στις οδηγίες που παρέχονται με τα εξαρτήματα καυσαερίων.
Σε έναν μόνο καπναγωγό μπορείτε να συνδέσετε περισσότερες συσκευές με την προϋπόθεση ότι κάθε συσκευή είναι τύπου με συμπύκνωση.
Ο λέβητας είναι συσκευή τύπου C (με αεροστεγές θάλαμο) και συνεπώς πρέπει να έχει ασφαλή σύνδεση με τον καπναγωγό και τον αγωγό αναρρόφησης αέρα καύσης. Και τα δύο μεταφέρουν το περιεχόμενό τους εξωτερικά και είναι απαραίτητα για τη λειτουργία της συσκευής.
Οι τύποι διαθέσιμων τερματικών που διατίθενται μπορεί να είναι ομοαξονικά ή διαχωρισμένα.

Πίνακας με τα μήκη των αγωγών εισαγωγής/εκκένωσης

	Μέγιστο μήκος σε ευθεία			Απώλειες φορτίου	
	25 KIS	30 KIS	35 KIS	Καμπύλη 45°	Καμπύλη 90°
Αγωγός καυσαερίων Ø 80 mm (εγκατάσταση "εξαναγκασμένη ανοιχτή") (τύπου B23P-B53P)	110 m	65m	65m	1 m	1,5 m
Ομοαξονικός αγωγός Ø 60-100 mm (οριζόντιος)	10 m	6 m	6 m	1,3 m	1,6 m
Ομοαξονικός αγωγός Ø 60-100 mm (κάθετος)	11 m	7 m	7 m	1,3 m	1,6 m
Ομοαξονικός αγωγός Ø 80-125 mm	25 m	15 m	15 m	1 m	1,5 m
Διπλοί αγωγοί Ø 80 mm	60+60 m	33+33 m	35+35 m	1 m	1,5 m

⚠ Το ευθύγραμμο μήκος περιλαμβάνει την πρώτη καμπύλη (σύνδεση στο λέβητα), τους ακροδέκτες και τους συνδέσμους. Εξαίρεση γίνεται για τον κάθετο ομοαξονικό σωλήνα Ø 60-100 mm, του οποίου το μήκος σε ευθεία αποκλείει τις καμπύλες.

⚠ Ο λέβητας παρέχεται χωρίς το κιτ απαγωγής καυσαερίων/αναρρόφησης αέρα, καθώς μπορούν να χρησιμοποιηθούν τα εξαρτήματα για συσκευές συμπύκνωσης που ταιριάζουν καλύτερα στα χαρακτηριστικά εγκατάστασης (βλ. Κατάλογο).

⚠ Τα μέγιστα μήκη των σωλήνων αναφέρονται στα εξαρτήματα καυσαερίων που είναι διαθέσιμα στον κατάλογο.

⚠ Είναι υποχρεωτική η χρήση ειδικών αγωγών.

⚠ Οι μη μονωμένοι αγωγοί εκκένωσης είναι πιθανές πηγές κινδύνου.

⚠ Η χρήση ενός αγωγού με μεγαλύτερο μήκος προκαλεί απώλεια ισχύος του λέβητα.

⚠ Φροντίστε ο αγωγός εκκένωσης καπνού να έχει κλίση 3° προς το λέβητα.

⚠ Οι αγωγοί εξαγωγής μπορούν να είναι γυρισμένοι στην κατεύθυνση που ταιριάζει περισσότερο στις απαιτήσεις εγκατάστασης.

⚠ Όπως προβλέπεται από την ισχύουσα νομοθεσία, ο λέβητας έχει σχεδιαστεί για να εισάγει και να αποβάλλει τα συμπύκνωμα καυσαερίων ή/και το συμπύκνωμα μετεωρικών υδάτων που προέρχεται από το σύστημα εκκένωσης καυσαερίων χρησιμοποιώντας το δικό του σιφόνι.

⚠ Εάν είναι εγκατεστημένη μια αντλία επαναπροώθησης συμπυκνωμάτων, ελέγξτε τα τεχνικά δεδομένα (που παρέχονται από τον κατασκευαστή) σχετικά με την έξοδο, για να βεβαιωθείτε ότι λειτουργεί σωστά.

Εγκατάσταση "αναγκαστικού ανοίγματος" (B23P-B53P) (Εικ. 13)
Σε αυτή τη διαμόρφωση, ο λέβητας συνδέεται με το σωλήνα εκκένωσης καυσαερίων ø 80 mm μέσω προσαρμογέα.
Τοποθετήστε τον προσαρμογέα έτσι ώστε ο σωλήνας Ø 60 να φτάσει πλήρως στον πυργίσκο καυσαερίων του λέβητα.
- Μόλις τοποθετηθεί, βεβαιωθείτε ότι οι 4 εγκοπές **(A)** στη φλάντζα συνδέονται με την αυλάκωση **(B)** στη Ø 100 του προσαρμογέα.
- Σφίξτε πλήρως τις βίδες **(C)** που σφίγγουν τους δύο ακροδέκτες ασφάλισης της φλάντζας έτσι ώστε να συγκρατείται ο ίδιος ο προσαρμογέας.

Ομοαξονικοί αγωγοί (ø 60-100 mm) (Εικ. 14)
- Τοποθετήστε την καμπύλη έτσι ώστε ο σωλήνας Ø 60 να φτάνει πλήρως επάνω στον πυργίσκο καυσαερίων του λέβητα.
- Μόλις τοποθετηθεί, βεβαιωθείτε ότι οι 4 εγκοπές **(A)** στη φλάντζα συνδέονται με την αυλάκωση **(B)** στη Ø 100 της καμπύλης.
- Σφίξτε πλήρως τις βίδες **(C)** που σφίγγουν τους δύο ακροδέκτες ασφάλισης της φλάντζας έτσι ώστε να συγκρατείται ο ίδιος ο προσαρμογέας.

Διαχωρισμένοι αγωγοί (ø 80 mm) (Εικ. 15)
Ο σωλήνας αναρρόφησης αέρα καύσης πρέπει να επιλεγεί από τις δύο εισόδους, αφαιρέστε την τάπα κλεισίματος που στερεώνεται με τις βίδες και στερεώστε τον ειδικό εκτροπέα αέρα.
- Τοποθετήστε τον προσαρμογέα στον αγωγό καυσαερίων έτσι ώστε ο σωλήνας Ø 60 να φτάνει εντελώς επάνω στον πυργίσκο καυσαερίων του λέβητα.
- Μόλις τοποθετηθεί, βεβαιωθείτε ότι οι 4 εγκοπές **(A)** στη φλάντζα συνδέονται με την αυλάκωση **(B)** στη Ø 100 του προσαρμογέα.
- Σφίξτε πλήρως τις βίδες **(C)** που σφίγγουν τους δύο ακροδέκτες ασφάλισης της φλάντζας έτσι ώστε να συγκρατείται ο ίδιος ο προσαρμογέας.

Εάν χρησιμοποιείται το κιτ διαχωρισμού Ø 60-100 έως Ø 80-80 αντί για το σύστημα διπλού αγωγού, υπάρχει απώλεια στα μέγιστα μήκη όπως φαίνεται στον πίνακα (εικ. 15a).
Τοποθετήστε τον διαχωριστή έτσι ώστε ο σωλήνας Ø 60 να φτάνει πλήρως επάνω στον πυργίσκο καυσαερίων του λέβητα.
Μόλις τοποθετηθεί, βεβαιωθείτε ότι οι 4 εγκοπές **(A)** στη φλάντζα συνδέονται με την αυλάκωση **(B)** στο Ø 100 του διαχωριστή.
Σφίξτε πλήρως τις βίδες **(C)** που σφίγγουν τους δύο ακροδέκτες ασφάλισης της φλάντζας έτσι ώστε να συγκρατείται ο ίδιος ο προσαρμογέας.

	Ø50	Ø60	Ø80
Απώλεια μήκους (m)	0.5	1.2	5,5 για το σωλήνα καπναερίων 7,5 για τον σωλήνα αέρα

Ομοαξονικοί αγωγοί (ø 80-125 mm) (Εικ. 16)
- Τοποθετήστε το κατακόρυφο προσάρτημα του προσαρμογέα με τρόπο ώστε ο σωλήνας Ø 60 να φτάνει εντελώς επάνω στον πυργίσκο καυσαερίων του λέβητα.
- Μόλις τοποθετηθεί, βεβαιωθείτε ότι οι 4 εγκοπές **(A)** στη φλάντζα συνδέονται με την αυλάκωση **(B)** στη Ø 100 του προσαρμογέα.
- Σφίξτε πλήρως τις βίδες **(C)** που σφίγγουν τους δύο ακροδέκτες ασφάλισης της φλάντζας έτσι ώστε να συγκρατείται ο ίδιος ο προσαρμογέας.
- Στη συνέχεια τοποθετήστε το κιτ προσαρμογέα Ø 80-125 στο κάθετο εξάρτημα.

Διπλοί αγωγοί με Ø 80 σωληνώσεις Ø50 - Ø60 - Ø80) (Εικ. 17)
Με βάση τα χαρακτηριστικά του λέβητα, ένας σωλήνας εξάτμισης καυσαερίων Ø 80 μπορεί να συνδεθεί στις σειρές σωληνώσεων Ø50 - Ø60 - Ø80.

⚠ Για τον σωλήνα, σας συμβουλεύουμε να κάνετε έναν υπολογισμό του έργου για να τηρήσετε τους ισχύοντες κανονισμούς.

Στον πίνακα αναγράφονται οι διάφορες βασικές επιτρεπόμενες διαμορφώσεις.

Πίνακας διαμόρφωσης τυπικών αγωγών (*)

Εισαγωγή αέρα	1 Καμπύλη 90° Ø 80
	4,5 m σωλήνας Ø 80
Εξαγωγή καπναερίων	1 Καμπύλη 90° Ø 80
	4,5 m σωλήνας Ø 80
	Μείωση από Ø80 σε Ø50 από Ø80 σε Ø60
	Καμπύλη βάσης απαγωγής 90°, Ø50 ή Ø60 ή Ø80
	Για τα μήκη του αγωγού δείτε τον πίνακα

(*) Χρησιμοποιήστε εξαρτήματα συστήματος καυσαερίων από πλαστικό (PP) για λέβητες συμπύκνωσης: Ø50 και Ø80 κατηγορίας H1 και Ø60 κατηγορίας P1.

Οι λέβητες είναι εργοστασιακά ρυθμισμένοι ως εξής:
25 KIS: 6.200 σ.α.λ. σε λειτουργία θέρμανσης και 7.600 σ.α.λ. σε λειτουργία ζεστού νερού οικιακής χρήσης και το μέγιστο εφικτό μήκος είναι 5m για τον σωλήνα Ø 50, 18m για σωλήνα Ø 60 και 98m για το σωλήνα Ø 80.
30 KIS: 5.800 σ.α.λ. σε λειτουργία θέρμανσης και 6.900 σ.α.λ. σε λειτουργία ζεστού νερού οικιακής χρήσης και το μέγιστο μήκος που μπορεί να επιτευχθεί είναι 2m για τα Ø50, 11m για τον σωλήνα Ø60 και 53m για τον σωλήνα Ø80.
35 KIS: 6.900 σ.α.λ. σε λειτουργία θέρμανσης και 7.800 σ.α.λ. σε λειτουργία ζεστού νερού οικιακής χρήσης και το μέγιστο μήκος που μπορεί να επιτευχθεί είναι 2m για το σωλήνα Ø50, 11m για σωλήνα Ø60 και 57m για σωλήνα Ø80.

Εάν απαιτούνται μεγαλύτερα μήκη, αντισταθμίστε την πτώση πίεσης με αύξηση των σ.α.λ. του ανεμιστήρα, όπως φαίνεται στον πίνακα ρυθμίσεων, για να παράσχετε την ονομαστική θερμική ισχύ.

⚠ Η ελάχιστη βαθμονόμηση δεν πρέπει να τροποποιείται.

Πίνακας ρυθμίσεων

	Περιστροφές ανεμιστήρα (r.p.m.)		Αγωγοί σωληνώσεων Μέγιστο μήκος [m]			ΔP στην έξοδο του λέβητα
	Θέρμανση	ZNX	Ø 50	Ø 60	Ø 80	Pa
25 KIS	6.200	7.600	5	18	98	174
	6.300	7.700	7 (*)	23 (*)	125 (*)	213
	6.400	7.800	9 (*)	28 (*)	153 (*)	253
	6.500	7.900	11 (*)	33 (*)	181 (*)	292
	6.600	8.000	13 (*)	38 (*)	208 (*)	332
	6.700	8.100	15 (*)	43 (*)	236 (*)	371
	6.800	8.200	17 (*)	48 (*)	263 (*)	410
	6.900	8.300	19 (*)	53 (*)	291 (*)	450
	7.000	8.400	22 (*)	58 (*)	319 (*)	489
	7.100	8.500	24 (*)	63 (*)	346 (*)	528
30 KIS	5.800	6.900	2	11	53	150
	5.900	7.000	4	15	73	189
	6.000	7.100	5 (*)	19 (*)	93 (*)	229
	6.100	7.200	7 (*)	24 (*)	113 (*)	268
	6.200	7.300	9 (*)	28 (*)	133 (*)	308
	6.300	7.400	10 (*)	32 (*)	153 (*)	347
	6.400	7.500	12 (*)	36 (*)	173 (*)	386
	6.500	7.600	14 (*)	40 (*)	193 (*)	426
	6.600	7.700	16 (*)	44 (*)	214 (*)	465
	6.700	7.800	17 (*)	49 (*)	234 (*)	504
35 KIS	6.900	7.800	2	11	57	190
	7.000	7.900	3 (*)	15 (*)	75 (*)	229
	7.100	8.000	4 (*)	19 (*)	93 (*)	269
	7.200	8.100	6 (*)	22 (*)	112 (*)	308
	7.300	8.200	7 (*)	26 (*)	130 (*)	348
	7.400	8.300	9 (*)	30 (*)	148 (*)	387
	7.500	8.400	10 (*)	33 (*)	166 (*)	426
	7.600	8.500	12 (*)	37 (*)	184 (*)	466
	7.700	8.600	13 (*)	40 (*)	202 (*)	505
	7.800	8.700	15 (*)	44 (*)	220 (*)	544

(*) Μέγιστο μήκος που μπορεί να εγκατασταθεί ΜΟΝΟ με αγωγούς εκκένωσης κατηγορίας H1.

Οι διαμορφώσεις Ø50 ή Ø60 ή Ø80 περιέχουν δεδομένα εργαστηριακών δοκιμών. Σε περίπτωση εγκαταστάσεων που διαφέρουν από τις ενδείξεις στους πίνακες "τυποποιημένες διαμορφώσεις" και "προσαρμογές", ανατρέξτε στα αντίστοιχα γραμμικά μήκη παρακάτω.

⚠ Σε κάθε περίπτωση εξασφαλίζονται τα μέγιστα μήκη που δηλώνονται στο βιβλιαράκι και είναι πολύ σημαντικό να μην υπερβαίνονται.

ΕΞΑΡΤΗΜΑ Ø 50	Ισοδύναμο γραμμικό σε μέτρα Ø80 (m)
Καμπύλη 45° Ø 50	12.3
Καμπύλη 90° Ø 50	19.6
Προέκταση 0,5m Ø 50	6.1
Προέκταση 1,0m Ø 50	13.5
Προέκταση 2,0m Ø 50	29.5

ΕΞΑΡΤΗΜΑ Ø 60	Ισοδύναμο γραμμικό σε μέτρα Ø80 (m)
Καμπύλη 45° Ø 60	5
Καμπύλη 90° Ø 60	8
Προέκταση 0,5m Ø 60	2.5
Προέκταση 1,0m Ø 60	5.5
Προέκταση 2,0m Ø 60	12

3.15 Εγκατάσταση σε κοινούς καπναγωγούς με θετική πίεση

Ο κοινός αγωγός καυσαερίων είναι ένα σύστημα εκκένωσης καυσαερίων κατάλληλο για τη συλλογή και την αποβολή των προϊόντων καύσης περισσότερων συσκευών που είναι εγκατεστημένες σε περισσότερους ορόφους των κτηρίων.
Ο κοινός αγωγός καυσαερίων υπό πίεση μπορεί να χρησιμοποιηθεί μόνο σε συσκευές συμπύκνωσης τύπου C. Συνεπώς απαγορεύεται η διαμόρφωση B53P/B23P. Η εγκατάσταση λέβητων σε κοινό αγωγό καυσαερίων υπό πίεση επιτρέπεται αποκλειστικά σε G20.
Η διαστασιολόγηση του λέβητα επιτρέπει τη σωστή λειτουργία έως το σημείο όπου η μέγιστη εσωτερική πίεση του αγωγού καυσαερίων δεν υπερβαίνει την τιμή 25 Pa. Ελέγξτε ότι η ταχύτητα του ανεμιστήρα αντιστοιχεί σε αυτό που φαίνεται στον πίνακα "τεχνικά δεδομένα".
Βεβαιωθείτε ότι οι αγωγοί αναρρόφησης αέρα και εξαγωγής των προϊόντων καύσης είναι στεγανοί.

ΠΡΟΕΙΔΟΠΟΙΗΣΕΙΣ:

⚠ Οι συσκευές που συνδέονται σε έναν κοινό καπναγωγό πρέπει όλες να είναι ίδιου τύπου και να έχουν ισοδύναμα χαρακτηριστικά καύσης.

⚠ Ο αριθμός συσκευών που μπορούν να συνδεθούν σε έναν κοινό καπναγωγό υπό θετική πίεση προσδιορίζεται από τον κατασκευαστή του.

Ο λέβητας είναι σχεδιασμένος ώστε να συνδέεται με έναν κοινό καπναγωγό του οποίου το μέγεθος επιτρέπει να λειτουργεί σε συνθήκες όπου η στατική πίεση του κοινού καπναγωγού μπορεί να υπερβεί τη στατική πίεση του κοινού αεραγωγού των 25 Pa, στην κατάσταση κατά την οποία οι λέβητες n-1 λειτουργούν με τη μέγιστη ονομαστική θερμική ισχύ και 1 λέβητας με την ελάχιστη θερμική παροχή που επιτρέπεται από τα χειριστήρια.

⚠ Η ελάχιστη επιτρεπόμενη διαφορά πίεσης μεταξύ της εξόδου καυσαερίων και της εισόδου αέρα καύσης είναι -200 Pa συμπεριλαμβανομένων των - 100 Pa της πίεσης του αέρα).
Και για τους δύο τύπους καυσαερίων υπάρχουν διαθέσιμα και άλλα εξαρτήματα (καμπύλες, προεκτάσεις, τερματικά κ.λπ.) που καθιστούν εφικτές τις διαμορφώσεις εκκένωσης καυσαερίων που προβλέπονται στο φυλλάδιο του λέβητα.

⚠ Οι αγωγοί πρέπει να τοποθετούνται κατά τρόπο ώστε να αποφεύγεται η συσσώρευση συμπυκνωμάτων, πράγμα που θα εμπόδιζε τη σωστή εκκένωση των προϊόντων καύσης.

⚠ Πρέπει να υπάρχει μια πινακίδα στοιχείων στο σημείο σύνδεσης με τον κοινό καπναγωγό. Η πινακίδα πρέπει να περιλαμβάνει τουλάχιστον τις ακόλουθες πληροφορίες:
- ο κοινός καπναγωγός έχει μέγεθος κατάλληλο για λέβητες τύπου C(10)
- τη μέγιστη επιτρεπόμενη παροχή προϊόντων καύσης σε kg/h
- τις διαστάσεις της σύνδεσης με τους κοινούς αγωγούς
- προειδοποίηση σχετικά με τα ανοίγματα για την έξοδο αέρα και την είσοδο των προϊόντων καύσης της κοινής καπνοδόχου υπό πίεση, αυτά τα ανοίγματα πρέπει να είναι κλειστά και η στεγανότητα τους να ελέγχεται όταν αποσυνδέεται ο λέβητας
- το όνομα του κατασκευαστή της κοινής καπνοδόχου ή το σύμβολο αναγνώρισης του.

⚠ Ανατρέξτε στους ισχύοντες κανονισμούς για την εκκένωση των προϊόντων καύσης και στους τοπικούς κανονισμούς.

⚠ Ο καπναγωγός πρέπει να επιλέγεται κατάλληλα και σύμφωνα με τις ακόλουθες παραμέτρους.

	Μέγιστο μήκος	Ελάχιστο μήκος	UM
ø 60-100	4,5	0,5	m
ø 80	4,5	0,5	m
ø 80/125	4,5	0,5	m

⚠ Το τερματικό του κοινού καπναγωγού πρέπει να δημιουργεί ελκυσμό.

⚠ Πριν από οποιαδήποτε επέμβαση διακόψτε την παροχή ρεύματος στη συσκευή.

⚠ Πριν από την τοποθέτηση, λιπάνετε τις τσιμούχες με μη διαβρωτικό λιπαντικό.

⚠ Ο καπναγωγός πρέπει να έχει κλίση, στην περίπτωση οριζόντιου αγωγού, κατά 3° προς τον λέβητα.

⚠ Ο αριθμός και τα χαρακτηριστικά των συσκευών που είναι συνδεδεμένες με τον καπναγωγό πρέπει να προσαρμοστεί στα πραγματικά χαρακτηριστικά του ίδιου του καπναγωγού.

⚠ Το συμπύκνωμα μπορεί να ρέει στο εσωτερικό του λέβητα.

⚠ Η μέγιστη επιτρεπόμενη τιμή της επανακυκλοφορίας σε συνθήκες των προϊόντων καύσης και της εξόδου αέρα ενός συλλογικού καπναγωγού δεν μπορεί να υπερβαίνεται όταν n-1 λέβητες λειτουργούν στη μέγιστη ονομαστική θερμική παροχή λέβητα και 1 λέβητας με την ελάχιστη επιτρεπόμενη θερμική παροχή από τους ελέγχους.

⚠ Η μέγιστη επιτρεπόμενη διαφορά πίεσης (25 Pa) μεταξύ της εισόδου ανέμου είναι 10%.

⚠ Ο κοινός καπναγωγός πρέπει να είναι κατάλληλος για υψηλή πίεση τουλάχιστον 200 Pa.

⚠ Ο κοινός καπναγωγός δεν πρέπει να είναι εφοδιασμένος με διάταξη διακοπής ελκυσμού - αντιανεμική.
Σε αυτό το σημείο μπορείτε να εγκαταστήσετε τις καμπύλες και τις επεκτάσεις, διατίθεται ως αξεσουάρ, ανάλογα με τον τύπο της εγκατάστασης που θέλετε. Τα μέγιστα επιτρεπόμενα μήκη του καπναγωγού και του αγωγού εισαγωγής αέρα που φαίνονται στο φυλλάδιο οδηγιών της συσκευής αναφοράς (εικ. 18a-18b).

Με την εγκατάσταση C(10), σε κάθε περίπτωση αναφέρετε τον αριθμό των στροφών του ανεμιστήρα (rpm) στην ετικέτα που βρίσκεται δίπλα στην πινακίδα τύπου.

3.16 Πλήρωση του συστήματος θέρμανσης και απομάκρυνση του αέρα

Σημείωση: Όταν ο αέρας απομακρύνεται από το λέβητα χρησιμοποιώντας τη στρόφιγγα εξαέρωσης **(A - εικ. 19)** πραγματοποιείται η πλήρωση του σιφωνίου ("3.19 Σιφώνιο συμπυκνωμάτων"); βεβαιωθείτε ότι η στάθμη δεν υπερβαίνει την στάθμη που φαίνεται στο σχήμα, κλείνοντας, εάν είναι απαραίτητο, τη βάνα εξαέρωσης **(A - εικ. 19)**.

Σημείωση: η πρώτη διαδικασία πλήρωσης πρέπει να πραγματοποιηθεί περιστρέφοντας τη βάνα πλήρωσης **(B - εικ. 19)** με τον λέβητα κλειστό (OFF).

Σημείωση: κάθε φορά που ενεργοποιείται ο λέβητας, εκτελείται ο **κύκλος αυτόματου εξαερισμού**.

Σημείωση: η παρουσία συναγερμού νερού (40, 41 ή 42) δεν επιτρέπει την εκτέλεση του κύκλου εξαερισμού. Η παρουσία αιτήματος ζεστού νερού χρήσης κατά τη διάρκεια του κύκλου εξαερισμού διακόπτει τον κύκλο εξαερισμού.

Μόλις ολοκληρωθούν οι υδραυλικές συνδέσεις, γεμίστε το σύστημα θέρμανσης ως εξής:
- Ρυθμίστε το λέβητα σε OFF πατώντας το κουμπί 1

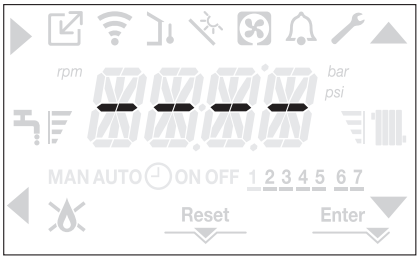

- Ανοίξτε αργά τη βάνα απαέρωσης **(A - εικ. 19)** και τη βάνα πλήρωσης του συστήματος **(B - εικ. 19)**

- Μετά από περίπου 1 λεπτό, κλείστε τη βάνα απαέρωσης **(A - εικ. 19)**
- Περιμένετε να αυξηθεί η πίεση: ελέγξτε ότι φτάνει το 1-1,5 bar. Ξανακλείστε τη βάνα πλήρωσης **(B - εικ. 19)**.

Σημείωση: Εάν η πίεση του δικτύου είναι μικρότερη από 1 bar, διατηρήστε ανοιχτή τη βάνα πλήρωσης του συστήματος **(B - εικ. 19)** κατά τη διάρκεια του κύκλου εξαερισμού και κλείστε την μόλις ολοκληρωθεί.

- Για να ξεκινήσετε τον κύκλο εξαέρωσης διακόψτε την παροχή ρεύματος για μερικά δευτερόλεπτα. Συνδέστε ξανά την παροχή ρεύματος και αφήστε το λέβητα σβηστό (OFF). Βεβαιωθείτε ότι η βάνα αερίου είναι κλειστή.
- Στο τέλος του κύκλου, αν πέσει η πίεση του κυκλώματος, ανοίξτε ξανά τη βάνα πλήρωσης **(B - εικ. 19)** για να επαναφέρετε την πίεση στα συνιστώμενα επίπεδα (1-1,5 bar)

Ο λέβητας είναι έτοιμος μετά τον κύκλο εξαέρωσης
- Αφαιρέστε τον αέρα από το οικιακό σύστημα (καλοριφέρ, πολλαπλές ζώνης κ.λπ.) χρησιμοποιώντας τις βαλβίδες εξαέρωσης.
- Επαληθεύστε και πάλι ότι η πίεση του συστήματος είναι σωστή (ιδανικά 1-1,5 bar) και αποκαταστήστε τα επίπεδα εάν είναι απαραίτητο.
- Αν παρατηρείται αέρας κατά τη λειτουργία, επαναλάβετε τον κύκλο εξαερισμού.
- Μόλις ολοκληρωθούν οι εργασίες, ανοίξτε τη βάνα αερίου και ανάψτε τον λέβητα.

Σε αυτό το σημείο είναι δυνατή η διεξαγωγή οποιουδήποτε αιτήματος θέρμανσης.

3.17 Αποστράγγιση του συστήματος θέρμανσης

Πριν την αποστράγγιση, ρυθμίστε το λέβητα στη θέση OFF και κλείστε την παροχή ηλεκτρικού ρεύματος, ρυθμίζοντας τον κεντρικό διακόπτη του συστήματος στη θέση "off".
- Κλείστε τις βάνες του συστήματος θέρμανσης (εάν υπάρχουν).
- Ανοίξτε αργά τη βάνα απαέρωσης **(A - εικ. 19)**
- Συνδέστε έναν σωλήνα στη βαλβίδα εκκένωσης του συστήματος **(C - εικ. 19)**, στη συνέχεια χαλαρώστε την χειροκίνητα για να αφήσετε το νερό να τρέξει προς τα έξω.
- Αφού ολοκληρωθούν οι εργασίες, αφαιρέστε το σωλήνα από τη βαλβίδα εκκένωσης του συστήματος και κλείστε την εκκένωση του συστήματος **(C - εικ. 19)** και τις βάνες απαέρωσης **(A - εικ. 19)** ξανά.

3.18 Εκκένωση του κυκλώματος ζεστού νερού οικιακής χρήσης

Κάθε φορά που υπάρχει κίνδυνος παγετού, το σύστημα ζεστού νερού οικιακής χρήσης πρέπει να αδειάζει με τον ακόλουθο τρόπο:
- Κλείστε τον γενικό κρουνό του δικτύου υδροδότησης
- Ανοίξτε όλους τους κρουνούς κρύου και ζεστού νερού
- Αδειάστε τα πιο χαμηλά σημεία.

3.19 Σιφώνιο συμπυκνωμάτων

Την πρώτη φορά που ανάβει ο λέβητας,**το σιφόνι για τη συλλογή συμπυκνώματος είναι άδειο**.
Όταν απομακρύνετε τον αέρα από τον λέβητα το σιφόνι γεμίζει.
- Ανοίξτε αργά τη βάνα απαέρωσης **(A - εικ. 19)** και αφήστε την ανοιχτή έως ότου η ποσότητα νερού που περιέχεται στο σιφόνι φτάσει στο τέλος.
- Κλείστε τη βάνα απαέρωσης **(A- εικ. 19)**
- Βεβαιωθείτε ότι δεν υπάρχουν διαρροές από τη ζώνη σύνδεσης της συσκευής SRD και ότι η συσκευή επιτρέπει τη σωστή εκκένωση του υγρού.
- Βεβαιωθείτε ότι η πίεση του συστήματος δεν έχει πέσει κάτω από 1 bar. Εάν είναι απαραίτητο, γεμίστε το σύστημα.

Επαναλάβετε αυτή τη λειτουργία κατά τη διάρκεια των εργασιών συντήρησης.
ΒΕΒΑΙΩΘΕΙΤΕ ΟΤΙ ΤΟ ΔΟΧΕΙΟ ΑΠΟΣΤΡΑΓΓΙΣΗΣ ΣΥΜΠΥΚΝΩΜΑΤΩΝ ΠΕΡΙΕΧΕΙ ΝΕΡΟ, ΑΝ ΔΕΝ ΕΧΕΙ ΓΕΜΙΣΕΙ ΠΡΟΧΩΡΗΣΤΕ ΟΠΩΣ ΠΕΡΙΓΡΑΦΕΤΑΙ ΠΑΡΑΠΑΝΩ.

3.20 Πίνακας χειριστηρίων

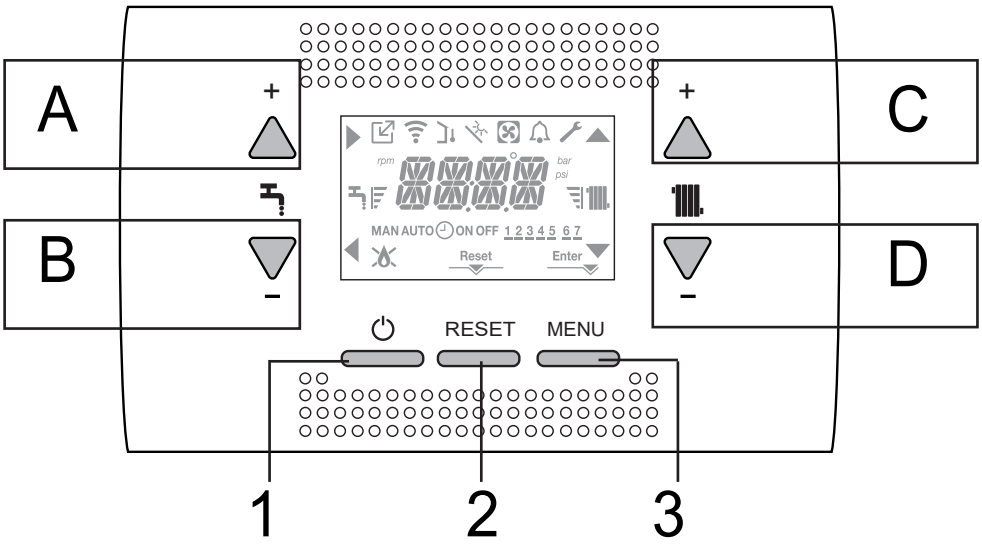

A	Χρησιμοποιείται κανονικά για την αύξηση της θερμοκρασίας ζεστού νερού χρήσης, όταν το βέλος ▶ είναι αναμμένο επιβεβαιώνει τη λειτουργία
B	Χρησιμοποιείται κανονικά για την αύξηση της θερμοκρασίας ζεστού νερού χρήσης, όταν το βέλος ◀ είναι αναμμένο επιβεβαιώνει τη λειτουργία
A+B	Πρόσβαση στις λειτουργίες άνεσης ζεστού νερού οικιακής χρήσης (βλέπε παράγραφο "4.13 Λειτουργία άνεσης ζεστού νερού οικιακής χρήσης")
C	Χρησιμοποιείται συνήθως για την αύξηση της θερμοκρασίας του νερού θέρμανσης, όταν το βέλος ▲ μπορείτε να μετακινηθείτε μέσα στο μενού ρυθμίσεων
D	Χρησιμοποιείται συνήθως για τη μείωση της θερμοκρασίας του νερού θέρμανσης, όταν το βέλος ▼ μπορείτε να μετακινηθείτε μέσα στο μενού ρυθμίσεων
C+D	Όταν είναι ενεργοποιημένος ο χρονικός προγραμματισμός, μπορείτε να περάσετε από το αυτόματο πρόγραμμα στο χειροκίνητο
A+C	Πρόσβαση στο μενού για τη ρύθμιση του ρολογιού (βλέπε παράγραφο "4.2 Προγραμματισμός του λέβητα")
B+D	Πρόσβαση στο μενού προγραμματισμού χρονοδιακόπτη (βλέπε παράγραφο "4.3 Λειτουργία προγραμματισμού χρονικής ζώνης (θερμοστάτης χώρου)"
1	Χρησιμοποιείται για να αλλάξει η κατάσταση λειτουργίας του λέβητα (ΕΠΕΝΕΡΓΟΠΟΙΗΜΕΝΟΣ, ΚΑΛΟΚΑΙΡΙ και ΧΕΙΜΩΝΑΣ)
2	Χρησιμοποιείται για την επαναφορά της κατάστασης συναγερμού ή για τη διακοπή του κύκλου εξαερισμού
3	Χρησιμοποιείται για πρόσβαση στα μενού INFO (ΠΛΗΡΟΦΟΡΙΕΣ) και SETTINGS (ΡΥΘΜΙΣΕΙΣ). Όταν το εικονίδιο εμφανίζεται Enter στην οθόνη, το κουμπί έχει τη λειτουργία ENTER (ΕΙΣΑΓΩΓΗ) και χρησιμοποιείται για να επιβεβαιώσει την τιμή που έχει οριστεί κατά τον προγραμματισμό μιας τεχνικής παραμέτρου
1+3	Κλειδώστε και ξεκλειδώστε τα κλειδιά
2+3	Όταν ο λέβητας είναι ρυθμισμένος σε OFF, χρησιμοποιείται για να ξεκινήσει η λειτουργία ανάλυσης καύσης (CO)

Δομή του ΜΕΝΟΥ του REC10

	Δείχνει την πίεση σε μια συσκευή OT
	Δείχνει την πίεση σε μια συσκευή WIFI
	Δείχνει την πίεση ενός αισθητηρίου εξωτερικής θερμοκρασίας
	Δείχνει την ενεργοποίηση ειδικών λειτουργιών ζεστού νερού οικιακής χρήσης ή την παρουσία ενός συστήματος διαχείρισης της ηλιακής θερμικής συστοιχίας
	Δείχνει τη σύνδεση σε αντλία θερμότητας (δεν χρησιμοποιείται σε αυτό το μοντέλο)
	Εικονίδιο που ανάβει όταν υπάρχει συναγερμός
	Εμφανίζεται όταν υπάρχει σφάλμα μαζί με το εικονίδιο  , εκτός από τους συναγερμούς φλόγας και νερού
	Δείχνει την παρουσία φλόγας, σε περίπτωση εμπλοκής φλόγας η εικόνα εμφανίζει 
Reset	Ενεργοποιείται όταν υπάρχουν συναγερμοί που απαιτούν χειροκίνητη επαναφορά από τον χειριστή.
Enter	Εμφανίζεται όταν υπάρχει αίτημα επιβεβαίωσης λειτουργίας
	Όταν το εικονίδιο είναι ενεργό, δείχνει ότι η λειτουργία "επιβεβαίωση" του κουμπιού A είναι ενεργή
	Όταν το εικονίδιο είναι ενεργό, δείχνει ότι η λειτουργία "πίσω/ακύρωση" του κουμπιού B είναι ενεργή
	Όταν το εικονίδιο είναι ενεργό, μπορείτε να περιηγηθείτε στο μενού ή να αυξήσετε την τιμή της επιλεγμένης παραμέτρου
	Όταν το εικονίδιο είναι ενεργό, μπορείτε να περιηγηθείτε στο μενού ή να μειώσετε την τιμή της επιλεγμένης παραμέτρου
	Το εικονίδιο ενεργοποιείται εάν η κεντρική θέρμανση είναι ενεργή, αναβοσβήνει εάν εκτελείται αίτημα θέρμανσης
	Το εικονίδιο ενεργοποιείται εάν το ζεστό νερό οικιακής χρήσης είναι ενεργό, αναβοσβήνει εάν εκτελείται αίτημα ζεστού νερού οικιακής χρήσης
	Δείχνουν το επιλεγμένο επίπεδο του σημείου ρύθμισης (ελάχιστη τιμή 1 εγκοπή, μέγιστη τιμή 4 εγκοπές)
1 2 3 4 5 6 7	Δείχνει τις ημέρες της εβδομάδας
AUTO ON	Όταν ενεργοποιείται η λειτουργία "χρονικός προγραμματισμός κεντρικής θέρμανσης", αυτό το εικονίδιο υποδηλώνει ότι η θέρμανση του συστήματος (κύρια ζώνη) βρίσκεται σε ΑΥΤΟΜΑΤΗ λειτουργία (η διαχείριση των αιτημάτων θέρμανσης ακολουθεί όλες τις ρυθμίσεις που έχουν γίνει με τον χρονοδιακόπτη). Εάν βρισκόμαστε εκτός της χρονικής ζώνης για την ενεργοποίηση της θέρμανσης, εμφανίζεται η ένδειξη AUTO OFF
MAN ON	Όταν ενεργοποιείται η λειτουργία "χρονικός προγραμματισμός κεντρικής θέρμανσης", αυτό το εικονίδιο υποδεικνύει ότι η θέρμανση του συστήματος (κύρια ζώνη) βρίσκεται σε ΜΗ ΑΥΤΟΜΑΤΗ λειτουργία (η διαχείριση των αιτημάτων θέρμανσης δεν ακολουθεί τις ρυθμίσεις του προγραμματισμού, αλλά είναι πάντοτε ενεργή)
MAN OFF	Αυτό το εικονίδιο υποδεικνύει πότε δεν ενεργοποιείται ο "χρονικός προγραμματισμός κεντρικής θέρμανσης"

Ο πίνακας χειρισμού από απόσταση εμφανίζει τις ρυθμίσεις του συστήματος και παρέχει πρόσβαση στις παραμέτρους.
Η οθόνη δείχνει κανονικά τη θερμοκρασία του αισθητηρίου προσαγωγής, εκτός εάν υπάρχει αίτημα ζεστού νερού χρήσης σε εξέλιξη, τότε εμφανίζεται η θερμοκρασία του αισθητηρίου ζεστού νερού οικιακής χρήσης. Αν δεν πιεστεί κανένα κουμπί εντός 10 δευτερολέπτων, εμφανίζεται η τρέχουσα ώρα (ο οπίσθιος φωτισμός δεν ανάβει).
Το ΜΕΝΟΥ διαμόρφωσης είναι οργανωμένο με δομή πολλαπλών επιπέδων. Έχει καθοριστεί ένα επίπεδο πρόσβασης για κάθε υπομενού: το επίπεδο USER (ΧΡΗΣΤΗΣ) είναι πάντα διαθέσιμο, το επίπεδο TECHNICAL (ΤΕΧΝΙΚΟ) προστατεύεται με κωδικό πρόσβασης.
Παρακάτω ακολουθεί μια περίληψη της δομής του ΜΕΝΟΥ ΡΥΘΜΙΣΕΙΣ.

Ορισμένες από τις πληροφορίες ενδέχεται να μην είναι διαθέσιμες, ανάλογα με το επίπεδο πρόσβασης, την κατάσταση του μηχανήματος ή τη διαμόρφωση του συστήματος.

ΡΥΘΜΙΣΕΙΣ ΤΗΣ ΔΟΜΗΣ ΤΟΥ ΜΕΝΟΥ

Παρακάτω αναφέρεται μια λίστα με τις παραμέτρους που μπορούν να προγραμματιστούν. αν η πλακέτα προσαρμογής δεν υποστηρίζει τη σχετική λειτουργία, ο πίνακας εμφανίζει ένα μήνυμα σφάλματος:

Μενού	Παράμετρος	Τιμή	Επίπεδο κωδικού πρόσβασης	Τιμή ρυθμισμένη από το εργοστάσιο	Εξατομικευμένες τιμές
SETTINGS					
	TIME		ΧΡΗΣΤΗΣ		
	TIME PROGRAMM		ΧΡΗΣΤΗΣ		
COMB					
	GAS TYPE	0 / 1	ΥΠΕΥΘΥΝΟΣ ΕΓΚΑΤΑΣΤΑΣΗΣ	0	
	BOYLER TYPE	1 / 2 / 3	ΣΕΡΒΙΣ	1 (25k W) 2 (30k W) 3 (35k W)	
	COMBUSTION OFFSET	0 / 1 / 2	ΣΕΡΒΙΣ		
CONF					
	HYDRAULIC CONFIGURATION	0 / 1 / 2 / 3 / 4	ΥΠΕΥΘΥΝΟΣ ΕΓΚΑΤΑΣΤΑΣΗΣ	1	
	WATER TRANSDUCER	0 / 1	ΣΕΡΒΙΣ	1	
	AUTO WATER FILL ENABLE	0 / 1	ΣΕΡΒΙΣ	0	
	BEGIN SYSTEM FILLING	ΔΕΝ ΔΙΑΤΙΘΕΤΑΙ ΣΕ ΑΥΤΟ ΤΟ ΜΟΝΤΕΛΟ			
	AIR PURGING CYCLE	0 / 1	ΣΕΡΒΙΣ	1	
	MIN		ΥΠΕΥΘΥΝΟΣ ΕΓΚΑΤΑΣΤΑΣΗΣ	βλ. πίνακα τεχνικών δεδομένων	
	MAX		ΥΠΕΥΘΥΝΟΣ ΕΓΚΑΤΑΣΤΑΣΗΣ	βλ. πίνακα τεχνικών δεδομένων	
	MAX_CH	MIN - MAX	ΥΠΕΥΘΥΝΟΣ ΕΓΚΑΤΑΣΤΑΣΗΣ	βλ. πίνακα τεχνικών δεδομένων	
	RANGE RATED	MIN - MAX_CH	ΥΠΕΥΘΥΝΟΣ ΕΓΚΑΤΑΣΤΑΣΗΣ	βλ. πίνακα τεχνικών δεδομένων	
	DO_AUX1	0 / 1 / 2	ΥΠΕΥΘΥΝΟΣ ΕΓΚΑΤΑΣΤΑΣΗΣ	0	
	EXHAUST PROBE RESET	0 / 1	ΥΠΕΥΘΥΝΟΣ ΕΓΚΑΤΑΣΤΑΣΗΣ	0	
CH					
	HYST ON HIGH TEMP	2 - 10	ΣΕΡΒΙΣ	5	
	HYST OFF HIGH TEMP	2 - 10	ΣΕΡΒΙΣ	5	
	HYST ON LOW TEMP	2 - 10	ΣΕΡΒΙΣ	3	
	HYST OFF LOW TEMP	2 - 10	ΣΕΡΒΙΣ	3	
	PUMP CONTROL TYPE	0 - 100	ΥΠΕΥΘΥΝΟΣ ΕΓΚΑΤΑΣΤΑΣΗΣ	85	
	CH POSTCIRC	ΔΕΝ ΔΙΑΤΙΘΕΤΑΙ ΣΕ ΑΥΤΟ ΤΟ ΜΟΝΤΕΛΟ			
	LOW NOISE	ΔΕΝ ΔΙΑΤΙΘΕΤΑΙ ΣΕ ΑΥΤΟ ΤΟ ΜΟΝΤΕΛΟ			
	SCREED HEATING	0 / 1	ΥΠΕΥΘΥΝΟΣ ΕΓΚΑΤΑΣΤΑΣΗΣ	0	
	ANTI CYCLE FUNCTION	0 - 20 λεπτά	ΥΠΕΥΘΥΝΟΣ ΕΓΚΑΤΑΣΤΑΣΗΣ	3 λεπτά	
	RESET CH TIMERS	0 / 1	ΥΠΕΥΘΥΝΟΣ ΕΓΚΑΤΑΣΤΑΣΗΣ	0	
	MAIN ZONE ACTUATION TYPE	0 / 1	ΥΠΕΥΘΥΝΟΣ ΕΓΚΑΤΑΣΤΑΣΗΣ	0	
	MAIN ZONE ADDR	1 - 6	ΥΠΕΥΘΥΝΟΣ ΕΓΚΑΤΑΣΤΑΣΗΣ	3	
	MAIN ZONE HYDRAULIC CONF	0 / 1	ΥΠΕΥΘΥΝΟΣ ΕΓΚΑΤΑΣΤΑΣΗΣ	0	
	MAIN ZONE TYPE	0 / 1	ΥΠΕΥΘΥΝΟΣ ΕΓΚΑΤΑΣΤΑΣΗΣ	0	
	MAX CH SET	AT: MIN CH SET - 80.5 BT: MIN CH SET - 45.0	ΥΠΕΥΘΥΝΟΣ ΕΓΚΑΤΑΣΤΑΣΗΣ	80.5	
	MIN CH SET	AT: 40 - MAX CH SET BT: 20 - MAX CH SET	ΥΠΕΥΘΥΝΟΣ ΕΓΚΑΤΑΣΤΑΣΗΣ	40	
	OTR	0 (προεπιλογή) / 1	ΥΠΕΥΘΥΝΟΣ ΕΓΚΑΤΑΣΤΑΣΗΣ	0	

Μενού	Παράμετρος	Τιμή	Επίπεδο κωδικού πρόσβασης	Τιμή ρυθμισμένη από το εργοστάσιο	Εξατομικευμένες τιμές
	OTD CURVES	1.0-3.0 ⟶ AT 0.2-0,8 ⟶ BT	ΥΠΕΥΘΥΝΟΣ ΕΓΚΑΤΑΣΤΑΣΗΣ	2.0	
	NIGHT COMP	0 / 1	ΥΠΕΥΘΥΝΟΣ ΕΓΚΑΤΑΣΤΑΣΗΣ	0	
	POR	0 / 1	ΥΠΕΥΘΥΝΟΣ ΕΓΚΑΤΑΣΤΑΣΗΣ	0	
	MAN AUTO	0 / 1	ΥΠΕΥΘΥΝΟΣ ΕΓΚΑΤΑΣΤΑΣΗΣ	0	
	ZONE1 ENABLE	0 / 1	ΥΠΕΥΘΥΝΟΣ ΕΓΚΑΤΑΣΤΑΣΗΣ	0	
	ZONE1 ADDR	1 - 6	ΥΠΕΥΘΥΝΟΣ ΕΓΚΑΤΑΣΤΑΣΗΣ	1	
	ZONE1 HYDRAULIC CONFIG	0 / 1	ΥΠΕΥΘΥΝΟΣ ΕΓΚΑΤΑΣΤΑΣΗΣ	0	
	ZONE1 TYPE	0 / 1	ΥΠΕΥΘΥΝΟΣ ΕΓΚΑΤΑΣΤΑΣΗΣ	0	
	ZONE1 SET	ZONE1 MIN CH SET - ZONE1 MAX CH SET	ΧΡΗΣΤΗΣ	40 - 80.5	
	ZONE1 MAX CH SET	AT: ZONE1 MIN CH SET - 80.5 BT: MIN CH SET - 45.0	ΥΠΕΥΘΥΝΟΣ ΕΓΚΑΤΑΣΤΑΣΗΣ	80.5	
	ZONE1 MIN CH SET	AT: 40 - ZONE1 MAX CH SET BT: 20 - ZONE1 MAX CH SET	ΥΠΕΥΘΥΝΟΣ ΕΓΚΑΤΑΣΤΑΣΗΣ	40	
	ZONE1 OTR	0 / 1	ΥΠΕΥΘΥΝΟΣ ΕΓΚΑΤΑΣΤΑΣΗΣ	0	
	ZONE 1 OTD CURVES	1.0-3.0 ⟶ AT 0.2-0.8 ⟶ BT	ΥΠΕΥΘΥΝΟΣ ΕΓΚΑΤΑΣΤΑΣΗΣ	2.0	
	ZONE1 NIGHT COMP	0 / 1	ΥΠΕΥΘΥΝΟΣ ΕΓΚΑΤΑΣΤΑΣΗΣ	0	
DHW					
	ANTILEGIO	ΔΕΝ ΔΙΑΤΙΘΕΤΑΙ ΣΕ ΑΥΤΟ ΤΟ ΜΟΝΤΕΛΟ			
	ANTILEGIO TIME	ΔΕΝ ΔΙΑΤΙΘΕΤΑΙ ΣΕ ΑΥΤΟ ΤΟ ΜΟΝΤΕΛΟ			
	ANTILEGIO TANK FLOW	ΔΕΝ ΔΙΑΤΙΘΕΤΑΙ ΣΕ ΑΥΤΟ ΤΟ ΜΟΝΤΕΛΟ			
	TANK HYSTERESIS ON	ΔΕΝ ΔΙΑΤΙΘΕΤΑΙ ΣΕ ΑΥΤΟ ΤΟ ΜΟΝΤΕΛΟ			
	TANK HYSTERESIS OFF	ΔΕΝ ΔΙΑΤΙΘΕΤΑΙ ΣΕ ΑΥΤΟ ΤΟ ΜΟΝΤΕΛΟ			
	TANK FLOW TEMP	ΔΕΝ ΔΙΑΤΙΘΕΤΑΙ ΣΕ ΑΥΤΟ ΤΟ ΜΟΝΤΕΛΟ			
	SLIDING TANK FLOW TEMP	ΔΕΝ ΔΙΑΤΙΘΕΤΑΙ ΣΕ ΑΥΤΟ ΤΟ ΜΟΝΤΕΛΟ			
	MIN DHW SET	ΔΕΝ ΔΙΑΤΙΘΕΤΑΙ ΣΕ ΑΥΤΟ ΤΟ ΜΟΝΤΕΛΟ		37.5	
	MAX DHW SET	ΔΕΝ ΔΙΑΤΙΘΕΤΑΙ ΣΕ ΑΥΤΟ ΤΟ ΜΟΝΤΕΛΟ		60	
	DHW DELAY	0 - 60 λεπτά	ΣΕΡΒΙΣ	0	
	SUN ON	0 / 1 / 2 / 3 / 4	ΥΠΕΥΘΥΝΟΣ ΕΓΚΑΤΑΣΤΑΣΗΣ	0	
	3WAY CONFIG	ΔΕΝ ΔΙΑΤΙΘΕΤΑΙ ΣΕ ΑΥΤΟ ΤΟ ΜΟΝΤΕΛΟ			
	TANK PUMP PWM	ΔΕΝ ΔΙΑΤΙΘΕΤΑΙ ΣΕ ΑΥΤΟ ΤΟ ΜΟΝΤΕΛΟ			
	RSI POSTCIRCULATION TIME	ΔΕΝ ΔΙΑΤΙΘΕΤΑΙ ΣΕ ΑΥΤΟ ΤΟ ΜΟΝΤΕΛΟ			
SOLAR					
	FSUN	0 / 1	ΥΠΕΥΘΥΝΟΣ ΕΓΚΑΤΑΣΤΑΣΗΣ	0	
	T MAX TANK	10 130	ΥΠΕΥΘΥΝΟΣ ΕΓΚΑΤΑΣΤΑΣΗΣ	60°C	
	DELTA T ON PUMP	DELTA T OFF PUMP 30 °C	ΥΠΕΥΘΥΝΟΣ ΕΓΚΑΤΑΣΤΑΣΗΣ	8°C	
	DELTA T OFF PUMP	4°C DELTA T ON PUMP	ΥΠΕΥΘΥΝΟΣ ΕΓΚΑΤΑΣΤΑΣΗΣ	4°C	
	INTEGRATION DELAY	0 -199 λεπτά	ΥΠΕΥΘΥΝΟΣ ΕΓΚΑΤΑΣΤΑΣΗΣ	0 λεπτά	
	COLLECTOR T MIN	(--)/-30°C - 0	ΥΠΕΥΘΥΝΟΣ ΕΓΚΑΤΑΣΤΑΣΗΣ	(--)	
	COLLECTOR T MAX	COLLECTOR T PROT 180°C	ΥΠΕΥΘΥΝΟΣ ΕΓΚΑΤΑΣΤΑΣΗΣ	110°C	
	COLLECTOR T PROT	80°C - COLLECTOR T MAX	ΥΠΕΥΘΥΝΟΣ ΕΓΚΑΤΑΣΤΑΣΗΣ	110°C	
	COLLECTOR T AUTH	COLLECTOR T LOCK - 95°C	ΥΠΕΥΘΥΝΟΣ ΕΓΚΑΤΑΣΤΑΣΗΣ	40°C	
	COLLECTOR T LOCK	-20°C - COLLECTOR T AUTH	ΥΠΕΥΘΥΝΟΣ ΕΓΚΑΤΑΣΤΑΣΗΣ	35°C	
	PWM COLL PUMP	0 λεπτά - 30 λεπτά	ΥΠΕΥΘΥΝΟΣ ΕΓΚΑΤΑΣΤΑΣΗΣ	0 λεπτά	
	TANK COOLING	0 / 1	ΥΠΕΥΘΥΝΟΣ ΕΓΚΑΤΑΣΤΑΣΗΣ	0	
	SOLAR PUMP MODE	0 / 1 / 2	ΥΠΕΥΘΥΝΟΣ ΕΓΚΑΤΑΣΤΑΣΗΣ	0	
SERVICE					
	TYPECOS	ΔΕΝ ΔΙΑΤΙΘΕΤΑΙ ΣΕ ΑΥΤΟ ΤΟ ΜΟΝΤΕΛΟ			
	EXPIRE	ΔΕΝ ΔΙΑΤΙΘΕΤΑΙ ΣΕ ΑΥΤΟ ΤΟ ΜΟΝΤΕΛΟ			

3.21 Πρόσβαση στις παραμέτρους

Πατώντας το πλήκτρο MENU για τουλάχιστον 2 δευτερόλεπτα, έχετε πρόσβαση στο μενού ρυθμίσεων, επιτρέποντας την προγραμματισμό των παραμέτρων.
Αν το μενού είναι κενό, εμφανίζεται το <<EMPTY MENU>>, διαφορετικά εμφανίζεται το πρώτο στοιχείο στο μενού.

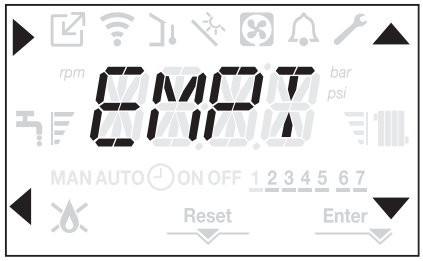

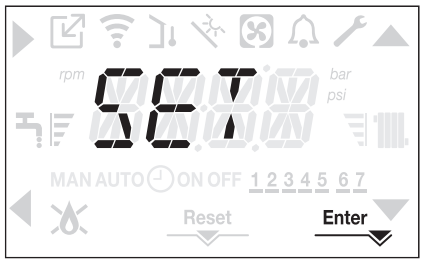

Η πρόσβαση στο μενού προγραμματισμού ΤΕΧΝΙΚΩΝ παραμέτρων προστατεύεται με κωδικό πρόσβασης. Πατώντας MENU για δεύτερη φορά για τουλάχιστον 2 δευτερόλεπτα, εμφανίζεται η ένδειξη PWD που αναβοσβήνει με συχνότητα 0,5 δευτ. ON και 0,5 δευτερόλεπτο OFF για 2 δευτερόλεπτα.

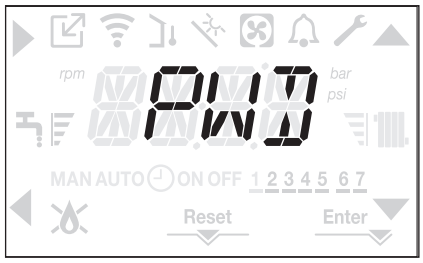

Στη συνέχεια εμφανίζεται το << 0000 >> που αναβοσβήνει με συχνότητα 0,5 δευτερόλεπτα και 0,5 δευτερόλεπτα OFF. τα εικονίδια, ▲, ▼, ▶ και ◀ ανάβουν για να επιτραπεί η εισαγωγή του κωδικού πρόσβασης.

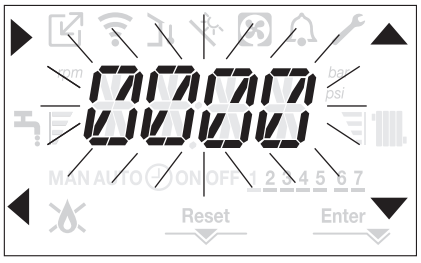

Υπάρχουν δύο επίπεδα πρόσβασης στις παραμέτρους:
- ΥΠΕΥΘΥΝΟΣ ΕΓΚΑΤΑΣΤΑΣΗΣ
- ΥΠΕΥΘΥΝΟΣ ΣΕΡΒΙΣ

(το επίπεδο χρήστη δεν απαιτεί κωδικό πρόσβασης).
Ορίστε τον κωδικό πρόσβασης που παρέχεται από τον κατασκευαστή για το επιθυμητό επίπεδο πρόσβασης χρησιμοποιώντας το κουμπί στα βέλη ▲, ▼ για να εισαγάγετε την τιμή.

Πατήστε το πλήκτρο **A** στο βέλος ▶ για επιβεβαίωση.

Πατώντας το πλήκτρο **B** στο βέλος ◀ θα επιστρέψετε στο προηγούμενο επίπεδο και θα βγείτε από το μενού ρυθμίσεων.

Μπορείτε πλέον να πλοηγηθείτε στο μενού χρησιμοποιώντας τα πλήκτρα με τα βέλη **C** και **D**, επιβεβαιώνοντας την πρόσβαση στο υπομενού με τα πλήκτρα βέλους **A** ή διαφορετικά να επιστρέψετε στο προηγούμενο επίπεδο με το πλήκτρο βέλους **B**.
Σημείωση: Το μήνυμα ERR δείχνει ότι το επιλεγμένο στοιχείο μενού ή παράμετρος δεν είναι διαθέσιμο για το μοντέλο του λέβητα που χρησιμοποιείτε:

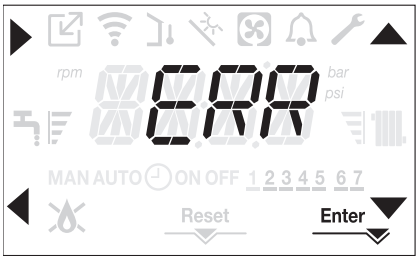

Η παρατεταμένη πίεση σε οποιοδήποτε σημείο του μενού (> 2sec) του πλήκτρου ◀ σας επιστρέφει στην κύρια σελίδα .
Η διεπαφή επαναφέρεται επίσης αυτόματα στην κύρια οθόνη, εάν δεν πατηθεί κανένα πλήκτρο εντός 60 δευτερολέπτων.

4 ΘΕΣΗ ΣΕ ΛΕΙΤΟΥΡΓΙΑ

4.1 Προκαταρκτικοί έλεγχοι

Η πρώτη ενεργοποίηση πραγματοποιείται από το ικανό τεχνικό ενός εξουσιοδοτημένου Κέντρου Τεχνικής Εξυπηρέτησης της Riello.
Πριν ενεργοποιήσετε το λέβητα, βεβαιωθείτε ότι:
- τα δεδομένα των δικτύων εφοδιασμού (ηλεκτρισμός, νερό, φυσικό αέριο) αντιστοιχούν στα δεδομένα της ετικέτας
- οι αγωγοί εξαγωγής των καυσαερίων και οι σωλήνες αναρρόφησης αέρα λειτουργούν σωστά
- οι συνθήκες τακτικής συντήρησης είναι εξασφαλισμένες εάν ο λέβητας τοποθετείται μέσα ή ανάμεσα σε έπιπλα
- υπάρχει στεγανοποίηση του συστήματος προσαγωγής καυσίμου
- ο ρυθμός προσαγωγής καυσίμου αντιστοιχεί στις τιμές που απαιτούνται από τον λέβητα
- το σύστημα παροχής καυσίμου έχει τέτοιο μέγεθος ώστε να υπάρχει σωστή παροχή στον λέβητα και ότι διαθέτει όλες τις συσκευές ασφαλείας και ελέγχου που απαιτούνται από τους ισχύοντες κανονισμούς
- ο κυκλοφορητής περιστρέφεται ελεύθερα επειδή, ιδιαίτερα μετά από μακρές περιόδους αδράνειας, οι εναποθέσεις και/ή σωματίδια μπορούν να αποτρέψουν την ελεύθερη περιστροφή. Δείτε την παράγραφο "3.12 Χειροκίνητη επαναφορά του λέβητα".

4.2 Προγραμματισμός του λέβητα

- Τοποθετήστε τον κύριο διακόπτη του συστήματος στη θέση "on".

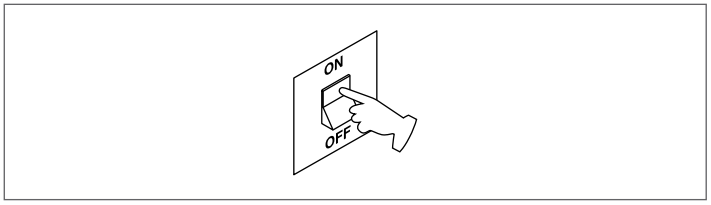

Εάν είναι απαραίτητο, η διασύνδεση μεταβαίνει αυτόματα στο **μενού ρολόι**. Στην κύρια οθόνη εμφανίζονται τα εικονίδια ▲, ▼, ▶ και ◀ και ENTER, ενώ εμφανίζεται 00:00 με τα πρώτα δύο ψηφία να αναβοσβήνουν με συχνότητα 0,5 δευτ. ON, 0,5 δευτ. OFF.

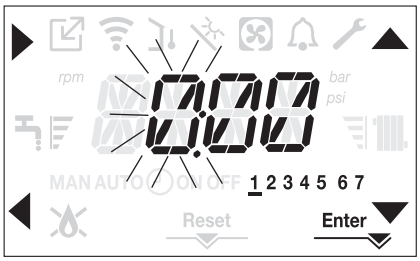

Για να ρυθμίσετε την ώρα και την ημέρα, ακολουθήστε τις παρακάτω οδηγίες:
- ρυθμίστε την ώρα με τα βέλη ▲ και ▼, στη συνέχεια επιβεβαιώστε με το **A**
- ρυθμίστε τα λεπτά με τα βέλη ▲ και ▼, στη συνέχεια επιβεβαιώστε με το **A**
- Ορίστε την ημέρα της εβδομάδας με τα βέλη ▲ και ▼. Το τμήμα που ευθυγραμμίζεται με την επιλεγμένη ημέρα αναβοσβήνει, πατήστε το πλήκτρο μενού MENU στο εικονίδιο Enter για να επιβεβαιώσετε τη ρύθμιση ώρας και ημέρας. Το ρολόι αναβοσβήνει για 4 δευτερόλεπτα και στη συνέχεια επιστρέφει στην κύρια οθόνη
- για να βγείτε από τον προγραμματισμό χρόνου χωρίς να αποθηκεύσετε τις τροποποιημένες τιμές απλά πατήστε ◀.

ΣΗΜΕΙΩΣΗ: Μπορείτε επίσης να αλλάξετε αργότερα τις ρυθμίσεις ΩΡΑ και ΗΜΕΡΑ, μεταβαίνοντας στην παράμετρο ΩΡΑ στο μενού ΡΥΘΜΙΣΕΙΣ ή πατώντας τα πλήκτρα **A**+**C** για τουλάχιστον 2 δευτερόλεπτα.

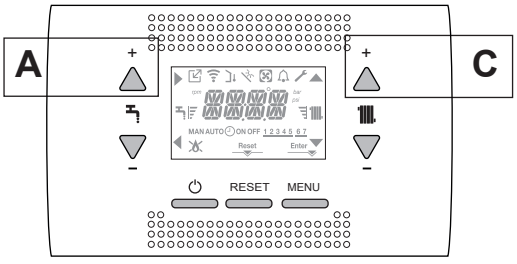

Κάθε φορά που τροφοδοτείται ο λέβητας, διεξάγεται κύκλος εξαερισμού που διαρκεί 4 λεπτά.
Στην οθόνη εμφανίζεται το μήνυμα <<CYCLE AIR PURGING IN PROGRESS>> που ανάβει το εικονίδιο RESET.

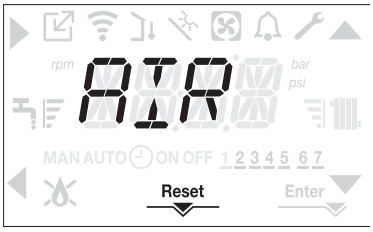

Για να διακόψετε τον κύκλο εξαερισμού, πατήστε RESET.

Ρυθμίστε το λέβητα στο OFF πιέζοντας ⏻.

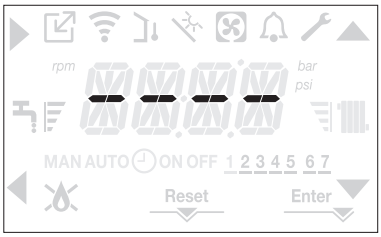

Χρησιμοποιώντας τον πίνακα είναι δυνατή η πρόσβαση, χρησιμοποιώντας το μενού ΡΥΘΜΙΣΕΙΣ, σε μια σειρά παραμέτρων που μπορούν να προγραμματιστούν για να σας επιτρέψουν να προσαρμόσετε τη λειτουργία του λέβητα ανάλογα με τον τύπο του συστήματος.
Ορίστε τις παραμέτρους σύμφωνα με τις επιθυμητές λειτουργίες.

4.3 Λειτουργία προγραμματισμού χρονικής ζώνης (θερμοστάτης χώρου)

Εάν το σύστημα θέρμανσης διαχειρίζεται ένας θερμοστάτης χώρου και επομένως χωρίς χρονοδιάγραμμα προγραμματισμού, ο χρονικός προγραμματισμός στη διεπαφή λέβητα μπορεί να ενεργοποιηθεί θέτοντας στο μενού CH την παράμετρο POR = 1.
Για να έχετε πρόσβαση στο μενού χρονικού προγραμματισμού, πατήστε τα πλήκτρα **B**+**D** για τουλάχιστον 2 δευτερόλεπτα.

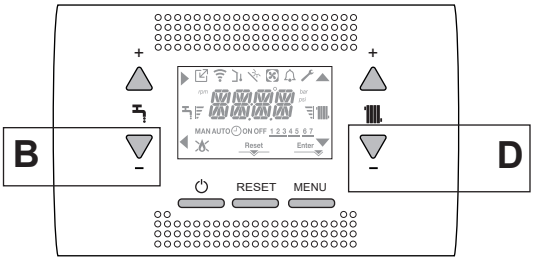

Οι ενδείξεις εμφανίζονται όπως στο παρακάτω σχήμα:

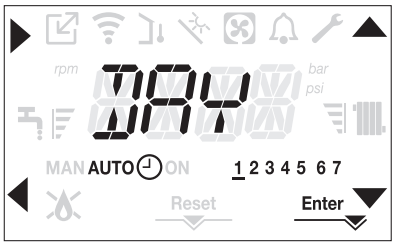

Χρησιμοποιώντας τα βέλη ▲, ▼ επιλέξτε την ημέρα ή την προεπιλεγμένη ομάδα ημερών:
1-2-3-4-5-6-7 προγραμματισμός των μεμονωμένων ημερών
1-5 προγραμματισμός από Δευτέρα έως Παρασκευή
6-7 προγραμματισμός από το Σάββατο έως την Κυριακή
1-7 προγραμματισμός ολόκληρης της εβδομάδας

Με το πλήκτρο ▶ επιβεβαιώνετε την επιλογή και περνάτε στον προγραμματισμό των χρονικών ζωνών, με το πλήκτρο Enter βγαίνετε από τον χρονικό προγραμματισμό επιβεβαιώνοντας τις αλλαγές που έγιναν.
Με το πλήκτρο ◀ βγαίνετε χωρίς να αποθηκεύσετε τις επιλογές.

Ρύθμιση των χρονικών ζωνών
- Η οθόνη εμφανίζει TIME ON, πατήστε ▶ για να ρυθμίσετε το χρόνο έναυσης ▲, ▼ αλλάξτε την ώρα, επιβεβαιώστε με ▶.
- Η οθόνη εμφανίζει TIME OFF, πατήστε ▶ για να ρυθμίσετε το χρόνο απενεργοποίησης ▲, ▼ αλλάξτε την ώρα, επιβεβαιώστε με ▶.

- Το TIME ON, εμφανίζεται ξανά, στη συνέχεια ο προγραμματισμός των χρονικών ζωνών μέχρι τον μέγιστο αριθμό προγραμματιζόμενων ζωνών (τέσσερις) ή αλλιώς πιέζετε Enter για επιβεβαίωση των ζωνών που έχετε ορίσει και μεταβείτε στον προγραμματισμό της επόμενης ημέρας.

Για κάθε ημέρα της εβδομάδας είναι δυνατό να προγραμματιστούν έως και 4 ζώνες, κάθε μία από τις οποίες έχει χρόνο έναρξης και χρόνο λήξης.
Εκτός αυτών των χρονικών ζωνών, τα αιτήματα θέρμανσης από τον θερμοστάτη χώρου αγνοούνται.

Οι χρονικές ζώνες κεντρικής θέρμανσης που είναι ενεργοποιημένες ως προεπιλογή είναι:
07:30 - 08:30 / 12:00 - 13:30 / 18:00 - 22:30 από ΔΕΥ έως ΠΑΡ
08:00 - 22:30 από ΣΑΒ έως ΚΥΡ.

Όταν ενεργοποιείται ο χρονικός προγραμματισμός λειτουργίας, πατώντας τα πλήκτρα **C**+**D** μπορείτε να μετακινηθείτε από τον χρονικό προγραμματισμό σε MAN ON ή MAN OFF.

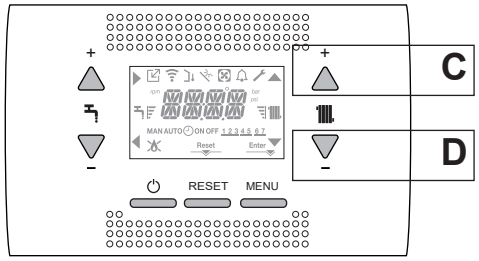

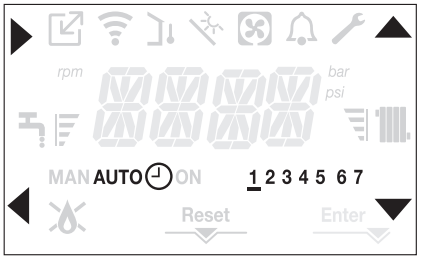

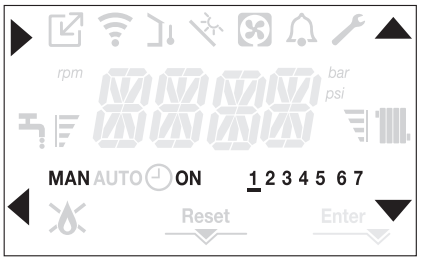

4.4 Διαμόρφωση λέβητα

Για να αποκτήσετε πρόσβαση στο μενού ρύθμισης του λέβητα, μεταβείτε στο μενού τεχνικών παραμέτρων, όπως υποδεικνύεται στην παράγραφο *"3.21 Πρόσβαση στις παραμέτρους"*. Χρησιμοποιήστε τα βέλη ▲ και ▼ για να μετακινηθείτε στις παραμέτρους του προεπιλεγμένου υπομενού, επιβεβαιώνοντας την επιλογή με το **A**; αλλάξτε την τιμή της προεπιλεγμένης παραμέτρου με τα **C** και **D** επιβεβαιώνοντας την επιλογή με το πλήκτρο που υποδεικνύεται από το εικονίδιο Enter.

Περιγραφή του μενού ρυθμίσεων
Ορισμένες από τις παρακάτω λειτουργίες ενδέχεται να μην είναι διαθέσιμες ανάλογα με το επίπεδο πρόσβασης και τον τύπο του μηχανήματος.

SETTING

TIME

Από αυτό το μενού μπορείτε να προσαρμόσετε την ώρα και τον αριθμό της ημέρας της εβδομάδας.

TIME PROGRAM

Από αυτό το μενού μπορείτε να αποκτήσετε πρόσβαση στο μενού για τη ρύθμιση του χρονικού προγραμματισμού θέρμανσης. Για κάθε ημέρα της εβδομάδας είναι δυνατή η δημιουργία έως 4 ζωνών, που χαρακτηρίζονται από χρόνο έναρξης και χρόνο λήξης.
ΕΙΝΑΙ δυνατή η πρόσβαση στο ίδιο μενού απευθείας από την κύρια οθόνη πατώντας τα πλήκτρα **B**+**D** ταυτόχρονα για τουλάχιστον δύο δευτερόλεπτα (βλέπε παράγραφο "4.3 Λειτουργία προγραμματισμού χρονικής ζώνης (θερμοστάτης χώρου)")

COMB

GAS TYPE

Αυτή η παράμετρος σας επιτρέπει να ρυθμίσετε τον τύπο αερίου.
0 = αέριο μεθάνιο - εργοστασιακή ρύθμιση
1 = LPG

BOILER TYPE

Ρυθμίστε αυτήν την παράμετρο για τον τύπο του λέβητα, ανατρέξτε στη σχετική παράγραφο "4.27 Αντικατάσταση της πλακέτας AKM" για περισσότερες πληροφορίες.

COMBUSTION OFFSET

Αυτή η παράμετρος σας επιτρέπει να επαναφέρετε τις εργοστασιακές ρυθμίσεις της καύσης, ανατρέξτε στη σχετική παράγραφο "4.28 Παράμετροι ελέγχου καύσης" για περισσότερες πληροφορίες.

CONF

HYDRAULIC CONFIGURATION

Αυτή η παράμετρος σας επιτρέπει να ρυθμίσετε τον τύπο υδραυλικής διαμόρφωσης του λέβητα:
0 = ΜΟΝΟ ΘΕΡΜΑΝΣΗ
1 = ΑΣΦΑΛΗΣ ΔΙΑΚΟΠΤΗΣ ΠΡΟΣΑΓΩΓΗΣ
2 = ΑΣΦΑΛΕΙΑ ΜΕΤΡΗΤΗΣ ΡΟΩΝ
3 = ΜΠΟΪΛΕΡ ΜΕ ΑΙΣΘΗΤΗΡΙΟ
4 = ΜΠΟΪΛΕΡ ΜΕ ΘΕΡΜΟΣΤΑΤΗ
Η εργοστασιακή ρύθμιση για αυτήν την παράμετρο είναι 1. Κατά την αντικατάσταση της ηλεκτρονικής πλακέτας βεβαιωθείτε ότι η παράμετρος αυτή έχει οριστεί σε 1.

WATER TRANSDUCER

Αυτή η παράμετρος σας επιτρέπει να ρυθμίσετε τον τύπο μετατροπέα πίεσης νερού:
0 = διακόπτης πίεσης νερού
1 = μετατροπέας πίεσης
Η εργοστασιακή ρύθμιση για αυτήν την παράμετρο είναι 1, μην την αλλάζετε! Κατά την αντικατάσταση της ηλεκτρονικής πλακέτας βεβαιωθείτε ότι η παράμετρος αυτή έχει οριστεί σε 1.

AUTO WATER FILL ENABLE

Αυτή η παράμετρος σας επιτρέπει να ενεργοποιήσετε τη λειτουργία "ημιαυτόματη πλήρωση", καθώς οι λέβητες διαθέτουν μετατροπέα πίεσης και εγκατεστημένη ηλεκτρομαγνητική βαλβίδα πλήρωσης.
Η εργοστασιακή ρύθμιση για αυτήν την παράμετρο είναι 0, μην την αλλάζετε! Κατά την αντικατάσταση της ηλεκτρονικής πλακέτας βεβαιωθείτε ότι η παράμετρος αυτή έχει οριστεί σε 0.

BEGIN SYSTEM FILLING

ΔΕΝ ΔΙΑΤΙΘΕΤΑΙ ΣΕ ΑΥΤΟ ΤΟ ΜΟΝΤΕΛΟ

AIR PURGING CYCLE

Αυτή η παράμετρος σας επιτρέπει να απενεργοποιήσετε τη λειτουργία κύκλου εξαερισμού. η εργοστασιακή ρύθμιση είναι 1, ορίστε την παράμετρο σε 0 για να απενεργοποιήσετε τη λειτουργία.

MIN

Αυτή η παράμετρος σας επιτρέπει να αλλάξετε τον ελάχιστο αριθμό στροφών του ανεμιστήρα. Μην το αλλάζετε!

MAX

Αυτή η παράμετρος σας επιτρέπει να αλλάξετε τον μέγιστο αριθμό στροφών του ανεμιστήρα. Μην το αλλάζετε!

MAX_CH

Αυτή η παράμετρος σας επιτρέπει να αλλάξετε τον μέγιστο αριθμό στροφών του ανεμιστήρα στη λειτουργία θέρμανσης. Μην το αλλάζετε!

RANGE RATED

Αυτή η παράμετρος σας επιτρέπει να αλλάξετε την έξοδο θερμότητας σε λειτουργία θέρμανσης, η εργοστασιακή ρύθμιση για αυτήν την παράμετρο είναι MAX_CH και μπορεί να προγραμματιστεί εντός της περιοχής MIN - MAX_CH.
Για περισσότερες πληροφορίες σχετικά με τη χρήση αυτής της παραμέτρου, ανατρέξτε στην παράγραφο "4.19 Πιστοποίηση Range rated".

DO_AUX1

Αυτή η παράμετρος σας επιτρέπει να ρυθμίσετε τη λειτουργία ενός πρόσθετου ρελέ (μόνο εάν έχει εγκατασταθεί η πλακέτα ρελέ (δεν παρέχεται ως στάνταρ) για να φέρετε μια φάση (230Vac) σε έναν δεύτερο κυκλοφορητή θέρμανσης (πρόσθετος κυκλοφορητής) ή μια βαλβίδα ζώνης.
Η εργοστασιακή ρύθμιση για αυτήν την παράμετρο είναι 0 και μπορεί να οριστεί στο εύρος 0-2 με την ακόλουθη σημασία:

Οι ακίδες 1 και 2 του X21	**Απών**	**Μπερδεμένος**
DO_AUX1 = 0	πρόσθετη διαχείριση του κυκλοφορητή	διαχείριση βαλβίδων ζώνης
DO_AUX1 = 1	διαχείριση βαλβίδων ζώνης	διαχείριση βαλβίδων ζώνης
DO_AUX1 = 2	πρόσθετη διαχείριση του κυκλοφορητή	πρόσθετη διαχείριση του κυκλοφορητή

EXHAUST PROBE RESET

Αυτή η παράμετρος επιτρέπει την επαναφορά του μετρητή ωρών λειτουργίας σε ορισμένες συνθήκες (βλ. "4.20 Αναλαμπές και σφάλματα" για περισσότερες πληροφορίες, σφάλματα E091).
Η εργοστασιακή ρύθμιση για αυτή την παράμετρο είναι 0, ρυθμίστε στο 1 για να επαναφέρετε τον μετρητή ωρών του αισθητηρίου καυσαερίων μετά τον καθαρισμό του πρωτεύοντος εναλλάκτη θερμότητας.
Μόλις ολοκληρωθεί η διαδικασία επαναφοράς, η παράμετρος επιστρέφει αυτόματα στο 0.

CH

HYST ON HIGH TEMP

Για συστήματα υψηλής θερμοκρασίας, αυτή η παράμετρος σας επιτρέπει να ρυθμίσετε την τιμή υστέρησης που χρησιμοποιείται από την πλακέτα προσαρμογής για τον υπολογισμό της θερμοκρασίας προσαγωγής έναυσης του καυστήρα:
ΘΕΡΜΟΚΡΑΣΙΑ ΕΝΑΥΣΗΣ = ΡΥΘΜΙΣΗ ΘΕΡΜΑΝΣΗΣ - ΥΣΤΕΡΗΣΗ ΣΕ ΥΨΗΛΗ ΘΕΡΜΟΚΡΑΣΙΑ.
Η εργοστασιακή ρύθμιση για αυτήν την παράμετρο είναι 5 °C, μπορεί να αλλάξει εντός του εύρους 2 - 10 °C.

HYST OFF HIGH TEMP

Για συστήματα υψηλής θερμοκρασίας, αυτή η παράμετρος σας επιτρέπει να ρυθμίσετε την τιμή υστέρησης που χρησιμοποιείται από την πλακέτα προσαρμογής για τον υπολογισμό της απενεργοποίησης της παροχής θερμοκρασίας του καυστήρα:
ΘΕΡΜΟΚΡΑΣΙΑ ΕΝΑΥΣΗΣ = ΡΥΘΜΙΣΗ ΘΕΡΜΑΝΣΗΣ - ΥΣΤΕΡΗΣΗ OFF ΥΨΗΛΗΣ ΘΕΡΜΟΚΡΑΣΙΑΣ.
Η εργοστασιακή ρύθμιση για αυτήν την παράμετρο είναι 5 °C, μπορεί να αλλάξει εντός του εύρους 2 - 10 °C.

HYST ON LOW TEMP

Για συστήματα χαμηλής θερμοκρασίας, αυτή η παράμετρος σας επιτρέπει να ρυθμίσετε την τιμή υστέρησης που χρησιμοποιείται από την πλακέτα προσαρμογής για τον υπολογισμό της θερμοκρασίας παροχής έναυσης του καυστήρα:
ΘΕΡΜΟΚΡΑΣΙΑ ΕΝΑΥΣΗΣ = ΡΥΘΜΙΣΗ ΘΕΡΜΑΝΣΗΣ - ΥΣΤΕΡΗΣΗ ΣΕ ΧΑΜΗΛΗ ΘΕΡΜΟΚΡΑΣΙΑ.
Η εργοστασιακή ρύθμιση για αυτήν την παράμετρο είναι 3 °C, μπορεί να αλλάξει εντός του εύρους 2 - 10 °C.

HYST OFF LOW TEMP

Για συστήματα χαμηλής θερμοκρασίας, αυτή η παράμετρος σας επιτρέπει να ρυθμίσετε την τιμή υστέρησης που χρησιμοποιείται από την πλακέτα προσαρμογής για τον υπολογισμό της απενεργοποίησης της παροχής θερμοκρασίας του καυστήρα:
ΘΕΡΜΟΚΡΑΣΙΑ ΕΝΑΥΣΗΣ = ΡΥΘΜΙΣΗ ΘΕΡΜΑΝΣΗΣ - ΥΣΤΕΡΗΣΗ OFF ΧΑΜΗΛΗΣ ΘΕΡΜΟΚΡΑΣΙΑΣ.
Η εργοστασιακή ρύθμιση για αυτήν την παράμετρο είναι 3 °C, μπορεί να αλλάξει εντός του εύρους 2 - 10 °C.

PUMP CONTROL TYPE

P90 = 0 ⟶ έκτακτη χρήση ενός κυκλοφορητή UPS
P90 = 1 ⟶ Κυκλοφορητής στη μέγιστη σταθερή ταχύτητα (σαν να ήταν ON-OFF)
2 ≤ P90 ≤ 40 ⟶ Αντικειμενική μεταβλητή ταχύτητα κυκλοφορητή
41 ≤ P90 ≤ 100 ⟶ Αναλογική μεταβλητή ταχύτητα κυκλοφορητή
Για περισσότερες λεπτομέρειες βλ. "3.11 Κυκλοφορητής μεταβλητής ταχύτητας".

CH POST CIRC

ΔΕΝ ΔΙΑΤΙΘΕΤΑΙ ΣΕ ΑΥΤΟ ΤΟ ΜΟΝΤΕΛΟ

SCREED HEATING

"4.15 Λειτουργία θερμαντήρα δαπέδου "Αυτή η παράμετρος σας επιτρέπει να ενεργοποιήσετε τη λειτουργία του θερμαντήρα δαπέδου (δείτε την παράγραφο "4.15 Λειτουργία θερμαντήρα δαπέδου" για περισσότερες λεπτομέρειες). Η εργοστασιακή ρύθμιση είναι 0, με το λέβητα ρυθμισμένο στο OFF, ρυθμίστε τον στο 1 για να ενεργοποιήσετε τη λειτουργία του θερμαντήρα δαπέδων στις ζώνες θέρμανσης χαμηλής θερμοκρασίας.
Η παράμετρος επιστρέφει αυτόματα στο 0 μόλις τελειώσει η λειτουργία του θερμαντήρα δαπέδου, μπορείτε να το διακόψετε νωρίτερα ρυθμίζοντας την τιμή στο 0.

ANTI CYCLE FUNCTION

Αυτή η παράμετρος σας επιτρέπει να αλλάξετε την ΑΠΕΝΕΡΓΟΠΟΙΗΣΗ ΧΡΟΝΙΣΜΟΥ ΑΝΑΓΚΑΣΤΙΚΗΣ ΘΕΡΜΑΝΣΗΣ, αναφορικά με τον χρόνο καθυστέρησης που έχει εισαχθεί για την εκ νέου ανάφλεξη του καυστήρα ενόψει μιας απενεργοποίησης λόγω επίτευξης της θερμοκρασίας θέρμανσης. Η εργοστασιακή ρύθμιση για αυτήν την παράμετρο είναι 3 λεπτά και μπορεί να ρυθμιστεί σε τιμή μεταξύ 0 λεπτών και 20 λεπτών.

RESET CH TIMERS

Αυτή η παράμετρος σας επιτρέπει να ακυρώσετε το ANTI CYCLE και τον ΧΡΟΝΙΣΜΟ ΜΕΓΙΣΤΗΣ ΕΞΟΔΟΥ ΜΕΙΩΜΕΝΗΣ ΘΕΡΜΑΝΣΗΣ, που διαρκεί 15 λεπτά, κατά το οποίο η ταχύτητα του ανεμιστήρα περιορίζεται στο 75% της μέγιστης απόδοσης θέρμανσης που έχει ρυθμιστεί.
η εργοστασιακή ρύθμιση είναι 0, ορίστε την παράμετρο σε 1 για να επαναφορά των χρονικών ρυθμίσεων.

MAIN ZONE ACTUATION TYPE

Αυτή η παράμετρος σας επιτρέπει να διαμορφώσετε το σύστημα ώστε να διαχειρίζεται μια βαλβίδα ανάμιξης και μια πρόσθετη αντλία στο κεντρικό σύστημα θέρμανσης (απαιτείται η χρήση της πλακέτας αξεσουάρ BE16, που δεν παρέχεται ως στάνταρ).
Η εργοστασιακή ρύθμιση για αυτήν την παράμετρο είναι 0, ορίστε την στο 1 για τη σύνδεση μιας πλακέτας BE16.
Σημείωση: αυτή η παράμετρος δεν μπορεί να αλλάξει όταν είναι συνδεδεμένος ένας χρονοθερμοστάτης OT+.

MAIN ZONE ADDR

Όταν ο ΤΥΠΟΣ ΕΝΕΡΓΟΠΟΙΗΣΗΣ ΚΥΡΙΑΣ ΖΩΝΗΣ = 1, αυτή η παράμετρος σας επιτρέπει να ορίσετε τη διεύθυνση της πλακέτας BE16.
Η εργοστασιακή ρύθμιση για αυτήν την παράμετρο είναι 3 και μπορεί να ρυθμιστεί εντός του εύρους 1 - 6.
Σημείωση: Ανατρέξτε στο φύλλο οδηγιών της πλακέτας BE16 για περισσότερες πληροφορίες σχετικά με τη χρήση αυτής της παραμέτρου.

MAIN ZONE HYDRAULIC CONF

Όταν ο ΤΥΠΟΣ ΕΝΕΡΓΟΠΟΙΗΣΗΣ ΚΥΡΙΑΣ ΖΩΝΗΣ = 1, αυτή η παράμετρος σας επιτρέπει να ορίσετε την υδραυλική διαμόρφωση της κύριας ζώνης θέρμανσης.
Η εργοστασιακή ρύθμιση για αυτήν την παράμετρο είναι 0 και επιτρέπει την διαχείριση μιας άμεσης ζώνης, ορίστε την παράμετρο σε 1 για τη διαχείριση μιας μικτής ζώνης.Σημείωση: Ανατρέξτε στο φύλλο οδηγιών της πλακέτας BE16 για περισσότερες πληροφορίες σχετικά με τη χρήση αυτής της παραμέτρου.

MAIN ZONE TYPE

Αυτή η παράμετρος σας επιτρέπει να καθορίσετε τον τύπο της ζώνης που πρόκειται να θερμανθεί, μπορείτε να κάνετε μία από τις ακόλουθες επιλογές:
0 = ΥΨΗΛΗ ΘΕΡΜΟΚΡΑΣΙΑ (εργοστασιακή ρύθμιση)
1 = ΧΑΜΗΛΗ ΘΕΡΜΟΚΡΑΣΙΑ

MAX CH SET

Αυτή η παράμετρος σας επιτρέπει να ορίσετε το μέγιστο επιθυμητό σημείο θέρμανσης που μπορεί να ρυθμιστεί:
- εύρος 20 °C - 80,5 °C, προεπιλογή 80,5 ° C για συστήματα υψηλής θερμοκρασίας
- εύρος 20 °C - 45 °C, προεπιλογή 45 ° C για συστήματα χαμηλής θερμοκρασίας.

Σημείωση: η τιμή MAX CH SET δεν μπορεί να είναι μικρότερη από την τιμή MIN CH SET

MIN CH SET

Αυτή η παράμετρος σας επιτρέπει να ορίσετε το ελάχιστο επιθυμητό σημείο θέρμανσης που μπορεί να ρυθμιστεί:
- εύρος 20 °C - 80,5 °C, προεπιλογή 40 ° C για συστήματα υψηλής θερμοκρασίας
- εύρος 20 °C - 45 °C, προεπιλογή 20 ° C για συστήματα χαμηλής θερμοκρασίας.

Σημείωση: η τιμή MIN CH SET δεν μπορεί να είναι μικρότερη από την τιμή MAX CH SET.

OTR

Αυτή η παράμετρος σας επιτρέπει να ενεργοποιήσετε τη θερμορύθμιση όταν το σύστημα έχει συνδεδεμένο ένα αισθητήριο εξωτερικής θερμοκρασίας.
Η εργοστασιακή ρύθμιση είναι 0, ο λέβητας λειτουργεί πάντα σε σταθερό σημείο. Με την παράμετρο στο 1 και ένα συνδεδεμένο αισθητήριο εξωτερικής θερμοκρασίας, ο λέβητας λειτουργεί με θερμορύθμιση.
Με το εξωτερικό αισθητήριο θερμοκρασίας αποσυνδεδεμένο, ο λέβητας λειτουργεί πάντα σε σταθερό σημείο. Δείτε την παράγραφο "4.5 Διαμόρφωση θερμορύθμισης" για περισσότερες λεπτομέρειες σχετικά με αυτή τη λειτουργία.

OTD CURVES

Αυτή η παράμετρος σας επιτρέπει να ρυθμίσετε τον αριθμό της καμπύλης αντιστάθμισης που χρησιμοποιείται από τον λέβητα όταν βρίσκεται σε θερμορύθμιση.
Η εργοστασιακή ρύθμιση για αυτήν την παράμετρο είναι 2,0 για συστήματα υψηλής θερμοκρασίας και 0,5 για χαμηλής θερμοκρασίας.
Η παράμετρος μπορεί να ρυθμιστεί με την κλίμακα 1,0 - 3,0 για συστήματα υψηλής θερμοκρασίας, 0,2 - 0,8 για χαμηλής θερμοκρασίας.
Δείτε την παράγραφο "4.5 Διαμόρφωση θερμορύθμισης" για περισσότερες λεπτομέρειες σχετικά με αυτή τη λειτουργία.

NIGHT COMP

Με αυτή την παράμετρο ενεργοποιείτε τη λειτουργία "νυχτερινής αντιστάθμισης".
Η προεπιλεγμένη τιμή είναι 0, ρυθμίστε στο 1 για να ενεργοποιήσετε τη λειτουργία.
Δείτε την παράγραφο "4.5 Διαμόρφωση θερμορύθμισης" για περισσότερες λεπτομέρειες σχετικά με αυτή τη λειτουργία.

POR

Αυτή η παράμετρος σας επιτρέπει να ενεργοποιήσετε τον χρονικό προγραμματισμό θέρμανσης.
Ο χρονικός προγραμματισμός δεν είναι ενεργοποιημένος = 0
Όταν η επαφή του θερμοστάτη χώρου κλείνει, το αίτημα θερμότητας ικανοποιείται πάντα χωρίς χρονικό περιορισμό.
Ο χρονικός προγραμματισμός είναι ενεργοποιημένος = 1
Όταν η επαφή του θερμοστάτη χώρου κλείνει, η απαίτηση θερμότητας ενεργοποιείται σύμφωνα με τον προγραμματισμό που έχει ρυθμιστεί.

MAN AUTO

Αυτή η παράμετρος σας επιτρέπει να ρυθμίσετε τον τρόπο λειτουργίας για τη μετάβαση από τη χειροκίνητη θέρμανση στην αυτόματη θέρμανση.
Η εργοστασιακή ρύθμιση για αυτήν την παράμετρο είναι 0: σε αυτή την κατάσταση η μετάβαση από το χειροκίνητο στον αυτόματο προγραμματισμό χρονισμού πρέπει να γίνει από τον χρήστη πατώντας τα πλήκτρα **C+D**.
Ρυθμίστε την παράμετρο σε 1 για να ενεργοποιήσετε τη λειτουργία: σε αυτή την κατάσταση, η μετάβαση από το χειροκίνητο σε αυτόματο προγραμματισμό χρονισμού εμφανίζεται αυτόματα κατά την πρώτη αλλαγή της ζώνης.

ZONE1 ENABLE

Αυτή η παράμετρος σας επιτρέπει να ενεργοποιήσετε τη διαχείριση μιας πρόσθετης ζώνης θέρμανσης (απαιτείται η χρήση της πλακέτας αξεσουάρ BE16, που δεν παρέχεται ως στάνταρ).
Η προεπιλεγμένη τιμή είναι 0, ρυθμίστε στο 1 για να ενεργοποιήσετε τη λειτουργία.
Σημείωση: αυτή η παράμετρος δεν μπορεί να αλλάξει όταν είναι συνδεδεμένος ένας χρονοθερμοστάτης OT+.

ZONE1 ADDR

Όταν η ZONE1 ENABLE = 1, αυτή η παράμετρος σας επιτρέπει να ορίσετε τη διεύθυνση της πλακέτας BE16 της ζώνης 1.
Η εργοστασιακή ρύθμιση είναι 1 και μπορεί να ρυθμιστεί εντός του εύρους 1 - 6.
Σημείωση: Ανατρέξτε στο φύλλο οδηγιών της πλακέτας BE16 για περισσότερες πληροφορίες σχετικά με τη χρήση αυτής της παραμέτρου.

ZONE1 HYDRAULIC CONFIG

Όταν ο ΤΥΠΟΣ ΕΝΕΡΓΟΠΟΙΗΣΗΣ ΚΥΡΙΑΣ ΖΩΝΗΣ = 1, αυτή η παράμετρος σας επιτρέπει να ρυθμίσετε την υδραυλική διαμόρφωση της ζώνης θέρμανσης 1.
Η εργοστασιακή ρύθμιση για αυτήν την παράμετρο είναι 0 και σας επιτρέπει να διαχειριστείτε μια άμεση ζώνη, η οποία έχει οριστεί σε 1 για τη διαχείριση μιας μικτής ζώνης.
Σημείωση: Ανατρέξτε στο φύλλο οδηγιών της πλακέτας BE16 για περισσότερες πληροφορίες σχετικά με τη χρήση αυτής της παραμέτρου.

ZONE1 TYPE

Όταν ο ΤΥΠΟΣ ΕΝΕΡΓΟΠΟΙΗΣΗΣ ΚΥΡΙΑΣ ΖΩΝΗΣ = 1 αυτή η παράμετρος σας επιτρέπει να καθορίσετε τον τύπο της ζώνης που πρόκειται να θερμανθεί.
ΜΠΟΡΕΙΤΕ να κάνετε μία από τις ακόλουθες επιλογές:
0 = ΥΨΗΛΗ ΘΕΡΜΟΚΡΑΣΙΑ (εργοστασιακή ρύθμιση)
1 = ΧΑΜΗΛΗ ΘΕΡΜΟΚΡΑΣΙΑ

ZONE1 SET

Όταν ο ΤΥΠΟΣ ΕΝΕΡΓΟΠΟΙΗΣΗΣ ΚΥΡΙΑΣ ΖΩΝΗΣ = 1, αυτή η παράμετρος σας επιτρέπει να διαμορφώσετε την τιμή ρύθμισης της ζώνης θέρμανσης 1.
Η εργοστασιακή ρύθμιση για αυτή την παράμετρο είναι ZONE1 MAX CH SET και μπορεί να προγραμματιστεί εντός του εύρους ZONE1 MIN CH SET και ZONE1 MAX CH SET.

ZONE1 MAX CH SET

Αυτή η παράμετρος σας επιτρέπει να ορίσετε το μέγιστο επιθυμητό σημείο θέρμανσης που μπορεί να ρυθμιστεί για τη ζώνη 1:
- εύρος 20 °C - 80,5 °C, προεπιλογή 80,5 ° C για συστήματα υψηλής θερμοκρασίας
- εύρος 20 °C - 45 °C, προεπιλογή 45 ° C για συστήματα χαμηλής θερμοκρασίας.

Σημείωση: η τιμή ZONE 1 MAX CH SET δεν μπορεί να είναι μικρότερη από την τιμή ZONE 1 MIN CH SET.

ZONE1 MIN CH SET

Αυτή η παράμετρος σας επιτρέπει να καθορίσετε το ελάχιστο επιθυμητό σημείο θέρμανσης που μπορεί να ρυθμιστεί για τη ζώνη 1:
- εύρος 20 °C - 80,5 °C, προεπιλογή 40 ° C για συστήματα υψηλής θερμοκρασίας
- εύρος 20 °C - 45 °C, προεπιλογή 20 ° C για συστήματα χαμηλής θερμοκρασίας

Σημείωση: η τιμή ZONE 1 MIN CH SET δεν μπορεί να είναι μεγαλύτερη από την τιμή ZONE 1 MAX CH SET.

ZONE1 OTR

Αυτή η παράμετρος σας επιτρέπει να ενεργοποιήσετε τη λειτουργία θερμορύθμισης για τη ζώνη 1 όταν το σύστημα έχει συνδεδεμένο ένα αισθητήριο εξωτερικής θερμοκρασίας.
Η εργοστασιακή ρύθμιση είναι 0, ο λέβητας λειτουργεί πάντα για τη ζώνη 1 σε σταθερό σημείο. Για να λειτουργήσει ο λέβητας σε κατάσταση κλιματισμού συνδέστε ένα αισθητήριο εξωτερικής θερμοκρασίας και ρυθμίστε την παράμετρο στο 1.
Με το εξωτερικό αισθητήριο θερμοκρασίας αποσυνδεδεμένο, ο λέβητας λειτουργεί πάντα σε σταθερό σημείο. Δείτε την παράγραφο "4.5 Διαμόρφωση θερμορύθμισης" για περισσότερες λεπτομέρειες σχετικά με αυτή τη λειτουργία.

ZONE1 OTD CURVES

Αυτή η παράμετρος σας επιτρέπει να ρυθμίσετε τον αριθμό της καμπύλης αντιστάθμισης για τη ζώνη 1 που χρησιμοποιείται από τον λέβητα όταν βρίσκεται σε λειτουργία κλιματισμού.
Η εργοστασιακή ρύθμιση για αυτήν την παράμετρο είναι 2,0 για συστήματα υψηλής θερμοκρασίας και 0,5 για χαμηλής θερμοκρασίας. Η παράμετρος μπορεί να ρυθμιστεί με την κλίμακα 1,0 - 3,0 για συστήματα υψηλής θερμοκρασίας, 0,2 - 0,8 για χαμηλής θερμοκρασίας.
Δείτε την παράγραφο "4.5 Διαμόρφωση θερμορύθμισης" για περισσότερες λεπτομέρειες σχετικά με αυτή τη λειτουργία.

ZONE1 NIGHT COMP

Αυτή η παράμετρος σας επιτρέπει να ενεργοποιήσετε τη "νυχτερινή αντιστάθμιση" για τη ζώνη 1.
Η προεπιλεγμένη τιμή είναι 0, ρυθμίστε στο 1 για να ενεργοποιήσετε τη λειτουργία.
Δείτε την παράγραφο "4.5 Διαμόρφωση θερμορύθμισης" για περισσότερες λεπτομέρειες σχετικά με αυτή τη λειτουργία.

DHW

MIN DHW SET

ΔΕΝ ΔΙΑΤΙΘΕΤΑΙ ΣΕ ΑΥΤΟ ΤΟ ΜΟΝΤΕΛΟ

MAX DHW SET

ΔΕΝ ΔΙΑΤΙΘΕΤΑΙ ΣΕ ΑΥΤΟ ΤΟ ΜΟΝΤΕΛΟ

DHW DELAY

Αυτή η παράμετρος σας επιτρέπει να ρυθμίσετε την καθυστερημένη εκκίνηση του λέβητα σε λειτουργία ζεστού νερού οικιακής χρήσης.
Η εργοστασιακή ρύθμιση για αυτήν την παράμετρο είναι 0 και μπορεί να ρυθμιστεί εντός του εύρους 0 - 60 δευτερόλεπτα.

SUN ON

Αυτή η παράμετρος σας επιτρέπει να ενεργοποιήσετε τις ακόλουθες λειτουργίες που σχετίζονται με τη λειτουργία του λέβητα σε λειτουργία ζεστού νερού χρήσης:
0 = καμία λειτουργία, ο λέβητας σε λειτουργία ζεστού νερού οικιακής χρήσης ξεκινά αμέσως και χρησιμοποιεί τους σχετικούς θερμοστάτες ζεστού νερού οικιακής χρήσης, δηλ. απενεργοποιείται σε σημείο ρύθμισης + 5 °C και ανάβει ξανά στην επιθυμητή τιμή + 4 °C (εργοστασιακή ρύθμιση)
1 = λειτουργία καθυστέρησης ζεστού νερού οικιακής χρήσης, οπότε ο λέβητας σε λειτουργία ζεστού νερού οικιακής χρήσης ξεκινάει με καθυστέρηση ίση με την τιμή της παραμέτρου DHW DELAY
2 = Η ΛΕΙΤΟΥΡΓΙΑ ΔΕΝ ΔΙΑΤΙΘΕΤΑΙ ΣΕ ΑΥΤΟ ΤΟ ΜΟΝΤΕΛΟ
3 = ο λέβητας χρησιμοποιεί απόλυτους θερμοστάτες ζεστού νερού οικιακής χρήσης, δηλαδή σε λειτουργία ζεστού νερού οικιακής χρήσης σβήνει πάντοτε στους 65 °C και ανάβει ξανά στους 63 °C, ανεξάρτητα από το σημείο ρύθμισης του ζεστού νερού χρήσης που έχει επιλεχθεί
4 = οι λειτουργίες 1 και 3 είναι ενεργές

SOLAR

FSUN

Αυτή η παράμετρος χρησιμοποιείται για την ενεργοποίηση του ηλιακού θερμοσίφωνα, πρέπει να χρησιμοποιηθεί η πλακέτα αξεσουάρ BE15.
η εργοστασιακή ρύθμιση είναι 0 = η διαχείριση ηλιακού θερμοσίφωνα απενεργοποιημένη, ορίστε την παράμετρο σε 1 για να ενεργοποιήσετε τη λειτουργία.

T MAX TANK

Η παράμετρος σας επιτρέπει να ορίσετε τη μέγιστη θερμοκρασία του άνω μέρους του μπόιλερ. Η εργοστασιακή ρύθμιση είναι 60 °C.
Η παράμετρος μπορεί να ρυθμιστεί με εύρος 10 °C - 130 °C.

DELTA T ON PUMP

Η παράμετρος σας επιτρέπει να διαχειριστείτε τη διαφορά θερμοκρασίας μεταξύ του αισθητηρίου συλλέκτη και του κάτω αισθητηρίου μπόιλερ για το θερ-μικό φορτίο του μπόιλερ (ενεργοποίηση του ηλιακού κυκλοφορητή).
Η εργοστασιακή ρύθμιση είναι 8 °C.
Η παράμετρος μπορεί να ρυθμιστεί με εύρος 4 °C - 30 °C.
Σημείωση: Η τιμή DELTA T ON PUMP πρέπει να είναι μεγαλύτερη από την DELTA T OFF PUMP.

DELTA T OFF PUMP

Η παράμετρος σας επιτρέπει να διαχειριστείτε τη διαφορά θερμοκρασίας μεταξύ του αισθητηρίου συλλέκτη και του κάτω αισθητηρίου μπόιλερ για τη διακοπή του θερμικού φορτίου του μπόιλερ (απενεργοποίηση του ηλιακού κυκλοφορητή). Η εργοστασιακή ρύθμιση είναι 4 °C.
Η παράμετρος μπορεί να ρυθμιστεί με εύρος 4 °C - 30 °C.
Σημείωση: Η τιμή DELTA T OFF PUMP πρέπει να είναι χαμηλότερη από την DELTA T ON PUMP.

INTEGRATION DELAY

Η παράμετρος σας επιτρέπει να ρυθμίσετε το χρόνο καθυστέρησης της ηλιακής ολοκλήρωσης από τον λέβητα
Η εργοστασιακή ρύθμιση είναι 0 λεπτά.
Η παράμετρος μπορεί να ρυθμιστεί με εύρος 0 min - 180 min.

COLLECTOR T MIN

Με αυτή την παράμετρο ρυθμίζετε την ελάχιστη θερμοκρασία του συλλέκτη για να ενεργοποιήσετε την αντιπαγετική λειτουργία του ηλιακού συλλέκτη. Η εργοστασιακή ρύθμιση είναι: - - ° C (απενεργοποίηση του αντιπαγετικού ηλιακού συλλέκτη).
Η παράμετρος μπορεί να ρυθμιστεί με εύρος -30 °C +5 °C.

COLLECTOR T MAX

Παράμετρος για τη ρύθμιση της μέγιστης θερμοκρασίας του συλλέκτη για το κλείδωμα του κυκλοφορητή ηλιακού συλλέκτη (προστασία συστήματος). Στη συνέχεια ενεργοποιείται ο κυκλοφορητής μόλις η θερμοκρασία του συλλέκτη πέσει κάτω από το [COLLECTOR T MAX - 10 °C].
Η εργοστασιακή ρύθμιση είναι 110 °C.
Η παράμετρος μπορεί να ρυθμιστεί με εύρος 80 °C - 180 °C.
Σημείωση: η τιμή COLLECTOR T MAX πρέπει να είναι υψηλότερη από την COLLECTOR T PROT.

COLLECTOR T PROT

Παράμετρος για τη ρύθμιση της μέγιστης θερμοκρασίας του συλλέκτη για την ενεργοποίηση της λειτουργίας ψύξης του ηλιακού συλλέκτη.
Η εργοστασιακή ρύθμιση είναι 110 °C.
Η παράμετρος μπορεί να ρυθμιστεί με εύρος 80 °C - 180 °C.
Σημείωση: η τιμή COLLECTOR T PROT πρέπει να είναι χαμηλότερη από την COLLECTOR T MAX.

COLLECTOR T AUTH

Παράμετρος για τη ρύθμιση της ελάχιστης θερμοκρασίας για την ενεργοποίηση της αντλίας ηλιακού συλλέκτη.
Η εργοστασιακή ρύθμιση είναι 40 °C.
Η παράμετρος μπορεί να ρυθμιστεί με εύρος -20 °C +95 °C.
Σημείωση: η τιμή COLLECTOR T AUTH πρέπει να είναι υψηλότερη από την τιμή COLLECTOR T LOCK.

COLLECTOR T LOCK

Αυτή η παράμετρος σας επιτρέπει να ρυθμίσετε την ελάχιστη θερμοκρασία για την απενεργοποίηση του κυκλοφορητή ηλιακού συλλέκτη.
Η εργοστασιακή ρύθμιση είναι 35 °C.
Η παράμετρος μπορεί να ρυθμιστεί με εύρος -20 °C +95 °C.
Σημείωση: η τιμή COLLECTOR T LOCK πρέπει να είναι μικρότερη από την τιμή COLLECTOR T AUTH.

PWM COLL PUMP

Αυτή η παράμετρος σας επιτρέπει να ρυθμίσετε την περίοδο διαμόρφωσης PWM του ηλιακού κυκλοφορητή.
Η εργοστασιακή ρύθμιση είναι 0 λεπτά (η λειτουργία διαμόρφωσης κυκλοφορητή ηλιακής συλλογής είναι απενεργοποιημένη).
Η παράμετρος μπορεί να ρυθμιστεί με εύρος 0 min - 30 min.

TANK COOLING

Παράμετρος για την ενεργοποίηση/απενεργοποίηση της λειτουργίας ψύξης του μπόιλερ. υπάρχουν δύο διαθέσιμες επιλογές:
0 = ΛΕΙΤΟΥΡΓΙΑ ΜΗ ΕΝΕΡΓΗ (εργοστασιακή ρύθμιση)
1 = ΛΕΙΤΟΥΡΓΙΑ ΕΝΕΡΓΗ

SOLAR PUMP MODE

Παράμετρος για τη ρύθμιση της λειτουργίας του κυκλοφορητή ηλιακού συλλέκτη. υπάρχουν τρεις διαθέσιμες επιλογές:
0 = OFF (εργοστασιακή ρύθμιση) ==> ο κυκλορητής ηλιακού συλλέκτη είναι πάντα απενεργοποιημένος
1 = ON ==> ο κυκλοφορητής ηλιακού συλλέκτη είναι πάντα ενεργοποιημένος
2 = AUTO ==> ο κυκλοφορητής ηλιακού συλλέκτη ενεργοποιείται και απενεργοποιείται σύμφωνα με τους κανόνες ηλιακής διαχείρισης

4.5 Διαμόρφωση θερμορύθμισης

Η ενεργοποίηση της ΘΕΡΜΟΡΥΘΜΙΣΗΣ γίνεται με τον ακόλουθο τρόπο:
- πρόσβαση στο μενού τεχνικών παραμέτρων, όπως υποδεικνύεται στην παράγραφο *"3.21 Πρόσβαση στις παραμέτρους"*
- επιλέξτε το μενού CH και στη συνέχεια το OTR = 1.

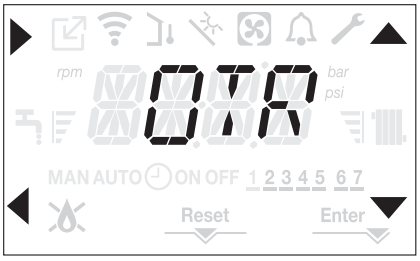

Η θερμορύθμιση λειτουργεί μόνο με το αισθητήριο εξωτερικής θερμοκρασίας συνδεδεμένο και ενεργό μόνο για τη λειτουργία ΘΕΡΜΑΝΣΗΣ.
Εάν το αισθητήριο OTR = 0 ή το εξωτερικό αισθητήριο θερμοκρασίας αποσυνδεθεί, ο λέβητας λειτουργεί σε σταθερό σημείο.
Η θερμοκρασία που μετράται από το αισθητήριο εξωτερικής θερμοκρασίας εμφανίζεται στο μενού "4.21 INFO" στο OUTDOOR TEMP SENS.
Ο αλγόριθμος θερμορύθμισης δεν θα χρησιμοποιήσει άμεσα την εξωτερική θερμοκρασία αλλά μάλλον μια υπολογισμένη εξωτερική θερμοκρασία που λαμβάνει υπόψη τη μόνωση του κτιρίου: σε κτίρια που είναι καλά μονωμένα, οι εξωτερικές μεταβολές θερμοκρασίας θα έχουν μικρότερο αντίκτυπο από εκείνες που είναι ελάχιστα μονωμένες συγκριτικά.

ΑΙΤΗΜΑ ΑΠΟ OT CHRONOTHERMOSTAT
Σε αυτή την περίπτωση, το σημείο παροχής υπολογίζεται από τον χρονοθερμοστάτη σύμφωνα με την τιμή της εξωτερικής θερμοκρασίας και τη διαφορά μεταξύ της θερμοκρασίας περιβάλλοντος και της επιθυμητής θερμοκρασίας περιβάλλοντος.

ΑΙΤΗΜΑ ΑΠΟ ΘΕΡΜΟΣΤΑΤΗ ΧΩΡΟΥ
Σε αυτή την περίπτωση, το σημείο παροχής υπολογίζεται από την πλακέτα ρύθμισης σύμφωνα με την τιμή της εξωτερικής θερμοκρασίας έτσι ώστε να αποκτηθεί μια εκτιμώμενη εξωτερική θερμοκρασία 20° (θερμοκρασία περιβάλλοντος αναφοράς). Υπάρχουν 2 παράμετροι που ανταγωνίζονται για τον υπολογισμό της επιθυμητής τιμής αναφοράς εξόδου:

- κλίση της καμπύλης αντιστάθμισης (KT)
- μετατόπιση στη θερμοκρασία περιβάλλοντος αναφοράς.

Επιλογή της καμπύλης αντιστάθμισης (παράμετρος OTD CURVES - εικ. 20)
Η καμπύλη αντιστάθμισης της θέρμανσης φροντίζει να διατηρεί τη θεωρητική θερμοκρασία 20 °C σε χώρους με εξωτερικές θερμοκρασίες μεταξύ +20 °C και -20 °C. Η επιλογή της καμπύλης εξαρτάται από την προβλεπόμενη ελάχιστη εξωτερική θερμοκρασία (και κατά συνέπεια από τη γεωγραφική θέση) και από την προβλεπόμενη θερμοκρασία παροχής (και κατά συνέπεια από τον τύπο του συστήματος). Υπολογίζεται με προσοχή από τον τεχνικό εγκατάστασης, σύμφωνα με τον παρακάτω τύπο:

$$KT = \frac{\text{Προβλεπόμενη θερμοκρασία προσαγωγής - Tshift}}{\text{20- Ελάχ. εξωτερική θερμοκρασία σχεδίασης}}$$

Tshift = 30 °C τυπικές εγκαταστάσεις
25 °C ενδοδαπέδιες εγκαταστάσεις

Αν από τον υπολογισμό προκύπτει μια τιμή ανάμεσα σε δύο καμπύλες, συνιστάται να επιλέξετε την καμπύλη αντιστάθμισης που πλησιάζει περισσότερο στην τιμή υπολογισμού.

Παράδειγμα: Αν η τιμή υπολογισμού είναι 1,3, βρίσκεται ανάμεσα στην καμπύλη 1 και την καμπύλη 1,5. Σε αυτήν την περίπτωση, επιλέξτε την πλησιέστερη καμπύλη, δηλαδή 1,5.

Οι τιμές KT που μπορούν να ρυθμιστούν είναι οι ακόλουθες:
- Τυπική εγκατάσταση: 1.0-3.0
- σύστημα δαπέδου 0,2-0,8.

Μέσα από τη διεπαφή υπάρχει η δυνατότητα πρόσβασης στο μενού CH και στην παράμετρο OTD CURVES για να ρυθμίσετε την προεπιλεγμένη καμπύλη θερμορύθμισης:
- πρόσβαση στο μενού τεχνικών παραμέτρων, όπως υποδεικνύεται στην παράγραφο *"3.21 Πρόσβαση στις παραμέτρους"*
- επιλέξτε το μενού CH και στη συνέχεια το OTD CURVES
- πατήστε το πλήκτρο ▶ για επιβεβαίωση
- ρυθμίστε την επιθυμητή κλιματική καμπύλη με τα πλήκτρα βέλους ▲ και ▼
- επιβεβαιώστε με Enter

Απόκλιση στη θερμοκρασία περιβάλλοντος αναφοράς (εικ. 20)
Σε κάθε περίπτωση, ο χρήστης μπορεί να τροποποιήσει έμμεσα την τιμή του σημείου αναφοράς ΘΕΡΜΑΝΣΗΣ, με αναφορά τη θερμοκρασία αναφοράς (20 °C) εισάγοντας μια μετατόπιση στη θερμοκρασία αναφοράς που μπορεί να ποικίλει εντός της περιοχής -5- + 5 (offset 0 = 20 °C).
Για τη διόρθωση της απόκλισης δείτε την παράγραφο "4.9 Ρύθμιση της θερμοκρασίας του νερού θέρμανσης με σύνδεση αισθητηρίου εξωτερικής θερμοκρασίας".

ΝΥΧΤΕΡΙΝΗ ΑΝΤΙΣΤΑΘΜΙΣΗ (παράμετρος NIGHT COMP - εικ. 20)
Αν ένας ΘΕΡΜΟΣΤΑΤΗΣ ΧΩΡΟΥ είναι συνδεδεμένος με ένα χρονοδιακόπτη προγραμματισμού, από το μενού CH παράμετρος NIGHT COMP μπορεί να ενεργοποιηθεί η νυχτερινή αντιστάθμιση.
Για να ρυθμίσετε τη νυκτερινή αντιστάθμιση:

- πρόσβαση στο μενού τεχνικών παραμέτρων, όπως υποδεικνύεται στην παράγραφο *"3.21 Πρόσβαση στις παραμέτρους"*
- επιλέξτε το μενού CH και στη συνέχεια το NIGHT COMP
- πατήστε το πλήκτρο ▶ για επιβεβαίωση
- ορίστε την παράμετρο σε 1
- επιβεβαιώστε με Enter.

Σε αυτή την περίπτωση, όταν η ΕΠΑΦΗ είναι ΚΛΕΙΣΤΗ, το αίτημα θερμότητας γίνεται από το αισθητήριο προσαγωγής, με βάση την εξωτερική θερμοκρασία, για να επιτευχθεί ονομαστική θερμοκρασία περιβάλλοντος στο επίπεδο ΗΜΕΡΑ (20 °C). Το άνοιγμα της επαφής δεν προκαλεί απενεργοποίηση, αλλά μια μείωση (παράλληλη μετατόπιση) της κλιματικής καμπύλης σε επίπεδο ΝΥΧΤΑΣ (16 °C).
Επίσης σε αυτή την περίπτωση, ο χρήστης μπορεί να τροποποιήσει έμμεσα την τιμή του σημείου αναφοράς της ΘΕΡΜΟΤΗΤΑΣ, εισάγοντας εκ νέου μία μετατόπιση στη θερμοκρασία αναφοράς ΗΜΕΡΑΣ (20 °C) και όχι στη ΝΥΧΤΑ (16 °C) που μπορεί να κυμαίνεται μεταξύ [-5 - + 5].
Για τη διόρθωση της απόκλισης δείτε την παράγραφο "4.9 Ρύθμιση της θερμοκρασίας του νερού θέρμανσης με σύνδεση αισθητηρίου εξωτερικής θερμοκρασίας".

4.6 Πρώτη θέση σε λειτουργία

- Τοποθετήστε τον κύριο διακόπτη του συστήματος στη θέση "on".
- Ανοίξτε τη βάνα αερίου για να επιτρέψετε τη ροή του καυσίμου.

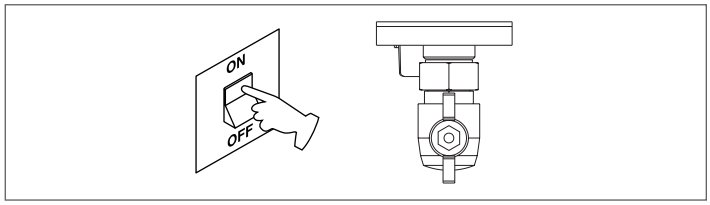

- Με την ισχύ ενεργοποιημένη, ανάβει ο οπίσθιος φωτισμός, στη συνέχεια όλα τα εικονίδια και τα τμήματα ανάβουν για 1 δευτερόλεπτο και στη συνέχεια εμφανίζεται η ανανέωση του υλικολογισμικού για 3 δευτερόλεπτα:

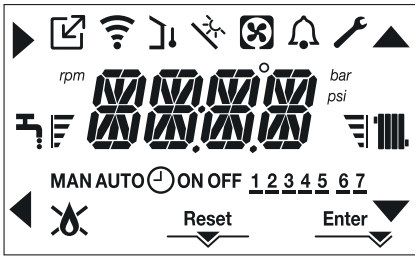

- Στη συνέχεια, η διεπαφή εμφανίζει την ενεργή κατάσταση τη συγκεκριμένη στιγμή.

Κύκλωμα εξαέρωσης

⚠ Κάθε φορά που τροφοδοτείται ο λέβητας, διεξάγεται ένας αυτόματος κύκλος εξαέρωσης που διαρκεί 4 λεπτά. Όταν ο κύκλος καθαρισμού αέρα βρίσκεται σε εξέλιξη, όλα τα αιτήματα θέρμανσης αναστέλλονται εκτός από αυτά για ζεστό νερό οικιακής χρήσης όταν ο λέβητας δεν είναι ρυθμισμένος σε OFF και εμφανίζεται ένα μήνυμα κύλισης στην οθόνη διεπαφής "AIR PURGING CYCLE IN PROGRESS" (ΚΥΚΛΟΣ ΚΑΘΑΡΙΣΜΟΥ ΑΕΡΑ ΣΕ ΕΞΕΛΙΞΗ).

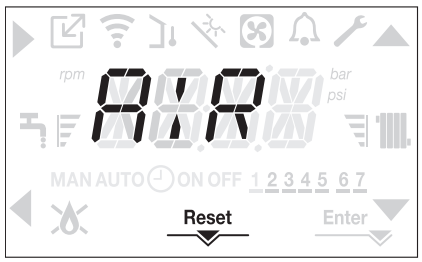

Ο κύκλος καθαρισμού μπορεί να διακοπεί νωρίς κρατώντας το πλήκτρο 2 πατημένο για τουλάχιστον 2 δευτερόλεπτα (ανάβει το εικονίδιο RESET).
Ο κύκλος καθαρισμού μπορεί επίσης να διακοπεί, εάν ο λέβητας δεν είναι ρυθμισμένος στο OFF, με αίτημα οικιακού ζεστού νερού χρήσης.

- Ρυθμίστε το θερμοστάτη του χώρου στην επιθυμητή θερμοκρασία (~ 20 ° C) ή, εάν η εγκατάσταση διαθέτει χρονόμετρο ή προγραμματιστή ωραρίου, πρέπει να είναι "ενεργός" ή ρυθμισμένος (~ 20 ° C)
- Στη συνέχεια ρυθμίστε το λέβητα στο ΧΕΙΜΩΝΑ ή ΚΑΛΟΚΑΙΡΙ, ανάλογα με τον τύπο λειτουργίας που επιθυμείτε.
- Ο λέβητας θα ξεκινήσει και θα συνεχίσει να λειτουργεί μέχρι να φτάσει στις καθορισμένες θερμοκρασίες, στη συνέχεια επιστρέφει στην κατάσταση αναμονής.

4.7 Κατάσταση λειτουργίας

Για να αλλάξετε την κατάσταση λειτουργίας από το ΧΕΙΜΩΝΑΣ στο ΚΑΛΟΚΑΙΡΙ ή στο OFF, πατήστε το πλήκτρο 1 μέχρι να εμφανιστεί το εικονίδιο για την επιθυμητή λειτουργία.

ΛΕΙΤΟΥΡΓΙΑ ΧΕΙΜΩΝΑ

- Ρυθμίστε το λέβητα στην κατάσταση ΧΕΙΜΩΝΑ πιέζοντας το πλήκτρο 1 μέχρι να εμφανιστεί το εικονίδιο ζεστού νερού οικιακής χρήσης και το εικονίδιο θέρμανσης.

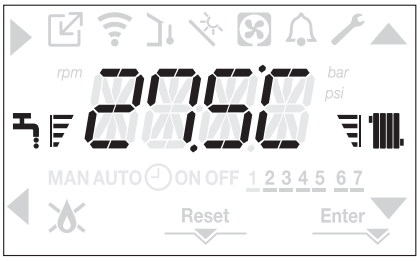

Η διεπαφή συνήθως εμφανίζει τη θερμοκρασία παροχής, εκτός εάν υπάρχει ζήτηση ζεστού νερού οικιακής χρήσης σε εξέλιξη, οπότε εμφανίζεται η θερμοκρασία ζεστού νερού οικιακής χρήσης.

- Όταν υπάρχει αίτημα θερμότητας και ο λέβητας κάνει έναυση, στην οθόνη εμφανίζεται το εικονίδιο "🔥".

ΑΙΤΗΜΑ θέρμανσης, το εικονίδιο του ψυγείου αναβοσβήνει:

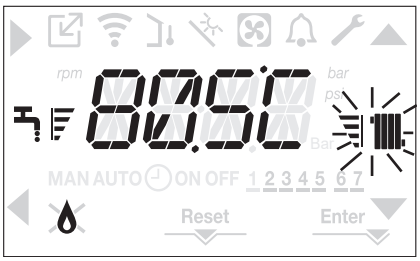

ΛΕΙΤΟΥΡΓΙΑ ΚΑΛΟΚΑΙΡΙ

- Ρυθμίστε το λέβητα στην κατάσταση ΚΑΛΟΚΑΙΡΙ πιέζοντας το πλήκτρο 1 μέχρι να εμφανιστεί το εικονίδιο ζεστού νερού οικιακής χρήσης.

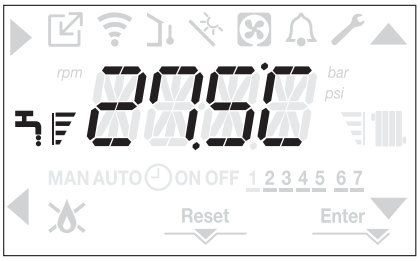

Σε αυτή την κατάσταση ο λέβητας ενεργοποιεί την παραδοσιακή λειτουργία μόνο ζεστού νερού οικιακής χρήσης, η οθόνη εμφανίζει κανονικά τη θερμοκρασία παροχής.
Σε περίπτωση λήψης ζεστού νερού οικιακής χρήσης, στην οθόνη εμφανίζεται η θερμοκρασία του ζεστού νερού οικιακής χρήσης.

ΑΙΤΗΜΑ ζεστού νερού οικιακής χρήσης, το εικονίδιο βρύσης αναβοσβήνει:

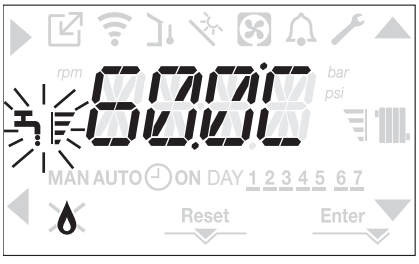

OFF

- Ρυθμίστε τον λέβητα στην κατάσταση απενεργοποίησης πατώντας το πλήκτρο 1 μέχρι να εμφανιστούν τα κεντρικά τμήματα.

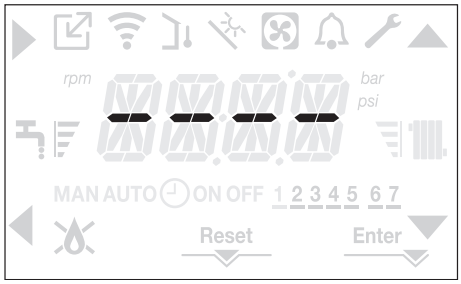

4.8 Ρύθμιση της θερμοκρασίας του νερού θέρμανσης χωρίς σύνδεση αισθητηρίου εξωτερικής θερμοκρασίας

Εάν δεν υπάρχει αισθητήριο εξωτερικής θερμοκρασίας, ο λέβητας λειτουργεί σε σταθερό σημείο, σε αυτήν την περίπτωση η επιθυμητή τιμή ΘΕΡΜΑΝΣΗΣ μπορεί να ρυθμιστεί στην κύρια σελίδα της οθόνης.
Πατώντας το πλήκτρο **C** ή **D** εμφανίζεται η τρέχουσα τιμή θέρμανσης, η τιμή αναβοσβήνει με συχνότητα 0,5 δευτ. ON, 0,5 δευτ. OFF και τα εικονίδια ▲ και ▼ ανάβουν.

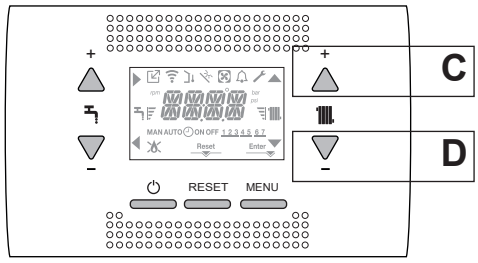

Η διαδοχική πίεση του πλήκτρου **C** ή **D** σάς επιτρέπει να ρυθμίσετε την τιμή θέρμανσης εντός της προκαθορισμένης περιοχής:
[40 °C - 80,5 °C] για συστήματα υψηλής θερμοκρασίας
[20 °C - 45 °C] για συστήματα χαμηλής θερμοκρασίας
με βαθμίδες 0,5 °C.
Οι γραμμές στάθμης δίπλα στο εικονίδιο θέρμανσης δείχνουν την τιμή ρύθμισης που έχει ρυθμιστεί σε σχέση με το εύρος λειτουργίας:
- τέσσερις γραμμές αναμμένες = μέγιστο σημείο ρύθμισης
- μια μπάρα αναμμένη = ελάχιστο σημείο ρύθμισης

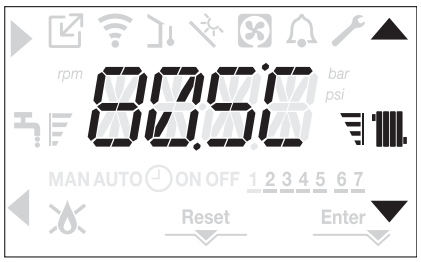

Κρατώντας ένα από τα δύο πλήκτρα **C** ή **D** πατημένο για μεγαλύτερο χρονικό διάστημα, ο μετρητής αυξάνει την ταχύτητα προώθησης τροποποιώντας την επιλεγμένη τιμή.
Εάν δεν πατηθεί κανένα πλήκτρο για 5 δευτερόλεπτα, η τιμή που έχει οριστεί θεωρείται ως η νέα επιθυμητή τιμή θέρμανσης και η οθόνη επιστρέφει στην κύρια σελίδα.

4.9 Ρύθμιση της θερμοκρασίας του νερού θέρμανσης με σύνδεση αισθητηρίου εξωτερικής θερμοκρασίας

Εάν έχει εγκατασταθεί ένα αισθητήριο εξωτερικής θερμοκρασίας και έχει ενεργοποιηθεί η θερμορύθμιση (παράμετρος OTR=1), η θερμοκρασία παροχής επιλέγεται αυτόματα από το σύστημα, το οποίο ρυθμίζει τη θερμοκρασία περιβάλλοντος σύμφωνα με τις διακυμάνσεις της εξωτερικής θερμοκρασίας. Εάν θέλετε να αλλάξετε τη θερμοκρασία, ανυψώνοντάς την ή χαμηλώνοντάς την σε σχέση με τη θερμοκρασία που υπολογίζεται αυτόματα από την ηλεκτρονική πλακέτα, μπορείτε να αλλάξετε την επιθυμητή τιμή ΘΕΡΜΑΝΣΗΣ ως εξής:
Πατήστε τα πλήκτρα **C** ή **D** και επιλέξτε το επιθυμητό επίπεδο άνεσης εντός της περιοχής (-5 - +5) (βλέπε παράγραφο *"4.5 Διαμόρφωση θερμορύθμισης"*).

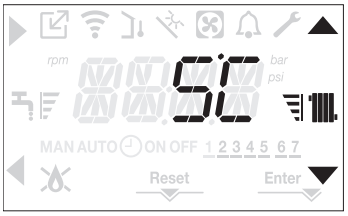

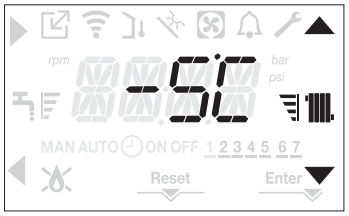

Σημείωση: εάν έχει συνδεθεί ένα αισθητήριο εξωτερικής θερμοκρασίας, ενδέχεται ο λέβητας να λειτουργεί σε σταθερό σημείο ρυθμίζοντας την παράμετρο OTR = 0 (μενού CH).

4.10 Ρύθμιση της θερμοκρασίας ζεστού νερού οικιακής χρήσης

Στην κύρια οθόνη, με το πάτημα του πλήκτρου **A** αντί του **B** εμφανίζεται η τρέχουσα επιθυμητή τιμή ζεστού νερού οικιακής χρήσης, η τιμή αναβοσβήνει με συχνότητα 0,5 sec ON, 0,5 sec OFF και τα εικονίδια ▲ και ▼ ανάβουν.

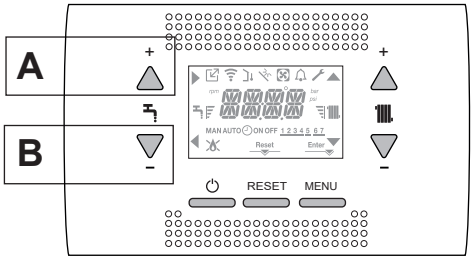

Η διαδοχική πίεση των πλήκτρων **A** ή **B** σας επιτρέπει να ρυθμίσετε την τιμή ζεστού νερού οικιακής χρήσης, αυξάνοντας ή μειώνοντας την τιμή εντός του προεπιλεγμένου εύρους σε βήματα του 0,5 °C.
Οι γραμμές στάθμης δίπλα στο εικονίδιο θέρμανσης δείχνουν την τιμή ρύθμισης που έχει ρυθμιστεί σε σχέση με το εύρος λειτουργίας:
- τέσσερις γραμμές αναμμένες = μέγιστο σημείο ρύθμισης
- μια μπάρα αναμμένη = ελάχιστο σημείο ρύθμισης

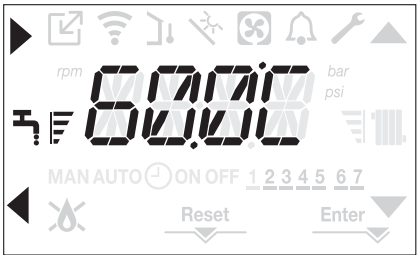

4.11 Διακοπή ασφαλείας

Σε περίπτωση βλάβης έναυσης ή δυσλειτουργίας του λέβητα, διενεργήστε μια "ΔΙΑΚΟΠΗ ΑΣΦΑΛΕΙΑΣ". Στην οθόνη, εκτός από τον κωδικό σφάλματος, εμφανίζεται επίσης το εικονίδιο το οποίο αναβοσβήνει με συχνότητα 0,5 δευτερόλεπτο ON και 0,5 δευτερόλεπτο OFF.
Ο οπίσθιος φωτισμός αναβοσβήνει για 1 λεπτό, μετά το οποίο σβήνει, ενώ το εικονίδιο συνεχίζει να αναβοσβήνει.
Στα 4 ψηφία εμφανίζεται ένα κυλιόμενο μήνυμα που περιέχει τον κωδικό σφάλματος και την περιγραφή του.

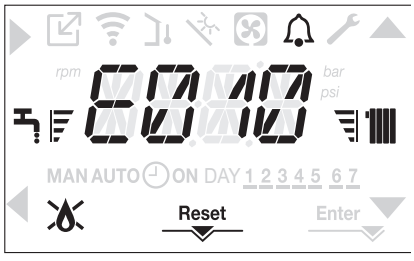

4.12 Λειτουργία επαναφοράς

Το εικονίδιο "RESET" ανάβει όταν υπάρχει συναγερμός που απαιτεί χειροκίνητη επαναφορά από το χρήστη (για παράδειγμα κλείδωμα φλόγας). Για επαναφορά πατήστε το πλήκτρο 2 RESET.

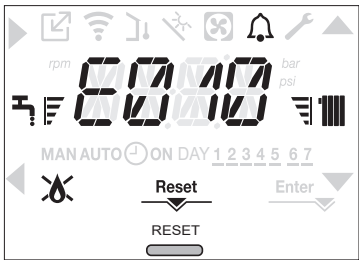

Αν με τις προσπάθειες αποδέσμευσης δεν επανεκκινήσει ο λέβητας, επικοινωνήστε με το Τοπικό Κέντρο Τεχνικής Εξυπηρέτησης.

4.13 Λειτουργία άνεσης ζεστού νερού οικιακής χρήσης

Πατώντας τα πλήκτρα **A**+**B** για τουλάχιστον 2 δευτερόλεπτα, έχετε πρόσβαση στις λειτουργίες άνεσης ζεστού νερού χρήσης. Το COMFORT OFF εμφανίζεται στην οθόνη και τα εικονίδια ▲, ▼, ▶ και ◀ ανάβουν:

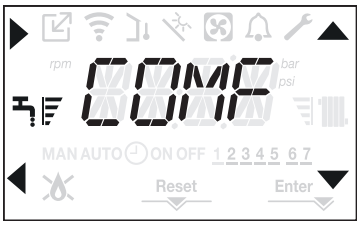

Χρησιμοποιώντας τα πλήκτρα ▲, ▼ μπορείτε να μετακινηθείτε στις επιλογές <<COMFORT STANDARD>>, <<COMFORT SMART>> και στη συνέχεια ξανά <<COMFORT OFF>>.

Με το πλήκτρο ▶ ενεργοποιείται η επιθυμητή λειτουργία και εξέρχεστε από το μενού επιστρέφοντας στην αρχική οθόνη.

Εμφανίζεται ένα κυλιόμενο μήνυμα στην οθόνη με τον ακόλουθο τρόπο:

Λειτουργία	**Κυλιόμενο μήνυμα**
COMFORT STANDARD	Λειτουργία PREHEATING (ΠΡΟΘΕΡΜΑΝΣΗ) ενεργή
COMFORT SMART	Λειτουργία TOUCH & GO ενεργή
COMFORT OFF	-

ΠΡΟΤΥΠΟ COMFORT (PREHEATING - ΠΡΟΘΕΡΜΑΝΣΗ)

Ρυθμίζοντας το ΠΡΟΤΥΠΟ COMFORT, ενεργοποιείται η λειτουργία προθέρμανσης ζεστού νερού χρήσης του λέβητα. Αυτή η λειτουργία διατηρεί το ζεστό νερό χρήσης μέσα στον εναλλάκτη, ώστε να μειώνεται ο χρόνος αναμονής μετά τη ζήτηση ZNX. Όταν η λειτουργία προθέρμανσης είναι ενεργοποιημένη, εμφανίζεται το κυλιόμενο μήνυμα ΛΕΙΤΟΥΡΓΙΑ ΠΡΟΘΕΡΜΑΝΣΗΣ ΣΕ ΕΞΕΛΙΞΗ. Για να απενεργοποιήσετε τη λειτουργία προθέρμανσης COMFORT OFF. Η λειτουργία δεν είναι ενεργή όταν ο λέβητας είναι απενεργοποιημένος.

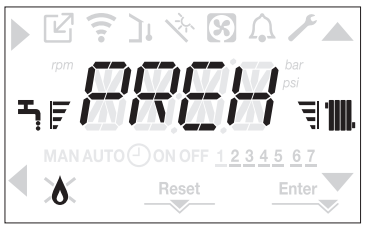

COMFORT SMART (TOUCH & GO)

Εάν δεν θέλετε να είναι πάντα ενεργή η ΠΡΟΘΕΡΜΑΝΣΗ και θέλετε το ζεστό νερό να είναι άμεσα έτοιμο, μπορείτε να προθερμάνετε το ζεστό νερό οικιακής χρήσης μόνο λίγα λεπτά πριν το πάρετε.

Ορίστε το COMFORT SMART για να ενεργοποιήσετε τη λειτουργία TOUCH & GO. Αυτή η λειτουργία σας επιτρέπει, ανοίγοντας και κλείνοντας τη βάνα, να ξεκινήσετε την άμεση προθέρμανση που προετοιμάζει το ζεστό νερό μόνο για τη συγκεκριμένη λήψη νερού.

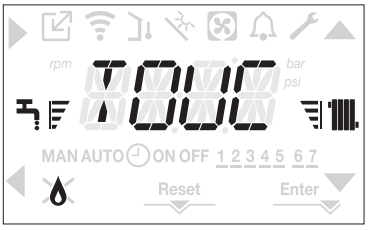

4.14 Ειδικές λειτουργίες ζεστού νερού οικιακής χρήσης

Ο λέβητας έχει ειδικές λειτουργίες για πιο αποτελεσματική διαχείριση του ζεστού νερού οικιακής χρήσης όταν υπάρχει υψηλή ένδειξη θερμοκρασίας ζεστού νερού οικιακής χρήσης, για παράδειγμα όταν ο λέβητας χρησιμοποιείται με ηλιακό θερμοσίφωνα. Με τον προγραμματισμό της παραμέτρου SUN ON μπορείτε να ενεργοποιήσετε μία ή όλες τις παρακάτω λειτουργίες, για περισσότερες πληροφορίες σχετικά με τη ρύθμιση της παραμέτρου ανατρέξτε στη σχετική παράγραφο "4.4 Διαμόρφωση λέβητα".

- **Λειτουργία καθυστέρησης ζεστού νερού οικιακής χρήσης**: Η λειτουργία αυτή εισάγει μια προγραμματισμένη καθυστέρηση στην εκκίνηση του λέβητα σε λειτουργία ζεστού νερού οικιακής χρήσης. Ο χρόνος καθυστέρησης δίνεται από την παράμετρο "DHW DELAY".
- **Απόλυτοι θερμοστάτες λειτουργίας ζεστού νερού οικιακής χρήσης**: κανονικά ο λέβητας σε λειτουργία ζεστού νερού οικιακής χρήσης ενεργοποιείται και απενεργοποιείται με βάση τους θερμοστάτες που σχετίζονται με την επιθυμητή τιμή ζεστού νερού οικιακής χρήσης (απενεργοποίηση στην επιθυμητή τιμή + 5 °C και επαναφορά στην επιθυμητή τιμή + 4 °C). Ενεργοποιώντας αυτή τη λειτουργία, ο λέβητας θα απενεργοποιηθεί με βάση τους θερμοστάτες ανεξάρτητα από το σημείο ρύθμισης του ζεστού νερού οικιακής χρήσης (απενεργοποιημένο στην επιθυμητή τιμή + 65 °C και επανενεργοποίηση στους 63 °C).

4.15 Λειτουργία θερμαντήρα δαπέδου

Για ένα σύστημα χαμηλής θερμοκρασίας ο λέβητας διαθέτει λειτουργία "θερμαντήρα δαπέδου" η οποία μπορεί να ενεργοποιηθεί με τον ακόλουθο τρόπο:

- Ρυθμίστε το λέβητα σε OFF πατώντας το κουμπί 1 ⏻

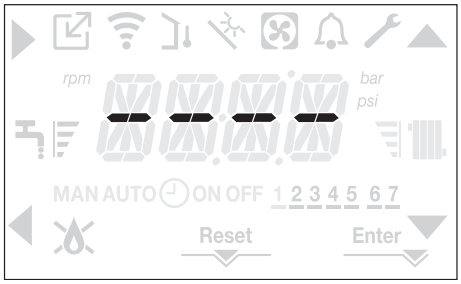

- πρόσβαση στο μενού τεχνικών παραμέτρων, όπως υποδεικνύεται στην παράγραφο *"3.21 Πρόσβαση στις παραμέτρους"*
- επιλέξτε το μενού CH και στη συνέχεια το SCREED HEATING με τα πλήκτρα ▲, ▼, επιβεβαιώνοντας την επιλογή με ▶.

(Σημείωση: Ο ΘΕΡΜΑΝΤΗΡΑΣ ΔΑΠΕΔΟΥ δεν είναι διαθέσιμος αν ο λέβητας δεν είναι απενεργοποιημένος).

- Για να ενεργοποιήσετε τη λειτουργία, ρυθμίστε την παράμετρο σε 1, για να την απενεργοποιήσετε ορίστε την παράμετρο σε 0.

Η λειτουργία "θερμαντήρα δαπέδου" διαρκεί 168 ώρες (7 ημέρες) κατά τη διάρκεια των οποίων, στις ζώνες που διαμορφώνονται ως χαμηλή θερμοκρασία, προσομοιώνεται ένα αίτημα θέρμανσης με μια αρχική έξοδο ζώνης των 20 °C, στη συνέχεια αυξάνεται σύμφωνα με τον πλαϊνό πίνακα.

Για πρόσβαση στο μενού INFO από την κύρια σελίδα της διεπαφής, μπορείτε να εμφανίσετε την τιμή TIME FUNC SCREED HEATING σχετικά με τον αριθμό ωρών που έχουν περάσει από την ενεργοποίηση της λειτουργίας. Αφού ενεργοποιηθεί, η λειτουργία έχει προτεραιότητα, αν κλείσει το μηχάνημα αποσυνδέοντας την τροφοδοσία ρεύματος, όταν ξεκινήσει ξανά η λειτουργία ξεκινάει από το σημείο που διακόπηκε.

Η λειτουργία μπορεί να διακοπεί πριν τελειώσει, θέτοντας τον λέβητα σε κατάσταση διαφορετική από OFF ή επιλέγοντας SCREED HEATING = 0 από το μενού CH.

Σημείωση: Οι τιμές θερμοκρασίας και αύξησης μπορούν να οριστούν με διαφορετικές τιμές μόνο από εξειδικευμένο προσωπικό και μόνο εάν είναι απολύτως απαραίτητο. Ο κατασκευαστής δεν αναλαμβάνει καμία ευθύνη εάν οι παράμετροι δεν έχουν ρυθμιστεί σωστά.

ΗΜΕΡΑ	**ΩΡΑ**	**ΘΕΡΜΟΚΡΑΣΙΑ**
1	0	20°C
	6	22°C
	12	24°C
	18	26°C
2	0	28°C
	12	30°C
3	0	32°C
4	0	35°C
5	0	35°C
6	0	30°C
7	0	25°C

4.16 Έλεγχοι κατά τη διάρκεια και μετά την πρώτη θέση σε λειτουργία

Μετά την εκκίνηση, βεβαιωθείτε ότι ο λέβητας διεκπεραιώνει τις διαδικασίες εκκίνησης και την επακόλουθη απενεργοποίηση.

- Ελέγξτε τη λειτουργία του ζεστού νερού χρήσης ανοίγοντας μια βρύση ζεστού νερού σε λειτουργία ΚΑΛΟΚΑΙΡΙ ή ΧΕΙΜΩΝΑ.
- Ελέγξτε την πλήρη διακοπή του λέβητα κλείνοντας τον γενικό διακόπτη της εγκατάστασης.
- Μετά από μερικά λεπτά συνεχούς λειτουργίας, που μπορείτε να επιτύχετε γυρίζοντας τον κύριο διακόπτη του συστήματος στο "on", ρυθμίζοντας τον επιλογέα λειτουργίας λέβητα στο ΚΑΛΟΚΑΙΡΙ και διατηρώντας ανοιχτή τη συσκευή ζεστού νερού οικιακής χρήσης, τα συνδετικά και τα υπολείμματα παραγωγής εξατμίζονται και θα μπορεί να γίνει ο έλεγχος της καύσης.

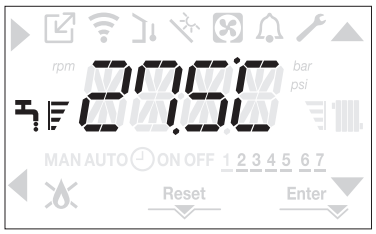

4.17 Έλεγχος καύσης

Για τη διεξαγωγή της ανάλυσης καύσης, προχωρήστε ως εξής:

- Ρυθμίστε το λέβητα σε κατάσταση απενεργοποίησης (OFF) πατώντας το κουμπί 1 ⏻

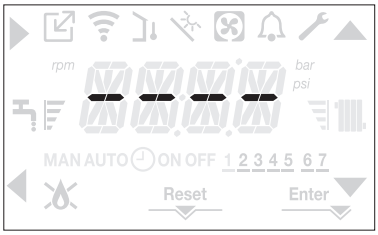

- ενεργοποιήστε τη λειτουργία ελέγχου καύσης πιέζοντας τα κουμπιά 2 + 3 για τουλάχιστον 2 δευτερόλεπτα

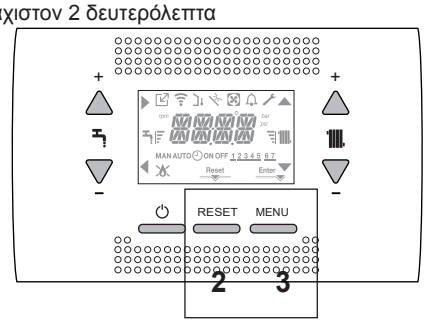

- η οθόνη εμφανίζει το κυλιόμενο κείμενο «COMBUSTION ANALYSIS IN PROGRESS» (ΑΝΑΛΥΣΗ ΚΑΥΣΗΣ ΣΕ ΕΞΕΛΙΞΗ) και τα εικονίδια ▲, ▼, ▶ και ◀ ανάβουν:

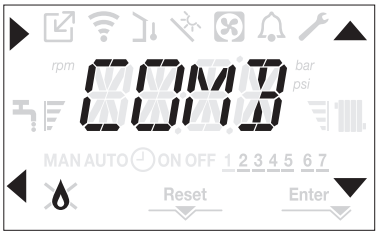

- πιέζοντας το ◀ η λειτουργία διακόπτεται
- με τα πλήκτρα ▲, ▼ μπορείτε να αλλάξετε την ταχύτητα του ανεμιστήρα μεταξύ MIN και MAX επιβεβαιώνοντας την επιλογή με ▶
- ο επιλεγμένος αριθμός στροφών, μαζί με το εικονίδιο rpm, εμφανίζονται στην οθόνη για 10 δευτερόλεπτα.

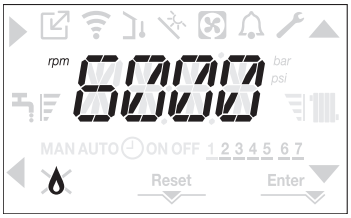

⚠ Με συνδεδεμένη τη συσκευή OT δεν είναι δυνατή η ενεργοποίηση της λειτουργίας ελέγχου καύσης. Για να διενεργήσετε ανάλυση των καυσαερίων, αποσυνδέστε τα καλώδια σύνδεσης OT και περιμένετε 4 λεπτά, ή διαφορετικά διακόψτε την ηλεκτρική παροχή και επανασυνδέστε την παροχή ρεύματος στον λέβητα.

⚠ Η λειτουργία ανάλυσης καύσης διεξάγεται κανονικά με την τρίοδη βαλβίδα τοποθετημένη στη θέρμανση. ΥΠΑΡΧΕΙ η δυνατότητα εναλλαγής της βαλβίδας σε ζεστό νερό οικιακής χρήσης, δημιουργώντας ένα αίτημα θέρμανσης ζεστού νερού σε μέγιστη απόδοση, ενώ εκτελείται η ίδια η λειτουργία. Σε αυτή την περίπτωση, η θερμοκρασία του ζεστού νερού οικιακής χρήσης περιορίζεται στο μέγιστο 65 °C. Περιμένετε την έναυση του καυστήρα.

Ο λέβητας θα λειτουργήσει στη μέγιστη ισχύ θέρμανσης και θα μπορείτε να ρυθμίσετε την καύση.

- Αφαιρέστε τη βίδα και το κάλυμμα από το κιβώτιο διανομής αέρα (**A-B**).
- Τοποθετήστε τον αντάπτορα του αισθητηρίου ανάλυσης (**D**) που υπάρχει στο φάκελο τεκμηρίωσης, στην οπή ανάλυσης καύσης.
- Τοποθετήστε τον αισθητηρίου ανάλυσης καυσαερίων στον αντάπτορα.
- Ελέγξτε την καύση, επαληθεύοντας ότι οι τιμές CO_2 συμφωνούν με εκείνες του πίνακα.
- Όταν ολοκληρωθεί ο έλεγχος, αφαιρέστε το αισθητήριο του αναλυτή και κλείστε τις υποδοχές ανάλυσης καύσης με τα σχετικά πώματα και βιδώστε.
- Βάλτε πίσω και φυλάξτε τον προσαρμογέα του αισθητηρίου ανάλυσης που συνοδεύει τον λέβητα στον φάκελο τεκμηρίωσης.

⚠ Αν η εμφανιζόμενη τιμή είναι διαφορετική από αυτή που εμφανίζεται στον πίνακα τεχνικών δεδομένων, ΜΗΝ ΠΡΑΓΜΑΤΟΠΟΙΗΣΕΤΕ ΚΑΜΙΑ ΡΥΘΜΙΣΗ ΤΗΣ ΒΑΛΒΙΔΑΣ ΑΕΡΙΟΥ, απευθυνθείτε στο Κέντρο Τεχνικής Υποστήριξης.

⚠ Η βαλβίδα αερίου ΔΕΝ χρειάζεται ρύθμιση και τυχόν αλλοίωσή της προκαλεί την ανώμαλη λειτουργία του λέβητα ή ακόμη και τη διακοπή λειτουργίας.

⚠ Όταν η ανάλυση καύσης βρίσκεται σε εξέλιξη, όλα τα αιτήματα θερμότητας αναστέλλονται και εμφανίζεται ένα μήνυμα στην οθόνη.

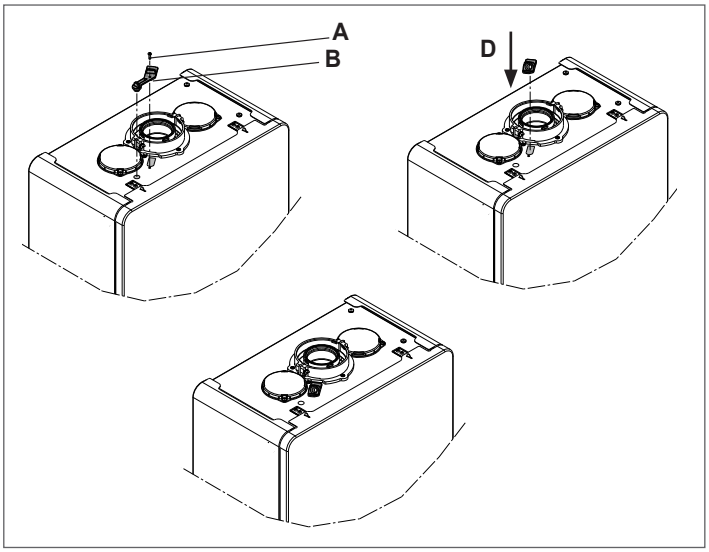

Μόλις ολοκληρωθούν οι έλεγχοι:

- ρυθμίστε το λέβητα στη λειτουργία ΚΑΛΟΚΑΙΡΙ ή ΧΕΙΜΩΝΑΣ ανάλογα με την εποχή
- ρυθμίστε τις τιμές θερμοκρασίας αιτήματος θερμότητας σύμφωνα με τις ανάγκες του πελάτη.

ΣΗΜΑΝΤΙΚΟ

Η λειτουργία ανάλυσης καύσης παραμένει ενεργή για οριακό διάστημα 15 λεπτών. Στην περίπτωση που επιτευχθεί θερμοκρασία παροχής 95 °C ο καυστήρας σβήνει. Θα ανάψει ξανά όταν η θερμοκρασία θα πέσει κάτω από τους 75 °C.

⚠ Σε περίπτωση συστήματος χαμηλής θερμοκρασίας, συνιστούμε τη διεξαγωγή της δοκιμής αποδοτικότητας με τη λήψη ζεστού νερού θέτοντας την ΚΑΤΑΣΤΑΣΗ του λέβητα σε ΚΑΛΟΚΑΙΡΙ, ανοίγοντας τη βάνα ζεστού νερού σε πλήρη ισχύ και ρυθμίζοντας τη θερμοκρασία του ζεστού νερού οικιακής χρήσης στο μέγιστο.

⚠ Όλοι οι έλεγχοι πρέπει να εκτελούνται μόνο από το Κέντρο Τεχνικής Υποστήριξης.

4.18 Μετατροπή αερίου

Η μετατροπή από αέριο μιας οικογένειας προϊόντων σε αέριο άλλης οικογένειας, μπορεί εύκολα να γίνει ακόμη και με τον λέβητα εγκατεστημένο.

⚠ Η εργασία αυτή πρέπει να διενεργείται από επαγγελματικά καταρτισμένο προσωπικό.

Ο λέβητας παραδίδεται για λειτουργία με αέριο μεθάνιο (G20). Για τη μετατροπή του λέβητα σε αέριο προπάνιο (G31) προχωρήστε ως εξής:

- πρόσβαση στο μενού τεχνικών παραμέτρων, όπως υποδεικνύεται στην παράγραφο *"3.21 Πρόσβαση στις παραμέτρους"*
- ορίστε τον κωδικό πρόσβασης ΥΠΕΥΘΥΝΟΣ ΕΓΚΑΤΑΣΤΑΣΗΣ
- επιλέξτε το μενού COMB και επιβεβαιώστε την επιλογή με ▶

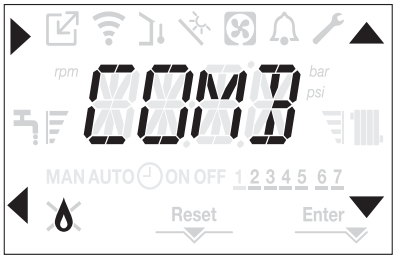

- η οθόνη εμφανίζει το κυλιόμενο κείμενο GAS TYPE
- Επιλέξτε GAS TYPE = 0 για το αέριο ΜΕΘΑΝΙΟ
  GAS TYPE = 1 για LPG
  Ο λέβητας δεν χρειάζεται περαιτέρω ρύθμιση.

⚠ Η μετατροπή πρέπει να πραγματοποιείται από εξειδικευμένο τεχνικό.

⚠ Μετά τη διεξαγωγή της μετατροπής, εφαρμόστε τη νέα ετικέτα αναγνώρισης που περιέχεται στον φάκελο τεκμηρίωσης.

4.19 Πιστοποίηση Range rated

Αυτός ο λέβητας μπορεί να προσαρμοστεί στις ανάγκες θέρμανσης της εγκατάστασης. Πράγματι, παρέχεται η δυνατότητα προσαρμογής της μέγιστης παροχής για τη λειτουργία θέρμανσης του ίδιου του λέβητα:

- συνδέστε τον λέβητα στο ρεύμα
- πρόσβαση στο μενού τεχνικών παραμέτρων, όπως υποδεικνύεται στην παράγραφο *"3.21 Πρόσβαση στις παραμέτρους"*
- επιλέξτε το μενού CONF και επιβεβαιώστε την επιλογή με ▶

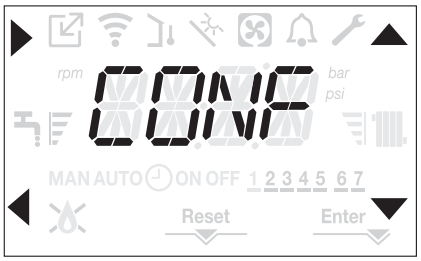

- η οθόνη εμφανίζει το κυλιόμενο μήνυμα RANGE RATED, εισάγετε το υπομενού πατώντας ▶
- ρυθμίστε τη μέγιστη επιθυμητή τιμή θέρμανσης (rpm) με τα πλήκτρα ▲ και ▼, επιβεβαιώνοντας την επιλογή με Enter

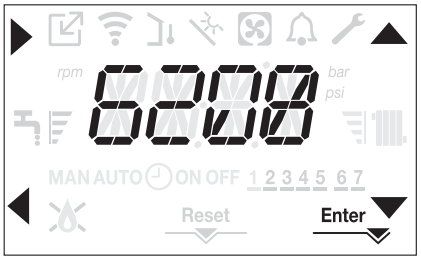

- Αφού ρυθμιστεί η απαιτούμενη έξοδος (μέγιστη θέρμανση), βάλτε την τιμή στην αυτοκόλλητη ετικέτα στο πίσω κάλυμμα αυτού του εγχειριδίου. Για τους επόμενους ελέγχους και ρυθμίσεις ανατρέξτε στην επιλεγμένη τιμή.

⚠ Η διακρίβωση δεν απαιτεί την ενεργοποίηση του λέβητα.

Ο λέβητας παραδίδεται με τις ρυθμίσεις που εμφανίζονται στον πίνακα τεχνικών δεδομένων.
Ωστόσο, μπορείτε με βάση τις ανάγκες της εγκατάστασης ή τις περιφερειακές διατάξεις για τα όρια εκπομπής καυσαερίων, να ρυθμίσετε αυτήν την τιμή με αναφορά στα παρακάτω γραφικά.



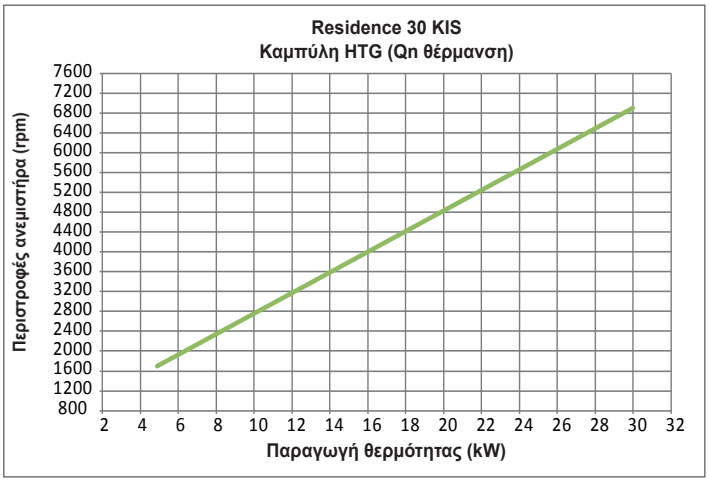

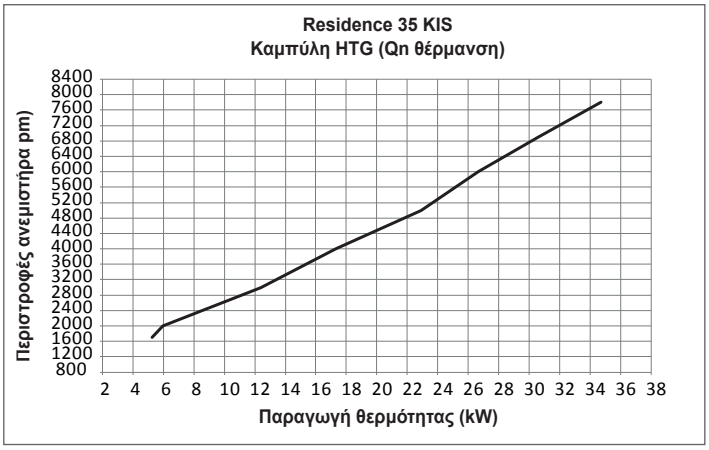

4.20 Φωτεινές ενδείξεις και σφάλματα

Όταν υπάρχει βλάβη το εικονίδιο 🔔 αναβοσβήνει με συχνότητα 0,5 δευτερόλεπτα ON και 0,5 δευτερόλεπτα OFF, ο οπίσθιος φωτισμός αναβοσβήνει για 1 λεπτό με συχνότητα 1 δευτερόλεπτο ON και 1 δευτερόλεπτο OFF και μετά σβήνει, ενώ το κουδούνι συνεχίζει να αναβοσβήνει. Στα 4 ψηφία της οθόνης εμφανίζεται ένα κυλιόμενο μήνυμα που περιγράφει τον κωδικό σφάλματος.

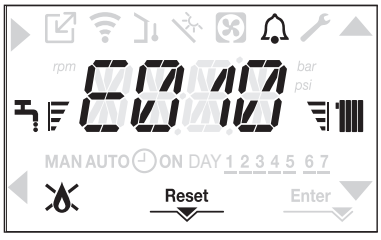

Όταν παρουσιαστεί σφάλμα, μπορούν να εμφανιστούν τα ακόλουθα εικονίδια:

- 🔥 ανάβει όταν υπάρχει συναγερμός φλόγας (E010)
- Το εικονίδιο "RESET" ανάβει όταν υπάρχει συναγερμός που απαιτεί χειροκίνητη επαναφορά από τον χρήστη (για παράδειγμα κλείδωμα φλόγας)
- 🔧 έρχεται μαζί με το εικονίδιο 🔔, εκτός από τους συναγερμούς φλόγας και νερού.

Επιπλέον, όταν η παράμετρος WATER TRANSDUCER είναι ρυθμισμένη στο 1 και συνεπώς υπάρχει ένας μετατροπέας πίεσης νερού, η τιμή της πίεσης με τη σχετική μονάδα μέτρησης πρέπει να εμφανίζεται στο τέλος των παρακάτω μηνυμάτων σφάλματος:

- E041 ΣΥΣΤΗΜΑ ΦΟΡΤΩΣΗΣ ΜΕΤΑΤΡΟΠΕΑ ΝΕΡΟΥ
- E042 ΜΕΤΑΤΡΟΠΕΑΣ ΝΕΡΟΥ
  ΠΙΕΣΗ ΝΕΡΟΥ ΥΨΗΛΗ ΕΛΕΓΞΤΕ ΤΟ ΣΥΣΤΗΜΑ
- ΠΙΕΣΗ ΝΕΡΟΥ ΧΑΜΗΛΗ ΕΛΕΓΞΤΕ ΤΟ ΣΥΣΤΗΜΑ .

Λειτουργία επαναφοράς

Για να επαναφέρετε τη λειτουργία του λέβητα σε περίπτωση βλάβης, πρέπει να πατήσετε το κουμπί RESET

Σε αυτό το σημείο, αν έχουν αποκατασταθεί οι σωστές συνθήκες λειτουργίας, ο λέβητας θα επανεκκινηθεί αυτόματα.

Υπάρχουν μέχρι 3 διαδοχικές προσπάθειες στη διεπαφή, όταν χρησιμοποιείται, μπορείτε να ξεκλειδώσετε τον λέβητα κόβοντας και επανασυνδέοντας την ηλεκτρική παροχή.

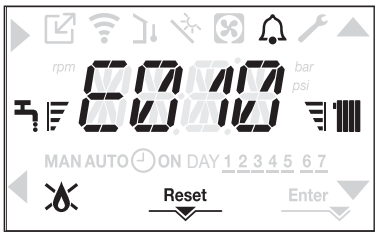

⚠ Αν μετά τις απόπειρες επαναφοράς ο λέβητας εξακολουθεί να μη λειτουργεί, επικοινωνήστε με το Κέντρο Τεχνικής Υποστήριξης.

Για σφάλμα E041

Αν η πίεση πέσει κάτω από το όριο ασφαλείας 0,3 bar ο λέβητας εμφανίζει τον κωδικό σφάλματος <<E041 μετατροπέας νερού πλήρωσης συστήματος>> για μεταβατικό διάστημα 30 δευτ.

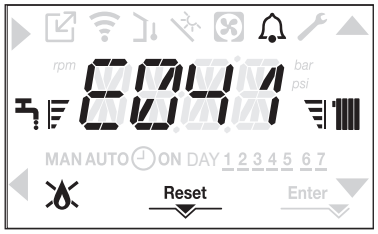

Όταν ολοκληρωθεί ο μεταβατικός χρόνος, αν το σφάλμα παραμένει, εμφανίζεται ο κωδικός σφάλματος E040.

Όταν ο λέβητας έχει σφάλμα E040 πρέπει να γίνεται μη αυτόματη φόρτωση με τη βάνα πλήρωσης (**A**) έως ότου η πίεση να είναι μεταξύ 1 και 1,5 bar.

Στη συνέχεια πατήστε RESET.

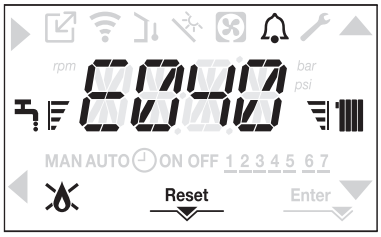

Κλείστε τη βάνα πλήρωσης, φροντίζοντας να ακούσετε το μηχανικό κούμπωμα. Στο τέλος της διαδικασίας, προχωρήστε στον αυτόματο κύκλο εξαέρωσης όπως περιγράφεται στην ενότητα "3.16 Πλήρωση του συστήματος θέρμανσης και απομάκρυνση του αέρα".

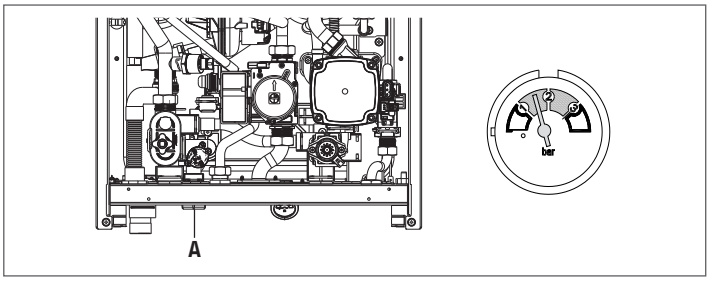

⚠ Αν η πτώση της πίεσης είναι πολύ συχνή, επικοινωνήστε με το Κέντρο Τεχνικής Υποστήριξης.

Για σφάλμα E060

Ο λέβητας λειτουργεί κανονικά, αλλά δεν παρέχει καμία σταθερότητα της θερμοκρασίας ζεστού νερού οικιακής χρήσης, που σε κάθε περίπτωση παρέχεται σε θερμοκρασία περίπου 50 °C. Ζητήστε την επέμβαση της Υπηρεσίας Τεχνικής Υποστήριξης.

Για σφάλμα E091

Ο λέβητας διαθέτει σύστημα αυτόματης διάγνωσης, το οποίο, βάσει του συνολικού αριθμού ωρών σε ορισμένες συνθήκες λειτουργίας, μπορεί να επισημάνει την ανάγκη καθαρισμού του πρωτεύοντος εναλλάκτη (κωδικός συναγερμού E091). Μόλις ολοκληρωθεί η διαδικασία καθαρισμού (γίνεται με ειδικό εξάρτημα που παρέχεται ως αξεσουάρ), είναι απαραίτητο να μηδενίσετε το μετρητή συνολικών ωρών ακολουθώντας την παρακάτω διαδικασία:

- πρόσβαση στις τεχνικές παραμέτρους όπως εξηγείται στην ενότητα *"3.21 Πρόσβαση στις παραμέτρους"*
- επιλέξτε το μενού CONF και στη συνέχεια το EXHAUST PROBE RESET με τα πλήκτρα ▲ και ▼
- ορίστε την παράμετρο σε 1 επιβεβαιώνοντας την επιλογή με Enter.

ΣΗΜΕΙΩΣΗ: Η διαδικασία μηδενισμού του μετρητή πρέπει να πραγματοποιείται μετά από κάθε προσεκτικό καθαρισμό του πρωτεύοντα εναλλάκτη ή σε περίπτωση. αντικατάστασής του.

Οι συνολικές ώρες μπορούν να επαληθευτούν με τον ακόλουθο τρόπο:

- αποκτήστε πρόσβαση στα μενού INFO όπως υποδεικνύεται στην παράγραφο "4.21 Μενού INFO" στο EXHAUST PROBE RESET για να εμφανιστεί η τιμή του μετρητή ανιχνευτών καυσαερίων.

Λίστα σφαλμάτων λέβητα

ΚΩΔΙΚΟΣ ΣΦΑΛΜΑΤΟΣ	ΕΜΦΑΝΙΖΟΜΕ-ΝΟ ΧΡΩΜΑ	ΣΦΑΛΜΑ	ΠΕΡΙΓΡΑΦΗ ΤΟΥ ΤΥΠΟΥ ΣΥΝΑΓΕΡΜΟΥ
E010	Κίτρινο	εμπλοκή φλόγας/ηλεκτρονικό σφάλμα ACF	οριστικός
E011	Κίτρινο	παρασιτική φλόγα	μεταβατικό
E020	Κόκκινο	θερμοστάτης ορίου	οριστικός
E030	Κόκκινο	σφάλμα ανεμιστήρα	οριστικός
E040	Κίτρινο	μετατροπέας νερού – σύστημα πλήρωσης	οριστικός
E041	Κίτρινο	μετατροπέας νερού – σύστημα πλήρωσης	μεταβατικό
E042	Κίτρινο	σφάλμα μετατροπέα πίεσης νερού	οριστικός
E060	Κίτρινο	σφάλμα αισθητηρίου ζεστού νερού οικιακής χρήσης	μεταβατικό
E070	Κόκκινο	σφάλμα αισθητηρίου προσαγωγής υπερβολική θερμοκρασία αισθητηρίου προσαγωγής διαφορικός συναγερμός αισθητηρίου προσαγωγής /επιστροφής	μεταβατικό οριστικός οριστικός
E077	Κόκκινο	θερμοστάτης νερού κύριας ζώνης	μεταβατικό
E080	Κίτρινο	σφάλμα αισθητηρίου γραμμής επιστροφής υπερβολική θερμοκρασία αισθητηρίου γραμμής επιστροφής διαφορικός συναγερμός αισθητηρίου επιστροφής/προσαγωγής	μεταβατικό οριστικός οριστικός
E090	Κόκκινο	σφάλμα αισθητηρίου καυσαερίων υπερβολική θερμοκρασία αισθητηρίου καυσαερίων	μεταβατικό οριστικός
E091	Κίτρινο	καθαρίστε τον κύριο εναλλάκτη θερμότητας	μεταβατικό
--	Κίτρινο	πίεση νερού χαμηλή ελέγξτε το σύστημα	μεταβατικό
--	Κόκκινο	πίεση νερού υψηλή ελέγξτε το σύστημα	μεταβατικό
--	Κόκκινο	απώλεια επικοινωνίας πίνακα λέβητα	μεταβατικό
--	Κόκκινο	απώλεια επικοινωνίας BUS 485	μεταβατικό

Λίστα σφαλμάτων καύσης

ΚΩΔΙΚΟΣ ΣΦΑΛΜΑΤΟΣ	ΕΜΦΑΝΙΖΟΜΕΝΟ ΧΡΩΜΑ	ΣΦΑΛΜΑ	ΠΕΡΙΓΡΑΦΗ ΤΟΥ ΤΥΠΟΥ ΣΥΝΑΓΕΡΜΟΥ
E021	Κόκκινο	συναγερμός ιόντος	Αυτά είναι προσωρινοί συναγερμοί που, εάν εμφανιστούν 6 φορές σε μια ώρα, γίνονται οριστικοί. εμφανίζεται ο συναγερμός E097 και ακολουθείται από μετακυκλοφορία αέρα για 45 δευτερόλεπτα στη μέγιστη ταχύτητα του ανεμιστήρα. Δεν είναι δυνατή η απελευθέρωση του συναγερμού πριν από το τέλος της μετακυκλοφορίας αέρα, εκτός εάν διακοπεί η τροφοδοσία του λέβητα.
E022	Κόκκινο	συναγερμός ιόντος	
E023	Κόκκινο	συναγερμός ιόντος	
E024	Κόκκινο	συναγερμός ιόντος	
E067	Κόκκινο	συναγερμός ιόντος	
E088	Κόκκινο	συναγερμός ιόντος	
E097	Κόκκινο	συναγερμός ιόντος	
E085	Κόκκινο	ανεπαρκής καύση	Αυτά είναι προσωρινοί συναγερμοί που, εάν εμφανιστούν 3 φορές σε μια ώρα, γίνονται οριστικοί. Εμφανίζεται το τελευταίο σφάλμα που παρουσιάστηκε και ακολουθείται από μετακυκλοφορία αέρα για 5 λεπτά στη μέγιστη ταχύτητα του ανεμιστήρα. Δεν είναι δυνατή η απελευθέρωση του συναγερμού πριν από το τέλος της μετακυκλοφορίας αέρα, εκτός εάν διακοπεί η τροφοδοσία του λέβητα.
E094	Κόκκινο	ανεπαρκής καύση	
E095	Κόκκινο	ανεπαρκής καύση	
E058	Κόκκινο	βλάβη τάσης οικιακού δικτύου	Πρόκειται για προσωρινά σφάλματα που περιορίζουν τον κύκλο έναυσης.
E065	Κόκκινο	συναγερμός τρέχοντος συντονισμού	
E086	Κόκκινο	συναγερμός έμφραξης καυσαερίων	Προσωρινό σφάλμα που επισημαίνεται κατά την μετακυκλοφορία αέρα. Η μετακυκλοφορία αέρα διατηρείται για 5 λεπτά με τη μέγιστη ταχύτητα ανεμιστήρα.

4.21 Μενού INFO

Με το πάτημα του πλήκτρου 3 στην οθόνη εμφανίζεται μια λίστα πληροφοριών σχετικά με τη λειτουργία του λέβητα με βάση το όνομα και την τιμή της παραμέτρου. Η μετάβαση από την οθόνη μιας παραμέτρου στην επόμενη γίνεται πιέζοντας αντίστοιχα τα κομβία ▲ και ▼.

Το πάτημα του πλήκτρου ▶ επιτρέπει την εμφάνιση της επιλεγμένης παραμέτρου, το πάτημα του πλήκτρου ◀ επιτρέπει την επιστροφή στην κύρια οθόνη:

ΟΝΟΜΑΣΙΑ ΠΑΡΑΜΕΤΡΟΥ	ΠΕΡΙΓΡΑΦΗ
SCREED HEATING HOURS	Αριθμός ωρών που πέρασαν με τη λειτουργία ενδοδαπέδιας θέρμανσης
CH PROBE	Τιμή αισθητηρίου προσαγωγής λέβητα
RETURN PROBE	Τιμή αισθητηρίου επιστροφής λέβητα
DHW PROBE	Τιμή αισθητηρίου ζεστού νερού οικιακής χρήσης όταν ο λέβητας βρίσκεται σε στιγμιαία λειτουργία Η στάθμη του αισθητηρίου μπόιλερ είναι υψηλή όταν ο λέβητας λειτουργεί μόνο σε θέρμανση
EXHAUST PROBE	Τιμή αισθητηρίου καυσαερίων
OUTDOOR TEMP PROBE	Στιγμιαία τιμή αισθητηρίου εξωτερικής θερμοκρασίας
FILTERED OUTDOOR TEMP	Τιμή φίλτρου εξωτερικής θερμοκρασίας που χρησιμοποιείται στον αλγόριθμο θερμορύθμισης για τον υπολογισμό της επιθυμητής τιμής θέρμανσης
FAN SPEED	Αριθμός περιστροφών ανεμιστήρα (rpm)
MAIN ZONE OUTLET	Τιμή αισθητηρίου προσαγωγής κύριας ζώνης (όταν ο MAIN ZONE ACTUATION TYPE (ΤΥΠΟΣ ΕΝΕΡΓΟΠΟΙΗΣΗΣ ΚΥΡΙΑΣ ΖΩΝΗΣ) = 1)
EXHAUST PROBE HOURS	Αριθμός ωρών που ο εναλλάκτης θερμότητας λειτούργησε σε “λειτουργία συμπύκνωσης”
MAIN ZONE SET	Σημείο ρύθμισης προσαγωγής κύριας ζώνης
WATER PRESSURE	Πίεση συστήματος
COMFORT	Άνεση ζεστού νερού οικιακής χρήσης (OFF, STANDARD, SMART)
SUN ON	Ειδικές λειτουργίες ενεργές για θερμοκρασία ζεστού νερού οικιακής χρήσης σε υψηλές παροχές
ELECTRONIC BOARD ID	Αναγνώριση ID ηλεκτρονικής κάρτας
ELECTRONIC BOARD FMW	Αναθεώρηση FMW ηλεκτρονικής κάρτας
INTERFACE FMW	Διασύνδεση fmw

4.22 Προσωρινή απενεργοποίηση

Σε περίπτωση προσωρινής απουσίας (Σαββατοκύριακα, σύντομες διακοπές, κ.λπ.), ρυθμίστε την κατάσταση του λέβητα σε OFF ⏻.

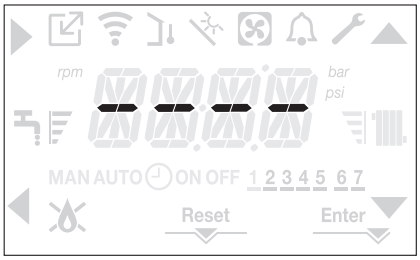

Αφήνοντας ενεργή την ηλεκτρική τροφοδοσία και την τροφοδοσία καυσίμου, ο λέβητας προστατεύεται με τα συστήματα:

- **αντιπαγετική λειτουργία στη θέρμανση:** η λειτουργία αυτή ενεργοποιείται εάν η θερμοκρασία που μετράται από το αισθητήριο προσαγωγής πέσει κάτω από τους 5 °C. Σε αυτή τη φάση παράγεται ένα αίτημα θερμότητας με έναυση του καυστήρα στην ελάχιστη ισχύ, που διατηρείται έως ότου η θερμοκρασία του νερού προσαγωγής φτάσει τους 35 °C;
- **αντιπαγετική προστασία ζεστού νερού οικιακής χρήσης:** η λειτουργία αυτή ενεργοποιείται αν η θερμοκρασία που μετράται από το αισθητήριο ζεστού νερού οικιακής χρήσης μειωθεί κάτω από τους 5 °C. Σε αυτή τη φάση παράγεται ένα αίτημα θερμότητας με έναυση του καυστήρα στην ελάχιστη ισχύ, που διατηρείται έως ότου η θερμοκρασία του νερού στην έξοδο φτάσει τους 55 °C.

⚠ Η ενεργοποίηση της ΑΝΤΙΠΑΓΕΤΙΚΗΣ λειτουργίας υποδεικνύεται με ένα κυλιόμενο μήνυμα στην οθόνη: <<DHW ANTIFREEZE FUNCTION IN PROGRESS>> (ΑΝΤΙΠΑΓΕΤΙΚΗ ΛΕΙΤΟΥΡΓΙΑ ΖΝΧ ΣΕ ΕΞΕΛΙΞΗ) ή <<CH ANTIFREEZE FUNCTION IN PROGRESS>> (ΑΝΤΙΠΑΓΕΤΙΚΗ ΛΕΙΤΟΥΡΓΙΑ CH ΣΕ ΕΞΕΛΙΞΗ), ανάλογα με την περίπτωση.

- **απεμπλοκή κυκλοφορητή:** ο κυκλοφορητής ενεργοποιείται κάθε 24 ώρες διακοπής, για 30 δευτερόλεπτα.

4.23 Απενεργοποίηση για μεγάλες περιόδους

Η μακροχρόνια απενεργοποίηση του λέβητα απαιτεί την εκτέλεση των ακόλουθων λειτουργιών:
- Ρυθμίστε την κατάσταση του λέβητα στο ⏻
- Τοποθετήστε το γενικό διακόπτη του συστήματος στη θέση "off"
- Κλείστε τις βάνες καυσίμου και της εγκατάστασης νερού θέρμανσης και ζεστού νερού οικιακής χρήσης.

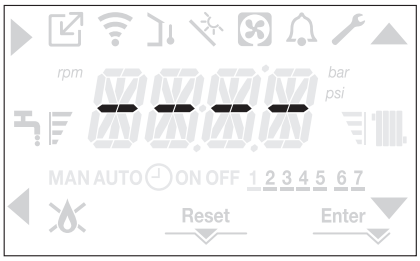

Σε αυτήν την περίπτωση το αντιπαγετικό σύστημα και το σύστημα απεμπλοκής είναι απενεργοποιημένα. Αδειάστε την εγκατάσταση θέρμανσης και ζεστού νερού χρήσης, εάν υπάρχει κίνδυνος παγετού.

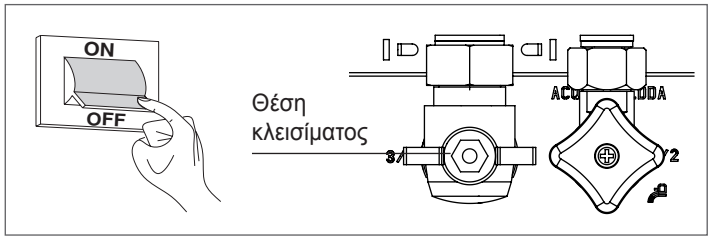

4.24 Λειτουργία κλειδώματος πληκτρολογίου

Η πίεση των κομβίων 1+3 για τουλάχιστον 2 δευτ. ενεργοποιεί το κλείδωμα πληκτρολογίου, Η πίεση των κομβίων 1+3 ξανά για τουλάχιστον 2 δευτ. ενεργοποιεί ξανά το πληκτρολόγιο. Στην οθόνη εμφανίζεται η ένδειξη <<KEY LOCKED>> (ΠΛΗΚΤΡΟ ΚΛΕΙΔΩΜΕΝΟ).

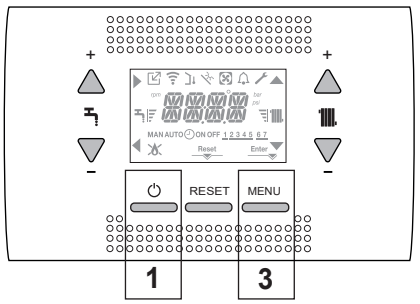

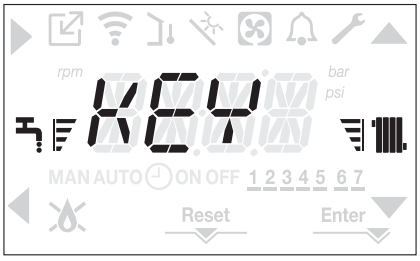

Το πλήκτρο 2 μπορεί να παραμείνει ενεργό εάν υπάρχει σφάλμα προκειμένου να γίνει επαναφορά του συναγερμού.

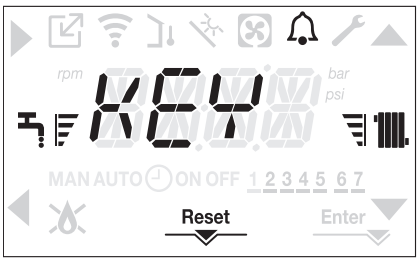

4.25 Αναμονή οθόνης

Συνήθως, όταν δεν υπάρχουν σφάλματα ή αιτήματα θερμότητας, στην οθόνη εμφανίζεται πάντα η θερμοκρασία που μετράται από τον αισθητηρίου ροής. Αν μέσα σε 10 δευτερόλεπτα δεν υπάρχει αίτημα θερμότητας, χωρίς να πατηθεί κάποιο πλήκτρο, η οθόνη μπαίνει σε κατάσταση αναμονής.

Η οθόνη δείχνει την τρέχουσα ώρα, τα δύο σημεία που χωρίζουν την ώρα από τα λεπτά αναβοσβήνουν με συχνότητα 0,5 δευτερόλεπτα ON και 0,5 δευτερόλεπτα OFF, ενώ τα εικονίδια κατάστασης θα είναι ενεργά αν είναι απαραίτητο:

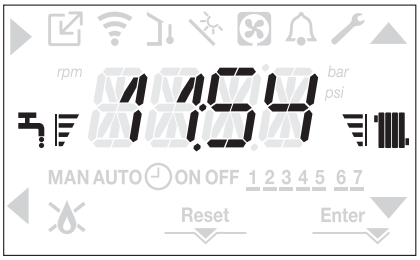

4.26 Αντικατάσταση της πλακέτας SC08

Οι εργασίες διαμόρφωσης του συστήματος πρέπει να διενεργούνται από επαγγελματικά εξειδικευμένο προσωπικό του Κέντρου Τεχνικής Εξυπηρέτησης.
Μετά την αντικατάσταση της πλακέτας διασύνδεσης SC08, μπορεί να ζητηθεί να γίνει επαναφορά από τον χρήστη της ώρας και της ημέρας της εβδομάδας (βλέπε παράγραφο "4.6 Πρώτη θέση σε λειτουργία").
Θυμηθείτε ότι δεν απαιτείται προγραμματισμός των παραμέτρων διαμόρφωσης, οι τιμές ανακτώνται από τον πίνακα ελέγχου και ρύθμισης του λέβητα.

4.27 Αντικατάσταση της πλακέτας AKM

Μετά την αντικατάσταση της πλακέτας ελέγχου AKM μπορεί να χρειαστεί να επαναπρογραμματίσετε τις παραμέτρους διαμόρφωσης. Στην περίπτωση αυτή, ανατρέξτε στο ΜΕΝΟΥ ΡΥΘΜΙΣΕΙΣ για να βρείτε τις προεπιλεγμένες τιμές του πίνακα, τις εργοστασιακές ρυθμίσεις και τις εξατομικευμένες ρυθμίσεις.
Οι παράμετροι που πρέπει να ελεγχθούν και να επαναρυθμιστούν εάν είναι απαραίτητο σε περίπτωση αντικατάστασης πλακέτας είναι οι εξής:
- GAS TYPE (ΤΥΠΟΣ ΑΕΡΙΟΥ)
- BOILER TYPE (ΤΥΠΟΣ ΛΕΒΗΤΑ)
- HYDRAULIC CONFIGURATION (ΥΔΡΑΥΛΙΚΗ ΔΙΑΜΟΡΦΩΣΗ)
- WATER TRANSDUCER (ΜΕΤΑΤΡΟΠΕΑΣ ΝΕΡΟΥ)
- AUTO WATER FILL ENABLE (ΑΥΤΟΜΑΤΗ ΠΛΗΡΩΣΗ ΝΕΡΟΥ)
- SLIDING OUTLET TANK FLOW TEMP (ΘΕΡΜΟΚΡΑΣΙΑ ΠΡΟΣΑΓΩΓΗΣ ΣΥΡΟΜΕΝΟΥ ΔΟΧΕΙΟΥ)

4.28 Παράμετροι ελέγχου καύσης

Ακόμα και αν οι παράμετροι σχετικά με το νέο σύστημα ελέγχου ενεργητικής ανάκτησης ACC είναι προεπιλεγμένες εργοστασιακά, ίσως χρειαστεί να επαναπρογραμματίσετε εάν αντικατασταθεί η ηλεκτρονική πλακέτα.
- Αποκτήστε πρόσβαση στις τεχνικές παραμέτρους όπως εξηγείται στην παράγραφο "3.21 Πρόσβαση στις παραμέτρους" Πρόσβαση στις παραμέτρους" εισάγοντας τον κωδικό ΥΠΕΥΘΥΝΟΥ ΕΓΚΑΤΑΣΤΑΣΗΣ.
- Επιλέξτε COMB με τα κομβία ▲ και ▼ ,επιβεβαιώστε την επιλογή . ▶

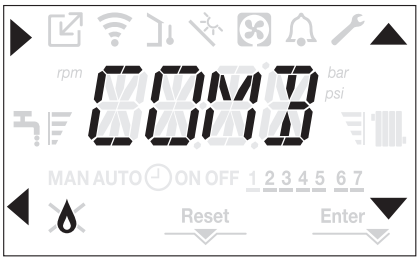

- Επιλέξτε GAS TYPE (ΤΥΠΟ ΑΕΡΙΟΥ).
- Ορίστε αυτήν την παράμετρο βάσει του τύπου αερίου που χρησιμοποιεί ο λέβητας. Οι τιμές για αυτήν την παράμετρο είναι ΜΕΘΑΝΙΟ = 0 - LPG = 1
- Ορίστε τον κωδικό πρόσβασης ΣΕΡΒΙΣ.
- Επιλέξτε το μενού COMB και την παράμετρο BOILER TYPE (ΤΥΠΟΣ ΛΕΒΗΤΑ)
- Ορίστε αυτήν την παράμετρο βάσει του τύπου του λέβητα όπως φαίνεται στον πίνακα

	BOILER TYPE (Τύπος λέβητα)
25 KIS	1
30 KIS	2
35 KIS	3

- Επιλέξτε COMBUSTION OFFSET (OFFSET ΚΑΥΣΗΣ).

Τιμή 1 = ZERO RESET: κάντε αυτή την επιλογή όταν γίνεται αντικατάσταση του ηλεκτροδίου του ανιχνευτή στον καυστήρα

Τιμή 2 = RESTORE: κάντε αυτή την επιλογή όταν κάνετε αντικατάσταση της ηλεκτρονικής πλακέτας AKM

⚠ Εάν μετά τη συντήρηση των στοιχείων της μονάδας καύσης (Επανατοποθέτηση του ηλεκτροδίου ανιχνευτή ή αντικατάσταση/ καθαρισμός του πρωτεύοντος εναλλάκτη θερμότητας, του σιφονίου συμπυκνωμάτων, του ανεμιστήρα, του καυστήρα, του αγωγού καυσαερίων, της βαλβίδας αερίου, του διαφράγματος της βαλβίδας αερίου), ο λέβητας παράγει έναν ή περισσότερους συναγερμούς σχετικά με σφάλματα καύσης, συνιστούμε να απενεργοποιήσετε τον κύριο διακόπτη του συστήματος για τουλάχιστον 5 λεπτά.

5 ΣΥΝΤΗΡΗΣΗ ΚΑΙ ΚΑΘΑΡΙΣΜΟΣ

Η περιοδική συντήρηση αποτελεί "υποχρέωση" που απαιτείται από το νόμο και είναι απαραίτητη για την ασφάλεια, την αποδοτικότητα και τη διάρκεια του λέβητα. Επιτρέπει να μειωθεί η κατανάλωση, οι εκπομπές ρύπων και να διατηρηθεί η αξιοπιστία του προϊόντος στο χρόνο.
Πριν ξεκινήσετε τις εργασίες συντήρησης:
- Κλείστε τις βάνες καυσίμου και της εγκατάστασης νερού θέρμανσης και ζεστού νερού οικιακής χρήσης.

Για να εξασφαλίσετε τη διατήρηση των χαρακτηριστικών λειτουργικότητας και αποτελεσματικότητας του προϊόντος και για να τηρήσετε τις προδιαγραφές της ισχύουσας νομοθεσίας, θα πρέπει να υποβάλετε τη συσκευή σε συστηματικούς ελέγχους ανά τακτά χρονικά διαστήματα. "1 ΠΡΟΕΙΔΟΠΟΙΗΣΕΙΣ ΚΑΙ ΑΣΦΑΛΕΙΑ".

Κατά κανόνα πρέπει να γίνονται οι ακόλουθες ενέργειες:
- Απομάκρυνση οποιασδήποτε οξείδωσης από τον καυστήρα
- Απομάκρυνση τυχόν επικαθίσεων από τους εναλλάκτες θερμότητας
- Έλεγχος των ηλεκτροδίων
- Έλεγχος και καθαρισμός των σωλήνων εξαγωγής
- Έλεγχος της εξωτερικής εμφάνισης του λέβητα
- Έλεγχος ενεργοποίησης, απενεργοποίησης και λειτουργίας της συσκευής τόσο για ζεστό νερό οικιακής χρήσης όσο και για θέρμανση
- Έλεγχος στεγανότητας συνδέσμων σωληνώσεων σύνδεσης αερίου νερού, καθώς και συμπυκνωμάτων
- Έλεγχος της κατανάλωσης αερίου στη μέγιστη και ελάχιστη απόδοση
- Έλεγχος θέσης του ηλεκτροδίου έναυσης
- Έλεγχος της θέσης του ηλεκτροδίου ανιχνευτή/αισθητήρα ιονισμού (βλ. ειδική παράγραφο)
- Έλεγχος της διάταξης ασφαλείας αστοχίας του αερίου.

⚠ Αφού πραγματοποιηθούν οι εργασίες συντήρησης, πρέπει να γίνει η ανάλυση των προϊόντων καύσης για να βεβαιωθείτε ότι λειτουργεί σωστά.

⚠ Εάν μετά την αντικατάσταση της ηλεκτρονικής πλακέτας ή την πραγματοποίηση συντήρησης στο ηλεκτρόδιο ανιχνευτή ή στον καυστήρα, η ανάλυση των προϊόντων καύσης επιστρέφει τιμές εκτός των καθορισμένων ορίων, ίσως χρειαστεί να αλλάξετε την παράμετρο COMBUSTION ANALYSIS (ΑΝΑΛΥΣΗ ΚΑΥΣΗΣ), όπως περιγράφεται στην ενότητα "4.17 Έλεγχος καύσης".

Σημείωση: Κατά την αντικατάσταση του ηλεκτροδίου μπορεί να υπάρξουν μικρές μεταβολές στις παραμέτρους καύσης που επανέρχονται στις ονομαστικές τιμές μετά από λίγες ώρες λειτουργίας.

⚠ Μην καθαρίζετε τη συσκευή ούτε τα μέρη αυτής με εύφλεκτες ουσίες (π.χ. βενζίνη, οινόπνευμα, κτλ.).

⚠ Μην καθαρίζετε τα ταμπλό, τα βαμμένα και τα πλαστικά μέρη με διαλυτικά για βερνίκια.

⚠ Θα πρέπει να καθαρίζετε τα ταμπλό μόνο με νερό και σαπούνι.

Καθαρισμός του πρωτεύοντος εναλλάκτη θερμότητας (Εικ. 21)
- Διακόψτε την ηλεκτρική τροφοδοσία γυρίζοντας το γενικό διακόπτη της εγκατάστασης στη θέση “Off”.
- Κλείστε τις βάνες διακοπής αερίου.
- Αφαιρέστε το περίβλημα όπως υποδεικνύεται στην παράγραφο "3.13 Αφαίρεση του περιβλήματος".
- Αποσυνδέστε τα καλώδια σύνδεσης των ηλεκτροδίων.
- Αποσυνδέστε τα καλώδια τροφοδοσίας του ανεμιστήρα.
- Βγάλτε το κλιπ (**A**) του μείκτη.
- Χαλαρώστε το παξιμάδι του gas train (**B**).
- Αφαιρέστε και γυρίστε το gas train.
- Αφαιρέστε τα 4 παξιμάδια (**C**) που στερεώνουν τη μονάδα καύσης.
- Αφαιρέστε το συγκρότημα μεταφοράς αέρα/αερίου, συμπεριλαμβανομένου του ανεμιστήρα και του μείκτη, προσέχοντας να μην προκληθεί ζημιά στο μονωτικό πάνελ και τα ηλεκτρόδια.
- Αφαιρέστε το σωλήνα σύνδεσης σιφονίου από το εξάρτημα αποστράγγισης συμπυκνωμάτων του εναλλάκτη θερμότητας και συνδέστε έναν προσωρινό σωλήνα συλλογής. Σε αυτό το σημείο προχωρήστε στις εργασίες καθαρισμού του εναλλάκτη θερμότητας.
- Αφαιρέστε τα υπολείμματα ακαθαρσιών από το εσωτερικό του εναλλάκτη θερμότητας, προσέχοντας να ΜΗΝ προκληθεί ζημιά στο μονωτικό πάνελ του επιβραδυντή.
- Καθαρίστε τα πηνία του εναλλάκτη θερμότητας με μια βούρτσα με μαλακές τρίχες.

⚠ **ΜΗΝ ΧΡΗΣΙΜΟΠΟΙΗΣΕΤΕ ΜΕΤΑΛΛΙΚΕΣ ΒΟΥΡΤΣΕΣ ΠΟΥ ΜΠΟΡΟΥΝ ΝΑ ΠΡΟΚΑΛΕΣΟΥΝ ΖΗΜΙΑ ΣΤΑ ΕΞΑΡΤΗΜΑΤΑ.**

- Καθαρίστε τα κενά ανάμεσα στα πηνία χρησιμοποιώντας μια λεπίδα πάχους 0,4 mm, επίσης διαθέσιμη σε κιτ.
- Αδειάστε τα υπολείμματα που παράγονται από τον καθαρισμό
- Ξεπλύνετε με νερό, προσέχοντας να μην προκληθεί ζημιά στο μονωτικό πάνελ του επιβραδυντή
- Βεβαιωθείτε ότι το μονωτικό πάνελ του επιβραδυντή δεν είναι κατεστραμμένο και αντικαταστήστε το εάν είναι απαραίτητο ακολουθώντας τη σχετική διαδικασία.
- Μόλις ολοκληρωθούν οι εργασίες καθαρισμού, επανασυναρμολογήστε προσεκτικά όλα τα εξαρτήματα ακολουθώντας τις παραπάνω οδηγίες με αντίστροφη σειρά.
- Για να σφίξετε τα παξιμάδια στερέωσης του εξαρτήματος μεταφοράς αέρα/αερίου, εφαρμόστε ροπή σύσφιξης 8 Nm.
- Ανοίξτε ξανά την τροφοδοσία ρεύματος και αερίου στον λέβητα.

⚠ Αν υπάρχουν διαβρωτικά προϊόντα καύσης στην επιφάνεια του εναλλάκτη θερμότητας, καθαρίστε ψεκάζοντας φυσικό λευκό ξύδι, προσέχοντας να ΜΗΝ προκληθεί βλάβη στο μονωτικό πάνελ του επιβραδυντή.

- Αφήστε το να λειτουργήσει για λίγα λεπτά
- Καθαρίστε τα πηνία του εναλλάκτη θερμότητας με μια βούρτσα με μαλακές τρίχες.

⚠ **ΜΗΝ ΧΡΗΣΙΜΟΠΟΙΗΣΕΤΕ ΜΕΤΑΛΛΙΚΕΣ ΒΟΥΡΤΣΕΣ ΠΟΥ ΜΠΟΡΟΥΝ ΝΑ ΠΡΟΚΑΛΕΣΟΥΝ ΖΗΜΙΑ ΣΤΑ ΕΞΑΡΤΗΜΑΤΑ.**

- Ξεπλύνετε με νερό, προσέχοντας να μην προκληθεί ζημιά στο μονωτικό πάνελ του επιβραδυντή
- Ανοίξτε ξανά την τροφοδοσία ρεύματος και αερίου στον λέβητα.

Καθαρισμός του καυστήρα (Εικ. 21):
- Διακόψτε την ηλεκτρική τροφοδοσία γυρίζοντας το γενικό διακόπτη της εγκατάστασης στη θέση “Off”.
- Κλείστε τις βάνες διακοπής αερίου.
- Αφαιρέστε το περίβλημα όπως υποδεικνύεται στην παράγραφο "3.13 Αφαίρεση του περιβλήματος".
- Αποσυνδέστε τα καλώδια σύνδεσης των ηλεκτροδίων.
- Αποσυνδέστε τα καλώδια τροφοδοσίας του ανεμιστήρα.
- Βγάλτε το κλιπ (**A**) του μείκτη.
- Χαλαρώστε το παξιμάδι του gas train (**B**).
- Αφαιρέστε και γυρίστε το gas train.
- Αφαιρέστε τα 4 παξιμάδια (**C**) που στερεώνουν τη μονάδα καύσης
- Αφαιρέστε το συγκρότημα μεταφοράς αέρα/αερίου, συμπεριλαμβανομένου του ανεμιστήρα και του μείκτη, προσέχοντας να μην προκληθεί ζημιά στο κεραμικό πάνελ και τα ηλεκτρόδια. Σε αυτό το σημείο προχωρήστε στις εργασίες καθαρισμού του καυστήρα.
- Καθαρίστε τον καυστήρα με μια βούρτσα με μαλακές τρίχες, προσέχοντας να μην προκληθεί ζημιά στο μονωτικό πάνελ και τα ηλεκτρόδια.
- ΜΗΝ ΧΡΗΣΙΜΟΠΟΙΗΣΕΤΕ ΜΕΤΑΛΛΙΚΕΣ ΒΟΥΡΤΣΕΣ ΠΟΥ ΜΠΟΡΟΥΝ ΝΑ ΠΡΟΚΑΛΕΣΟΥΝ ΖΗΜΙΑ ΣΤΑ ΕΞΑΡΤΗΜΑΤΑ.
- Βεβαιωθείτε ότι το μονωτικό πάνελ του καυστήρα και το παρέμβυσμα στεγανοποίησης δεν έχουν υποστεί ζημιά και αν είναι απαραίτητο αντικαταστήστε, ακολουθώντας τη σχετική διαδικασία.
- Μόλις ολοκληρωθούν οι εργασίες καθαρισμού, επανασυναρμολογήστε προσεκτικά όλα τα εξαρτήματα ακολουθώντας τις παραπάνω οδηγίες με αντίστροφη σειρά.
- Για να σφίξετε τα παξιμάδια στερέωσης του εξαρτήματος μεταφοράς αέρα/αερίου, εφαρμόστε ροπή σύσφιξης 8 Nm.
- Ανοίξτε ξανά την τροφοδοσία ρεύματος και αερίου στον λέβητα.

Καθαρίστε το σιφόνι
- Αφαιρέστε το σιφόνι όπως υποδεικνύεται στην ενότητα "Αφαίρεση σιφονίου".
- Καθαρίστε το σιφόνι, μπορεί να πλυθεί με νερό και απορρυπαντικό.
- Πλύνετε τη συσκευή SRD κάνοντας το νερό να κυκλοφορεί από το εξάρτημα εκκένωσης. Ποτέ μην χρησιμοποιείτε μεταλλικά ή αιχμηρά εργαλεία για να αφαιρέσετε εναποθέσεις ή υπολείμματα μέσα από τη συσκευή, τα οποία θα μπορούσαν να προκαλέσουν ζημιά.
- Μετά τις εργασίες καθαρισμού, επανασυναρμολογήστε το σιφόνι και τη συσκευή SRD, φροντίζοντας να τοποθετήσετε τα εξαρτήματα με τη δέουσα προσοχή.

⚠ Αφού καθαρίσετε το σιφόνι και τη συσκευή SRD, το σιφόνι πρέπει να γεμίσει με νερό ("3.19 Σιφόνιο συμπυκνωμάτων") πριν ξεκινήσετε εκ νέου τον λέβητα. Στο τέλος των εργασιών συντήρησης στο σιφόνι και στη συσκευή SRD, συνιστούμε να ρυθμίζετε το λέβητα σε κατάσταση συμπύκνωσης για μερικά λεπτά και να ελέγχετε ότι δεν υπάρχουν διαρροές σε ολόκληρη τη γραμμή εκκένωσης συμπυκνωμάτων.

Συντήρηση του ηλεκτροδίου ιονισμού
Το ηλεκτρόδιο ανιχνευτή/αισθητήριο ιονισμού διαδραματίζει σημαντικό ρόλο στη φάση της έναυσης του λέβητα και τη διατήρηση μιας αποτελεσματικής καύσης. Έτσι, εάν αντικατασταθεί, πρέπει πάντα να τοποθετείται σωστά και να τηρείται η θέση αναφοράς που υποδεικνύεται

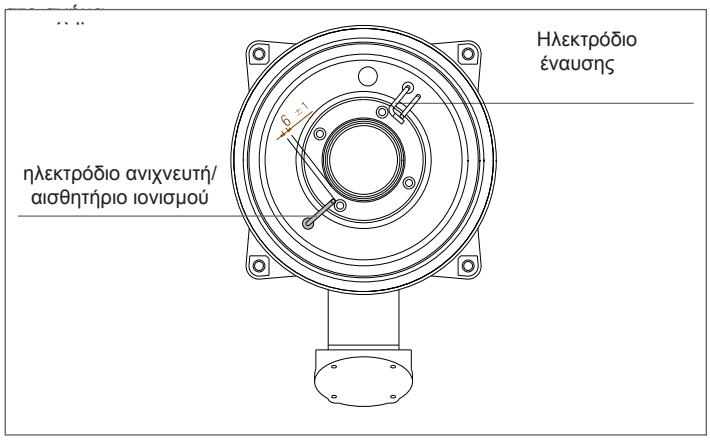

⛔ Μην τρίβετε με γυαλόχαρτο το ηλεκτρόδιο.

⚠ Κατά την ετήσια συντήρηση, να ελέγχετε την κατάσταση φθοράς του ηλεκτροδίου και αν το αλλάζετε αν έχει υποστεί φθορά.

Η αφαίρεση και ενδεχόμενη αντικατάσταση των ηλεκτροδίων, συμπεριλαμβανομένου του ηλεκτροδίου έναυσης, περιλαμβάνει επίσης την αντικατάσταση των παρεμβυσμάτων στεγανοποίησης.
Προκειμένου να αποφευχθούν λειτουργικές βλάβες, ο ανιχνευτής ηλεκτροδίου/αισθητήριο ιονισμού πρέπει να αλλάζεται κάθε 5 χρόνια, καθώς υπόκειται σε φθορά κατά τη διάρκεια της έναυσης.

Βαλβίδα ελέγχου (Εικ. 22)
Ο λέβητας διαθέτει βαλβίδα ελέγχου.
Για πρόσβαση στη βαλβίδα ελέγχου:
- Αφαιρέστε τον ανεμιστήρα ξεβιδώνοντας τις 4 βίδες (**D**) που τον στερεώνουν στον μεταφορέα
- Βεβαιωθείτε ότι δεν υπάρχουν επικαθίσεις ξένων υλικών στη μεμβράνη της βαλβίδας ελέγχου και εάν υπάρχουν αφαιρέστε τις και ελέγξετε για ζημιές
- Βεβαιωθείτε ότι η βαλβίδα ανοίγει και κλείνει σωστά
- Επανασυναρμολογήστε τα εξαρτήματα με αντίστροφη σειρά και βεβαιωθείτε ότι η βαλβίδα ελέγχου επιστρέφει στη σωστή κατεύθυνση.

Όταν πραγματοποιούνται εργασίες συντήρησης στη βαλβίδα ελέγχου, βεβαιωθείτε ότι είναι σωστά τοποθετημένη για να διασφαλίσετε ότι το σύστημα λειτουργεί σωστά και με ασφάλεια.

Αφαίρεση σιφονίου (Εικ. 23a-b-c-d)
- Διακόψτε την ηλεκτρική τροφοδοσία γυρίζοντας το γενικό διακόπτη της εγκατάστασης στη θέση “Off”.
- Βγάλτε τον σωλήνα συλλογής συμπυκνωμάτων (εικ. 23a)
- Ξεβιδώστε τη συσκευή SRD (εικ. 23b)
- Ξεβιδώστε τη βίδα (**A**) και αφαιρέστε την πλάκα (**B**) όπως υποδεικνύεται στην εικ.23c
- Βγάλτε το εσωτερικό τμήμα (**C**) του σιφονίου όπως υποδεικνύεται στην εικ. 23d.

Μόλις τελειώσετε τις εργασίες, τοποθετήστε τα εξαρτήματα με αντίστροφη σειρά από την περιγραφόμενη, ελέγξτε αν είναι σωστά τοποθετημένα το παρέμβυσμα και ο δακτύλιος OR στεγανοποίησης.

ΟΔΗΓΟΣ ΧΡΗΣΤΗ

Ανάλογα με τον τύπο της εφαρμογής, ορισμένες από τις λειτουργίες που περιγράφονται σε αυτό το εγχειρίδιο ενδέχεται να μην είναι διαθέσιμες.

6 ΠΙΝΑΚΑΣ ΧΕΙΡΙΣΤΗΡΙΩΝ

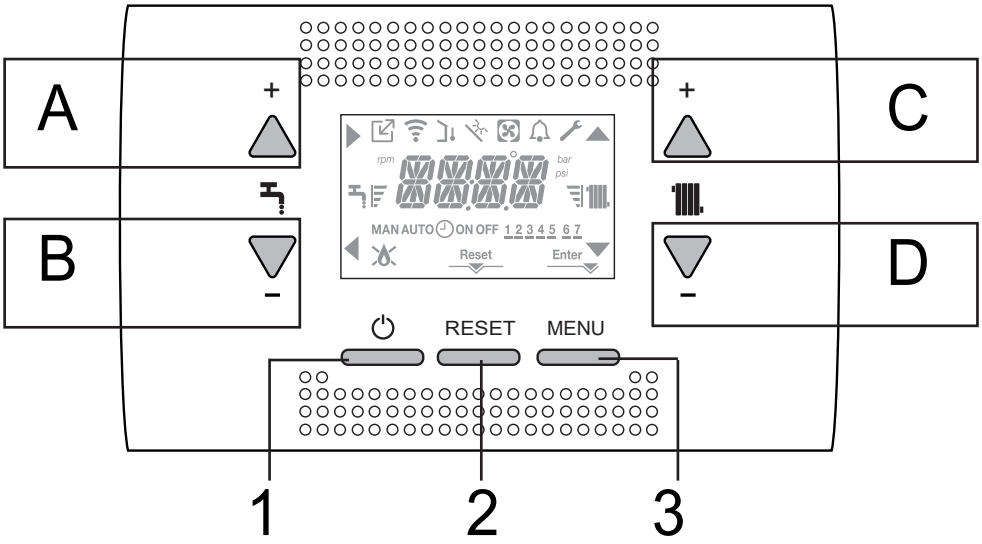

A	Χρησιμοποιείται συνήθως για την αύξηση της θερμοκρασίας ζεστού νερού χρήσης, όταν το βέλος ▶ σημαίνει ότι έχει τη λειτουργία επιβεβαίωσης
B	Χρησιμοποιείται κανονικά για την αύξηση της θερμοκρασίας ζεστού νερού χρήσης, όταν το βέλος ◀ σημαίνει ότι έχει τη λειτουργία επιβεβαίωσης
A+B	Πρόσβαση στις λειτουργίες ζεστού νερού οικιακής χρήσης (μόνο από καταρτισμένο επαγγελματία τεχνικό)
C	Χρησιμοποιείται συνήθως για την αύξηση της θερμοκρασίας του νερού κεντρικής θέρμανσης, όταν το βέλος ▲ σημαίνει ότι μπορείτε να μετακινηθείτε μέσα στο μενού ρυθμίσεων
D	Χρησιμοποιείται συνήθως για τη μείωση της θερμοκρασίας του νερού θέρμανσης, όταν το βέλος ▼ σημαίνει ότι μπορείτε να μετακινηθείτε μέσα στο μενού ρυθμίσεων
C+D	Όταν είναι ενεργοποιημένος ο χρονικός προγραμματισμός, μπορείτε να περάσετε από το αυτόματο πρόγραμμα στο χειροκίνητο
A+C	Πρόσβαση στο μενού ρυθμίσεων ρολογιού (μόνο από καταρτισμένο επαγγελματία τεχνικό)
B+D	Πρόσβαση στο μενού χρονικού προγραμματισμού (μόνο από καταρτισμένο επαγγελματία τεχνικό)
1	Χρησιμοποιείται για να αλλάξει η κατάσταση λειτουργίας του λέβητα (ΕΠΕΝΕΡΓΟΠΟΙΗΜΕΝΟΣ, ΚΑΛΟΚΑΙΡΙ και ΧΕΙΜΩΝΑΣ)
2	Χρησιμοποιείται για την επαναφορά της κατάστασης συναγερμού ή για τη διακοπή του κύκλου εξαερισμού
3	Χρησιμοποιείται για πρόσβαση στα μενού INFO (ΠΛΗΡΟΦΟΡΙΕΣ) και SETTINGS (ΡΥΘΜΙΣΕΙΣ). Enter Όταν το εικονίδιο εμφανίζεται στην οθόνη, το κουμπί έχει τη λειτουργία ENTER (ΕΙΣΑΓΩΓΗ) και χρησιμοποιείται για να επιβεβαιώσει την τιμή που έχει οριστεί κατά τον προγραμματισμό μιας τεχνικής παραμέτρου
1+3	Κλειδώστε και ξεκλειδώστε τα κλειδιά
2+3	Όταν ο λέβητας είναι ρυθμισμένος σε OFF, χρησιμοποιείται για να ξεκινήσει η λειτουργία ανάλυσης καύσης (CO)

Δομή του ΜΕΝΟΥ του REC10

	Δείχνει την πίεση σε μια συσκευή OT
	Δείχνει την πίεση σε μια συσκευή WIFI
	Δείχνει την πίεση ενός αισθητηρίου εξωτερικής θερμοκρασίας
	Δείχνει την ενεργοποίηση ειδικών λειτουργιών ζεστού νερού οικιακής χρήσης ή την παρουσία ενός συστήματος διαχείρισης της ηλιακής θερμικής συστοιχίας
	Δείχνει τη σύνδεση σε αντλία θερμότητας (δεν χρησιμοποιείται σε αυτό το μοντέλο)
	Εικονίδιο που ανάβει όταν υπάρχει συναγερμός
	Εμφανίζεται όταν υπάρχει σφάλμα μαζί με το εικονίδιο  , εκτός από τους συναγερμούς φλόγας και νερού
	Δείχνει την παρουσία φλόγας, σε περίπτωση εμπλοκής φλόγας η εικόνα μοιάζει με 
Reset	Ενεργοποιείται όταν υπάρχουν συναγερμοί που απαιτούν χειροκίνητη επαναφορά από τον χειριστή
Enter	Εμφανίζεται όταν υπάρχει αίτημα επιβεβαίωσης λειτουργίας
	Όταν το εικονίδιο είναι ενεργό, δείχνει ότι η λειτουργία "επιβεβαίωση" του κουμπιού **A** είναι ενεργή
	Όταν το εικονίδιο είναι ενεργό, δείχνει ότι η λειτουργία "πίσω/ακύρωση" του κουμπιού **B** είναι ενεργή
	Όταν το εικονίδιο είναι ενεργό, μπορείτε να περιηγηθείτε στο μενού ή να αυξήσετε την τιμή της επιλεγμένης παραμέτρου
	Όταν το εικονίδιο είναι ενεργό, μπορείτε να περιηγηθείτε στο μενού ή να μειώσετε την τιμή της επιλεγμένης παραμέτρου
	Το εικονίδιο ενεργοποιείται εάν η κεντρική θέρμανση είναι ενεργή, αναβοσβήνει εάν εκτελείται αίτημα θέρμανσης
	Το εικονίδιο ενεργοποιείται εάν το ζεστό νερό οικιακής χρήσης είναι ενεργό, αναβοσβήνει εάν εκτελείται αίτημα ζεστού νερού οικιακής χρήσης
	Δείχνουν το επιλεγμένο επίπεδο του σημείου ρύθμισης (ελάχιστη τιμή 1 εγκοπή, μέγιστη τιμή 4 εγκοπές)
1 2 3 4 5 6 7	Δείχνει τις ημέρες της εβδομάδας
AUTO ON	Όταν ενεργοποιείται η λειτουργία "χρονικός προγραμματισμός κεντρικής θέρμανσης", αυτό το εικονίδιο υποδηλώνει ότι η θέρμανση του συστήματος (κύρια ζώνη) βρίσκεται σε ΑΥΤΟΜΑΤΗ λειτουργία (η διαχείριση των αιτημάτων θέρμανσης ακολουθεί όλες τις ρυθμίσεις που έχουν γίνει με τον χρονοδιακόπτη). Εάν βρισκόμαστε εκτός της χρονικής ζώνης για την ενεργοποίηση της θέρμανσης, εμφανίζεται η ένδειξη AUTO OFF
MAN ON	Όταν ενεργοποιείται η λειτουργία "χρονικός προγραμματισμός κεντρικής θέρμανσης", αυτό το εικονίδιο υποδεικνύει ότι η θέρμανση του συστήματος (κύρια ζώνη) βρίσκεται σε ΜΗ ΑΥΤΟΜΑΤΗ λειτουργία (η διαχείριση των αιτημάτων θέρμανσης δεν ακολουθεί τις ρυθμίσεις του προγραμματισμού, αλλά είναι πάντοτε ενεργή)
MAN OFF	Αυτό το εικονίδιο υποδεικνύει πότε δεν ενεργοποιείται ο "χρονικός προγραμματισμός κεντρικής θέρμανσης"

7 ΠΡΟΓΡΑΜΜΑΤΙΣΜΟΣ ΤΟΥ ΛΕΒΗΤΑ

- Τοποθετήστε τον κύριο διακόπτη του συστήματος στη θέση "on".



Εάν είναι απαραίτητο, η οθόνη μεταβαίνει αυτόματα στο **μενού ρολόι**. Στην κύρια οθόνη εμφανίζονται τα εικονίδια ▲, ▼, ▶ και ◀και ENTER, ενώ εμφανίζεται 00:00 με τα πρώτα δύο ψηφία να αναβοσβήνουν με συχνότητα 0,5 δευτ. ON, 0,5 δευτ. OFF.

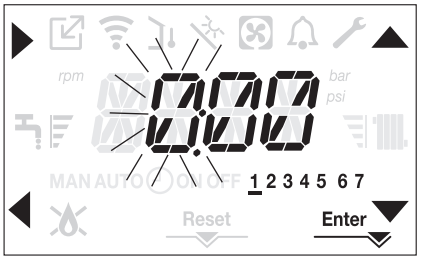

Για να ρυθμίσετε την ώρα και την ημέρα, ακολουθήστε τις παρακάτω οδηγίες:

- ρυθμίστε την ώρα με τα βέλη ▲ και ▼, στη συνέχεια επιβεβαιώστε με το **A**
- ρυθμίστε τα λεπτά με τα βέλη ▲ και ▼, στη συνέχεια επιβεβαιώστε με το **A**
- Ορίστε την ημέρα της εβδομάδας με τα βέλη ▲ και ▼. Το τμήμα της επιλεγμένης ημέρας αναβοσβήνει, πατήστε MENU στο εικονίδιο Enter για να επιβεβαιώσετε τη ρύθμιση ώρας και ημέρας. Το ρολόι αναβοσβήνει για 4 δευτερόλεπτα και στη συνέχεια επιστρέφει στην κύρια οθόνη
- για να βγείτε από τον προγραμματισμό χρόνου χωρίς να αποθηκεύσετε τις τροποποιημένες τιμές απλά πατήστε ◀.

ΣΗΜΕΙΩΣΗ: Μπορείτε επίσης να αλλάξετε αργότερα τις ρυθμίσεις ΩΡΑ και ΗΜΕΡΑ, μεταβαίνοντας στην παράμετρο ΩΡΑ στο μενού ΡΥΘΜΙΣΕΙΣ ή πατώντας τα πλήκτρα **A**+**C** για τουλάχιστον 2 δευτερόλεπτα.

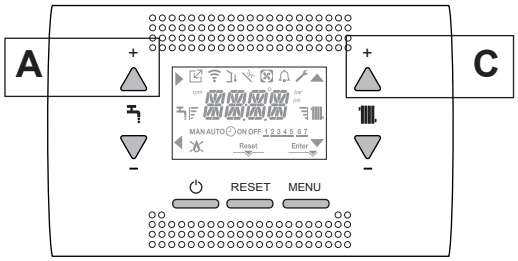

Κάθε φορά που τροφοδοτείται ο λέβητας, διεξάγεται κύκλος εξαερισμού που διαρκεί 4 λεπτά.
Στην οθόνη εμφανίζεται το μήνυμα <<CYCLE AIR PURGING IN PROGRESS>> που ανάβει το εικονίδιο RESET

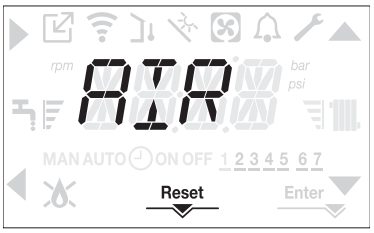

Για να διακόψετε τον κύκλο εξαερισμού, πατήστε RESET.

Ρυθμίστε το λέβητα στο OFF πιέζοντας ⏻.

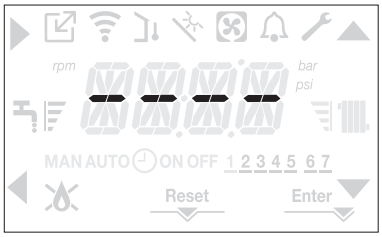

8 ΠΡΩΤΗ ΘΕΣΗ ΣΕ ΛΕΙΤΟΥΡΓΙΑ

- Τοποθετήστε τον κύριο διακόπτη του συστήματος στη θέση "on".
- Ανοίξτε τη βάνα αερίου για να επιτρέψετε τη ροή του καυσίμου



- Με την ισχύ ενεργοποιημένη, ανάβει ο οπίσθιος φωτισμός, στη συνέχεια όλα τα εικονίδια και τα τμήματα ανάβουν για 1 δευτερόλεπτο και στη συνέχεια εμφανίζεται η ανανέωση του υλικολογισμικού για 3 δευτερόλεπτα:

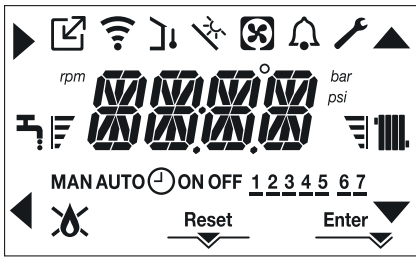

- Στη συνέχεια, η οθόνη εμφανίζει την κατάσταση λειτουργίας τη συγκεκριμένη στιγμή.

Κύκλωμα εξαερισμού

⚠ Κάθε φορά που τροφοδοτείται ο λέβητας, διεξάγεται ένας αυτόματος κύκλος εξαέρωσης που διαρκεί 4 λεπτά. Όταν ο κύκλος καθαρισμού αέρα βρίσκεται σε εξέλιξη, όλα τα αιτήματα θέρμανσης αναστέλλονται εκτός από αυτά για ζεστό νερό οικιακής χρήσης όταν ο λέβητας δεν είναι ρυθμισμένος σε OFF και εμφανίζεται ένα μήνυμα κύλισης στην οθόνη "AIR PURGING CYCLE IN PROGRESS" (ΚΥΚΛΟΣ ΚΑΘΑΡΙΣΜΟΥ ΑΕΡΑ ΣΕ ΕΞΕΛΙΞΗ).

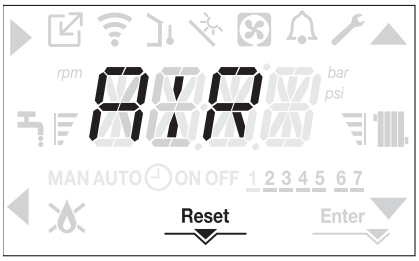

Ο κύκλος καθαρισμού μπορεί να διακοπεί νωρίς κρατώντας το πλήκτρο 2 πατημένο για τουλάχιστον 2 δευτερόλεπτα (ανάβει το εικονίδιο RESET).

Ο κύκλος καθαρισμού μπορεί επίσης να διακοπεί, εάν ο λέβητας δεν είναι ρυθμισμένος στο OFF, με αίτημα ζεστού νερού οικιακής χρήσης.

- Ρυθμίστε το θερμοστάτη χώρου στην επιθυμητή θερμοκρασία (~20 °C) ή, εάν η εγκατάσταση διαθέτει χρονοθερμοστάτη ή προγραμματιστή ωραρίου, θα πρέπει να είναι "ενεργός" ή ρυθμισμένος (~20 °C)
- Στη συνέχεια ρυθμίστε το λέβητα στο ΧΕΙΜΩΝΑ ή ΚΑΛΟΚΑΙΡΙ, ανάλογα με τον τύπο λειτουργίας που επιθυμείτε.
- Ο λέβητας θα ξεκινήσει και θα συνεχίσει να λειτουργεί μέχρι να φτάσει στις καθορισμένες θερμοκρασίες, στη συνέχεια επιστρέφει στην κατάσταση αναμονής.

8.1 Κατάσταση λειτουργίας

Για να αλλάξετε την κατάσταση λειτουργίας από το ΧΕΙΜΩΝΑΣ στο ΚΑΛΟΚΑΙΡΙ ή στο OFF, πατήστε το πλήκτρο 1 μέχρι να εμφανιστεί το εικονίδιο για την επιθυμητή λειτουργία.

ΛΕΙΤΟΥΡΓΙΑ ΧΕΙΜΩΝΑ

- Ρυθμίστε το λέβητα στην κατάσταση ΧΕΙΜΩΝΑ πιέζοντας το πλήκτρο 1 μέχρι να εμφανιστεί το εικονίδιο ζεστού νερού οικιακής χρήσης και το εικονίδιο θέρμανσης.

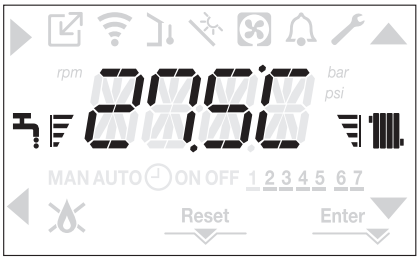

Η οθόνη συνήθως εμφανίζει τη θερμοκρασία προσαγωγής, εκτός εάν υπάρχει ζήτηση ζεστού νερού οικιακής χρήσης σε εξέλιξη, οπότε εμφανίζεται η θερμοκρασία ζεστού νερού οικιακής χρήσης.

- Όταν υπάρχει αίτημα θερμότητας και ο λέβητας κάνει έναυση, στην οθόνη εμφανίζεται το εικονίδιο "🔥".

ΑΙΤΗΜΑ θέρμανσης, το εικονίδιο του ψυγείου αναβοσβήνει:

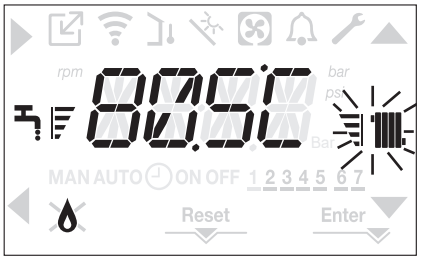

ΛΕΙΤΟΥΡΓΙΑ ΚΑΛΟΚΑΙΡΙ

- Ρυθμίστε το λέβητα στην κατάσταση ΚΑΛΟΚΑΙΡΙ πιέζοντας το πλήκτρο 1 μέχρι να εμφανιστεί το εικονίδιο ζεστού νερού οικιακής χρήσης.

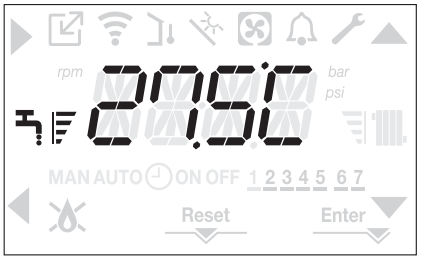

Σε αυτή την κατάσταση ο λέβητας ενεργοποιεί την παραδοσιακή λειτουργία μόνο ζεστού νερού οικιακής χρήσης, η οθόνη εμφανίζει κανονικά τη θερμοκρασία παροχής.
Σε περίπτωση λήψης ζεστού νερού οικιακής χρήσης, στην οθόνη εμφανίζεται η θερμοκρασία του ζεστού νερού οικιακής χρήσης.

ΑΙΤΗΜΑ ζεστού νερού οικιακής χρήσης, το εικονίδιο βρύσης αναβοσβήνει:

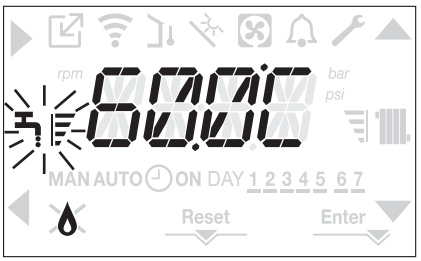

OFF

- Ρυθμίστε τον λέβητα στην κατάσταση απενεργοποίησης πατώντας το πλήκτρο 1 μέχρι να εμφανιστούν τα κεντρικά τμήματα.

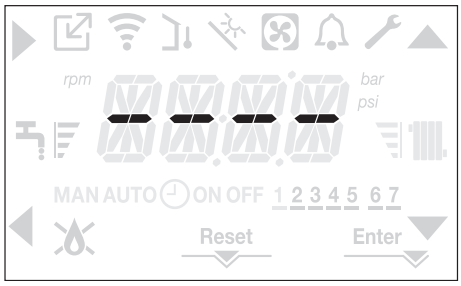

8.2 Ρύθμιση της θερμοκρασίας του νερού θέρμανσης χωρίς σύνδεση αισθητηρίου εξωτερικής θερμοκρασίας

Εάν δεν υπάρχει αισθητήριοι εξωτερικής θερμοκρασίας, ο λέβητας λειτουργεί σε σταθερό σημείο, σε αυτήν την περίπτωση η επιθυμητή τιμή ΘΕΡΜΑΝΣΗΣ μπορεί να ρυθμιστεί στην κύρια σελίδα της οθόνης.
Η διαδοχική πίεση του πλήκτρου **C** ή **D** στην κύρια οθόνη εμφανίζει την τρέχουσα τιμή του σημείου ρύθμισης θέρμανσης, η τιμή αναβοσβήνει με συχνότητα 0,5 δευτ. ON, 0,5 δευτ. OFF και τα εικονίδια ▲ και ▼ ανάβουν.

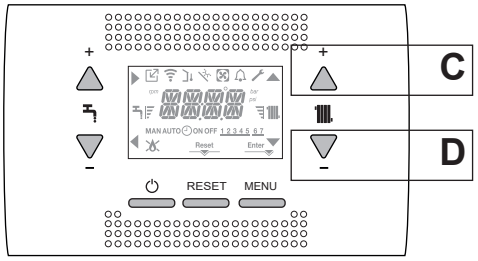

Η διαδοχική πίεση του πλήκτρου **C** ή **D** σάς επιτρέπει να ρυθμίσετε την τιμή θέρμανσης εντός της προκαθορισμένης περιοχής:
[40 °C - 80,5 °C] για συστήματα υψηλής θερμοκρασίας
[20 °C - 45 °C] για συστήματα χαμηλής θερμοκρασίας
με βαθμίδες 0,5 °C.
Οι γραμμές στάθμης δίπλα στο εικονίδιο θέρμανσης δείχνουν την τιμή ρύθμισης που έχει ρυθμιστεί σε σχέση με το εύρος λειτουργίας:

- τέσσερις γραμμές αναμμένες = μέγιστο σημείο ρύθμισης
- μια μπάρα αναμμένη = ελάχιστο σημείο ρύθμισης

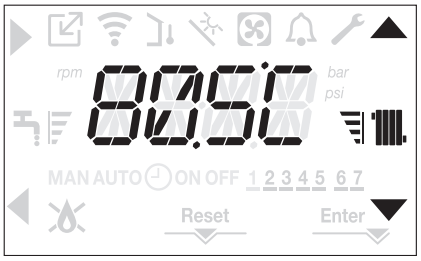

Κρατώντας ένα από τα δύο πλήκτρα **C** ή **D** πατημένο για μεγαλύτερο χρονικό διάστημα, ο μετρητής αυξάνει την ταχύτητα προώθησης τροποποιώντας την επιλεγμένη τιμή.
Εάν δεν πατηθεί κανένα πλήκτρο για 5 δευτερόλεπτα, η τιμή που έχει οριστεί θεωρείται ως η νέα επιθυμητή τιμή θέρμανσης και η οθόνη επιστρέφει στην κύρια σελίδα.

8.3 Ρύθμιση της θερμοκρασίας του νερού θέρμανσης με σύνδεση αισθητηρίου εξωτερικής θερμοκρασίας

Εάν έχει εγκατασταθεί ένα αισθητήριο εξωτερικής θερμοκρασίας και έχει ενεργοποιηθεί η θερμορύθμιση (παράμετρος OTR=1), η θερμοκρασία προσαγωγής επιλέγεται αυτόματα από το σύστημα, το οποίο ρυθμίζει τη θερμοκρασία περιβάλλοντος σύμφωνα με τις διακυμάνσεις της εξωτερικής θερμοκρασίας.
Εάν θέλετε να αλλάξετε τη θερμοκρασία, ανυψώνοντάς την ή χαμηλώνοντάς την σε σχέση με αυτό που υπολογίζεται αυτόματα από την ηλεκτρονική πλακέτα, μπορείτε να αλλάξετε την επιθυμητή τιμή αναφοράς ΘΕΡΜΑΝΣΗΣ επιλέγοντας το επιθυμητό επίπεδο άνεσης εντός της περιοχής (-5 ÷ +5).

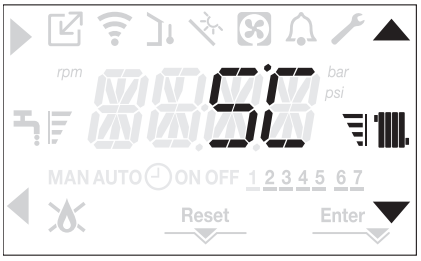

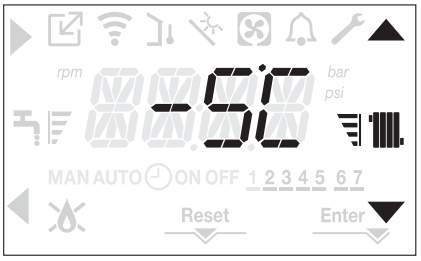

Σημείωση: εάν έχει συνδεθεί ένα αισθητήριο εξωτερικής θερμοκρασίας, ενδέχεται ο λέβητας να λειτουργεί σε σταθερό σημείο ρυθμίζοντας την παράμετρο OTR = 0 (μενού CH).

8.4 Ρύθμιση της θερμοκρασίας ζεστού νερού οικιακής χρήσης

Στην κύρια οθόνη, με το πάτημα του πλήκτρου **A** αντί του **B** εμφανίζεται η τρέχουσα επιθυμητή τιμή ζεστού νερού οικιακής χρήσης, η τιμή αναβοσβήνει με συχνότητα 0,5 sec ON, 0,5 sec OFF και τα εικονίδια ▲ και ▼ ανάβουν.

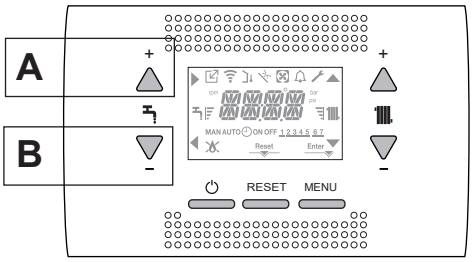

Η διαδοχική πίεση των πλήκτρων **A** ή **B** σας επιτρέπει να ρυθμίσετε την τιμή ζεστού νερού οικιακής χρήσης, αυξάνοντας ή μειώνοντας την τιμή εντός του προεπιλεγμένου εύρους σε βήματα του 0,5 °C.
Οι γραμμές στάθμης δίπλα στο εικονίδιο θέρμανσης δείχνουν την τιμή ρύθμισης που έχει ρυθμιστεί σε σχέση με το εύρος λειτουργίας:

- τέσσερεις μπάρες αναμμένες = μέγιστο σημείο ρύθμισης
- μια μπάρα αναμμένη = ελάχιστο σημείο ρύθμισης

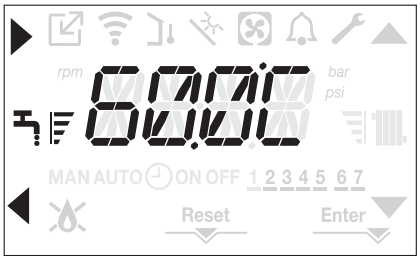

8.5 Διακοπή ασφάλειας

Σε περίπτωση βλάβης ανάφλεξης ή δυσλειτουργίας του λέβητα, διενεργήστε μια "ΔΙΑΚΟΠΗ ΑΣΦΑΛΕΙΑΣ". Στην οθόνη, εκτός από τον κωδικό σφάλματος, εμφανίζεται επίσης το εικονίδιο 🔔 το οποίο αναβοσβήνει με συχνότητα 0,5 δευτερόλεπτο ON και 0,5 δευτερόλεπτο OFF.
Ο οπίσθιος φωτισμός αναβοσβήνει για 1 λεπτό, μετά το οποίο σβήνει, ενώ το εικονίδιο 🔔 συνεχίζει να αναβοσβήνει.
Στα 4 ψηφία εμφανίζεται ένα κυλιόμενο μήνυμα που περιέχει τον κωδικό σφάλματος και την περιγραφή του.

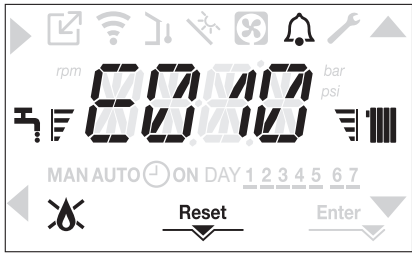

8.6 Λειτουργία επαναφοράς

Το εικονίδιο "RESET" ανάβει όταν υπάρχει συναγερμός που απαιτεί χειροκίνητη επαναφορά από το χρήστη (για παράδειγμα κλείδωμα φλόγας). Για επαναφορά του κλειδώματος πατήστε το πλήκτρο 2 RESET.

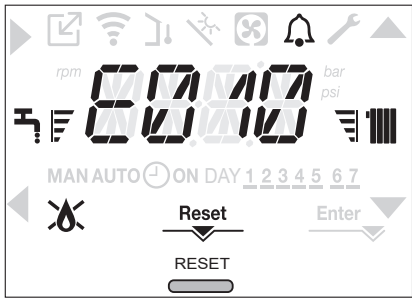

Αν με τις προσπάθειες επαναφοράς δεν επανεκκινηθεί ο λέβητας, επικοινωνήστε με το Τοπικό Κέντρο Τεχνικής Εξυπηρέτησης.

8.7 Λειτουργία "άνεσης ζεστού νερού οικιακής χρήσης"

Πατώντας τα πλήκτρα **A+B** για τουλάχιστον 2 δευτερόλεπτα, έχετε πρόσβαση στις λειτουργίες άνεσης ζεστού νερού χρήσης.

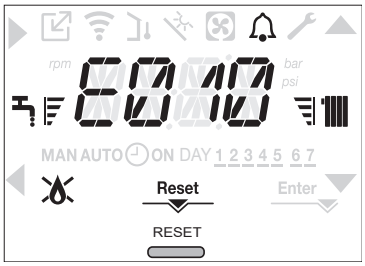

Το COMFORT OFF εμφανίζεται στην οθόνη και τα εικονίδια ▲, ▼, ▶ και ◀ ανάβουν:

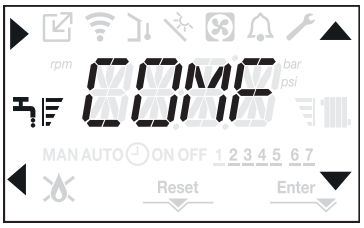

Χρησιμοποιώντας τα πλήκτρα ▲, ▼ μπορείτε να μετακινηθείτε διαδοχικά στις επιλογές <<COMFORT STANDARD>>, <<COMFORT SMART>> και στη συνέχεια ξανά <<COMFORT OFF>>.

Με το πλήκτρο ▶ ενεργοποιείται η επιθυμητή λειτουργία και εξέρχεστε από το μενού επιστρέφοντας στην αρχική οθόνη.
Εμφανίζεται ένα κυλιόμενο μήνυμα στην οθόνη με τον ακόλουθο τρόπο:

Λειτουργία	**Κυλιόμενο μήνυμα**
COMFORT STANDARD	Λειτουργία PREHEATING (ΠΡΟΘΕΡΜΑΝΣΗΣ) ενεργή
COMFORT SMART	Λειτουργία TOUCH & GO ενεργή
COMFORT OFF	-

ΠΡΟΤΥΠΟ COMFORT (PREHEATING - ΠΡΟΘΕΡΜΑΝΣΗ)
Ρυθμίζοντας το ΠΡΟΤΥΠΟ COMFORT, ενεργοποιείται η λειτουργία προθέρμανσης ζεστού νερού χρήσης του λέβητα. Αυτή η λειτουργία διατηρεί το ζεστό νερό χρήσης μέσα στον εναλλάκτη, ώστε να μειώνεται ο χρόνος αναμονής μετά τη ζήτηση ZNX. Όταν η λειτουργία προθέρμανσης είναι ενεργοποιημένη, εμφανίζεται το κυλιόμενο μήνυμα ΛΕΙΤΟΥΡΓΙΑ ΠΡΟΘΕΡΜΑΝΣΗΣ ΣΕ ΕΞΕΛΙΞΗ. Για να απενεργοποιήσετε τη λειτουργία προθέρμανσης COMFORT OFF.
Η λειτουργία δεν είναι ενεργή όταν ο λέβητας είναι απενεργοποιημένος.

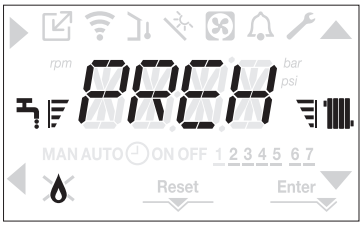

COMFORT SMART (TOUCH & GO)
Εάν δεν θέλετε να είναι πάντα ενεργή η ΠΡΟΘΕΡΜΑΝΣΗ και θέλετε το ζεστό νερό να είναι άμεσα έτοιμο, μπορείτε να προθερμάνετε το ζεστό νερό οικιακής χρήσης μόνο λίγα λεπτά πριν το πάρετε.
Ορίστε το COMFORT SMART για να ενεργοποιήσετε τη λειτουργία TOUCH & GO. Αυτή η λειτουργία σας επιτρέπει, ανοίγοντας και κλείνοντας τη βάνα, να ξεκινήσετε την άμεση προθέρμανση που προετοιμάζει το ζεστό νερό μόνο για τη συγκεκριμένη λήψη νερού.

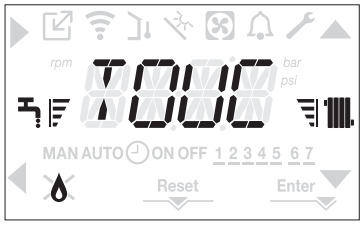

8.8 Λειτουργία προγραμματισμού χρονικής ζώνης (θερμοστάτης χώρου)

Εάν το σύστημα θέρμανσης διαχειρίζεται ένας θερμοστάτης χώρου και επομένως χωρίς χρονοδιάγραμμα προγραμματισμού, ο χρονικός προγραμματισμός στην οθόνη του λέβητα μπορεί να ενεργοποιηθεί θέτοντας στο μενού CH την παράμετρο POR = 1.
Για να έχετε πρόσβαση στο μενού χρονικού προγραμματισμού, πατήστε τα πλήκτρα **B+D** για τουλάχιστον 2 δευτερόλεπτα.

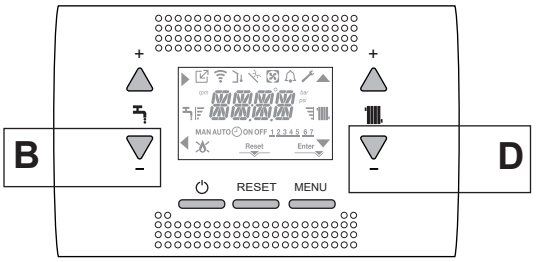

Οι ενδείξεις εμφανίζονται όπως στο παρακάτω σχήμα:

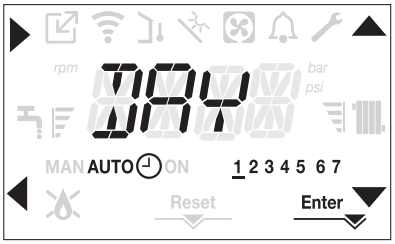

Χρησιμοποιώντας τα βέλη ▲, ▼ επιλέξτε την ημέρα ή την προεπιλεγμένη ομάδα ημερών:
- 1-2-3-4-5-6-7 προγραμματισμός των μεμονωμένων ημερών
- 1-5 προγραμματισμός από Δευτέρα έως Παρασκευή
- 6-7 προγραμματισμός από το Σάββατο έως την Κυριακή
- 1-7 προγραμματισμός ολόκληρης της εβδομάδας

Με το πλήκτρο ▶ επιβεβαιώνετε την επιλογή και περνάτε στον προγραμματισμό των χρονικών ζωνών, με το πλήκτρο Enter βγαίνετε από τον χρονικό προγραμματισμό επιβεβαιώνοντας τις αλλαγές που έγιναν.
Με το πλήκτρο ◀ βγαίνετε χωρίς να αποθηκεύσετε τις επιλογές.

Ρύθμιση των χρονικών ζωνών

- Η οθόνη εμφανίζει TIME ON, πατήστε ▶ για να ρυθμίσετε το χρόνο έναυσης ▲, ▼ αλλάξτε την ώρα, επιβεβαιώστε με ▶.
- Η οθόνη εμφανίζει TIME OFF, πατήστε ▶ για να ρυθμίσετε το χρόνο απενεργοποίησης ▲, ▼ αλλάξτε την ώρα, επιβεβαιώστε με ▶.
- Ανοίξτε ξανά το TIME ON, στη συνέχεια επαναφέρεται ο προγραμματισμός των χρονικών ζωνών μέχρι τον μέγιστο αριθμό προγραμματιζόμενων ζωνών (τέσσερις) ή αλλιώς πιέστε Enter για επιβεβαίωση των ζωνών που έχετε ορίσει και μεταβείτε στον προγραμματισμό της επόμενης ημέρας.

Για κάθε ημέρα της εβδομάδας είναι δυνατό να προγραμματιστούν έως και 4 ζώνες, κάθε μία από τις οποίες έχει χρόνο έναρξης και χρόνο λήξης.
Εκτός αυτών των χρονικών ζωνών, τα αιτήματα θέρμανσης από τον θερμοστάτη χώρου αγνοούνται.
Οι χρονικές ζώνες κεντρικής θέρμανσης που είναι ενεργοποιημένες ως προεπιλογή είναι:
07:30 - 08:30 / 12:00 - 13:30 / 18:00 - 22:30 από ΔΕΥ έως ΠΑΡ
08:00 - 22:30 από ΣΑΒ έως ΚΥΡ.

Όταν ενεργοποιείται ο χρονικός προγραμματισμός λειτουργίας, πατώντας τα πλήκτρα **C+D** μπορείτε να μετακινηθείτε από τον χρονικό προγραμματισμό σε MAN ON ή MAN OFF.

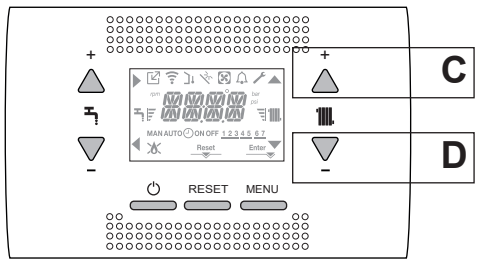

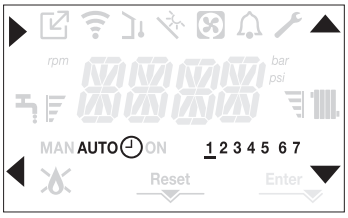

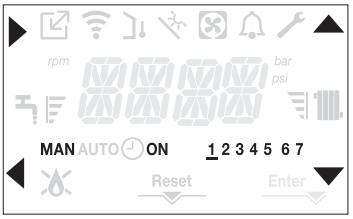

9 ΔΥΣΛΕΙΤΟΥΡΓΙΑ

Όταν υπάρχει βλάβη το εικονίδιο 🔔 αναβοσβήνει με συχνότητα 0,5 δευτερόλεπτα ON και 0,5 δευτερόλεπτα OFF, ο οπίσθιος φωτισμός αναβοσβήνει για 1 λεπτό με συχνότητα 1 δευτερόλεπτο ON και 1 δευτερόλεπτο OFF και μετά σβήνει, ενώ το κουδούνι συνεχίζει να αναβοσβήνει. Στα 4 ψηφία της οθόνης εμφανίζεται ένα κυλιόμενο μήνυμα που περιγράφει τον κωδικό σφάλματος.

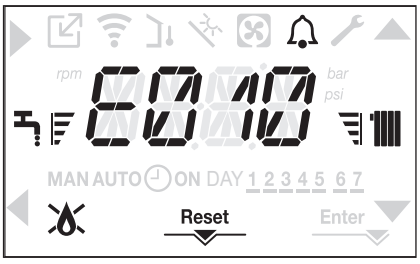

Όταν παρουσιαστεί σφάλμα, μπορούν να εμφανιστούν τα ακόλουθα εικονίδια:

- 🚰 ανάβει όταν υπάρχει συναγερμός φλόγας (E010)
- Το εικονίδιο "RESET" ανάβει όταν υπάρχει συναγερμός που απαιτεί χειροκίνητη επαναφορά από τον χρήστη (για παράδειγμα κλείδωμα φλόγας)
- 🔧 έρχεται μαζί με το εικονίδιο, 🔔 εκτός από τους συναγερμούς φλόγας και νερού.

Λειτουργία επαναφοράς

Για να επαναφέρετε τη λειτουργία του λέβητα σε περίπτωση βλάβης, πρέπει να πατήσετε το κουμπί RESET
Σε αυτό το σημείο, αν έχουν αποκατασταθεί οι σωστές συνθήκες λειτουργίας, ο λέβητας θα επανεκκινηθεί αυτόματα.
Είναι δυνατόν να γίνουν μέχρι 3 διαδοχικές προσπάθειες στην οθόνη, αλλιώς μπορείτε να επαναφέρετε τον λέβητα κόβοντας και επανασυνδέοντας την ηλεκτρική παροχή.

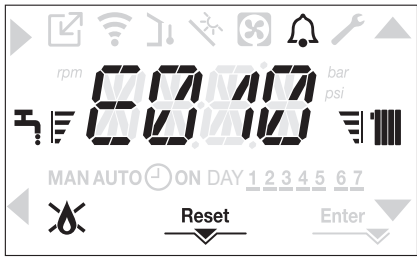

⚠ Αν μετά τις απόπειρες επαναφοράς ο λέβητας εξακολουθεί να μη λειτουργεί, επικοινωνήστε με το Κέντρο Τεχνικής Υποστήριξης.

Για σφάλμα E041

Αν η πίεση πέσει κάτω από το όριο ασφαλείας 0,3 bar ο λέβητας εμφανίζει τον κωδικό σφάλματος <<E041 χαμηλή διακοπή νερού ελέγξτε την πίεση του συστήματος νερού>> για μεταβατικό διάστημα f 30 δευτ.

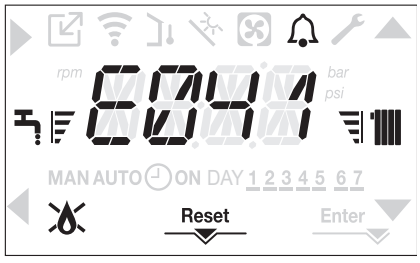

Όταν ολοκληρωθεί ο μεταβατικός χρόνος, αν το σφάλμα παραμένει, εμφανίζεται ο κωδικός σφάλματος E040.
Όταν ο λέβητας έχει σφάλμα E040 πρέπει να γίνεται μη αυτόματη φόρτωση με τη βάνα πλήρωσης (**A**) έως ότου η πίεση να είναι μεταξύ 1 και 1,5 bar.
Στη συνέχεια πατήστε RESET.

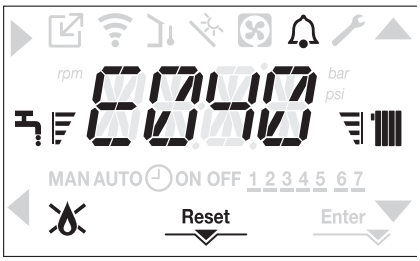

Κλείστε τη βάνα πλήρωσης, φροντίζοντας να ακούσετε το μηχανικό κούμπωμα.

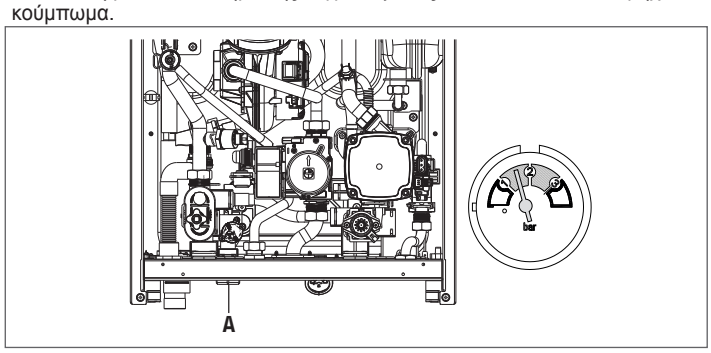

⚠ Αν η πτώση της πίεσης είναι πολύ συχνή, επικοινωνήστε με το Κέντρο Τεχνικής Υποστήριξης.

Για σφάλμα E060
Ο λέβητας λειτουργεί κανονικά, αλλά δεν παρέχει καμία σταθερότητα της θερμοκρασίας ζεστού νερού οικιακής χρήσης, που σε κάθε περίπτωση παρέχεται σε θερμοκρασία περίπου 50 °C. Ζητήστε την επέμβαση της Υπηρεσίας Τεχνικής Υποστήριξης.

Για σφάλμα E091
Ο λέβητας διαθέτει σύστημα αυτόματης διάγνωσης, το οποίο, βάσει του συνολικού αριθμού ωρών σε ορισμένες συνθήκες λειτουργίας, μπορεί να επισημάνει την ανάγκη καθαρισμού του πρωτεύοντος εναλλάκτη.
Ζητήστε την επέμβαση της Υπηρεσίας Τεχνικής Υποστήριξης.

Λίστα σφαλμάτων λέβητα

ΚΩΔΙΚΟΣ ΣΦΑΛΜΑΤΟΣ	ΕΜΦΑΝΙΖΟΜΕΝΟ ΧΡΩΜΑ	ΣΦΑΛΜΑ	ΠΕΡΙΓΡΑΦΗ ΤΟΥ ΤΥΠΟΥ ΣΥΝΑΓΕΡΜΟΥ
E010	Κίτρινο	εμπλοκή φλόγας/ηλεκτρονικό σφάλμα ACF	οριστικός
E011	Κίτρινο	παρασιτική φλόγα	μεταβατικό
E020	Κόκκινο	θερμοστάτης ορίου	οριστικός
E030	Κόκκινο	σφάλμα ανεμιστήρα	οριστικός
E040	Κίτρινο	μετατροπέας νερού – σύστημα πλήρωσης	οριστικός
E041	Κίτρινο	μετατροπέας νερού – σύστημα πλήρωσης	μεταβατικό
E042	Κίτρινο	σφάλμα μετατροπέα πίεσης νερού	οριστικός
E060	Κίτρινο	σφάλμα αισθητηρίου ζεστού νερού οικιακής χρήσης	μεταβατικό
E070	Κόκκινο	σφάλμα αισθητηρίου προσαγωγής υπερβολική θερμοκρασία αισθητηρίου προσαγωγής διαφορικός συναγερμός αισθητηρίου προσαγωγής/επιστροφής	μεταβατικό οριστικός οριστικός
E077	Κόκκινο	θερμοστάτης νερού κύριας ζώνης	μεταβατικό
E080	Κίτρινο	σφάλμα αισθητηρίου γραμμής επιστροφής υπερβολική θερμοκρασία αισθητηρίου γραμμής επιστροφής διαφορικός συναγερμός αισθητηρίου επιστροφής/προσαγωγής	μεταβατικό οριστικός οριστικός
E090	Κόκκινο	σφάλμα αισθητηρίου καυσαερίων υπερβολική θερμοκρασία αισθητηρίου καυσαερίων	μεταβατικό οριστικός
E091	Κίτρινο	καθαρίστε τον κύριο εναλλάκτη θερμότητας	μεταβατικό
--	Κίτρινο	πίεση νερού χαμηλή ελέγξτε το σύστημα	μεταβατικό
--	Κόκκινο	πίεση νερού υψηλή ελέγξτε το σύστημα	μεταβατικό
--	Κόκκινο	απώλεια επικοινωνίας πίνακα λέβητα	μεταβατικό
--	Κόκκινο	απώλεια επικοινωνίας BUS 485	μεταβατικό

Λίστα σφαλμάτων καύσης

ΚΩΔΙΚΟΣ ΣΦΑΛΜΑΤΟΣ	ΕΜΦΑΝΙΖΟΜΕΝΟ ΧΡΩΜΑ	ΣΦΑΛΜΑ	ΠΕΡΙΓΡΑΦΗ ΤΟΥ ΤΥΠΟΥ ΣΥΝΑΓΕΡΜΟΥ
E021	Κόκκινο	συναγερμός ιόντος	Αυτά είναι προσωρινοί συναγερμοί που, εάν εμφανιστούν 6 φορές σε μια ώρα, γίνονται οριστικοί. εμφανίζεται ο συναγερμός E097 και ακολουθείται από μετακυκλοφορία αέρα για 45 δευτερόλεπτα στη μέγιστη ταχύτητα του ανεμιστήρα. Δεν είναι δυνατή η απελευθέρωση του συναγερμού πριν από το τέλος της μετακυκλοφορίας αέρα, εκτός εάν διακοπεί η τροφοδοσία του λέβητα.
E022	Κόκκινο	συναγερμός ιόντος	
E023	Κόκκινο	συναγερμός ιόντος	
E024	Κόκκινο	συναγερμός ιόντος	
E067	Κόκκινο	συναγερμός ιόντος	
E088	Κόκκινο	συναγερμός ιόντος	
E097	Κόκκινο	συναγερμός ιόντος	
E085	Κόκκινο	ανεπαρκής καύση	Αυτά είναι προσωρινοί συναγερμοί που, εάν εμφανιστούν 3 φορές σε μια ώρα, γίνονται οριστικοί. Εμφανίζεται το τελευταίο σφάλμα που παρουσιάστηκε και ακολουθείται από μετακυκλοφορία αέρα για 5 λεπτά στη μέγιστη ταχύτητα του ανεμιστήρα. Δεν είναι δυνατή η απελευθέρωση του συναγερμού πριν από το τέλος της μετακυκλοφορίας αέρα, εκτός εάν διακοπεί η τροφοδοσία του λέβητα.
E094	Κόκκινο	ανεπαρκής καύση	
E095	Κόκκινο	ανεπαρκής καύση	
E058	Κόκκινο	βλάβη τάσης οικιακού δικτύου	Πρόκειται για προσωρινά σφάλματα που περιορίζουν τον κύκλο έναυσης.
E065	Κόκκινο	συναγερμός τρέχοντος συντονισμού	
E086	Κόκκινο	συναγερμός έμφραξης καυσαερίων	Προσωρινό σφάλμα που επισημαίνεται κατά την μετακυκλοφορία αέρα. Η μετακυκλοφορία αέρα διατηρείται για 5 λεπτά με τη μέγιστη ταχύτητα ανεμιστήρα.

9.1 Μενού INFO

Με το πάτημα του πλήκτρου 3 στην οθόνη εμφανίζεται μια λίστα πληροφοριών σχετικά με τη λειτουργία του λέβητα με βάση το όνομα και την τιμή της παραμέτρου. Η μετάβαση από την οθόνη μιας παραμέτρου στην επόμενη γίνεται πιέζοντας αντίστοιχα τα κουμπιά ▲ και ▼.

Το πάτημα του πλήκτρου ▶ επιτρέπει την εμφάνιση της επιλεγμένης παραμέτρου, το πάτημα του πλήκτρου ◀ επιτρέπει την επιστροφή στην κύρια οθόνη:

ΟΝΟΜΑ ΠΑΡΑΜΕΤΡΟΥ	ΠΕΡΙΓΡΑΦΗ
SCREED HEATING HOURS	Αριθμός ωρών που πέρασαν με τη λειτουργία θερμαντήρα δαπέδου
CH PROBE	Τιμή αισθητηρίου ροής λέβητα
RETURN PROBE	Τιμή αισθητηρίου επιστροφής λέβητα
DHW PROBE	Τιμή αισθητηρίου ζεστού νερού οικιακής χρήσης όταν ο λέβητας βρίσκεται σε στιγμιαία λειτουργία Η στάθμη του αισθητηρίου μπόιλερ είναι υψηλή όταν ο λέβητας λειτουργεί μόνο σε θέρμανση
EXHAUST PROBE	Τιμή αισθητηρίου καυσαερίων
OUTDOOR TEMP PROBE	Στιγμιαία τιμή αισθητηρίου εξωτερικής θερμοκρασίας
FILTERED OUTDOOR TEMP	Τιμή φίλτρου εξωτερικής θερμοκρασίας που χρησιμοποιείται στον αλγόριθμο θερμορύθμισης για τον υπολογισμό της επιθυμητής τιμής θέρμανσης
FAN SPEED	Αριθμός περιστροφών ανεμιστήρα (rpm)
MAIN ZONE OUTLET	Τιμή αισθητηρίου προσαγωγής κύριας ζώνης (όταν ο MAIN ZONE ACTUATION TYPE (ΤΥΠΟΣ ΕΝΕΡΓΟΠΟΙΗΣΗΣ ΚΥΡΙΑΣ ΖΩΝΗΣ) = 1)
EXHAUST PROBE HOURS	Αριθμός ωρών που ο εναλλάκτης θερμότητας λειτούργησε σε “λειτουργία συμπύκνωσης”
MAIN ZONE SET	Σημείο ρύθμισης παροχής κύριας ζώνης
WATER PRESSURE	Πίεση συστήματος
COMFORT	Άνεση ζεστού νερού οικιακής χρήσης (OFF, STANDARD, SMART)
SUN ON	Ειδικές λειτουργίες ενεργές για θερμοκρασία ζεστού νερού οικιακής χρήσης σε υψηλές παροχές
ELECTRONIC BOARD ID	Αναγνώριση ID ηλεκτρονικής κάρτας
ELECTRONIC BOARD FMW	Αναθεώρηση fmw ηλεκτρονικής κάρτας
INTERFACE FMW	Οθόνη fmw

9.2 Προσωρινή απενεργοποίηση

Σε περίπτωση προσωρινής απουσίας (Σαββατοκύριακα, σύντομες διακοπές, κ.λπ.), ρυθμίστε την κατάσταση του λέβητα σε OFF ⏻.

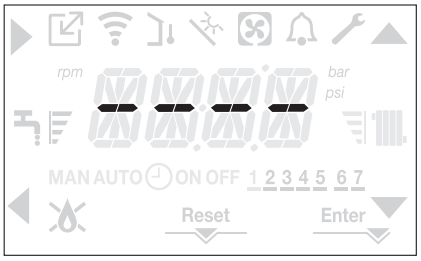

Αφήνοντας ενεργή την ηλεκτρική τροφοδοσία και την τροφοδοσία καυσίμου, ο λέβητας προστατεύεται με τα συστήματα:

- **αντιπαγετική προστασία στη θέρμανση:** η λειτουργία αυτή ενεργοποιείται εάν η θερμοκρασία που μετράται από το αισθητήριο προσαγωγής πέσει κάτω από τους 5 °C. Σε αυτή τη φάση παράγεται ένα αίτημα θερμότητας με έναυση του καυστήρα στην ελάχιστη ισχύ, που διατηρείται έως ότου η θερμοκρασία του νερού παροχής φτάσει τους 35 ° C;
- **αντιπαγετική προστασί στο ζεστό νερό οικιακής χρήσης:** η λειτουργία αυτή ενεργοποιείται αν η θερμοκρασία που μετράται από το αισθητήριο του ζεστού νερού οικιακής χρήσης μειωθεί κάτω από τους 5 ° C. Σε αυτή τη φάση παράγεται ένα αίτημα θερμότητας με έναυση του καυστήρα στην ελάχιστη ισχύ, που διατηρείται έως ότου η θερμοκρασία του νερού στην έξοδο φτάσει τους 55 °C.

⚠ Η ενεργοποίηση της ΑΝΤΙΠΑΓΕΤΙΚΗΣ λειτουργίας υποδεικνύεται με ένα κυλιόμενο μήνυμα στην οθόνη της διεπαφής: <<DHW ANTIFREEZE FUNCTION IN PROGRESS>> (ΑΝΤΙΠΑΓΕΤΙΚΗ ΛΕΙΤΟΥΡΓΙΑ ΖΝΧ ΣΕ ΕΞΕΛΙΞΗ) ή <<CH ANTIFREEZE FUNCTION IN PROGRESS>> (ΑΝΤΙΠΑΓΕΤΙΚΗ ΛΕΙΤΟΥΡΓΙΑ CH ΣΕ ΕΞΕΛΙΞΗ), ανάλογα με την περίπτωση.

- **λειτουργία απεμπλοκής κυκλοφορητή:** ο κυκλοφορητής ενεργοποιείται κάθε 24 ώρες διακοπής για 30 δευτερόλεπτα.

9.3 Απενεργοποίηση για μεγάλες περιόδους

Η μακροχρόνια μη χρήση του λέβητα απαιτεί την εκτέλεση των ακόλουθων λειτουργιών:

- Ρυθμίστε την κατάσταση του λέβητα στο ⏻
- Τοποθετήστε το γενικό διακόπτη του συστήματος στη θέση "off"
- Κλείστε τις βάνες καυσίμου και της εγκατάστασης νερού θέρμανσης και ζεστού νερού οικιακής χρήσης.

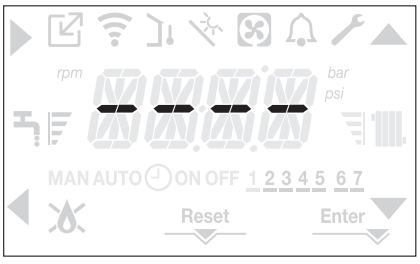

Σε αυτήν την περίπτωση η αντιπαγετική λειτουργία και η λειτουργία απεμπλοκής είναι απενεργοποιημένες. Αδειάστε την εγκατάσταση θέρμανσης και ζεστού νερού χρήσης, εάν υπάρχει κίνδυνος παγετού.

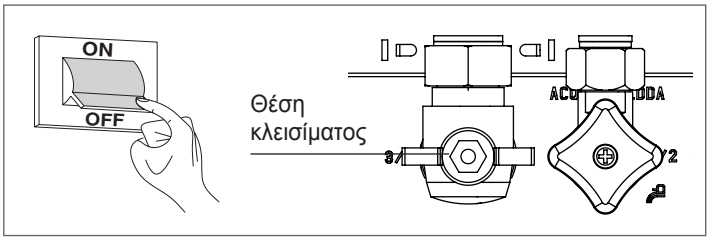

9.4 Λειτουργία κλειδώματος πληκτρολογίου

Η πίεση των κομβίων 1+3 για τουλάχιστον 2 δευτ. ενεργοποιεί το κλείδωμα πληκτρολογίου, Η πίεση των κομβίων 1+3 ξανά για τουλάχιστον 2 δευτ. ενεργοποιεί ξανά το πληκτρολόγιο.
Στην οθόνη εμφανίζεται η ένδειξη <<KEY LOCKED>> (<<ΠΛΗΚΤΡΟ ΚΛΕΙΔΩΜΕΝΟ>>).

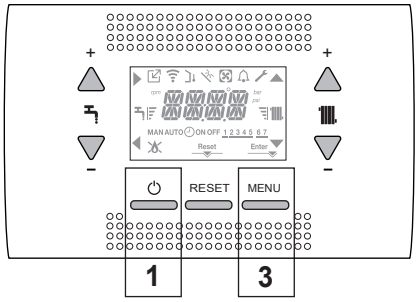

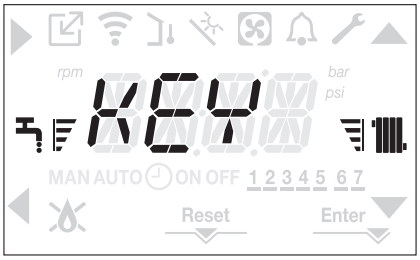

Το πλήκτρο 2 μπορεί να παραμείνει ενεργό εάν υπάρχει σφάλμα προκειμένου να γίνει επαναφορά του συναγερμού.

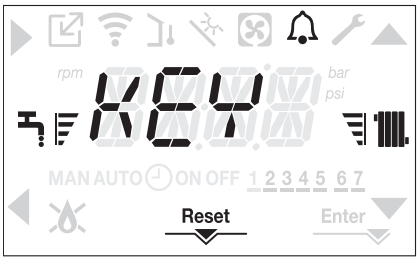

9.5 Αναμονή οθόνης

Συνήθως, όταν δεν υπάρχουν σφάλματα ή αιτήματα θερμότητας, στην οθόνη εμφανίζεται πάντα η θερμοκρασία που μετράται από το αισθητήριο προσαγωγής.
Αν μέσα σε 10 δευτερόλεπτα δεν υπάρχει αίτημα θερμότητας, χωρίς να πατηθεί κάποιο πλήκτρο, η διεπαφή μπαίνει σε κατάσταση αναμονής.
Η οθόνη δείχνει την τρέχουσα ώρα, τα δύο σημεία που χωρίζουν την ώρα από τα λεπτά αναβοσβήνουν με συχνότητα 0,5 δευτερόλεπτα ON και 0,5 δευτερόλεπτα OFF, ενώ τα εικονίδια κατάστασης θα είναι ενεργά αν είναι απαραίτητο:

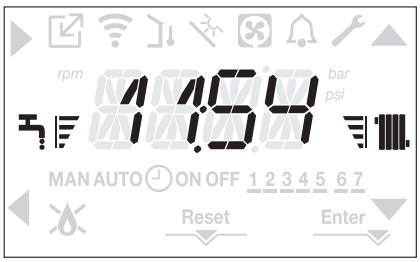

9.6 Σύνδεση τηλεχειριστηρίου OTBus

Όταν ένα τηλεχειριστήριο OTBus είναι συνδεδεμένο στο σύστημα, στην οθόνη του λέβητα εμφανίζεται το ακόλουθο:

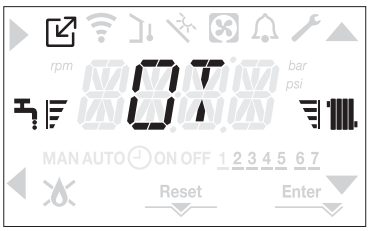

Ειδικότερα, στην οθόνη του λέβητα:
- δεν είναι πλέον δυνατή η ρύθμιση της κατάστασης ΑΠΕΝΕΡΓΟΠΟΙΗΣΗ/ ΧΕΙΜΩΝΑΣ/ΚΑΛΟΚΑΙΡΙ του λέβητα (ρυθμίζεται από τον πίνακα απομακρυσμένου ελέγχου OTBus)
- δεν είναι πλέον δυνατή η ρύθμιση της επιθυμητής τιμής αναφοράς ζεστού νερού οικιακής χρήσης (ρυθμίζεται από τον πίνακα απομακρυσμένου ελέγχου OTBus).

Το σημείο ρύθμισης του ζεστού νερού οικιακής χρήσης εμφανίζεται στο μενού INFO.
Ο συνδυασμός των πλήκτρων **A**+**B** παραμένει ενεργός για τη ρύθμιση της λειτουργίας ΑΝΕΣΗ ΖΕΣΤΟΥ ΝΕΡΟΥ ΟΙΚΙΑΚΗΣ ΧΡΗΣΗΣ.

ΤΕΧΝΙΚΑ ΧΑΡΑΚΤΗΡΙΣΤΙΚΑ

ΠΕΡΙΓΡΑΦΗ		ΜΜ	Residence KIS					
			25		30		35	
			G20	G31	G20	G31	G20	G31
Θέρμανση	Ονομαστική παροχή θέρμανσης	kW	20,00		25,00		30,00	
		kcal/h	17.200		21.500		25.800	
	Ονομαστική έξοδος θέρμανσης (80°/60°)	kW	19,48		24,33		29,22	
		kcal/h	16.753		20.920		25.129	
	Ονομαστική έξοδος θέρμανσης (50°/30°)	kW	21,24		26,50		32,07	
		kcal/h	18.266		22.790		27.580	
	Μειωμένη θερμική παροχή	kW	3,60	5,00	4,90	7,00	4,90	7,00
		kcal/h	3.096	4.300	4.214	6.020	4.214	6.020
	Μειωμένη έξοδος θέρμανσης (80°/60°)	kW	3,50	4,86	4,77	6,83	4,77	6,83
		kcal/h	3.006	4.180	4.104	5.870	4.104	5.870
	Μειωμένη έξοδος θέρμανσης (50°/30°)	kW	3,81	5,30	5,13	7,34	5,13	7,34
		kcal/h	3.276	4.558	4.412	6.315	4.412	6.315
	Ονομαστικό εύρος ισχύος θέρμανσης (Qn)	kW	20,00		25,00		30,00	
		kcal/h	17.200		21.500		25.800	
	Ελάχιστο εύρος ισχύος θέρμανσης (Qm)	kW	3,60	5,00	4,90	7,00	4,90	7,00
		kcal/h	3.096	4.300	4.214	6.020	4.214	6.020
ZNX	Ονομαστική θερμική παροχή	kW	25,00		30,00		34,60	
		kcal/h	21.500		25.800		29.756	
	Ονομαστική θερμική ισχύς (*)	kW	26,25		31,50		36,33	
		kcal/h	22.575		27.090		31.244	
	Μειωμένη θερμική παροχή	kW	3,60	5,00	4,90	7,00	4,90	7,00
		kcal/h	3.096	4.300	4.214	6.020	4.214	6.020
	Μειωμένη θερμική ισχύς (*)	kW	3,28	5,00	4,54	7,00	4,54	7,00
		kcal/h	2.822	4.300	3.905	6.020	3.905	6.020
Ωφέλιμη απόδοση Pn max - Pn min (80°/60°)		%	97,4 - 97,1		97,3 - 97,4		97,4 - 97,4	
Απόδοση καύσης		%	97,8		97,6		97,7	
Ωφέλιμη απόδοση (Pn max - Pn min) (50°/30°)		%	106,2 - 105,8		106,0 - 104,7		106,9 - 104,7	
Ωφέλιμη απόδοση 30% Pn μεγ. (30° επιστροφή)		%	108,4		108,1		108,2	
Απόδοση σε μέση P, πιστοποίηση Range Rated (80/60 °C)		%	97,3		97,0		97,5	
Απόδοση σε μέση P, πιστοποίηση Range Rated 30% (30° επιστροφή)		%	108,5		108,4		108,3	
Συνολική ηλεκτρική παροχή (μέγιστη παροχή θέρμανσης)		W	75		72		84	
Συνολική ηλεκτρική παροχή (μέγιστη παροχή ZNX)		W	85		83		99	
Ηλεκτρική ισχύς κυκλοφορητή (1.000 λίτρα/ώρα) (ZNX - Θέρμανση)		W	39		39		39	
Κατηγορία ● Χώρα προορισμού			II2H3P ● (GR)		II2H3P ● (GR)		II2H3P ● (GR)	
Τάση παροχής		V-Hz	230-50		230-50		230-50	
Βαθμός προστασίας		IP	X5D		X5D		X5D	
Stop διαρροής		W	34		32		32	
Διαρροές καυσαερίων με τον καυστήρα απενεργοποιημένο - καυστήρα ενεργοποιημένο		%	0,10 - 2,23		0,08 - 2,39		0,06 - 2,33	
Λειτουργία θέρμανσης								
Πίεση		bar	3		3		3	
Ελάχιστη πίεση για συμβατική λειτουργία		bar	0,25-0,45		0,25-0,45		0,25-0,45	
Μέγιστη θερμοκρασία		°C	90		90		90	
Πεδίο επιλογής της θερμοκρασίας θέρμανσης H_2O		°C	20/45 ÷ 40/80		20/45 ÷ 40/80		20/45 ÷ 40/80	
Κυκλοφορητής: μέγιστο διαθέσιμο μανομετρικό για το σύστημα		mbar	286		286		286	
για δυνατότητα συστήματος		l/h	1.000		1.000		1.000	
Δοχείο διαστολής με μεμβράνη		l	9		9		9	
Προφόρτιση δοχείου διαστολής (θέρμανση)		bar	1		1		1	
Λειτουργία ZNX								
Μέγιστη πίεση		bar	8		8		8	
Ελάχιστη πίεση		bar	0,15		0,15		0,15	
Ποσότητα ζεστού νερού με Δt 25 °C		l/min	15,1		18,1		20,8	
	με Δt 30 °C	l/min	12,5		15,1		17,4	
	με Δt 35 °C	l/min	10,8		12,9		14,9	
Ελάχιστη παροχή νερού χρήσης		l/min	2		2		2	
Πεδίο επιλογής θερμοκρασίας ZNX		°C	37-60		37-60		37-60	
Ρυθμιστής ροής		l/min	10		12		14	
Πίεση αερίου			G20	G31	G20	G31	G20	G31
Ονομαστική πίεση αερίου μεθανίου (G20)		mbar	20	-	20	-	20	-
Ονομαστική πίεση υγραερίου LPG (G31)		mbar	-	37	-	37	-	37

ΠΕΡΙΓΡΑΦΗ		ΜΜ	Residence KIS					
			25		30		35	
Υδραυλικές συνδέσεις								
Είσοδος - έξοδος CH		Ø	3/4”		3/4”		3/4”	
Είσοδος - έξοδος ZNX		Ø	1/2”		1/2”		1/2”	
Εισαγωγή αερίου		Ø	3/4”		3/4”		3/4”	
Διαστάσεις λέβητα								
Ύψος		mm	822		822		822	
Πλάτος		mm	420		420		420	
Βάθος		mm	275		350		350	
Βάρος λέβητα		kg	35		37		37	
Θερμότητα εξόδου								
Παροχή αέρα		Nm^3/h	24,298	24,819	30,372	31,024	36,447	37,228
Ισχύς καυσαερίων		Nm^3/h	26,304	26,370	32,880	32,963	39,456	39,555
Μέγιστη παροχή καπνών (max-min)		g/s	9,086-1,635	9,297-2,324	11,357-2,226	11,621-3,254	13,629-2,226	13,946-3,254
Ικανότητα παροχής Z.N.X.								
Παροχή αέρα		Nm^3/h	30,372	31,024	36,447	37,228	42,035	42,937
Ισχύς καυσαερίων		Nm^3/h	32,880	32,963	39,456	39,555	45,506	45,620
Μέγιστη παροχή καυσαερίων (max-min)		g/s	11,357-1,635	11,621-2,324	13,629-2,226	13,946-3,254	15,718-2,226	16,084-3,254
Απόδοση ανεμιστήρα								
Κεφαλή υπολειπόμενης εκκένωσης ομόκεντρων σωλήνων 0,85 m		Pa	60		60		60	
Κεφαλή υπολειπόμενης εκκένωσης διαχωρισμένων σωλήνων 0,5 m		Pa	174		150		190	
Υπολειπόμενο μανομετρικό ύψος χωρίς αγωγούς		Pa	180		170		195	
Ομόκεντροι αγωγοί εκκένωσης καυσαερίων								
Διάμετρος		mm	60-100		60-100		60-100	
Μέγιστο μήκος		m	10		6		6	
Απώλειες για καμπύλες 45°/90°		m	1,3/1,6		1,3/1,6		1,3/1,6	
Οπή στον τοίχο (διάμετρος)		mm	105		105		105	
Ομοαξονικοί αγωγοί εκκένωσης καυσαερίων								
Διάμετρος		mm	80-125		80-125		80-125	
Μέγιστο μήκος		m	25		15		15	
Απώλειες για καμπύλες 45°/90°		m	1/1,5		1/1,5		1/1,5	
Οπή στον τοίχο (διάμετρος)		mm	130		130		130	
Ξεχωριστοί αγωγοί εκκένωσης καυσαερίων								
Διάμετρος		mm	80		80		80	
Μέγιστο μήκος		m	60 + 60		33 + 33		35+35	
Απώλειες για καμπύλες 45°/90°		m	1/1,5		1/1,5		1/1,5	
Εγκατάσταση εξαναγκασμένη ανοιχτή B23P-B53P								
Διάμετρος		mm	80		80		80	
Μέγιστο μήκος σωλήνα εκκένωσης		m	110		65		65	
Nox			κατηγορία 6		κατηγορία 6		κατηγορία 6	
Τιμές εκπομπής και μέγιστης και ελάχιστης παροχής (**)			**G20**	**G31**	**G20**	**G31**	**G20**	**G31**
Μέγιστο	CO s.a. χαμηλότερο από	p.p.m.	130	130	120	140	140	150
	CO_2 (***)	%	9,0	10,0	9,0	10,0	9,0	10,0
	NOx s.a. Χαμηλότερο από	p.p.m.	30	30	50	50	40	40
	T καυσαερίων	°C	69	68	67	65	65	63
Ελάχιστο	CO s.a. χαμηλότερο από	p.p.m.	10	10	10	10	10	10
	CO_2 (***)	%	9,0	10,0	9,0	10,0	9,0	10,0
	NOx s.a. Χαμηλότερο από	p.p.m.	30	30	25	50	25	40
	T καυσαερίων	°C	63	62	59	59	65	63

(*) Μέση τιμή ανάμεσα σε διάφορες καταστάσεις λειτουργίας με ζεστό νερό χρήσης

(**) Έλεγχος που πραγματοποιείται με ομόκεντρο σωλήνα Ø 60-100 - μήκος 0,85 m - θερμοκρασία νερού 80-60 °C

Τα αναφερόμενα δεδομένα δεν πρέπει να χρησιμοποιούνται για την πιστοποίηση του συστήματος. Για την πιστοποίηση, χρησιμοποιήστε τα δεδομένα που αναφέρονται στο "Εγχειρίδιο συστήματος" που μετρήθηκε κατά την πρώτη έναυση.

(***) ανοχή CO_2 = +0,6% -1%

ΠΑΡΑΜΕΤΡΟΙ	ΜΜ	Residence KIS	
		ΦΥΣΙΚΟ ΑΕΡΙΟ (G20)	GPL (G31)
Χαμηλότερος δείκτης Wobbe (στους 15 °C-1013 mbar)	MJ/m³S	45,67	70,69
Κατώτερη θερμαντική ισχύς	MJ/m³S	34,02	88
Ονομαστική τιμή πίεσης τροφοδοσίας	mbar (mm H_2O)	20 (203,9)	37 (377,3)
Ελάχιστη πίεση εφαρμογής	mbar (mm H_2O)	10 (102,0)	-
25 KIS			
Καυστήρας: διάμετρος/μήκος	mm	70/86	70/86
Αριθμός οπών διαφράγματος	αρ.	1	1
Διάμετρος οπών διαφράγματος	mm	4,3	4,3
Μέγιστη παροχή αερίου, θέρμανση	Sm³/h	2,12	-
	kg/h	-	1,55
Μέγιστη παροχή αερίου Z.N.X.	Sm³/h	2,64	-
	kg/h	-	1,94
Ελάχιστη παροχή αερίου θέρμανσης	Sm³/h	0,38	-
	kg/h	-	0,39
Ελάχιστη παροχή αερίου Z.N.X.	Sm³/h	0,38	-
	kg/h	-	0,39
Αριθμός στροφών ανεμιστήρα αργής έναυσης	στροφές/λεπτό	5.500	5.500
Αριθμός στροφών ανεμιστήρα μέγιστης θέρμανσης	στροφές/λεπτό	6.200	6.000
Αριθμός στροφών ανεμιστήρα Z.N.X.	στροφές/λεπτό	7.600	7.400
Αριθμός στροφών ανεμιστήρα ελάχιστης θέρμανσης/Z.N.X.	στροφές/λεπτό	1.600	2.000
Αριθμός στροφών ανεμιστήρα μέγιστης θέρμανσης σε διαμόρφωση C(10) (Ø60-100 ● Ø80-125 ● Ø80)	στροφές/λεπτό	6.200	-
Αριθμός στροφών ανεμιστήρα μέγιστης Z.N.X. σε διαμόρφωση C(10) (Ø60-100 ● Ø80-125 ● Ø80)	στροφές/λεπτό	7.600	-
Αριθμός στροφών ανεμιστήρα ελάχιστης θέρμανσης/Z.N.X. σε διαμόρφωση C(10) (Ø60-100 ● Ø80-125 ● Ø80)	στροφές/λεπτό	1.600	-
30 KIS			
Καυστήρας: διάμετρος/μήκος	mm	70/125	70/125
Αριθμός οπών διαφράγματος	n°	1	1
Διάμετρος οπών διαφράγματος	mm	5,2	5,2
Μέγιστη παροχή αερίου, θέρμανση	Sm³/h	2,64	-
	kg/h	-	1,94
Μέγιστη παροχή αερίου Z.N.X.	Sm³/h	3,17	-
	kg/h	-	2,33
Ελάχιστη παροχή αερίου θέρμανσης	Sm³/h	0,52	-
	kg/h	-	0,54
Ελάχιστη παροχή αερίου Z.N.X.	Sm³/h	0,52	-
	kg/h	-	0,54
Αριθμός στροφών ανεμιστήρα αργής έναυσης	στροφές/λεπτό	5.500	5.500
Αριθμός στροφών ανεμιστήρα μέγιστης θέρμανσης	στροφές/λεπτό	5.800	5.600
Αριθμός στροφών ανεμιστήρα Z.N.X.	στροφές/λεπτό	6.900	6.700
Αριθμός στροφών ανεμιστήρα ελάχιστης θέρμανσης/Z.N.X.	στροφές/λεπτό	1.700	1.900
Αριθμός στροφών ανεμιστήρα μέγιστης θέρμανσης σε διαμόρφωση C(10) (Ø60-100 ● Ø80-125 ● Ø80)	στροφές/λεπτό	5.800	-
Αριθμός στροφών ανεμιστήρα μέγιστου Z.N.X. σε διαμόρφωση C(10) (Ø60-100)	στροφές/λεπτό	7.250	-
Αριθμός στροφών ανεμιστήρα μέγιστου Z.N.X. σε διαμόρφωση C(10) (Ø80-125 ● Ø80)	στροφές/λεπτό	6.900	-
Αριθμός στροφών ανεμιστήρα ελάχιστης θέρμανσης/Z.N.X. σε διαμόρφωση (Ø60-100)	στροφές/λεπτό	1.750	-
Αριθμός στροφών ανεμιστήρα ελάχιστης θέρμανσης/Z.N.X. σε διαμόρφωση (Ø80-125 ● Ø80)	στροφές/λεπτό	1.700	-
35 KIS			
Καυστήρας: διάμετρος/μήκος	mm	70/125	70/125
Αριθμός οπών διαφράγματος	n°	1	1
Διάμετρος οπών διαφράγματος	mm	5,2	5,2
Μέγιστη παροχή αερίου, θέρμανση	Sm³/h	3,17	-
	kg/h	-	2,33
Μέγιστη παροχή αερίου Z.N.X.	Sm³/h	3,66	-
	kg/h	-	2,69
Ελάχιστη παροχή αερίου θέρμανσης	Sm³/h	0,52	-
	kg/h	-	0,54
Ελάχιστη παροχή αερίου Z.N.X.	Sm³/h	0,52	-
	kg/h	-	0,54
Αριθμός στροφών ανεμιστήρα αργής έναυσης	στροφές/λεπτό	5.500	5.500
Αριθμός στροφών ανεμιστήρα μέγιστης θέρμανσης	στροφές/λεπτό	6.900	6.900
Αριθμός στροφών ανεμιστήρα Z.N.X.	στροφές/λεπτό	7.800	7.800
Αριθμός στροφών ανεμιστήρα ελάχιστης θέρμανσης/Z.N.X.	στροφές/λεπτό	1.700	1.900
Αριθμός στροφών ανεμιστήρα μέγιστης θέρμανσης σε διαμόρφωση C(10) (Ø60-100 ● Ø80-125 ● Ø80)	στροφές/λεπτό	6.900	-
Αριθμός στροφών ανεμιστήρα μέγιστου Z.N.X. σε διαμόρφωση C(10) (Ø60-100)	στροφές/λεπτό	8.200	-
Αριθμός στροφών ανεμιστήρα μέγιστου Z.N.X. σε διαμόρφωση C(10) (Ø80-125 ● Ø80)	στροφές/λεπτό	7.800	-
Αριθμός στροφών ανεμιστήρα ελάχιστης θέρμανσης/Z.N.X. σε διαμόρφωση (Ø60-100)	στροφές/λεπτό	1.800	-
Αριθμός στροφών ανεμιστήρα ελάχιστης θέρμανσης/Z.N.X. σε διαμόρφωση (Ø80-125 ● Ø80)	στροφές/λεπτό	1.700	-

Παράμετρος	Σύμβολο	RESIDENCE 25 KIS	RESIDENCE 30 KIS	RESIDENCE 35 KIS	Μονάδα
Κατηγορία ενεργειακής απόδοσης της θέρμανσης χώρου	-	A	A	A	-
Κατηγορία ενεργειακής απόδοσης της θέρμανσης νερού χρήσης	-	A	A	A	-
Ονομαστική ισχύς	Prated	19	24	29	kW
Ενεργειακή απόδοση της θέρμανσης χώρου	ηs	93	93	93	%
Ωφέλιμη θερμική ισχύς					
σε ονομαστική θερμική ισχύ και καθεστώς υψηλής θερμοκρασίας (*)	P4	19,5	24,3	29,2	kW
στο 30% της ονομαστικής θερμικής ισχύος και καθεστώς χαμηλής θερμοκρασίας (**)	P1	6,5	8,1	9,7	kW
Ωφέλιμη απόδοση					
σε ονομαστική θερμική ισχύ και καθεστώς υψηλής θερμοκρασίας (*)	η4	87,6	87,3	87,8	%
στο 30% της ονομαστικής θερμικής ισχύος και καθεστώς χαμηλής θερμοκρασίας (**)	η1	97,7	97,6	97,5	%
Βοηθητική κατανάλωση ηλεκτρικής ενέργειας					
υπό πλήρες φορτίο	elmax	28,0	28,0	28,0	W
υπό μερικό φορτίο	elmin	14,0	14,0	14,0	W
σε κατάσταση αναμονής	PSB	3,0	3,0	3,0	W
Άλλες παράμετροι					
Απώλειες θερμότητας σε αναμονή	Pstby	34,0	32,0	32,0	W
Κατανάλωση ενέργειας στην έναυση	Pign	-	-	-	W
Ετήσια κατανάλωση ενέργειας	QHE	36	45	53	GJ
Στάθμη ηχητικής ισχύος εσωτερικού χώρου	LWA	50	50	52	dB
Εκπομπές οξειδίων του αζώτου	NOx	46	32	37	mg/kWh
Για λέβητες συνδυασμένης λειτουργίας:					
Προφίλ φορτίου		XL	XL	XL	
Ενεργειακή απόδοση θέρμανσης νερού	ηwh	86	84	85	%
Ημερήσια κατανάλωση ηλεκτρικής ενέργειας	Qelec	0,139	0,145	0,138	kWh
Ημερήσια κατανάλωση καυσίμου	Qfuel	22,668	23,484	23,046	kWh
Ετήσια κατανάλωση ηλεκτρικής ενέργειας	AEC	30	32	30	kWh
Ετήσια κατανάλωση καυσίμου	AFC	17	18	17	GJ

(*) καθεστώς υψηλής θερμοκρασίας: θερμοκρασία επιστροφής 60°C και θερμοκρασία τροφοδοσίας του λέβητα 80°C

(**) καθεστώς χαμηλής θερμοκρασίας: για λέβητες συμπύκνωσης 30°C, για λέβητες χαμηλής θερμοκρασίας 37°C, για άλλους λέβητες θερμοκρασία επιστροφής 50°C

ΣΗΜΕΙΩΣΗ

Αναφορικά με τον κατ 'Εξουσιοδότηση Κανονισμό (ΕΕ) ΑΡ. 811/2013, τα δεδομένα του πίνακα μπορούν να χρησιμοποιηθούν για την ολοκλήρωση της κάρτας προϊόντος και την τοποθέτηση ετικέτας στις συσκευές για θέρμανση χώρων, τις μεικτές συσκευές θέρμανσης, για τα σύνολα συσκευών θέρμανσης χώρων, για συσκευές ελέγχου θερμοκρασίας και για ηλιακές συσκευές:

ΠΡΟΣΘΕΤΕΣ ΣΥΣΚΕΥΕΣ	ΚΑΤΗΓΟΡΙΑ	BONUS
ΑΙΣΘΗΤΗΡΙΟ ΕΞΩΤΕΡΙΚΗΣ ΘΕΡΜΟΚΡΑΣΙΑΣ	II	2%
ΠΙΝΑΚΑΣ ΧΕΙΡΙΣΤΗΡΙΩΝ	V	3%
ΑΙΣΘΗΤΗΡΙΟ ΕΞΩΤΕΡΙΚΗΣ ΘΕΡΜΟΚΡΑΣΙΑΣ + ΠΙΝΑΚΑΣ ΕΛΕΓΧΟΥ	VI	4%

Πινακίδα σειριακού αριθμού

Qnw Λειτουργία ζεστού νερού οικιακής χρήσης (ZNX)
Qn Ονομαστική ισχύς παροχής
Pn Ονομαστική ισχύς
Qm Μειωμένη θερμική παροχή
Qmin Ελάχιστη έξοδος θέρμανσης
IP Βαθμός προστασίας
Pmw Μέγιστη πίεση ζεστού νερού οικιακής χρήσης
Pms Μέγιστη πίεση θέρμανσης
T Θερμοκρασία
D Ειδική ισχύς
NOx Κατηγορία NOx

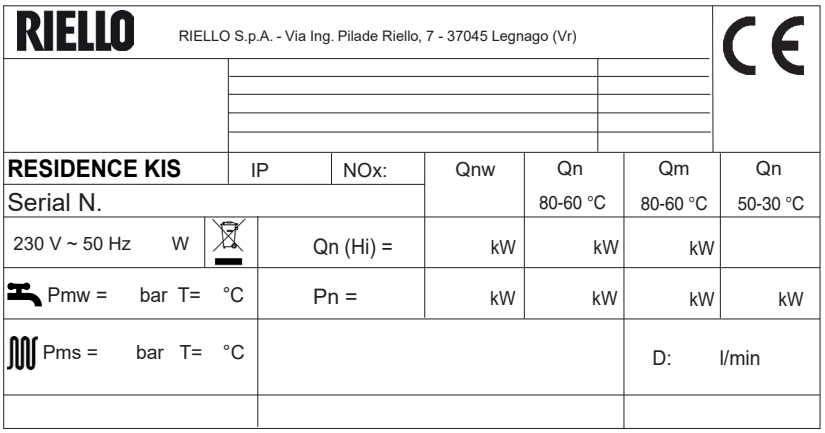

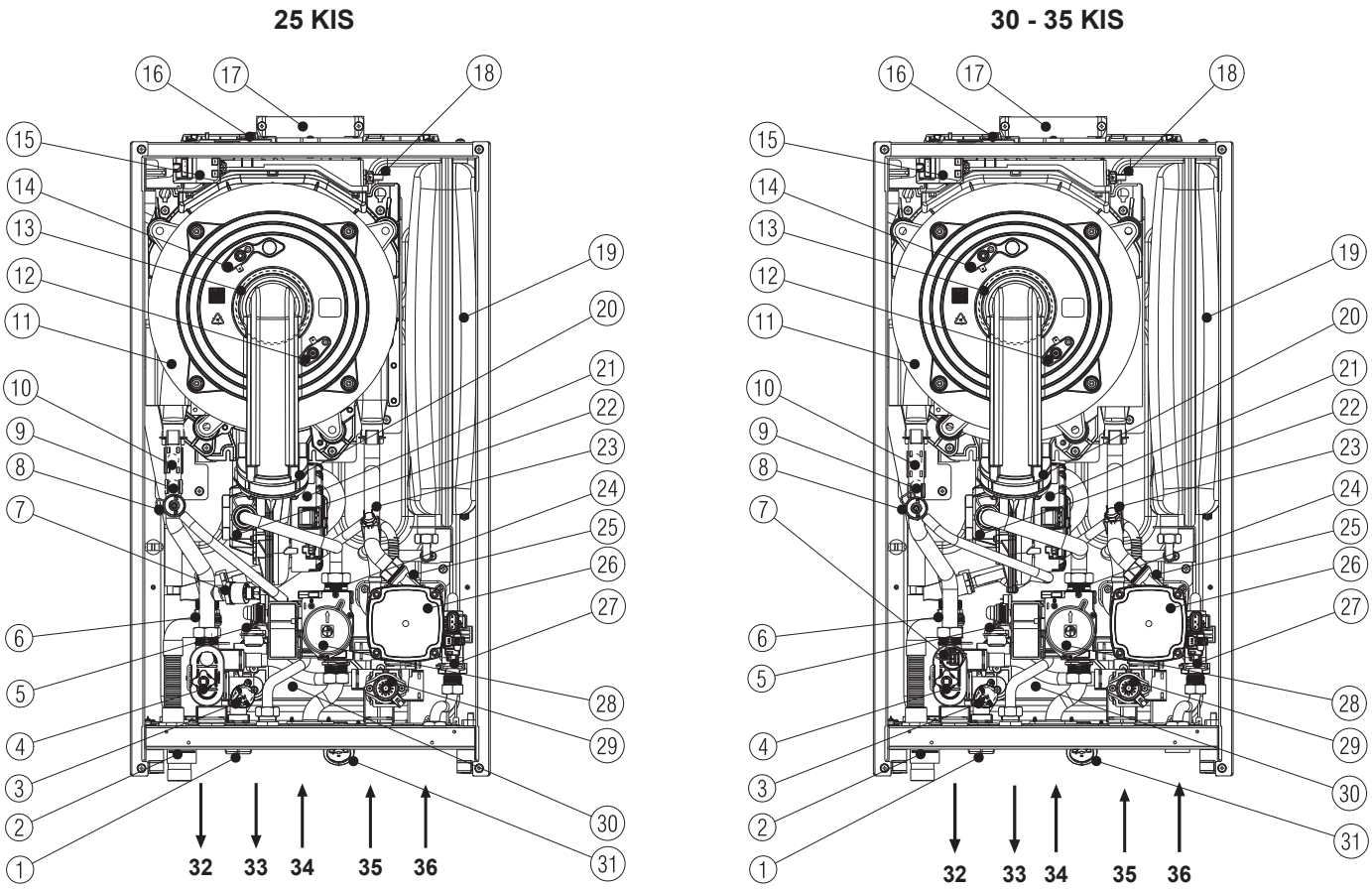
25 KIS
30 - 35 KIS
1
2
3
4
5
6
7
8
9
10
11
12
13
14
15
16
17
18
19
20
21
22
23
24
25
26
27
28
29
30
31
32
33
34
35
36

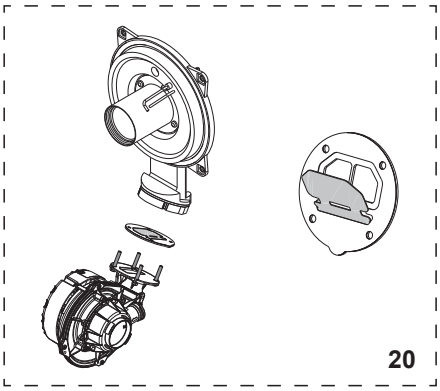
20

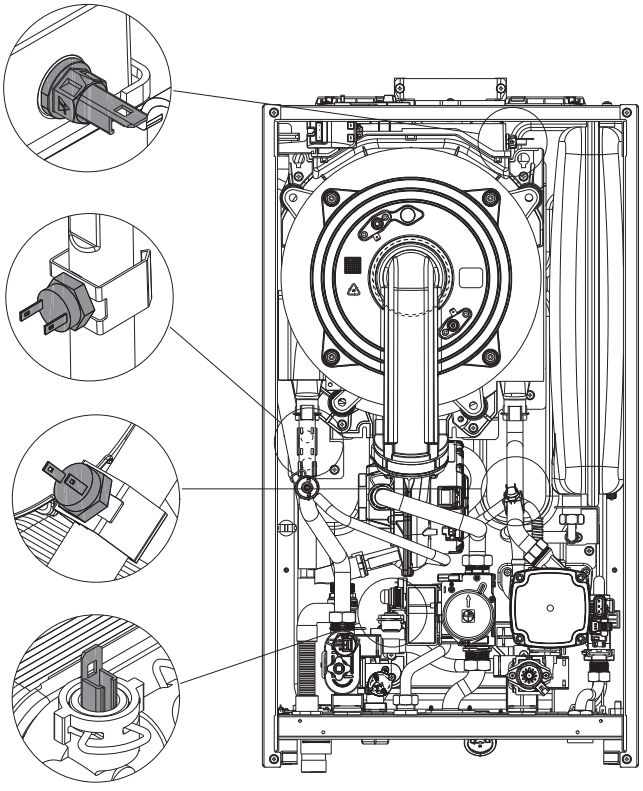
18
9
23
5

Fig. 1

[EN] - Boiler operating elements

1 Filling tap
2 Siphon
3 Non-return valve
4 Drain valve
5 Domestic hot water probe
6 Safety valve
7 Pressure transducer
8 De-aeration tap
9 Delivery probe
10 Limit thermostat
11 Main heat exchanger
12 Flame detection electrode/ionization sensor
13 Burner
14 Ignition electrode
15 Ignition transformer
16 Fume analysis sample cap
17 Fumes outlet
18 Fumes probe
19 Expansion vessel
20 Non-return valve
21 Fan
22 High modulation mixer
23 Return probe
24 Gas nozzle
25 Lower air vent valve
26 Circulation pump
27 Flowswitch
28 Gas valve
29 Three-way valve motor
30 Domestic hot water heat exchanger
31 Water gauge
32 Heating delivery
33 Hot water
34 Gas
35 Heating return line
36 Cold water

[RO] - Elemente funcţionale ale centralei

1 Robinet de umplere
2 Sifon
3 Supapă de închidere
4 Supapă de evacuare
5 Sondă circuit apă menajeră
6 Supapă de siguranţă
7 Traductor de presiune
8 Robinet de dezaerare
9 Sondă tur
10 Termostat de limită
11 Schimbător principal
12 Electrod detectare flacără/senzor ionizare
13 Arzător
14 Electrod de aprindere
15 Transformator de aprindere
16 Capac prelevare mostre pentru analiza gazelor arse
17 Orificiu de ieşire gaze arse
18 Sondă gaze arse
19 Vas de expansiune
20 Supapă de închidere
21 Ventilator
22 Mixer cu modulaţie ridicată
23 Sondă retur
24 Duză de gaz
25 Supapă inferioară de aerisire
26 Pompă de circulaţie
27 Comutator de debit
28 Supapă gaz
29 Motor vană cu trei căi
30 Schimbător de căldură apă caldă menajeră
31 Hidrometru
32 Tur încălzire
33 Apă caldă
34 Gaz
35 Retur încălzire
36 Apă rece

[HU] - A kazán funkcionális alkatrészei

1 Feltöltő csap
2 Szifon
3 Visszafolyást gátló szelep
4 Leeresztő szelep
5 Használati meleg víz NTC érzékelő
6 Biztonsági szelep
7 Nyomástranszduktor
8 Légtelenítőcsap
9 Előremenő NTC érzékelő
10 Határoló termosztát
11 Fő hőcserélő
12 Lángőr elektróda/ionizációs érzékelő
13 Égő
14 Gyújtó elektróda
15 Gyújtásátalakító
16 Füstgáz mintavételező fedél
17 Füstelvezető nyílás
18 Füstérzékelő
19 Tágulási tartály
20 Visszafolyást gátló szelep
21 Ventilátor
22 Keverő
23 Visszatérő NTC érzékelő
24 Gázfúvóka
25 Alsó légtelenítő szelep
26 Keringetőszivattyú
27 Áramláskapcsoló
28 Gázszelep
29 Háromállású szelep motor
30 HMV hőcserélő
31 Hidrométer
32 Fűtés előremenő
33 Meleg víz
34 Gáz
35 Fűtési rendszer visszatérő ág
36 Hideg víz

[PT] - Elementos de funcionamento da caldeira

1 Torneira de enchimento
2 Sifão
3 Válvula de não retorno
4 Válvula de drenagem
5 Sonda NTC de água quente sanitária
6 Válvula de segurança
7 Transdutor de pressão
8 Torneira de desaeração
9 Sonda de caudal NTC
10 Termóstato de limite
11 Comutador de calor principal
12 Elétrodo de deteção da chama/sensor de ionização
13 Queimador
14 Elétrodo de acendimento
15 Transformador de acendimento
16 Tampa de amostra de análise de fumos
17 Saída dos fumos
18 Sonda dos fumos
19 Vaso de expansão
20 Válvula de não retorno
21 Ventilador
22 Misturador
23 Sonda NTC de retorno
24 Bocal de gás
25 Válvula de desgasificação inferior
26 Bomba de circulação
27 Interruptor de fluxo
28 Válvula de gás
29 Motor da válvula de três vias
30 Permutador sanitário
31 Hidrómetro
32 Descarga de aquecimento
33 Água quente
34 Gás
35 Retorno aquecimento
36 Água fria

[EL] - Λειτουργικά στοιχεία λέβητα

1 Βάνα πλήρωσης
2 Σιφόνι
3 Βαλβίδα αντεπιστροφής
4 Βαλβίδα εκκένωσης
5 Αισθητήριο ζεστού νερού χρήσης NTC
6 Βαλβίδα ασφαλείας
7 Μετατροπέας πίεσης
8 Βάνα εξέρωσης
9 Αισθητήριο NTC προσαγωγής
10 Θερμοστάτης ορίου
11 Κύριος εναλλάκτης θερμότητας
12 Ηλεκτρόδιο ανίχνευσης φλόγας/ αισθητήριο ιονισμού
13 Καυστήρας
14 Ηλεκτρόδιο έναυσης
15 Μετασχηματιστής έναυσης
16 Καπάκι λήψης ανάλυσης καυσαερίων
17 Έξοδος καυσαερίων
18 Αισθητήριο καυσαερίων
19 Δοχείο διαστολής
20 Βαλβίδα αντεπιστροφής
21 Ανεμιστήρας
22 Μείκτης
23 Αισθητήριο NTC επιστροφής
24 Ακροφύσιο αερίου
25 Κάτω βαλβίδα εξαέρωσης
26 Κυκλοφορητής
27 Διακόπτης ροής
28 Βαλβίδα αερίου
29 Μοτέρ τρίοδης βαλβίδας
30 Εναλλάκτης ζεστού νερού χρήσης
31 Υδρόμετρο
32 Παροχή θέρμανσης
33 Νερό στο κύκλωμα
34 Αέριο
35 Επιστροφή θέρμανσης
36 Κρύο νερό

[BG] - Работни елементи на котела

1 Кран за пълнене
2 Сифон
3 Възвратен клапан
4 Дренажен кран
5 Датчик (NTC) за температурата на топлата вода за битови нужди
6 Предпазен клапан
7 Датчик за налягане
8 Кран за обезвъздушаване
9 Датчик (NTC) за температурата на подаваната вода в кръга за отопление
10 Ограничителен термостат
11 Главен топлообменник
12 Електрод на йонизационния датчик за наличие на пламък
13 Горелка
14 Запалителен електрод
15 Трансформатор на запалването
16 Капачка на отвора за датчика за анализ на димните газове
17 Изход за димни газове
18 Датчик за димни газове
19 Разширителен съд
20 Възвратен клапан
21 Вентилатор
22 Смесител
23 Датчик (NTC) за температурата на връщаната вода от кръга за отопление
24 Дюза за газ
25 Долен вентил за обезвъздушаване
26 Циркулационна помпа
27 Сигнализатор за дебит
28 Газов вентил
29 Двигател на трипътен вентил
30 Топлообменник за топла вода за битови нужди
31 Манометър за вода
32 Изход към кръга за отопление
33 Изход към кръга за топла вода за битови нужди
34 Вход за горивен газ
35 Връщаща линия от кръга за отопление
36 Вход за студена вода

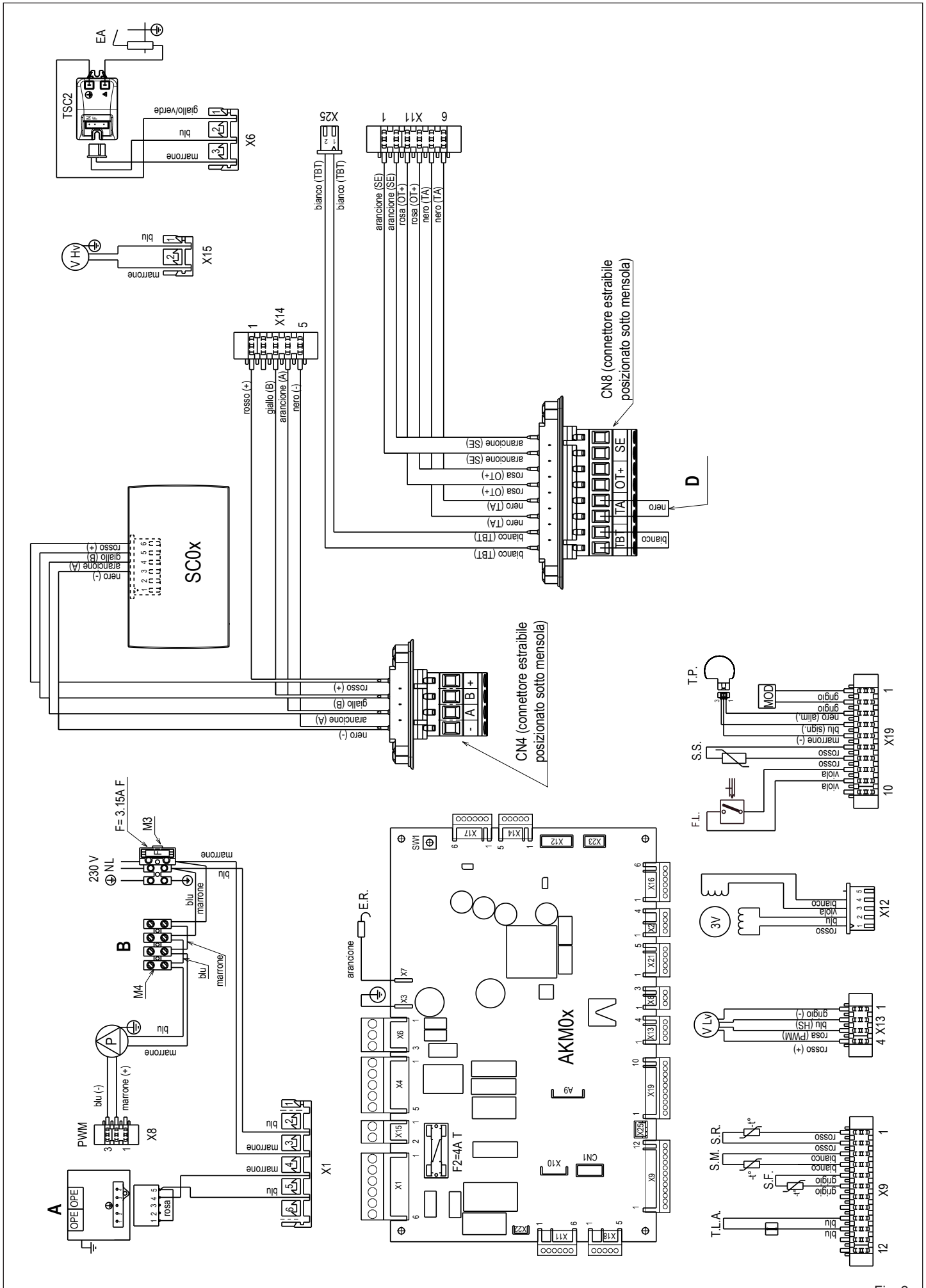
EA
TSC2
X6
giallo/verde
blu
marrone
X25
X11
bianco (TBT)
arancione (SE)
rosa (OT+)
nero (TA)
V Hv
X15
X14
rosso (+)
giallo (B)
arancione (A)
nero (-)
CN8 (connettore estraibile posizionato sotto mensola)
SE
OT+
TA
TBT
D
SC0x
CN4 (connettore estraibile posizionato sotto mensola)
T.P.
MOD
grigio
nero (alim.)
blu (sign.)
marrone (-)
rosso
viola
S.S.
F.L.
X19
F= 3.15A F
M3
230 V
NL
B
M4
P
PWM
blu (-)
marrone (+)
X8
A
OPE
rosa
X1
E.R.
SW1
AKM0x
F2=4A T
CN1
3V
X12
V Lv
rosa (PWM)
blu (HS)
X13
S.M. S.R.
S.F.
T.L.A.
X9

Fig. 2

[EN] - Multiwire wiring diagram

"L-N" POLARITY IS RECOMMENDED

Blu=Blue	Marrone=Brown
Nero=Black	Rosso=Red
Bianco=White	Viola=Violet
Rosa=Pink	Arancione=Orange
Grigio=Grey	Giallo=Yellow
Verde=Green	

A = Gas valve
B = 230V auxiliary
D = Voltage free contact input

AKM0X	Control board
SC0X	Display board
X1-X25-CN1	Connection connectors
S.W.1	Chimney sweep and interruption of the vent cycle
E.R.	Flame detection electrode
F	External fuse 3.15A F
F2	Fuse 4A T
M3-M4	Terminal board for external connections: 230V
CN4	Removable connector under the shelf for external connections: (- A B +) Bus 485
CN8	Removable connector under the shelf for external connections: TB T: Low temperature limit thermostat TA: Room thermostat (contact must be free of voltage) OT+: Open therm SE: Outdoor temperature sensor
P	Pump
PWM	PWM signal pump modulation
OPE	Gas valve operator
V Hv	Fan power supply 230 V
TSC2	Ignition transformer
E.A.	Ignition electrode
T.L.A.	Water limit thermostat
S.F.	Flue gas probe
S.M.	Temperature flow sensor on primary circuit
S.R.	Temperature return sensor on primary circuit
F.S.	Domestic hot water flow switch
S.S.	Domestic hot water circuit temperature probe
T.P.	Pressure transducer
MOD	Modulator
V Lv	Fan control signal
3V	3-way valve stepper servomotor

[RO] - Schema electrică multifilară

ESTE RECOMANDATĂ POLARITATEA „L-N"

Blu=Albastru	Marrone=Maron
Nero=Negru	Rosso=Roşu
Bianco=Alb	Viola=Violet
Rosa=Roz	Arancione=Portocaliu
Grigio=Gri	Giallo=Galben
Verde=Verde	

A = Vană de gaz
B = 230V auxiliar
D = Intrare contact fără tensiune

AKM0X	Placă de comandă
SC0X	Placă de afişare
X1-X25-CN1	Conectori de cuplare
S.W.1	Curăţare coş de fum şi întreruperea ciclului de aerisire
E.R.	Electrod de relevare flacără
F	Siguranţă externă 3,15A F
F2	Siguranţă 4A T
M3-M4	Placă cu borne pentru conexiuni externe: 230 V
CN4	Conector amovibil sub raft pentru conexiuni externe: (- A B +) Magistrală 485
CN8	Conector amovibil sub raft pentru conexiuni externe: TB T: Termostat limită temperatură scăzută TA: Termostat de cameră (contactul trebuie să nu fie sub tensiune) OT+: Term. în aer liber SE: Senzor de temperatură externă
P	Pompă
PWM	semnal PWM modulare pompă
OPE	Operator supapă gaz
V Hv	Sursă alimentare ventilator 230 V
TSC2	Transformator de aprindere
E.A.	Electrod de aprindere
T.L.A.	Termostat de limitare apă
S.F.	Sondă fum
S.M.	Senzor de debit temperatură pe circuitul principal
S.R.	Senzor de temperatură la retur pe circuitul principal
F.S.	Fluxostat sanitar
S.S.	Sondă temperatură circuit apă caldă menajeră
T.P.	Traductor de presiune
MOD	Modulator
V Lv	Semnal control ventilator
3V	Servomotor pas cu pas vană cu 3 căi

[HU] - Többvezetékes bekötési rajz

AZ „L-N" POLARIZÁCIÓT JAVASOLJUK BETARTANI

Blu=Kék	Marrone=Barna
Nero=Fekete	Rosso=Piros
Bianco=Fehér	Viola=Lila
Rosa=Rózsaszín	Arancione=Narancsszín
Grigio=Szürke	Giallo=Sárga
Verde=Zöld	

A = Gázszelep
B = 230V aux
D = Feszültségmentes érintkező bemenet

AKM0X	Vezérlőpanel
SC0X	Kijelzőkártya
X1-X25-CN1	Csatlakozók csatlakozása
S.W.1	Kéményseprő, légtelenítő ciklus megszakítása
E.R.	Lángőr elektróda
F	Külső biztosíték 3.15A F
F2	Biztosíték 4A T
M3-M4	Kapocsléc külső csatlakozásokhoz: 230 V
CN4	Leválasztható csatlakozó a polc alatt a külső csatlakozásokhoz: (- A B +) Bus 485
CN8	Leválasztható csatlakozó a polc alatt a külső csatlakozásokhoz: TB T: Alacsony hőmérséklet határoló termosztát TA: Szobatermosztát (az érintkezőnek feszültségmentesnek kell lennie) OT+: Nyitott therm SE: Külső hőmérséklet érzékelője
P	Szivattyú
PWM	PWM jel szivattyú moduláció
OPE	A gázszelep operátoregysége
V Hv	Ventilátor tápfeszültség 230 V
TSC2	Gyújtástranszformátor
E.A.	Gyújtóelektróda
T.L.A.	Víz határoló termosztát
S.F.	Füstgáz szonda
S.M.	Hőmérséklet áramlásérzékelő az elsődleges körön
S.R.	A hőmérséklet visszatérő érzékelője az elsődleges körön
F.S.	HMV-áramláskapcsoló
S.S.	Használati meleg víz körének hőmérséklet érzékelője
T.P.	Nyomástranszduktor
MOD	Modulátor
V Lv	Ventilátor vezérlőjel
3V	3-járatú szelep léptető szervomotor

[PT] - Diagrama de fiação de multifios

A POLARIZAÇÃO "L-N" É RECOMENDADA

Blu=Azul	Marrom=Brown
Preto=Black	Vermelho=Red
Branco=White	Violeta=Violet
Rosa=Pink	Laranja=Orange
Cinza=Grey	Amarelo=Yellow
Verde=Green	

A = Válvula de gás
B = 230 V auxiliar
D = Entrada de contato livre de tensão

AKM0X	Painel de controle
SC0X	Tela do ecrã
X1-X25-CN1	Conectores de conexão
S.W.1	Limpa-chaminés e interrupção do ciclo de ventilação
E.R.	Elétrodo de observação da chama
F	Fusível externo 3.15A F
F2	Fusível 4A T
M3-M4	Régua de terminais para conexões externas: 230 V
CN4	Conector removível sob a prateleira para conexões externas: (- A B +) Bus 485
CN8	Conector removível sob a prateleira para conexões externas: TB T: Termóstato de limite de temperatura baixa TA: Termóstato ambiente (o contato deve estar livre de tensão) OT+: Termóstato aberto SE: Sensor de temperatura externa
P	Bomba
PWM	Modulação da bomba do sinal de PWM
OPE	Operador da válvulas do gás
V Hv	Alimentação do ventilador 230 V
TSC2	Transformador de ignição
E.A.	Elétrodo de ignição
T.L.A.	Termóstato de limite de água
S.F.	Sonda de gás de fumos
S.M.	Sensor do fluxo de temperatura no circuito primário
S.R.	Sensor de retorno de temperatura no circuito primário
F.S.	Fluxostato de água quente sanitária
S.S.	Sonda de temperatura do circuito sanitário
T.P.	Transdutor de pressão
MOD	Modulador
V Lv	Sinal controlo do ventilador
3V	Válvula de 3 vias do servomotor

[EL] - Διάγραμμα ηλεκτρολογικής συνδεσμολογίας

ΣΥΝΙΣΤΑΤΑΙ ΠΟΛΙΚΟΤΗΤΑ "L-N"

Blu=Μπλε Marrone=Καφέ
Nero=Μαύρο Rosso=Κόκκινο
Bianco=Λευκό Viola=Μοβ
Rosa=Ροζ Arancione=Πορτοκαλί
Grigio=Γκρι Giallo=Κίτρινο
Verde=Πράσινο

A = Βαλβίδα αερίου
B = 230V βοηθητική
D = Είσοδος επαφής χωρίς τάση

AKM0X	Πίνακας ελέγχου
SC0X	Οθόνη πίνακα
X1-X25-CN1	Φίσες σύνδεσης
S.W.1	Καθαρισμός καπναγωγών και διακοπή του κύκλου εξαέρωσης
E.R.	Ηλεκτρόδιο ανίχνευσης φλόγας
F	Εξωτερική ασφάλεια 3.15A F
F2	Ασφάλεια 4A T
M3-M4	Πλακέτα ακροδεκτών για εξωτερικές συνδέσεις: 230V
CN4	Αφαιρούμενος σύνδεσμος κάτω από το ράφι για εξωτερικές συνδέσεις: (- A B +) Bus 485
CN8	Αφαιρούμενος σύνδεσμος κάτω από το ράφι για εξωτερικές συνδέσεις: TB T: Θερμοστάτης χαμηλού ορίου θερμοκρασίας TA: Θερμοστάτης χώρου (η επαφή δεν πρέπει να έχει τάση) OT+: Open therm SE Αισθητήριο εξωτερικής θερμοκρασίας
P	Κυκλοφορητής
PWM	Διαμόρφωση σήματος PWM κυκλοφορητή
OPE	Ρυθμιστής βαλβίδας αερίου
V Hv	Ηλεκτρική παροχή ανεμιστήρα 230 V
TSC2	Μετασχηματιστής έναυσης
E.A.	Ηλεκτρόδιο έναυσης
T.L.A.	Θερμοστάτης ορίου νερού
S.F.	Αισθητήριο καυσαερίων
S.M.	Αισθητήριο θερμοκρασίας προσαγωγής στο πρωτεύον κύκλωμα
S.R.	Αισθητήριος θερμοκρασίας επιστροφής στο πρωτεύον κύκλωμα
F.S.	Διακόπτης ροής Z.N.X.
S.S.	Αισθητήριο θερμοκρασίας κυκλώματος Z.N.X.
T.P.	Μετατροπέας πίεσης
MOD	Διαμορφωτής
V Lv	Ένδειξη ελέγχου ανεμιστήρα
3V	3-οδη βαλβίδα σερβομοτέρ

[BG] - Многопроводникова електрическа схема на свързване

"L-N" ПОЛЯРНОСТ Е ПРЕПОРЪЧИТЕЛНА

Blu=синьо Marrone=кафяво
Nero=черно Rosso=червено
Bianco=бяло Viola=виолетово
Rosa=розово Arancione=оранжево
Grigio=сиво Giallo=жълто
Verde=зелено

A = Газов вентил
B = 230 V спомагателно
D = Вход за безпотенциален контакт

AKM0X	Управляваща платка
SC0X	Платка на дисплея
X1-X25-CN1	Електрически съединители
S.W.1	Почистване на комина и прекъсване на цикъла за обезвъздушаване
E.R.	Електрод на датчика за наличие на пламък
F	Външен предпазител 3,15A F
F2	Предпазител 4A T
M3-M4	Платка с клеми за външни връзки: 230 V
CN4	Изваждащ се съединител за външни връзки, разположен под конзолата: (– A B +) шина 485
CN8	Изваждащ се съединител за външни връзки, разположен под конзолата: TB T: Нискотемпературен ограничителен термостат TA: Стаен термостат (контактът трябва да е безпотенциален) OT+: Комуникационна линия OpenTherm SE: Датчик за външна температура
P	Помпа
PWM	ШИМ сигнал за модулация на помпата
OPE	Задвижване на газовия клапан
V Hv	Електрозахранване на вентилатора 230 V
TSC2	Трансформатор на запалването
E.A.	Запалителен електрод
T.L.A.	Ограничителен термостат за вода
S.F.	Датчик за димни газове
S.M.	Датчик за температурата на водата, подавана в първичния кръг
S.R.	Датчик за температурата на връщаната вода от първичния кръг
F.S.	Сигнализатор за дебит на топлата вода за битови нужди
S.S.	Датчик за температурата в кръга за топла вода за битови нужди
T.P.	Датчик за налягане
MOD	Модулатор
V Lv	Сигнал за управляване на вентилатора
3V	Стъпков сервомотор на трипътен вентил

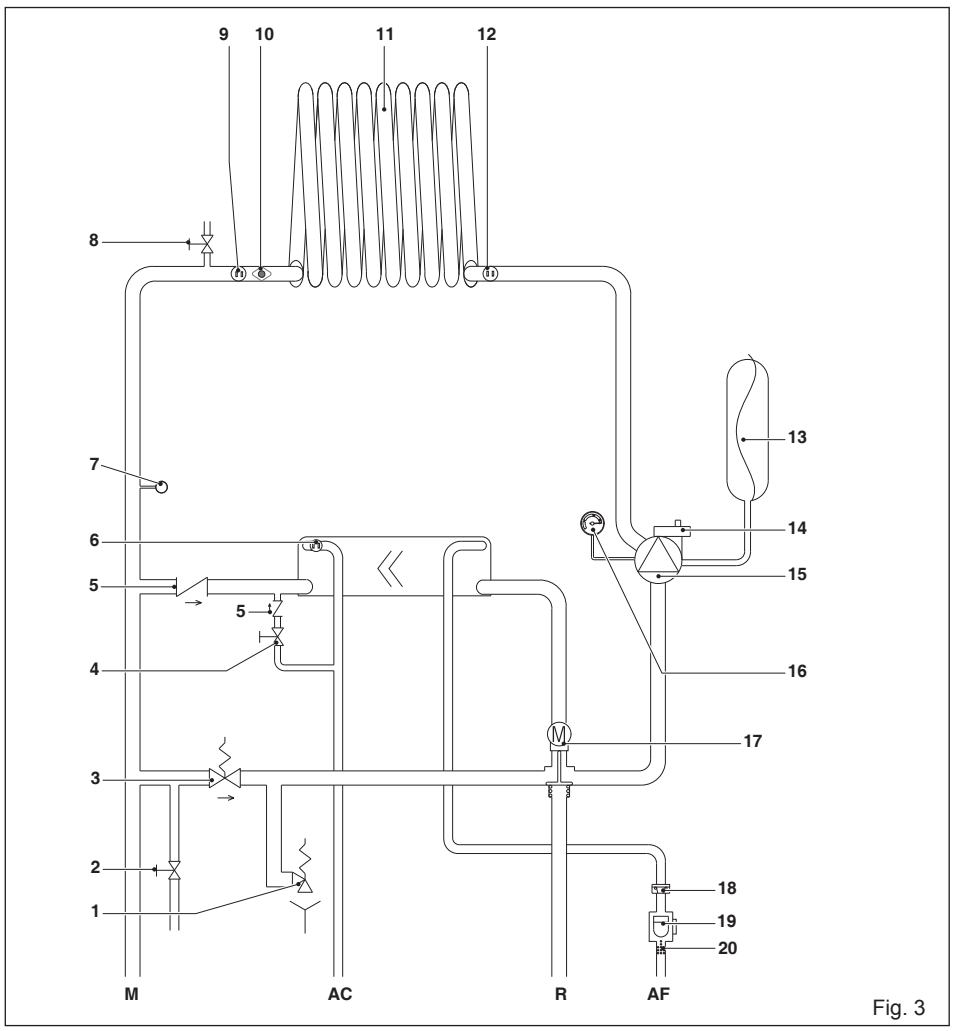

Fig. 3

[EN] - Hydraulic circuit

AF Cold water inlet
AC Hot water outlet
M Heating delivery
R Heating return

1 Safety valve
2 Drain valve
3 Automatic by-pass
4 Filling tap
5 Non-return valve
6 Domestic hot water probe
7 Pressure transducer
8 Air vent valve
9 Delivery probe
10 Limit thermostat
11 Primary heat exchanger
12 Return probe
13 Expansion vessel
14 Lower air vent valve
15 Circulator
16 Water gauge
17 Three-way valve
18 Flow regulator
19 Flow switch
20 Domestic hot water filter

[RO] - Circuit hidraulic
AF Intrare apă rece
AC Ieşire apă caldă
M Livrare încălzire
R Retur încălzire
1 Supapă de siguranţă
2 Supapă de evacuare
3 By-pass automat
4 Robinet de umplere
5 Supapă de închidere
6 Sondă circuit apă menajeră
7 Traductor de presiune
8 Vană de evacuare aer
9 Sondă tur
10 Termostat de limită
11 Schimbător principal de căldură
12 Sondă retur
13 Vas de expansiune
14 Supapă inferioară de aerisire
15 Pompă de circulaţie
16 Hidrometru
17 Vană cu trei căi
18 Regulator de debit
19 Fluxostat
20 Filtru apă caldă menajeră

[HU] - Hidraulikus kör
AF Hidegvíz-bemenet
AC Melegvíz-kimenet
M Fűtési előremenő
R Fűtési visszatérő
1 Biztonsági szelep
2 Leeresztő szelep
3 Automatikus by-pass
4 Feltöltő csap
5 Visszafolyást gátló szelep
6 Használati meleg víz NTC érzékelő
7 Nyomástranszduktor
8 Manuális légtelenítő szelep
9 Előremenő NTC érzékelő
10 Határoló termosztát
11 Elsődleges hőcserélő
12 Visszatérő NTC érzékelő
13 Tágulási tartály
14 Alsó légtelenítő szelep
15 Keringtető szivattyú
16 Hidrométer
17 Háromutas szelep
18 Áramlásszabályozó
19 Áramlásszabályozó
20 HMV szűrő

[PT] - Circuito hidráulico
AF Entrada de água fria
AC Saída de água quente
M Descarga de aquecimento
R Retorno de aquecimento
1 válvula de segurança
2 Válvula de drenagem
3 Desvio automático
4 Torneira de enchimento
5 Válvula de não retorno
6 Sonda NTC de água quente sanitária
7 Transdutor de pressão
8 Válvula de desgasificação manual
9 Sonda de caudal NTC
10 Termóstato de limite
11 Permutador de aquecimento primário
12 Sonda NTC de retorno
13 Vaso de expansão
14 Válvula de desgasificação inferior
15 Circulador
16 Hidrómetro
17 Válvula de três vias
18 Regulador de fluxo
19 Fluxostato
20 Filtro de água quente sanitária

[EL] - Υδραυλικό κύκλωμα
AF Είσοδος κρύου νερού
AC Έξοδος ZNX
M Προσαγωγή θέρμανσης
R Επιστροφή θέρμανσης
1 Βαλβίδα ασφαλείας
2 Βαλβίδα εκκένωσης
3 Αυτόματο By-pass
4 Βάνα πλήρωσης
5 Βαλβίδα αντεπιστροφής
6 Αισθητήριο NTC ζεστού νερού χρήσης
7 Μετατροπέας πίεσης
8 Μη αυτόματη βαλβίδα εξαέρωσης
9 Αισθητήριο NTC προσαγωγής
10 Θερμοστάτης ορίου
11 Κύριος εναλλάκτης θερμότητας
12 Αισθητήριο NTC επιστροφής
13 Δοχείο διαστολής
14 Αυτόματο εξαεριστικό
15 Κυκλοφορητής
16 Υδρόμετρο
17 Τρίοδη βαλβίδα
18 Ρυθμιστής ροής
19 Μετρητής ροής
20 Φίλτρο Z.N.X.

[BG] - Хидравлична система
AF Вход за студена вода
AC Изход за топла вода за битови нужди
M Изход към кръга за отопление
R Връщаща линия от кръга за отопление
1 Предпазен клапан
2 Дренажен кран
3 Автоматичен байпас
4 Кран за пълнене
5 Възвратен клапан
6 Датчик (NTC) за температурата на топлата вода за битови нужди
7 Датчик за налягане
8 Ръчен вентил за обезвъздушаване
9 Датчик (NTC) за температурата на подаваната вода в кръга за отопление
10 Ограничителен термостат
11 Основен топлообменник
12 Датчик (NTC) за температурата на връщаната вода от кръга за отопление
13 Разширителен съд
14 Долен вентил за обезвъздушаване
15 Циркулационна помпа
16 Манометър за вода
17 Трипътен вентил
18 Регулатор на дебита
19 Сигнализатор за дебит
20 Филтър за топлата вода за битови нужди

6-metre circulator (factory setted) / pompă de circulaţie de 6 metri (setare din fabrică) / 6 méteres keringtető szivattyú (gyári beállítás) / Circulador de 6 metros (ajustado de fábrica) / Κυκλοφορητής 6 μέτρων (ρυθμισμένος από το εργοστάσιο) / Циркулационна помпа 6 метра (фабрично монтирана)

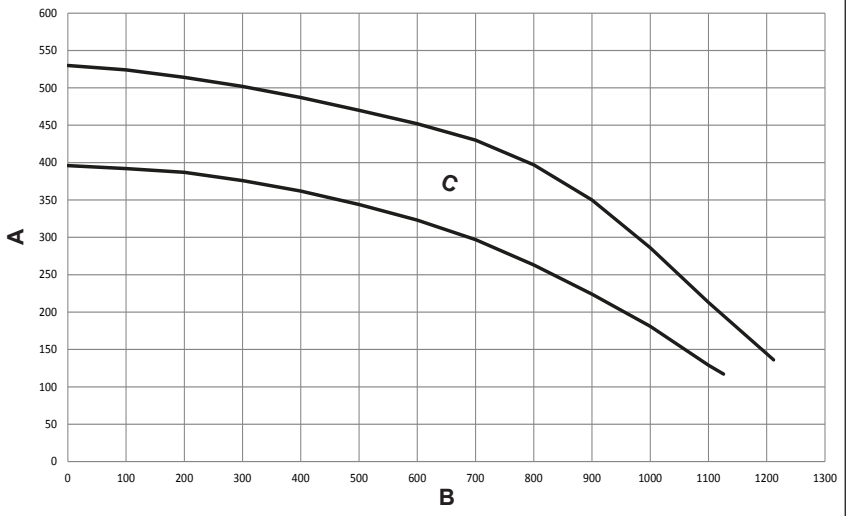

7-metre circulator (accessory) / pompă de circulaţie de 7 metri (accesoriu) / 7 méteres keringtető szivattyú (tartozék) / Circulador de 7 metros (acessório) / Βασικός κυκλοφορητής 7 μέτρων (αξεσουάρ) / Циркулационна помпа 7 метра (опция)

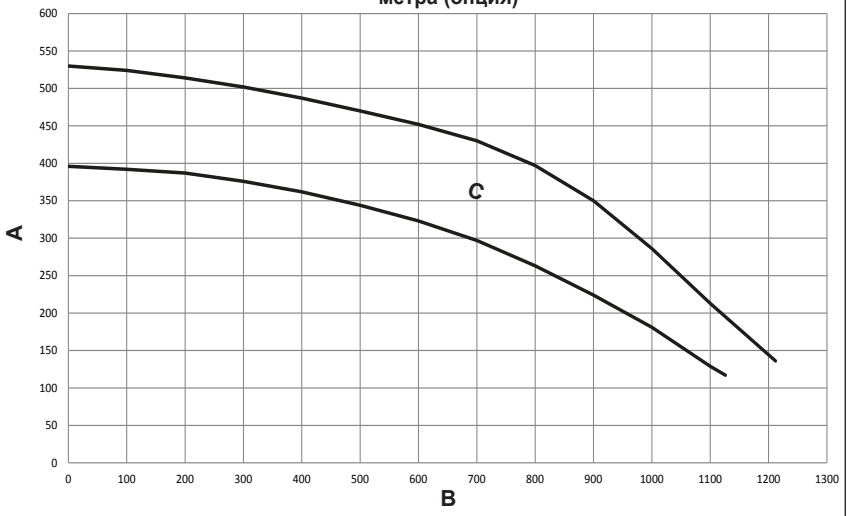

Fig. 4

[EN] - Residual head of circulator

The boilers is equipped with an already hydraulically and electrically connected circulator, whose useful available performance is indicated in the graph. The modulation is managed by the board through the parameter PUMP CONTROL TYPE - access level INSTALLER. The circulator is factory set with discharge head of 6 meters. The boiler is equipped with an anti-blocking system which starts up an operation cycle after every 24 hours of stop, with the mode selector in any position.

⚠ The "anti-locking" function is only activated when the boiler is electrically powered.

⛔ It is strictly forbidden to operate the circulator without water.

Where there is the need to use a different curve, the desired level can be selected on the circulator.

A = Residual head (mbar)
B = Flow rate (l/h)
C = PMW pump modulation area

[RO] - Sarcina reziduală a pompei de circulaţie

Centrala este deja dotată cu o pompă de circulaţie cu conexiuni hidraulice şi electrice, a cărei performanţă utilă disponibilă este indicată pe grafic. Modulaţia este gestionată prin PUMP CONTROL TYPE - nivel de acces INSTALATOR. Pompa de circulaţie este setată din fabrică cu prevalenţă de 6 metri. Centrala este dotată cu un sistem anti-blocare care activează un ciclu de funcţionare după fiecare 24 de ore de pauză, cu selectorul de funcţie în orice poziţie.

⚠ Funcţia „anti-blocare” este activă numai când centrala termică este alimentată cu energie electrică.

⛔ Este strict interzisă acţionarea pompei de circulaţie fără apă.

Dacă trebuie să folosiţi o curbă diferită, puteţi selecta nivelul dorit al pompei de circulaţie.

A = Sarcină reziduală (mbar)
B = Debit (l/h)
C = Zonă de modulaţie pompă PMW

[HU] - Keringtető maradék emelőnyomása

A kazánok már hidraulikusan és villamosan csatlakoztatott keringtető berendezéssel vannak ellátva, amelynek hasznos teljesítményét a grafikon mutatja. A modulációt a panel kezeli a PUMP CONTROL TYPE paraméteren keresztül – TELEPÍTŐI hozzáférési szint kell. A keringetőszivattyú gyári előnyomás-beállítása 6 méter. A kazán el van látva egy blokkolásgátló rendszerrel is, amely 24 óra állásidő után egyszer elindít egy üzemelési ciklust, bármilyen állásban van is éppen az üzemmódválasztó kapcsoló.

⚠ A „leállásvédő” funkció csak akkor aktív, ha a kazán áramellátása biztosított.

⛔ Szigorúan tilos a keringtető szivattyút víz nélkül üzemeltetni.

Ha más görbét kell használnia, kiválaszthatja a kívánt szintet a keringtető szivattyún.

A = Maradék emelőnyomás (mbar)
B = Hozam (l/h)
C = PMW szivattyú modulációs terület

[PT] - Cabeçal residual do circulador

As caldeiras são equipadas com circulador já ligado hidraulicamente e eletricamente, cujo desempenho útil é indicado no gráfico.
A modulação é gerenciada pelo quadro através do parâmetro PUMP CONTROL TYPE - nível de acesso INSTALLER.
O circulador é configurado de fábrica com uma cabeça de descarga de 6 metros.
A caldeira possuem um sistema antibloqueio que ativa um ciclo de funcionamento a cada 24 horas com seletor de função em qualquer posição.

⚠ A função “antibloqueio” somente está ativa se a caldeira estiver eletricamente carregada.

⛔ É absolutamente proibido fazer o circulador funcionar sem água.

Se precisar usar uma curva diferente, você pode selecionar o nível desejado no circulador.

A = Prevalência residual (mbar)
B = Caudal (l/h)
C = Área de modulação da bomba PMW

[EL] - Υπολειπόμενο μανομετρικό ύψος κυκλοφορητή

Οι λέβητες είναι εξοπλισμένοι με έναν ήδη υδραυλικά και ηλεκτρικά συνδεδεμένο κυκλοφορητή, του οποίου η ωφέλιμη διαθέσιμη απόδοση υποδεικνύεται στο γράφημα. Η διαχείριση της διαμόρφωσης γίνεται από τον πίνακα μέσω της παραμέτρου PUMP CONTROL TYPE (ΤΥΠΟΣ ΕΛΕΓΧΟΥ ΚΥΚΛΟΦΟΡΗΤΗ) - επίπεδο πρόσβασης ΥΠΕΥΘΥΝΟΣ ΕΓΚΑΤΑΣΤΑΣΗΣ. Ο κυκλοφορητής εγκαθίσταται εργοστασιακά με έξοδο εκκένωσης 6 μέτρων.
Ο λέβητας είναι εξοπλισμένος με σύστημα απεμπλοκής το οποίο ξεκινάει έναν κύκλο λειτουργίας μετά από κάθε 24ωρη στάση, σε οποιαδήποτε θέση και αν βρίσκεται ο επιλογέας λειτουργίας.

⚠ Η λειτουργία "αντιεμπλοκής" ενεργοποιείται μόνο όταν ο λέβητας τροφοδοτείται ηλεκτρικά.

⛔ Απαγορεύεται αυστηρά η λειτουργία του κυκλοφορητή χωρίς νερό.
Όπου υπάρχει ανάγκη για χρήση διαφορετικής καμπύλης, μπορείτε να επιλέξετε το επιθυμητό επίπεδο στον κυκλοφορητή.

A = Υπολειπόμενο μανομετρικό ύψος (mbar)
B = Ρυθμός προσαγωγής (l/h)
C = περιοχή συντονισμού κυκλοφορητή PMW

[BG] - Остатъчен напор на циркулационната помпа

Котлите са оборудвани с циркулационна помпа с изпълнени хидравлични и електрически връзки, чийто полезен остатъчен напор е показан на графиката. Модулирането се извършва от платката в съответствие с параметър PUMP CONTROL TYPE (Тип на управлението на помпата) — ниво на достъп INSTALLER (Инсталиране). Циркулационната помпа е фабрично настроена за напор 6 метра. Котелът е оборудван със система против блокиране на помпата, която стартира работен цикъл след всеки 24 часа престой, независимо от избрания режим на работа.

⚠ Функцията против блокиране на помпата е активна само когато котелът получава захранване с електрическо напрежение.

⛔ Строго се забранява включване на циркулационната помпа без вода.

Когато е необходимо да се използва друга крива, циркулационната помпа може да се регулира на желаното ниво.

A = Остатъчен напор (mbar)
B = Дебит (l/h)
C = Зона на ШИМ модулация на помпата

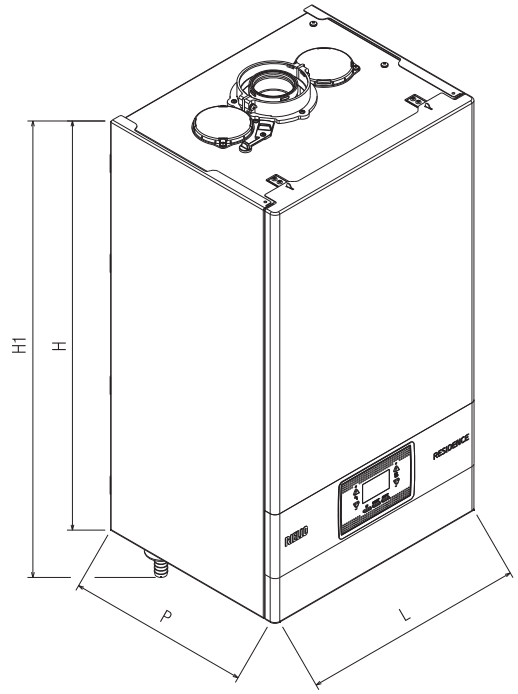

Fig. 5

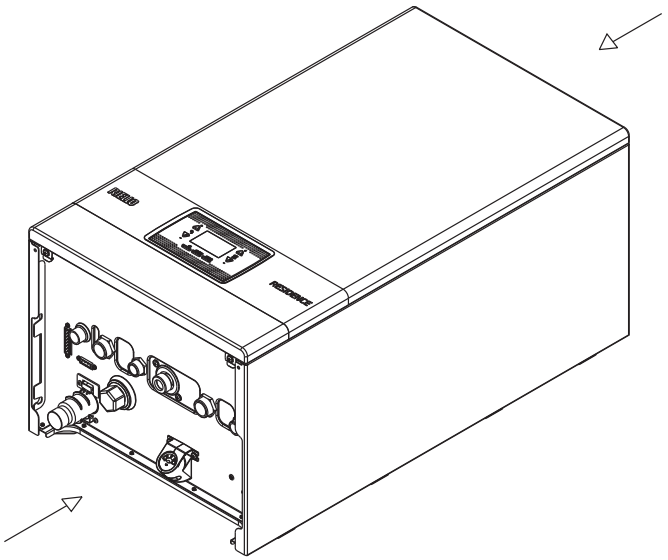

Fig. 6

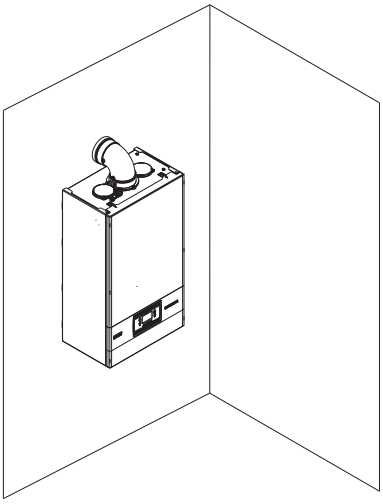

[EN] **Indoor installation**
[RO] **Instalaţie la interior**
[HU] **Beltéri telepítés**
[PT] **Instalação interna**
[EL] **Εσωτερική εγκατάσταση**
[BG] **Инсталиране на закрито**

Fig. 7a

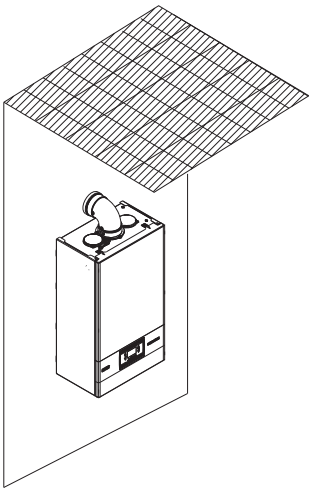

[EN] **Outdoor installation in a partially protected place**
[RO] **Instalare în exterior într-un loc parţial protejat**
[HU] **Kültéri felszerelés részben védett helyen**
[PT] **Instalação externa em um local parcialmente protegido**
[EL] **Εγκατάσταση σε εξωτερικό μερικώς προστατευόμενο χώρο**
[BG] **Инсталиране на открито с частична защита**

Fig. 7b

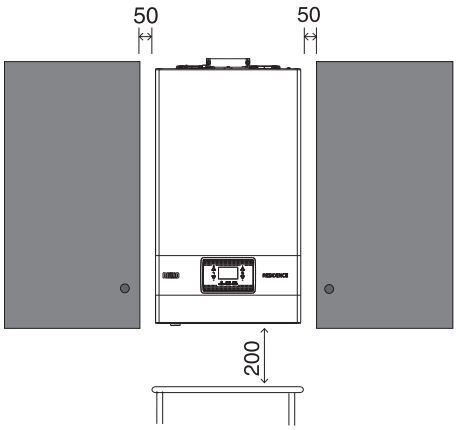

[EN] Measured in mm
[RO] Măsurare în mm
[HU] mm-ben mérve
[PT] Medido em mm
[EL] Μέτρηση σε mm
[BG] Измерено в mm

Fig. 8a

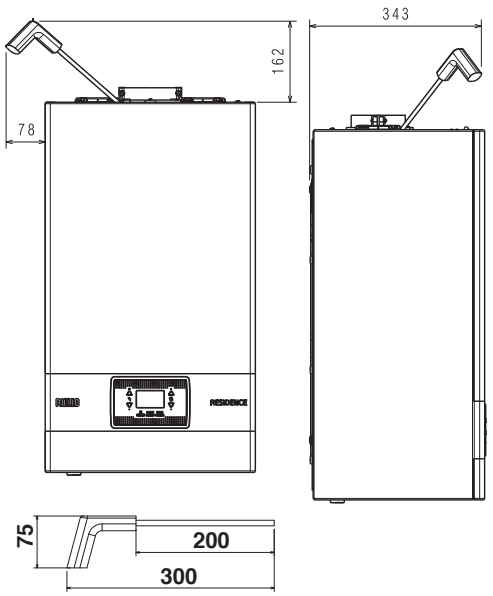

[EN] Distances in mm
[RO] Distanţe în mm
[HU] Távolságok mm-ben
[PT] Distâncias em mm
[EL] Αποστάσεις σε mm
[BG] Разстояния в m

Fig. 8b

[EN] View with boiler in horizontal position ● **A** = SRD device
[HU] Tekintse meg a kazánt vízszintes helyzetben ● **A** = SRD-eszköz
[EL] Απoψη με τον λέβητα σε οριζόντια θέση ● **A** = συσκευή SRD
[BG] изглед при хоризонтално разположен котел ● **A** = предпазно устройство (SRD)
[RO] Vedere cu boiler în poziție orizontală ● **A** = dispozitiv SRD
[PT] Vista com a caldeira em posição horizontal ● **A** = dispositivo SRD

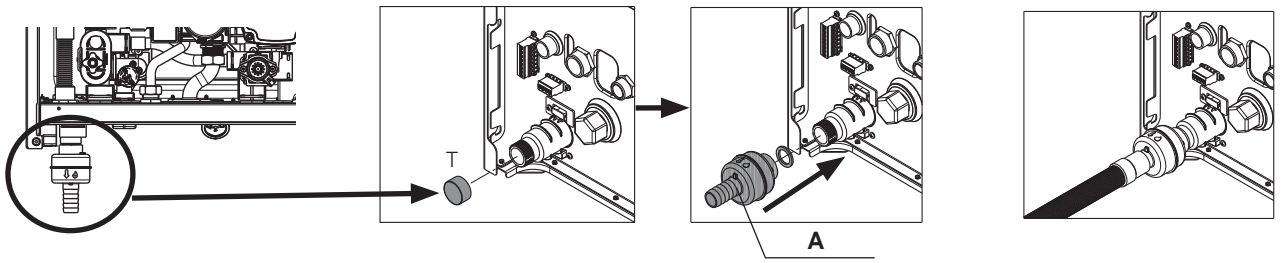

Fig. 9

Fig. 10

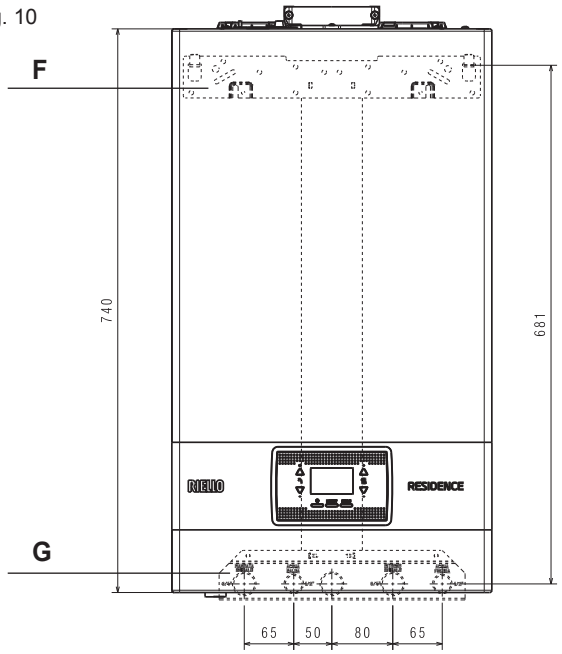

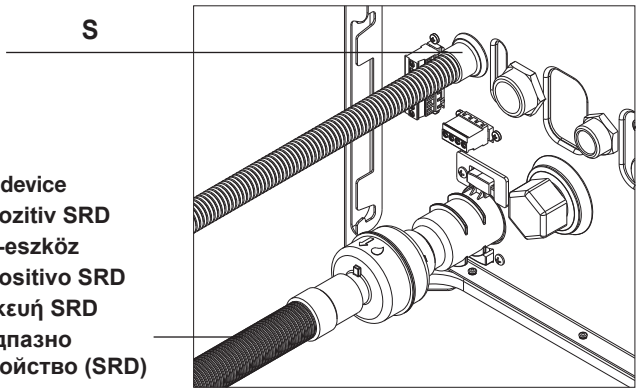

[EN] SRD device
[RO] Dispozitiv SRD
[HU] SRD-eszköz
[PT] Dispositivo SRD
[EL] συσκευή SRD
[BG] Предпазно устройство (SRD)

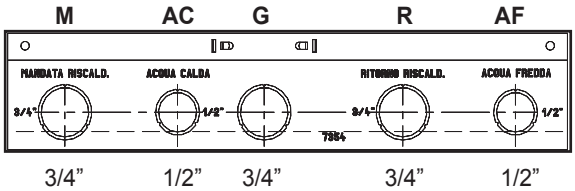

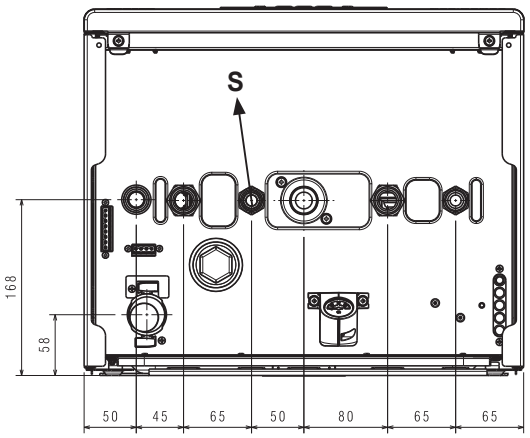

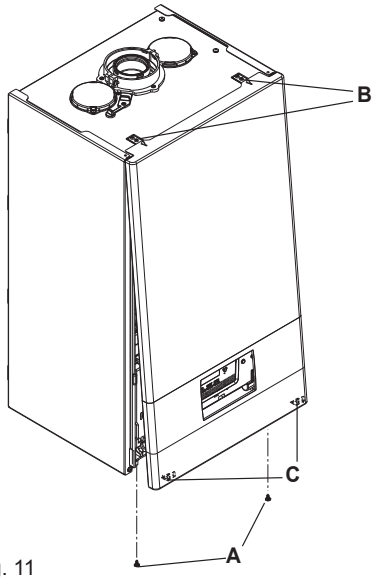

Fig. 11

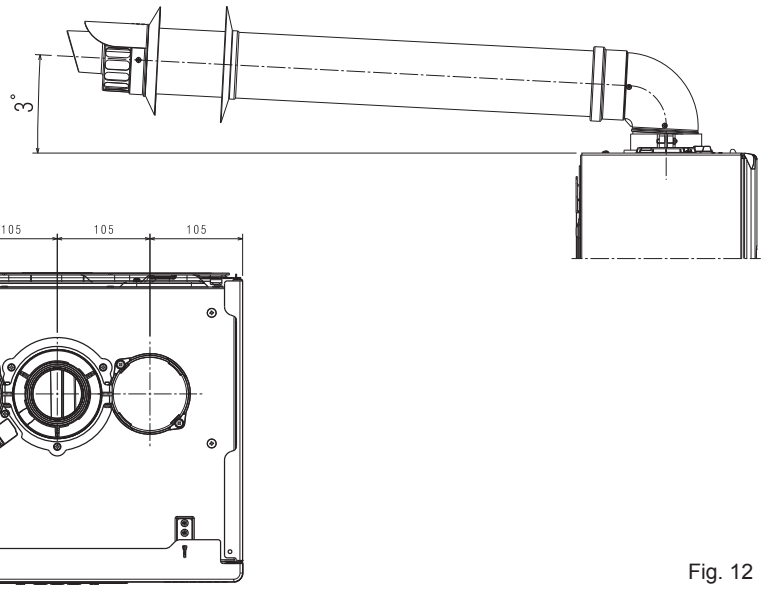

Fig. 12

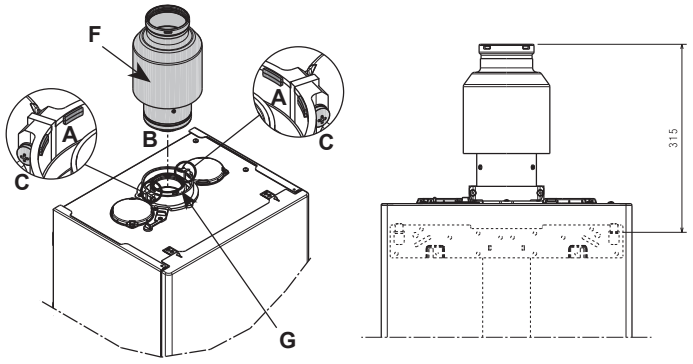

[EN] **F =** adaptor ● **G =** flange installed as standard
[RO] **F =** adaptor ● **G =** flanşă instalată în mod standard
[HU] **F =** adapter ● **G =** a karima alapfelszereltségként felszerelve
[PT] **F =** adaptador ● **G =** lange instalada como padrão
[EL] **F =** αντάπτορας ● **G =** εργοστασιακά εγκατεστημένη φλάντζα
[BG] **F =** преходник ● **G =** стандартно монтиран фланец

Fig. 13

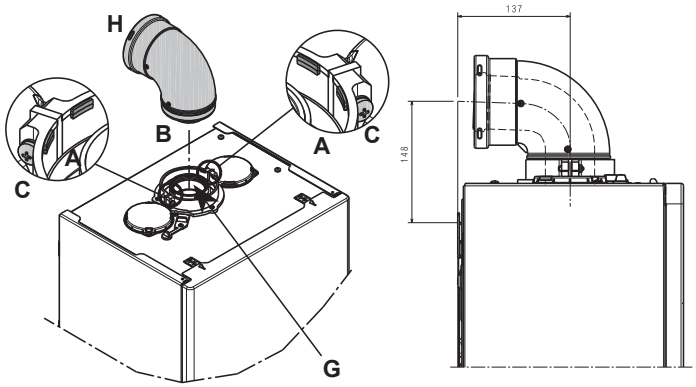

[EN] **H =** 90° bend ● **G =** flange installed as standard
[RO] **H =** cot de 90° ● **G =** flanşă instalată în mod standard
[HU] **H =** 90° könyök ● **G =** a karima alapfelszereltségként felszerelve
[PT] **H =** curva de 90° ● **G =** lange instalada como padrão
[EL] **H =** 90° καμπύλη ● **G =** εργοστασιακά εγκατεστημένη φλάντζα
[BG] **H =** 90° коляно ● **G =** стандартно монтиран фланец

Fig. 14

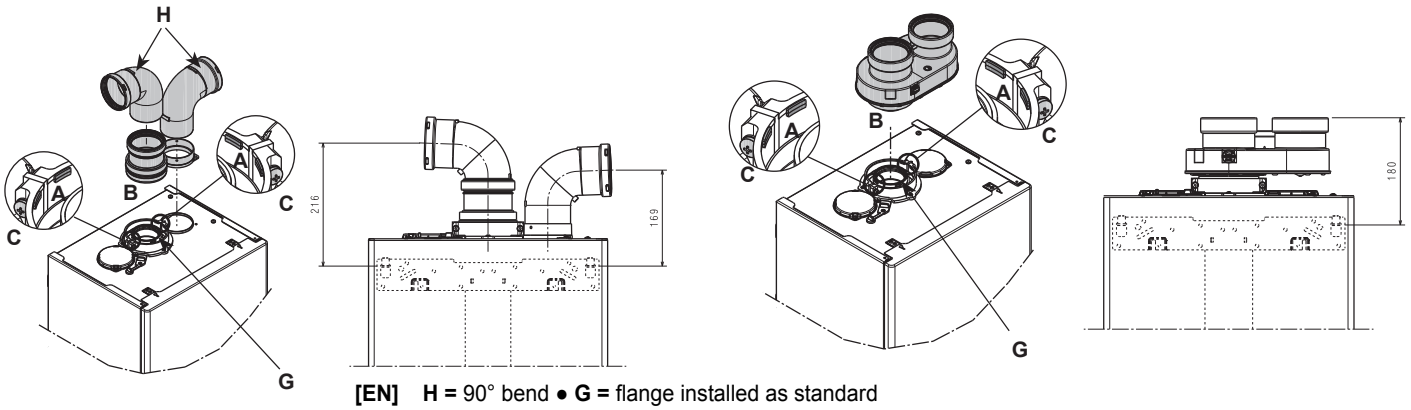

[EN] **H =** 90° bend ● **G =** flange installed as standard
[RO] **H =** cot de 90° ● **G =** flanşă instalată în mod standard
[HU] **H =** 90° könyök ● **G =** a karima alapfelszereltségként felszerelve
[PT] **H =** curva de 90° ● **G =** flange instalada como padrão
[EL] **H =** 90° καμπύλη ● **G =** εργοστασιακά εγκατεστημένη φλάντζα
BG] **H =** 90° коляно ● **G =** стандартно монтиран фланец

Fig. 15

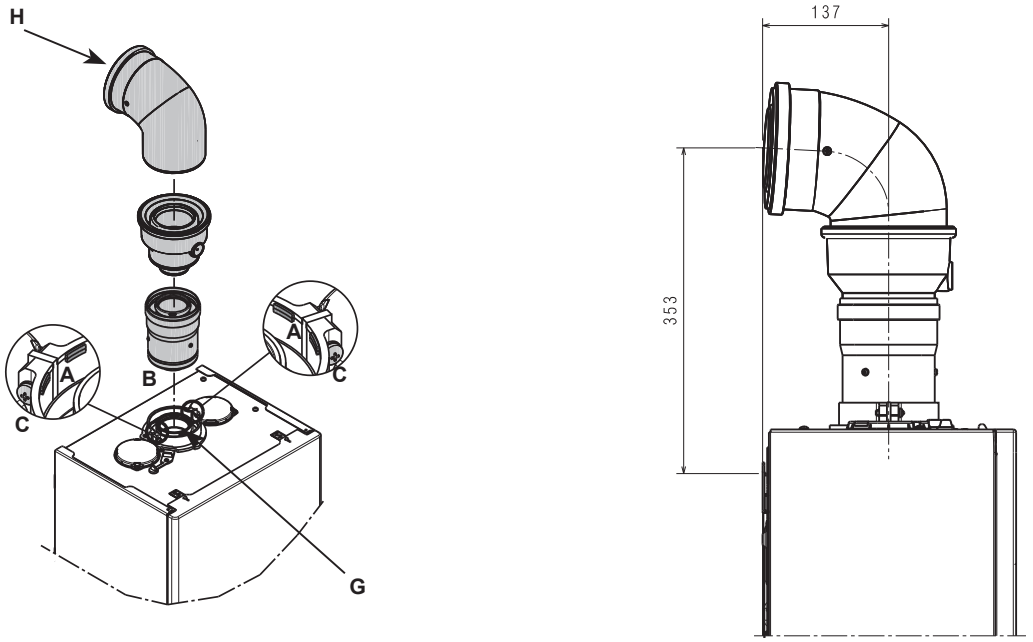

[EN] **H =** 90° bend ● **G =** flange installed as standard
[RO] **H =** cot de 90° ● **G =** flanşă instalată în mod standard
[HU] **H =** 90° könyök ● **G =** a karima alapfelszereltségként felszerelve
[PT] **H =** curva de 90° ● **G =** lange instalada como padrão
[EL] **H =** 90° καμπύλη ● **G =** εργοστασιακά εγκατεστημένη φλάντζα
[BG] **H =** 90° коляно ● **G =** стандартно монтиран фланец

Fig. 16

RESIDENCE 25 KIS

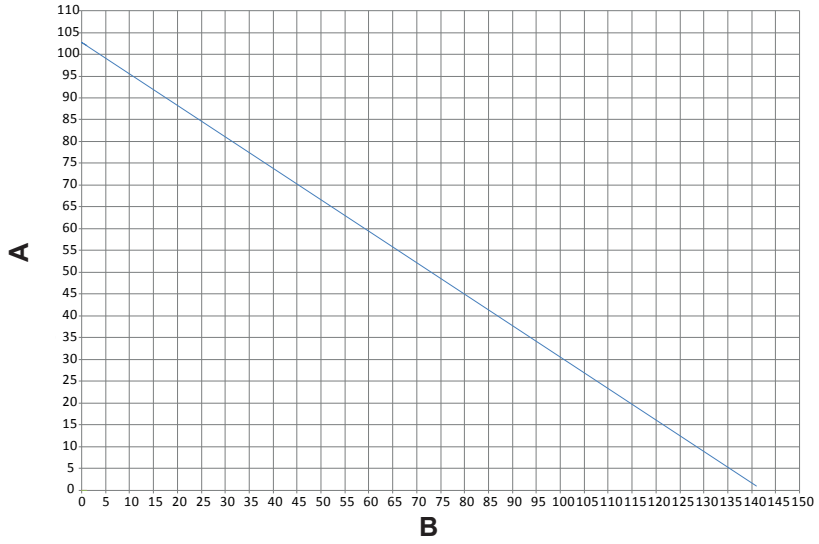

[EN] MAX LENGTH PIPES Ø 80
[RO] LUNGIME MAX. ŢEVI Ø 80
[HU] MAX. CSŐHOSSZ Ø 80
[PT] MÁX COMPRIMENTO TUBOS Ø 80
[EL] ΜΕΓΙΣΤΟ ΜΗΚΟΣ ΑΓΩΓΩΝ Ø 80
[BG] МАКСИМАЛНА ДЪЛЖИНА НА ТРЪБИ Ø 80

RESIDENCE 30 KIS

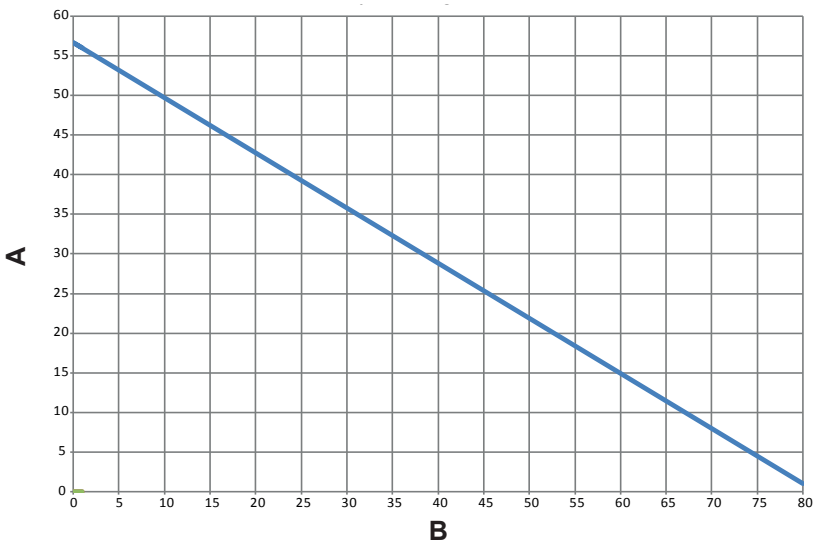

EN	**A**	Flue gas pipe length (m)
	B	Air suction pipe length (m)
RO	**A**	Lungime coş de gaze arse (m)
	B	Lungime ţeavă de aspiraţie aer (m)
HU	**A**	Füstgáz csőhossz (m)
	B	Légbeszívó cső hossza (m)
PT	**A**	Comprimento dos tubos dos fumos [m]
	B	Comprimento do tubo de sução do ar (m)
EL	**A**	Μήκος αγωγού εξαγωγής καυσαερίων (m)
	B	Μήκος αγωγού εισαγωγής αέρα (m)
BG	**A**	дължина на тръбата за димни газове (m)
	B	дължина на тръбата за засмукване на въздух (m)

RESIDENCE 35 KIS

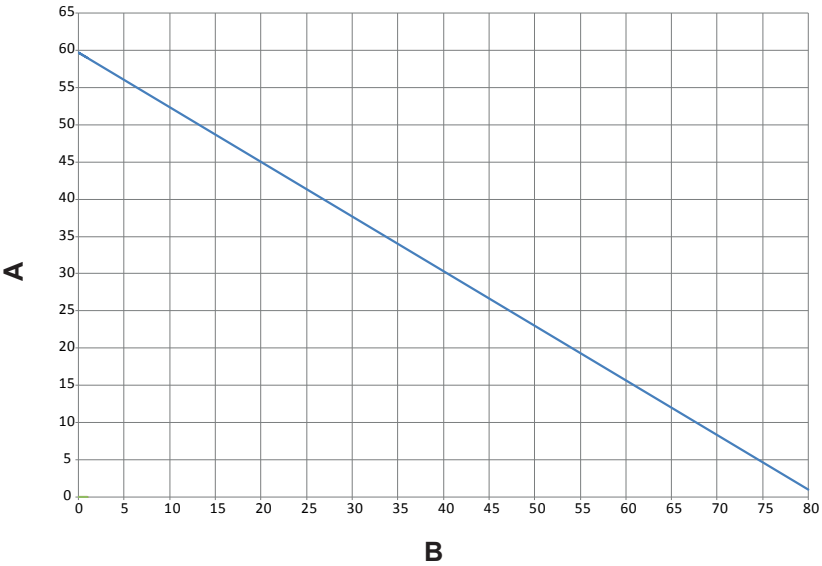

Fig. 15a

Fig. 17

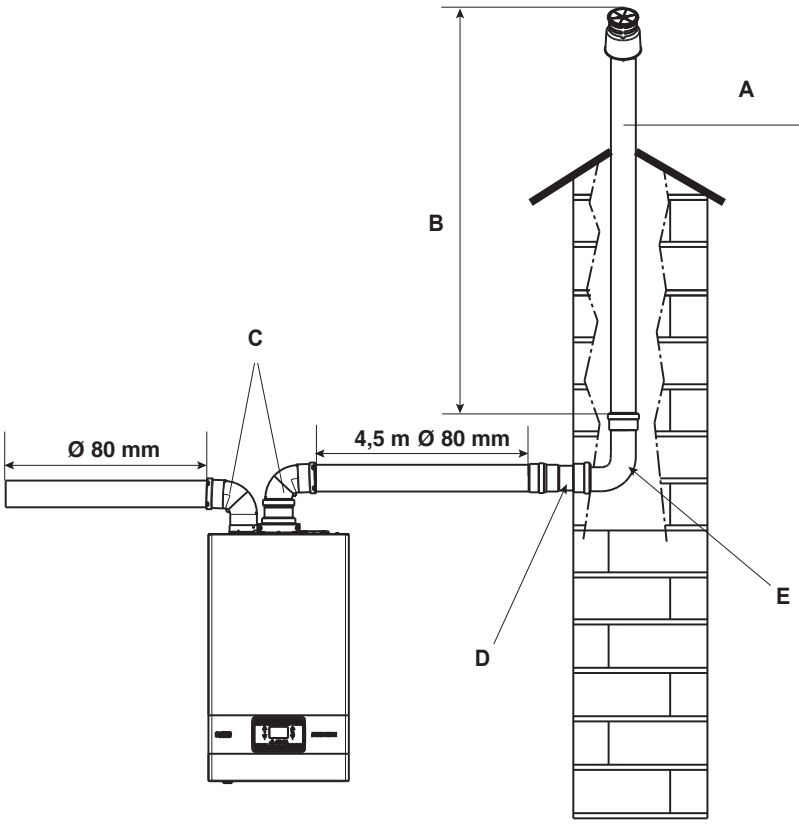

EN

A	Chimney for ducting ø 50 mm or ø 60 mm or ø 80 mm
B	Length
C	90° Bends ø 80 mm
D	Ø 80-60 mm or ø 80-50 mm reduction
E	90° Bend ø 50 mm ø 60 mm or ø 80 mm

RO

A	coş pentru conducte Ø 50 mm sau Ø 60 mm sau Ø 80 mm
B	lungime
C	coturi la 90° Ø 80 mm
D	reducere de la Ø 80 la 60 mm sau de la Ø 80 la 50 mm
E	cot de 90° Ø 50 mm, Ø 60 mm sau Ø 80 mm

HU

A	Kémény béleléshez Ø 50 mm vagy Ø 60 mm vagy Ø 80 mm
B	Hosszúság
C	90° könyökök Ø 80 mm
D	Ø 80-60 mm vagy Ø 80-50 mm szűkítés
E	90° könyök Ø 50 mm, Ø 60 mm vagy Ø 80 mm

PT

A	chaminé para tubulação Ø 50 mm ou Ø 60 mm ou Ø 80 mm
B	comprimento
C	Curvas 90° Ø 80 mm
D	Ø 80-60 mm ou Ø 80-50 mm redução
E	curva de 90° Ø 50 mm Ø 60 mm ou Ø 80 mm

EL

A	αγωγός καυσαερίων Ø 50 mm ή Ø 60 mm ή Ø 80 mm
B	μήκος
C	Καμπύλες 90° Ø 80
D	Ø 80-60 mm ή Ø 80-50 mm μειωτήρας
E	90° καμπύλη Ø 50 mm Ø 60 mm ή Ø 80 mm

BG

A	димоотвод с тръби Ø 50 mm, Ø 60 mm или Ø 80 mm
B	дължина
C	90° коляно Ø 80 mm
D	преходник Ø 80-60 mm или Ø 80-50 mm
E	90° коляно Ø 50 mm, Ø 60 mm или Ø 80 mm

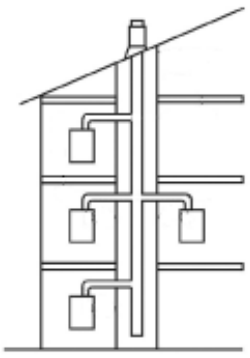

Fig. 18

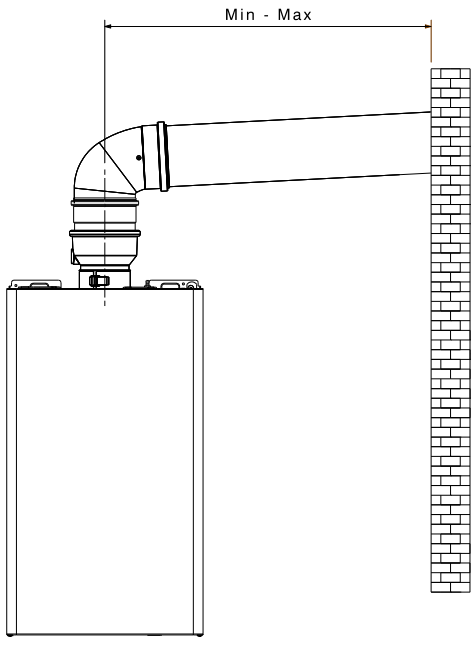

Fig. 18a

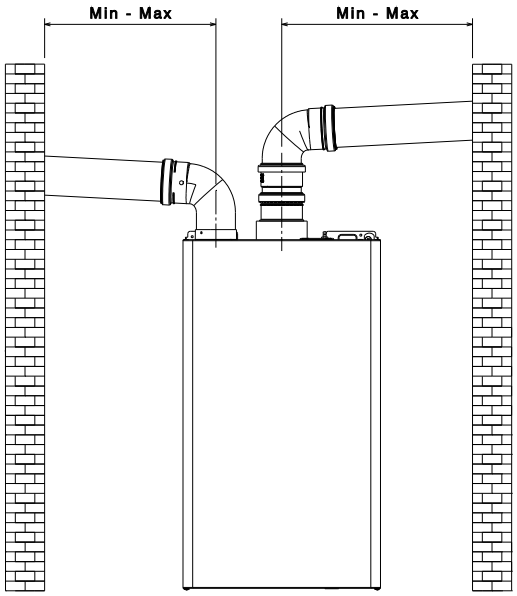

Fig. 18b

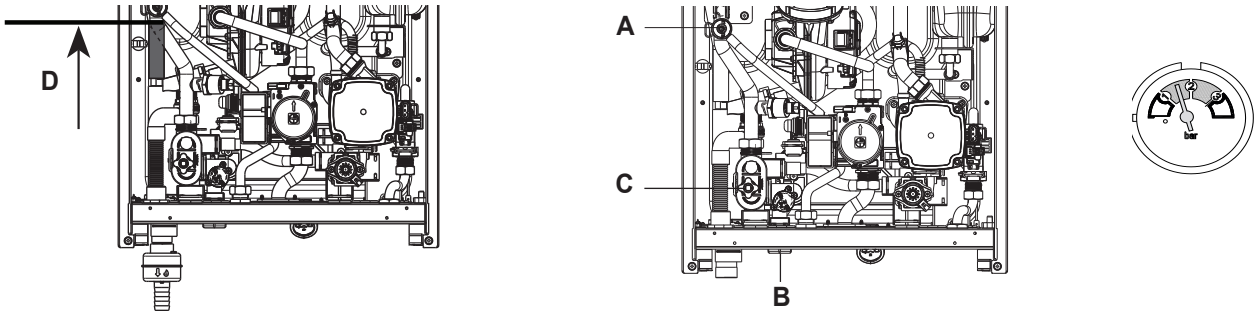

[EN] **D =** Maximum H_2O level **[RO]** **D =** Nivelul maxim de H_2O **[HU]** **D =** Maximum HH_2O-szint

[PT] **D =** máximo H_2O nível **[EL]** **D =** μέγιστη στάθμη H_2O **[BG]** **D =** максимално ниво на H_2O

Fig. 19

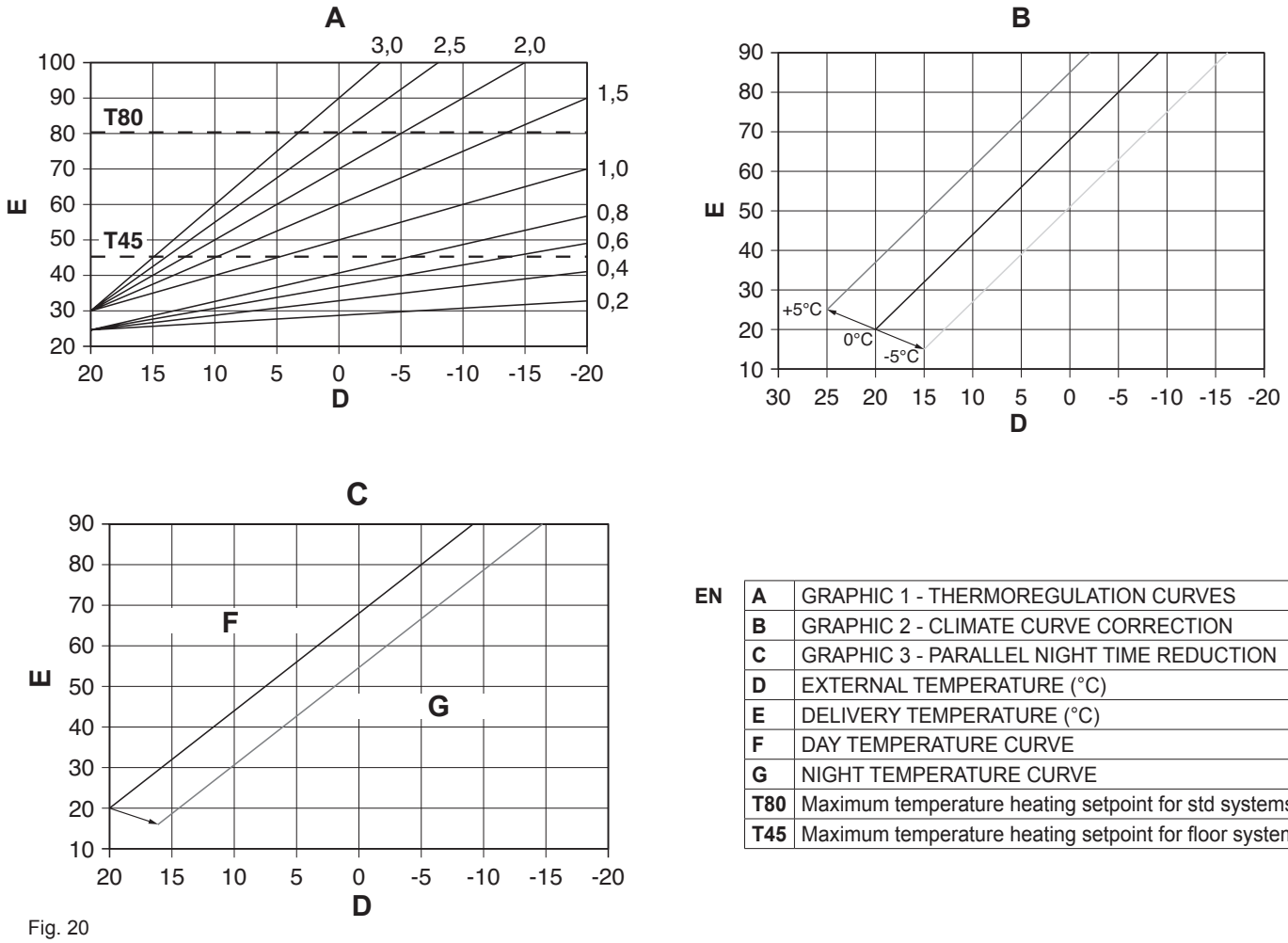

Fig. 20

EN		
	A	GRAPHIC 1 - THERMOREGULATION CURVES
	B	GRAPHIC 2 - CLIMATE CURVE CORRECTION
	C	GRAPHIC 3 - PARALLEL NIGHT TIME REDUCTION
	D	EXTERNAL TEMPERATURE (°C)
	E	DELIVERY TEMPERATURE (°C)
	F	DAY TEMPERATURE CURVE
	G	NIGHT TEMPERATURE CURVE
	T80	Maximum temperature heating setpoint for std systems
	T45	Maximum temperature heating setpoint for floor systems

HU		
	A	1. GRAFIKON - HŐSZABÁLYOZÁS GÖRBÉK
	B	2. GRAFIKON - ÉGHAJLATGÖRBE-KORREKCIÓ
	C	3. GRAFIKON - PÁRHUZAMOS ÉJSZAKAI IDŐ CSÖKKENTÉS
	D	KÜLSŐ HŐMÉRSÉKLET (°C)
	E	ELŐREMENŐ HŐMÉRSÉKLET (°C)
	F	NAPPALI HŐMÉRSÉKLET-GÖRBE
	G	ÉJSZAKAI HŐMÉRSÉKLET-GÖRBE
	T80	Maximális hőmérsékleti fűtési alapérték az STD-rendszere knél
	T45	Maximális hőmérsékleti fűtési alapérték a padlórendszereknél

RO		
	A	GRAFICUL 1 - CURBE DE TERMOREGLARE
	B	GRAFICUL 2 - CURBĂ DE COMPENSARE CLIMATICĂ
	C	GRAFICUL 3 - REDUCERE TIMP NOAPTE PARALELĂ
	D	TEMPERATURĂ EXTERNĂ (°C)
	E	TEMPERATURĂ PE TUR (°C)
	F	Curbă temperatură ZI
	G	Curbă temperatură NOAPTE
	T80	Valoare de referinţă temperatură de încălzire sisteme standard
	T45	Valoare de referinţă temperatură de încălzire instalaţii în pardoseală

PT

A	GRÁFICO 1 - CURVAS DE TERMORREGULAÇÃO
B	GRÁFICO 2 - CORREÇÃO DA CURVA DE CLIMA
C	GRÁFICO 3 - REDUÇÃO NOTURNA PARALELA
D	TEMPERATURA EXTERNA (°C)
E	TEMPERATURA DE SAÍDA (°C)
F	CURVA DE TEMPERATURA DIA
G	CURVA DE TEMPERATURA NOITE
T80	Ponto de ajuste de aquecimento de temperatura máxima para sistemas std
T45	Ponto de ajuste de aquecimento de temperatura máxima para sistemas de piso

EL

A	ΓΡΑΦΗΜΑ 1 - ΚΑΜΠΥΛΕΣ ΘΕΡΜΟΡΥΘΜΙΣΗΣ
B	ΓΡΑΦΗΜΑ 2 - ΔΙΟΡΘΩΣΗ ΚΛΙΜΑΤΙΚΗΣ ΚΑΜΠΥΛΗΣ
C	ΓΡΑΦΗΜΑ 3 - ΠΑΡΑΛΛΗΛΗ ΝΥΧΤΕΡΙΝΗ ΜΕΙΩΣΗ
D	ΕΞΩΤΕΡΙΚΗ ΘΕΡΜΟΚΡΑΣΙΑ (°C)
E	ΘΕΡΜΟΚΡΑΣΙΑ ΠΑΡΟΧΗΣ (°C)
F	ΚΑΜΠΥΛΗ ΘΕΡΜΟΚΡΑΣΙΑΣ ΗΜΕΡΑΣ
G	ΚΑΜΠΥΛΗ ΘΕΡΜΟΚΡΑΣΙΑΣ ΝΥΧΤΑΣ
T80	Σημείο ρύθμισης μέγιστης θερμοκρασίας θέρμανσης για στάνταρ συστήματα
T45	Σημείο ρύθμισης μέγιστης θερμοκρασίας θέρμανσης για ενδοδαπέδια συστήματα

BG

A	ГРАФИКА 1 - ТЕРМОРЕГУЛАЦИОННИ КРИВИ
B	ГРАФИКА 2 - КОРЕКЦИЯ НА ТЕМПЕРАТУРНА КРИВА
C	ГРАФИКА 3 - УСПОРЕДНО ОТМЕСТВАНЕ В НОЩЕН РЕЖИМ
D	ВЪНШНА ТЕМПЕРАТУРА (°C)
E	ТЕМПЕРАТУРА НА ПОДАВАНАТА ВОДА (°C)
F	ДНЕВНА ТЕМПЕРАТУРНА КРИВА
G	НОЩНА ТЕМПЕРАТУРНА КРИВА
T80	Горна граница на заданието за температурата на водата за отопление при стандартни системи
T45	Горна граница на заданието за температурата на водата за отопление при системи за подово отопление

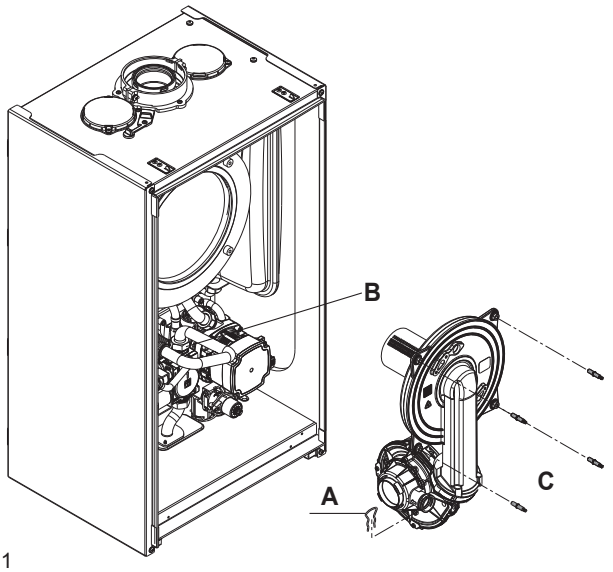

Fig. 21

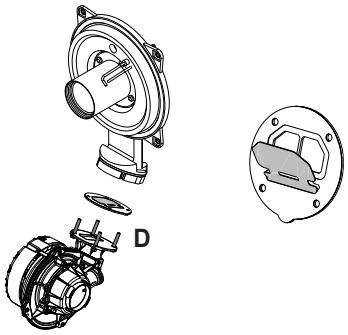

Fig. 22

Fig. 23

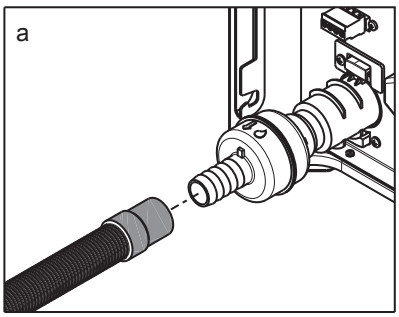

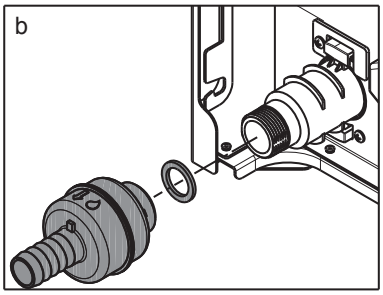

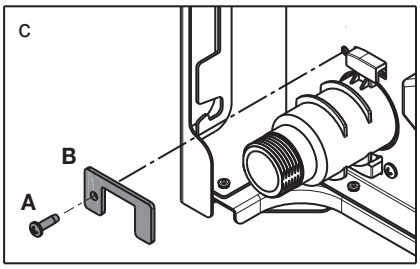

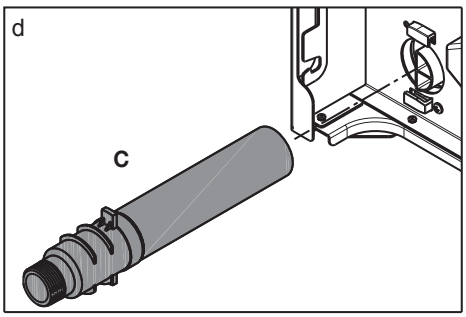

Cod. 20148452 - 12/18 - Ed. 2

EN - RANGE RATED - EN 483

The max CH input of this boiler has been adjusted to_____ kW,

equivalent to _____ rpm max CH fan speed.

Date___/____/____

Signature _____

Boiler serial number _____

RO - GAMA DE PUTERI - EN 483

Puterea max de încălzire a acestei centrale a fost reglată la_____

kW, echivalentul a _____ rpm viteză max ventilator încălzire.

Data___/____/____

Semnătura _____

Numărul de identificare al centralei_____

HU - VÁRHATÓ ÉRTÉKEK - EN 483

A kazán maximális CH bemenete _____ kW-ra lett állítva, ami megfelel a(z) _____ fordulat/perc max. CH ventilátorsebességnek.

Dátum ___/____/____

Aláírás _____

Kazán sorszáma _____

PT - RANGE RATED - EN 483

A entrada max CH desta caldeira foi ajustada para _____ kW,

equivalente a _____ rpm máx CH velocidade do ventilador.

Data___/____/____

Assinatura _____

Número de série da caldeira _____

EL - ΠΙΣΤΟΠΟΙΗΣΗ RANGE RATED - EN 483

Η μέγιστη είσοδος CH αυτού του λέβητα έχει ρυθμιστεί σε___ kW,

ισοδύναμο με _____ rpm max ταχύτητα ανεμιστήρα στη CH .

Ημ/νία___/____/____

Υπογραφή _____

Σειριακός αριθμός λέβητα _____

BG - РЕГУЛИРУЕМА НОМИНАЛНА МОЩНОСТ - EN 483

Максималната изходна мощност за централно отопление на този котел е настроена на _____ kW,

съответстващи на _____ min^{-1} максимална скорост на вентилатора в режим за отопление.

Дата ____ . ____ . _____

Подпис _____

Сериен номер на котела _____

RIELLO