BONGIOANNI

Xina Light 1024 S
Xina Light 1024 A

ΕΠΙΤΟΙΧΕΣ ΜΟΝΑΔΕΣ ΑΕΡΙΟΥ

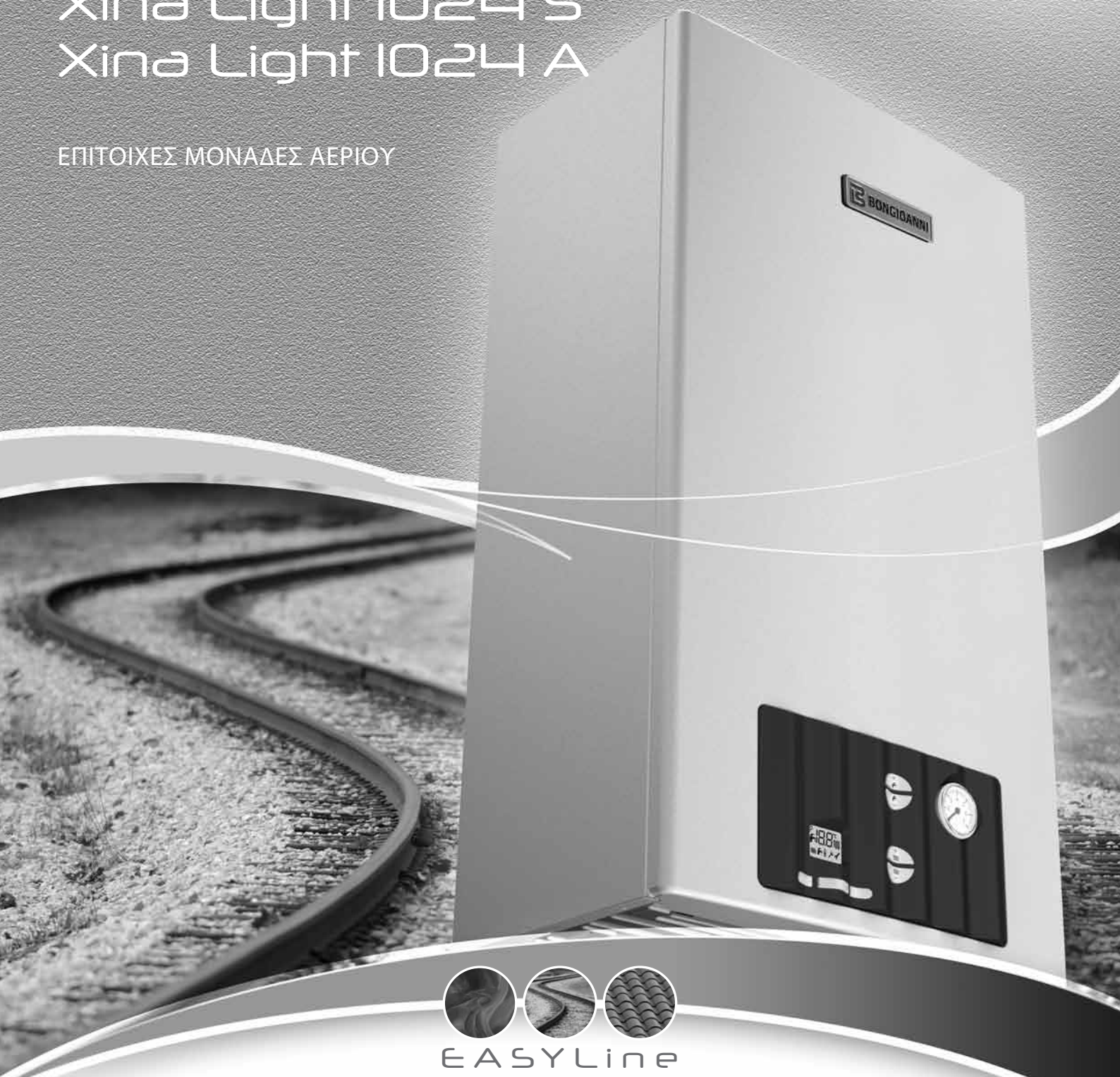

EASYLine

Οδηγίες εγκατάστασης , λειτουργίας
και συντήρησης

IST 06 C 002 - 01

Κύριοι,
ευχαριστώντας σας για την προτίμηση σας να επιλέξετε τους λέβητές μας, σας παρακαλούμε να διαβάσετε με προσοχή αυτές τις οδηγίες που αφορούν το σωστό τρόπο εγκατάστασης, χρήσης και συντήρησης των προαναφερθέντων συσκευών.

Θα θέλαμε να πληροφορήσουμε το χρήστη ότι:

1. βάσει προδιαγραφών:
· η εγκατάσταση των λεβήτων πρέπει να γίνεται από εξουσιοδοτημένο προσωπικό και να γίνεται σύμφωνα με τους ισχύοντες κανονισμούς. Η εγκαταστάτρια εταιρεία είναι, δια νόμου, υποχρεωμένη να εκδώσει δήλωση συμβατότητας της εγκατάστασης, σύμφωνα με τους ισχύοντες κανονισμούς
· όποιος αναθέτει την εγκατάσταση σε μη εξουσιοδοτημένο προσωπικό υπόκειται σε κυρώσεις
· η συντήρηση των λεβήτων γίνεται μόνο από εξουσιοδοτημένο προσωπικό που έχει τα καθορισμένα από την ισχύουσα νομοθεσία, προσόντα.

2. βάσει των ισχυόντων κανονισμών:
η συμπλήρωση του εγχειριδίου της εγκατάστασης πρέπει να γίνεται από την εγκαταστάτρια εταιρεία, αφού προηγηθεί μέτρηση των παραμέτρων καύσης.

Γενικές υποδείξεις για τον εγκαταστάτη, το συντηρητή και το χρήστη

Το ΕΓΧΕΙΡΙΔΙΟ ΟΔΗΓΙΩΝ, το οποίο αποτελεί αναπόσπαστο κι ουσιαστικό μέρος του προϊόντος, θα πρέπει να παραδοθεί από τον τεχνικό εγκατάστασης στο χρήστη, ο οποίος πρέπει να το διατηρήσει επιμελώς για κάθε περαιτέρω συμβουλευτική ανάγνωση. Το εγχειρίδιο οδηγιών πρέπει να συνοδεύει τη συσκευή σε περίπτωση που αυτή πουληθεί ή μεταφερθεί.
Ο εγκαταστάτης μετά την εγκατάσταση θα πρέπει να ενημερώσει τον καταναλωτή σχετικά με τη λειτουργία του λέβητα και τις ενσωματωμένες σε αυτόν διατάξεις ασφαλείας.

Αυτή η συσκευή θα πρέπει να προοριστεί για τη χρήση που προβλέπεται ρητώς.
Κάθε άλλη χρήση πρέπει να θεωρείται ακατάλληλη και κατά συνέπεια επικίνδυνη.

Η εγκατάσταση πρέπει να γίνει σε συμμόρφωση με τα ισχύοντα πρότυπα και σύμφωνα με τις οδηγίες του κατασκευαστή που αναγράφονται στο παρόν εγχειρίδιο. Μία εσφαλμένη εγκατάσταση μπορεί να γίνει αιτία ζημιών σε πρόσωπα, ζώα και/ή αντικείμενα, για τις οποίες δεν είναι υπεύθυνος ο κατασκευαστής.

Οι ζημιές που προκαλούνται από εσφαλμένη εγκατάσταση, χρήση ή που οφείλονται στη μη τήρηση των οδηγιών του κατασκευαστή, αποκλείουν οποιαδήποτε συμβατική κι εξωσυμβατική ευθύνη του κατασκευαστή.

Πριν την εγκατάσταση της συσκευής ελέγξτε εάν τα τεχνικά δεδομένα της ιδίας αντιστοιχούν με όσα απαιτούνται για τη σωστή χρήση της στην εγκατάσταση.

Επίσης, ελέγξτε εάν η συσκευή είναι ακέραιη και δεν έχει υποστεί ζημιές κατά τη μεταφορά και τη μετακίνησή της. Μην εγκαθιστάτε φανερά χαλασμένες και/ή ελαττωματικές συσκευές.

Μη φράζετε τα ανοίγματα προσαγωγής του αέρα.

Για όλες τις συσκευές με πρόσθετα μέρη (δηλαδή αυτά που δίδονται κατόπιν ζήτησης) ή κιτ (συμπεριλαμβανόμενων των ηλεκτρικών) θα πρέπει να χρησιμοποιούνται μόνο γνήσια εξαρτήματα από τον κατασκευαστή.

Κατά την εγκατάσταση μη πετάτε τις συσκευασίες στο περιβάλλον: όλα τα υλικά είναι ανακυκλώσιμα και γι' αυτό πρέπει να συγκεντρώνονται στις ειδικές περιοχές διαφοροποιημένης περισυλλογής.

Μην αφήνετε τις συσκευασίες κοντά στα παιδιά, καθόσον από τη φύση τους μπορεί να αποτελέσουν κίνδυνο ασφυξίας.

Σε περίπτωση βλάβης και/ή ελαττωματικής λειτουργίας της συσκευής, σβήστε τη και μην προβείτε σε καμιά προσπάθεια επιδιόρθωσης ή άμεσης επέμβασης: απευθύνεστε αποκλειστικά σε ειδικευμένο προσωπικό.

Η ενδεχόμενη επισκευή του προϊόντος θα πρέπει να πραγματοποιείται με τη χρήση γνήσιων ανταλλακτικών.

Η ελλιπής τήρηση των παραπάνω μπορεί να θέσει σε κίνδυνο την ασφάλεια της συσκευής και να εκθέσει σε κίνδυνο πρόσωπα, ζώα ή αντικείμενα.

Ο κατασκευαστής συμβουλεύει την πελατεία του, η συντήρηση και η επισκευή να ανατίθεται σε εξουσιοδοτημένο προσωπικό, ειδικά εκπαιδευμένο για αυτό το σκοπό

Για σίγουρη αποτελεσματικότητα και σωστή λειτουργία της συσκευής, με σεβασμό προς το περιβάλλον και τα πρόσωπα, είναι υποχρεωτικό από το νόμο να πραγματοποιείται ετησίως μία περιοδική συντήρηση σύμφωνα με το πρόγραμμα που ορίζεται στην ειδική ενότητα του παρόντος εγχειριδίου.
Η μη σωστή συντήρηση τόσο στον τρόπο όσο και το χρονικό διάστημα μπορεί να αποτελέσει κίνδυνο για πρόσωπα, ζώα ή αντικείμενα.

Σε περίπτωση που η συσκευή πρόκειται να παραμένει αχρησιμοποίητη για πολύ καιρό, αποσυνδέστε την από το ηλεκτρικό δίκτυο και κλείστε τον κρουνό αερίου. Προσοχή! Σε αυτή την περίπτωση η ηλεκτρονική αντιπαγωτική λειτουργία του λέβητα δεν είναι ενεργή.

Στις περιπτώσεις στις οποίες υπάρχει κίνδυνος παγωνιάς προνοείστε να προσθέσετε στην εγκατάσταση ειδικά αντιψυκτικά. Δε συνιστάται το άδειασμα της εγκατάστασης, καθόσον αυτό μπορεί να βλάψει την ίδια την εγκατάσταση στο σύνολό της. Γι' αυτό το σκοπό χρησιμοποιήστε ειδικά αντιψυκτικά προϊόντα κατάλληλα για εγκαταστάσεις θέρμανσης πολλαπλών μετάλλων.

ΣΗΜΑΝΤΙΚΟ
Για τις συσκευές που τροφοδοτούνται με αέρια καύσιμα, εάν αισθανθείτε τη μυρωδιά του αερίου στο περιβάλλον προβείτε στα ακόλουθα:
- μην ανάβετε ηλεκτρικούς διακόπτες και μη θέτετε σε κίνηση ηλεκτρικές συσκευές
- μην ανάβετε φωτιές και μην καπνίζετε
- κλείστε την κεντρική βαλβίδα του αερίου
- ανοίξτε διάπλατα πόρτες και παράθυρα
- απευθυνθείτε σ' ένα Κέντρο Τεχνικής Βοήθειας, έναν ειδικευμένο τεχνικό εγκαταστάσεων ή στον οργανισμό αερίου.

Απαγορεύεται αυστηρά να ψάξετε για διαρροές αερίου ανάβοντας φωτιά.

Αυτή η συσκευή έχει κατασκευαστεί για να εγκατασταθεί στο κράτος προορισμού που αναφέρεται στην ταμπέλα τεχνικών δεδομένων. Η εγκατάσταση σε διαφορετικό κράτος από αυτό που προορίζεται μπορεί να αποτελέσει αιτία κινδύνου για πρόσωπα, ζώα κι αντικείμενα.

Διαβάστε με προσοχή τους σχετικούς όρους και την εγγύηση του προϊόντος που αναγράφονται στο πιστοποιητικό εγγύησης που επισυνάπτεται στο λέβητα. Η συμπλήρωση του πιστοποιητικού ελέγχου γίνεται ΔΩΡΕΑΝ.

Περιεχόμενα

Εισαγωγή 2
Γενικές υποδείξεις για τον εγκαταστάτη, το συντηρητή και το χρήστη 3

1. Οδηγιες για τον χρήστη 6

1.1. Οδηγίες για το χρήστη 6
1.2. Οθόνη LCD 7
1.3. Αντιστοιχία «ΚΑΤΑΣΤΑΣΗ ΤΟΥ ΛΕΒΗΤΑ – ΕΜΦΑΝΙΣΗ ΣΤΗΝ ΟΘΟΝΗ LCD» 8
1.4. Λειτουργία του λέβητα 9
1.4.1. Έναυση 9
1.4.2. Λειτουργία 9
1.4.3. Αντιπαγωτική λειτουργία 10
1.4.4. Λειτουργία απεμπλοκής του κυκλοφορητή 10
1.4.5. Λειτουργία καθυστέρησης λειτουργίας κυκλοφορητή (post-circolazione) 10
1.4.6. Λειτουργία καθυστέρησης λειτουργίας βεντιλατέρ (post-ventilazione) 10
1.5. Μπλοκάρισμα του λέβητα 10
1.5.1. Μπλοκάρισμα του καυστήρα 10
1.5.2. Μπλοκάρισμα λόγω υπερθέρμανσης 10
1.5.3. Μπλοκάρισμα λόγω ανεπαρκούς πίεσης στην εγκατάσταση 10
1.5.4. Μπλοκάρισμα λόγω μπλοκαρίσματος του κυκλοφορητή 11
1.5.5. Μπλοκάρισμα λόγω ανεπαρκούς ελκυσμού (εμπλοκή καυσαερίων) 11
1.5.6. Συναγερμός λόγω δυσλειτουργίας των αισθητήρων θερμοκρασίας 11
1.5.7. Συναγερμός λόγω δυσλειτουργίας της σύνδεσης του Τηλεχειριστηρίου (προαιρετικό) 11
1.6. Συντήρηση 12
1.7. Σημειώσεις για το χρήστη 12

2. Τεχνικά χαρακτηριστικά και διαστάσεις 13

2.1. Τεχνικά χαρακτηριστικά 13
2.2. Διαστάσεις 14
2.3. Υδραυλικό σχέδιο 16
2.4. Δεδομένα ρύθμισης 17
2.5. Γενικά χαρακτηριστικά 18

3. Οδηγίες για τον εγκαταστάτη 19

3.1. Πρότυπα εγκατάστασης 19
3.2. Εγκατάσταση 19
3.2.1. Συσκευασία 19
3.2.2. Επιλογή του χώρου εγκατάστασης του λέβητα 19
3.2.3. Τοποθέτηση του λέβητα 20
3.2.4. Εγκατάσταση του λέβητα 21
3.2.5. Αερισμός των χώρων εγκατάστασης 21
3.2.6. Σύστημα αναρρόφησης αέρα/εκκένωσης καυσαερίων 21
3.2.6.1. Λέβητας φυσικού ελκυσμού 21
3.2.6.2. Λέβητας εξαναγκασμένου ελκυσμού 23
3.2.6.2.1. Απεικόνιση αγωγών αναρρόφησης αέρα/εκκένωσης καυσαερίων 23
3.2.6.2.2. Αναρρόφηση αέρα/εκκένωση καυσαερίων μέσω ομόκεντρων αγωγών διαμέτρου 100/60 mm 24
3.2.6.2.3. Αναρρόφηση αέρα/εκκένωση καυσαερίων μέσω ξεχωριστών αγωγών διαμέτρου 80 mm 25
3.2.7. Μέτρηση της απόδοσης καύσης 26
3.2.7.1. Λειτουργία καθαρισμού των καπναγωγών 26
3.2.7.2. Ομόκεντροι αγωγοί 26
3.2.7.3. Ξεχωριστοί αγωγοί 26
3.2.8. Σύνδεση στο δίκτυο αερίου 27
3.2.9. Υδραυλικές συνδέσεις 27
3.2.10. Σύνδεση στο ηλεκτρικό δίκτυο 28
3.2.11. Σύνδεση στο θερμοστάτη χώρου (κατόπιν ζήτησης) 28
3.2.12. Εγκατάσταση και λειτουργία του τηλεχειριστηρίου Open Therm (κατόπιν ζήτησης) 28
3.3. Πλήρωση της εγκατάστασης 30
3.4. Εκκίνηση του λέβητα 30
3.4.1. Προκαταρκτικοί έλεγχοι 30
3.4.2. Έναυση και σβήσιμο 30
3.5. Μανομετρικό 31
3.6. Ηλεκτρικό σχήμα 32
3.7. Προσαρμογή σε άλλα αέρια και ρύθμιση του καυστήρα 34

4. Δοκιμή του λέβητα 35

4.1. Προκαταρκτικοί έλεγχοι 35
4.2. Έναυση και σβήσιμο 35

5. Συντήρηση 36

5.1. Πρόγραμμα συντήρησης 36
5.2. Ανάλυση καύσης 36

6. Πίνακας τεχνικών προβλημάτων 37

ΠΕΡΙΕΧΟΜΕΝΑ ΕΙΚΟΝΩΝ

Εικ. 1 - Πίνακας ελέγχου 6
Εικ. 2 - Οθόνη LCD 7
Εικ. 3 - Κρουνός πλήρωσης 11
Εικ. 4 - Διαστάσεις μοντέλου Xina Light 1024 A 14
Εικ. 5 - Διαστάσεις μοντέλου Xina Light 1024 S 15
Εικ. 6 - Υδραυλικό σχέδιο μοντέλου Xina Light 1024 A 16
Εικ. 7 - Υδραυλικό σχέδιο μοντέλου Xina Light 1024 S 16
Εικ. 8 - Οδηγός εγκατάστασης 20
Εικ. 9 - Συνδέσεις με τον καπναγωγό του μοντέλου Xina Light 1024 A 22
Εικ. 10 - Διαστάσεις σύνδεσης του αγωγού εκκένωσης καυσαερίων για το μοντέλο Xina Light 1024 A 22
Εικ. 11 - Αναρρόφηση αέρα/εκκένωση καυσαερίων με ομόκεντρους αγωγούς (Xina Light 1024 S) 24
Εικ. 12 - Διαστάσεις σύνδεσης του αγωγού αναρρόφησης αέρα/εκκένωσης καυσαερίων για το μοντέλο (Xina Light 1024 S) 24
Εικ. 13 - Αναρρόφηση αέρα/εκκένωση καυσαερίων με ξεχωριστούς αγωγούς (Xina Light 1024 S) 25
Εικ. 14 - Διαστάσεις σύνδεσης του αγωγού αναρρόφησης αέρα/εκκένωσης καυσαερίων με ξεχωριστούς αγωγούς (Xina Light 1024 S) 25
Εικ. 15 - Παραδείγματα εγκατάστασης με ξεχωριστούς αγωγούς 26
Εικ. 16 - Άλλα παραδείγματα εγκατάστασης με ξεχωριστούς αγωγούς 26
Εικ. 17 - Παραδείγματα σημείων μέτρησης της απόδοσης καύσης 26
Εικ. 18 - Σύνδεση στο δίκτυο αερίου 27
Εικ. 19 - Μανομετρικό 31
Εικ. 20 - Ηλεκτρικό σχήμα 32
Εικ. 21 - Ρύθμιση βαλβίδας αερίου SIEMENS VGU56 34
Εικ. 22 - Ρύθμιση βαλβίδας αερίου SIT 845 34
Εικ. 23 - Ρύθμιση βαλβίδας αερίου SIEMENS VGUS56 35

ΠΕΡΙΕΧΟΜΕΝΑ ΠΙΝΑΚΩΝ

Πίνακας 1 - ΚΑΤΑΣΤΑΣΗ ΛΕΒΗΤΑ – ΣΥΜΒΟΛΑ ΤΗΣ ΟΘΟΝΗΣ LCD σε κανονική λειτουργία 8
Πίνακας 2 - ΚΑΤΑΣΤΑΣΗ ΛΕΒΗΤΑ – ΣΥΜΒΟΛΑ ΤΗΣ ΟΘΟΝΗΣ LCD σε περίπτωση δυσλειτουργίας 8
Πίνακας 3 - Δεδομένα ρύθμισης μοντέλου Xina Light 1024 A 17
Πίνακας 4 - Δεδομένα ρύθμισης μοντέλου Xina Light 1024 S 17
Πίνακας 5 - Γενικά δεδομένα 18
Πίνακας 6 - Δεδομένα καύσης μοντέλου Xina Light 1024 A 18
Πίνακας 7 - Δεδομένα καύσης μοντέλου Xina Light 1024 S 18
Πίνακας 8 - Όρια ρυθμισμένα για τις παραμέτρους TSP και τιμές default 29
Πίνακας 9 - Σχέση «Θερμοκρασίας – Ονομαστικής αντίστασης» των αισθητήρων θερμοκρασίας 33

1. ΟΔΗΓΙΕΣ ΓΙΑ ΤΟΝ ΧΡΗΣΤΗ

1.1. Πίνακας ελέγχου

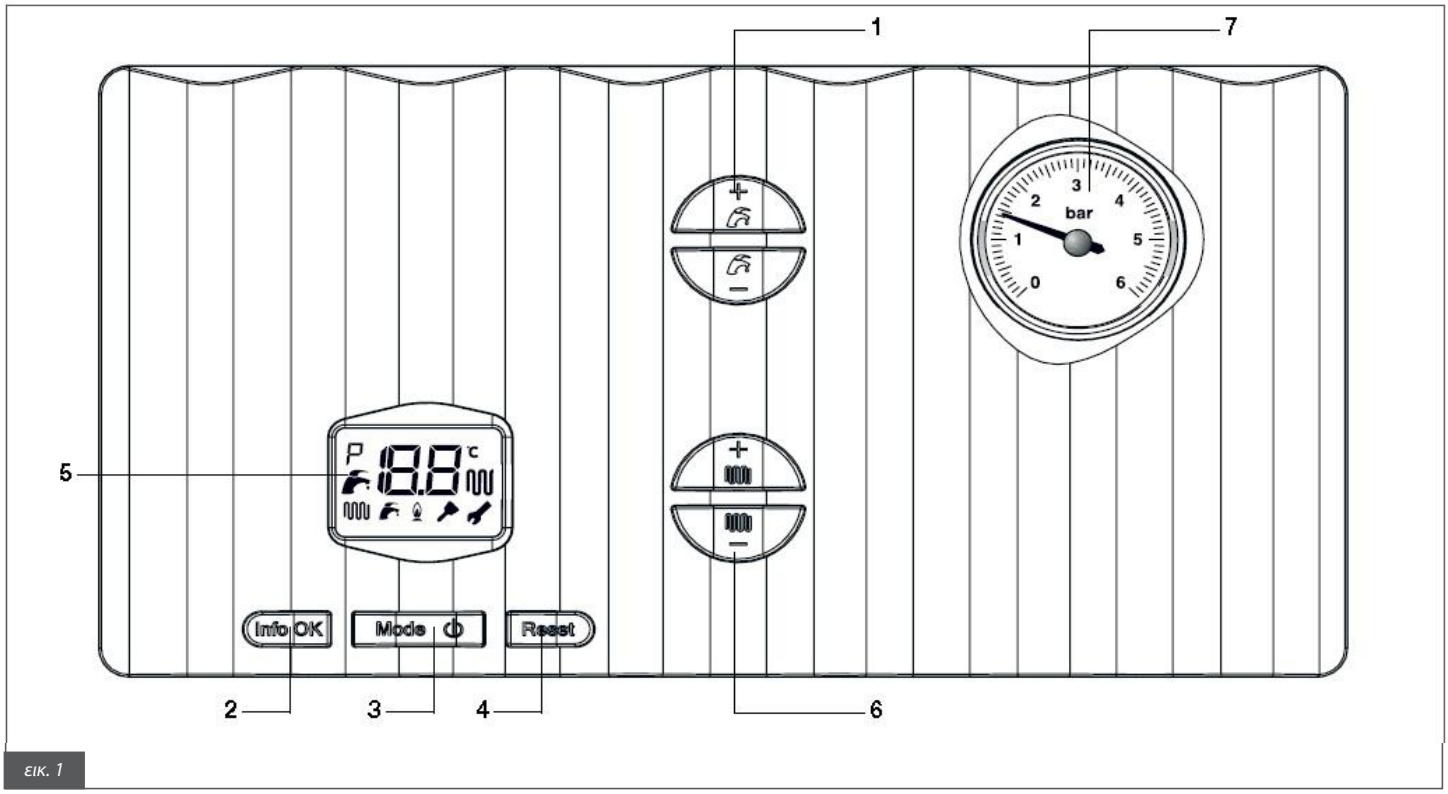

εικ. 1

1. Ρύθμιση θερμοκρασίας ζεστού νερού χρήσης
Η λειτουργία αυτών των πλήκτρων είναι η σταθεροποίηση της θερμοκρασίας του ζεστού νερού χρήσης μεταξύ της ελάχιστης τιμής των 35°C και της μέγιστης τιμής των 50°C.

2. Πληροφορίες και επιβεβαίωση παραμέτρων
Η λειτουργία αυτού του πλήκτρου είναι η επιλογή της αλληλουχίας τιμών μερικών παραμέτρων όπως η θερμοκρασία εξόδου, η θερμοκρασία νερού χρήσης και η εμφάνιση των 5 τελευταίων εμπλοκών. Αυτός ο διακόπτης χρησιμοποιείται και για την επιβεβαίωση των ρυθμίσεων των παραμέτρων.

3. Επιλογή της κατάστασης του λέβητα
Πατώντας αυτό το πλήκτρο είναι δυνατή η επιλογή μιας εκ των ακολούθων λειτουργιών.
ΚΑΛΟΚΑΙΡΙ
Ο λέβητας έχει ρυθμιστεί μόνο για παραγωγή ζεστού νερού χρήσης.
ΧΕΙΜΩΝΑΣ
Ο λέβητας έχει ρυθμιστεί για παραγωγή τόσο ζεστού νερού θέρμανσης όσο και ζεστού νερού χρήσης.
ΜΟΝΟ ΘΕΡΜΑΝΣΗ
Ο λέβητας έχει ρυθμιστεί για παραγωγή μόνο ζεστού νερού θέρμανσης.
STANDBY
Ο λέβητας είναι σε θέση stand-by: οι λειτουργίες παραγωγής ζεστού νερού θέρμανσης και χρήσης είναι απενεργοποιημένες.

4. Απεμπλοκή του λέβητα
Η λειτουργία αυτού του πλήκτρου είναι η εκ νέου ενεργοποίηση του λέβητα μετά την παρέμβαση της διάταξης μπλοκαρίσματος του καυστήρα.

5. Οθόνη LCD
Η οθόνη LCD εμφανίζει την κατάσταση του λέβητα και πληροφορίες σχετικά με τη λειτουργία του (βλέπε εικ. 2).

6. Ρύθμιση της θερμοκρασίας νερού θέρμανσης
Η λειτουργία αυτών των πλήκτρων είναι η διατήρηση σταθερής της θερμοκρασίας του νερού στην εγκατάσταση θέρμανσης, μεταξύ της ελαχίστης τιμής των 35°C και της μέγιστης τιμής των 78 °C.

7. Μανόμετρο νερού
Το μανόμετρο νερού δηλώνει την πίεση του νερού στην εγκατάσταση θέρμανσης.

1.2. Οθόνη LCD

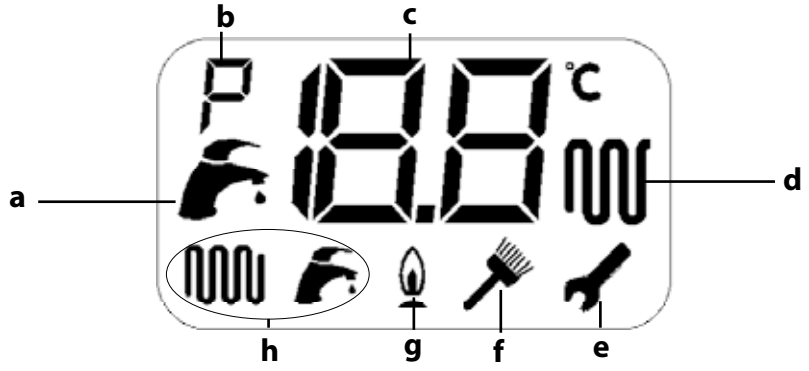

εικ. 2

a. Ένδειξη νερού χρήσης
Ανάβει όταν ο λέβητας είναι σε λειτουργία παραγωγής ζεστού νερού χρήσης.
Αναβοσβήνει όταν γίνεται ρύθμιση της θερμοκρασίας του νερού χρήσης με το πλήκτρο **1** (εικ. 1).

b. Ένδειξη παραμέτρων
Ανάβει όταν τίθεται σε λειτουργία προγραμματισμού παραμέτρων (μόνο για χρήση από τους εξουσιοδοτημένους τεχνικούς).

c. Ένδειξη γραμμάτων και αριθμών
Ενδείξεις γραμμάτων και αριθμών για:
- τη θερμοκρασία εξόδου του ζεστού νερού θέρμανσης
- τη θερμοκρασία ρύθμισης νερού θέρμανσης
- τη θερμοκρασία ρύθμισης του ζεστού νερού χρήσης
- την κατάσταση του λέβητα
- διάγνωση προβλημάτων του λέβητα

d. Ένδειξη ζεστού νερού θέρμανσης
Ανάβει μόνο όταν ο λέβητας είναι σε λειτουργία θέρμανσης.
Αναβοσβήνει όταν ρυθμίζεται η θερμοκρασία του νερού θέρμανσης μέσω των πλήκτρων **6** (εικ. 1).

e. Ένδειξη μεταβολής παραμέτρων
Ανάβει όταν είναι δυνατή η μεταβολή της τιμής των παραμέτρων (σε αυτή την περίπτωση ταυτόχρονα με την έναυση του συμβόλου **b**). Η ένδειξη της παραμέτρου και της τιμής της αναβοσβήνουν εναλλάξ.

f. Ένδειξη λειτουργίας καθαρισμού καπναγωγών (μόνο για τον εγκαταστάτη)
Αναβοσβήνει όταν ενεργοποιείται η λειτουργία καθαρισμού των καπναγωγών (πατήστε ταυτόχρονα τα πλήκτρα "info" και "reset"). Εμφανίζεται η θερμοκρασία εξόδου στο λέβητα.

g. Ένδειξη παρουσίας φλόγας
Ανάβει όταν είναι παρούσα φλόγα στον καυστήρα.

h. Ένδειξη κατάσταση του λέβητα
Τα δύο εικονίδια αποτελούν ένδειξη των ενεργοποιημένων λειτουργιών:
ΚΑΛΟΚΑΙΡΙ ανάβει μόνο το εικονίδιο
ΧΕΙΜΩΝΑΣ ανάβουν αμφότερα τα εικονίδια
ΜΟΝΟ ΘΕΡΜΑΝΣΗ ανάβει μόνο το εικονίδιο
STANDBY εμφανίζεται το σύμβολο

1.3. Αντιστοιχία ΚΑΤΑΣΤΑΣΗ ΤΟΥ ΛΕΒΗΤΑ – ΕΜΦΑΝΙΣΗ ΟΘΟΝΗΣΗ LCD

Κανονική λειτουργία

Λέβητας σε κατάσταση STAND-BY	
Λέβητας σε λειτουργία ΚΑΛΟΚΑΙΡΙ Καμία ενεργοποιημένη λειτουργία Εμφανίζεται η θερμοκρασία εξόδου	
Λέβητας σε λειτουργία ΧΕΙΜΩΝΑΣ Καμία ενεργοποιημένη λειτουργία Εμφανίζεται η θερμοκρασία εξόδου	
Λέβητας σε λειτουργία ΜΟΝΟ ΘΕΡΜΑΝΣΗ Καμία ενεργοποιημένη λειτουργία Εμφανίζεται η θερμοκρασία εξόδου	
Λέβητας σε λειτουργία ΚΑΛΟΚΑΙΡΙ Ενεργοποιημένη λειτουργία νερού χρήσης Εμφανίζεται η θερμοκρασία ζεστού νερού χρήσης	
Λέβητας σε λειτουργία ΧΕΙΜΩΝΑΣ Ενεργοποιημένη λειτουργία νερού χρήσης Εμφανίζεται η θερμοκρασία του ζεστού νερού χρήσης	
Λέβητας σε λειτουργία ΧΕΙΜΩΝΑΣ Ενεργοποιημένη λειτουργία νερού θέρμανσης Εμφανίζεται η θερμοκρασία εξόδου	
Λέβητας σελ λειτουργία ΜΟΝΟ ΘΕΡΜΑΝΣΗ Ενεργοποιημένη λειτουργία νερού θέρμανσης Εμφανίζεται η θερμοκρασία εξόδου	

Πίνακας 1 – ΚΑΤΑΣΤΑΣΗ ΛΕΒΗΤΑ – ΕΜΦΑΝΙΣΗ ΣΤΗΝ ΟΘΟΝΗ LCD σε κανονική λειτουργία

Δυσλειτουργία

Μη ηλεκτρική τροφοδοσία του λέβητα	
Εμπλοκή λέβητα λόγω έλλειψης φλόγας	
Εμπλοκή λέβητα λόγω παρέμβασης θερμοστάτη ασφαλείας	
Εμπλοκή λέβητα λόγω παρέμβασης θερμοστάτη καυσαερίων (Xina Light 1024 A) Εμπλοκή λέβητα λόγω παρέμβασης πιεζοστάτη καυσαερίων (Xina Light 1024 S)	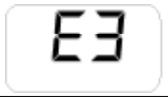
Εμπλοκή λέβητα λόγω παρέμβασης του πιεζοστάτη νερού	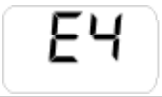
Βλάβη στον αισθητήρα στην έξοδο	
Βλάβη στον αισθητήρα νερού χρήσης	
Βλάβη στον αισθητήρα επιστροφής	
Βλάβη στη βαλβίδα αερίου	

Βλάβη σύνδεσης Τηλεχειριστηρίου (προαιρετικό)	
Μπλοκάρισμα του λέβητα λόγω εμπλοκής του κυκλοφορητή (υψηλή θερμοκρασία στην έξοδο)	
Προσπάθειες επανεκκίνησης από το τηλεχειριστήριο	

Πίνακας 2 – ΚΑΤΑΣΤΑΣΗ ΤΟΥ ΛΕΒΗΤΑ – ΕΜΦΑΝΙΣΗ ΣΤΗΝ ΟΘΟΝΗ LCD σε περίπτωση δυσλειτουργίας

1.4. Λειτουργία του λέβητα

1.4.1. Έναυση

Οι ακόλουθες λειτουργίες γίνονται μόνο εφ' όσον ο λέβητας έχει εγκατασταθεί και δοκιμαστεί από εξουσιοδοτημένο προσωπικό και αφού ο εγκαταστάτης συμπληρώσει το βιβλίο εγκατάστασης.

- Ανοίξτε τον κρουνό αερίου.
- Γυρίστε τον ηλεκτρικό διακόπτη που βρίσκεται στην είσοδο του λέβητα στη θέση ON
- Επιλέξτε την κατάσταση λειτουργίας του λέβητα μέσω του επιλογέα **3** (εικ. 1)
- Ορίστε την επιθυμητή θερμοκρασία για την εγκατάσταση θέρμανσης, μέσω του επιλογέα **6** (εικ. 1)
- Ορίστε την επιθυμητή θερμοκρασία του νερού χρήσης, μέσω του επιλογέα **1** (εικ. 1)
- Ορίστε στο θερμοστάτη χώρου στο εσωτερικό της κατοικίας (εάν υπάρχει), την επιθυμητή θερμοκρασία περιβάλλοντος).

Όταν υπάρχει παρουσία φλόγας, εμφανίζεται το σύμβολο .

Σε περίπτωση επανεκκίνησης του λέβητα μετά από μακρά περίοδο που αυτός έχει παραμείνει απενεργοποιημένος, ειδικά για τους λέβητες που λειτουργούν με GPL, μπορεί να διαπιστωθεί δυσκολία στην έναυση. Γι' αυτό πρίν προβείτε στην έναυση του λέβητα ανοίξτε μια άλλη συσκευή αερίου (πχ κουζίνα αερίου). Παρ' όλα αυτά ο λέβητας μπορεί να μπλοκάρει μία ή δύο φορές. Για να αποκαταστήσετε τη λειτουργία πιέστε το πλήκτο "Reset".

1.4.2. Λειτουργία

Για την αποφυγή συχνών εναύσεων και σβησιμάτων στη λειτουργία θέρμανσης, ο λέβητας έχει ένα χρόνο αναμονής, μεταξύ της μιας και της άλλης έναυσης, 4 λεπτών.
Αν όμως η θερμοκρασία του νερού της εγκατάστασης πέσει κάτω από τους 40 °C ο χρόνος αναμονής του λέβητα μηδενίζεται και ο λέβητας επαναλειτουργεί.

Η λειτουργία παραγωγής ζεστού νερού χρήσης έχει πάντα προτεραιότητα έναντι της λειτουργίας της θέρμανσης.
Το πεδίο ρύθμισης της θερμοκρασίας νερού χρήσης είναι μεταξύ 35 και 50 °C.

Ο λέβητας είναι εφοδιασμένος μ΄ έναν περιοριστή ροής που περιορίζει την παραγωγή ζεστού νερού χρήσης το πολύ στα 10 λίτρα/λεπτό.
Τα λίτρα του ζεστού νερού χρήσης που παράγονται ανά λεπτό από τον λέβητα στη επιθυμητή θερμοκρασία, εξαρτώνται από την θερμική ισχύ του λέβητα και από τη θερμοκρασία εισόδου του κρύου νερού, σύμφωνα με τον τύπο:

$$l = \text{λίτρα ζεστού νερού ανά λεπτό} = \frac{K}{\Delta t}$$

όπου Δt = η θερμοκρασία του ζεστού νερού – η θερμοκρασία κρύου νερού.

K είναι ίση με
• 310 για το μοντέλο Xina Light 1024 A
• 334 για το μοντέλο Xina Light 1024 S

Για παράδειγμα αν η θερμοκρασία του κρύου νερού είναι 8 °C και θέλουμε να έχουμε ζεστό νερό θερμοκρασίας 38 °C για να κάνουμε ένα μπάνιο, η τιμή του Δt είναι:
Δt = 38°C - 8°C = 30°C

και τα λίτρα ζεστού νερού ανά λεπτό που θα παραχθούν στην επιθυμητή θερμοκρασία των 38 °C θα δίδονται από τον τύπο :
l = 334/30 = 11,1 (λίτρα ανά λεπτό) (νερό ανάμειξης στον κρουνό) για το μοντέλο Xina Light 1024 S.

1.4.3. Αντιπαγωτική λειτουργία

Ο λέβητας είναι εφοδιασμένος με μια διάταξη αντιπαγωτικής προστασίας, η οποία παραμένει ανενεργή όταν ο λέβητας είναι στη θέση stand-by. Όταν ο αισθητήρας θερμοκρασίας του νερού θέρμανσης αντιλαμβάνεται θερμοκρασία 5 °C, ο λέβητας ανάβει και παραμένει αναμμένος στην ελάχιστη θερμική ισχύ, ωσότου η θερμοκρασία του νερού θέρμανσης να φθάσει τους 30 °C ή μέχρι να περάσουν 15 λεπτά.

Σε περίπτωση που ο λέβητας μπλοκάρει, η λειτουργία του κυκλοφορητή συνεχίζεται.

Η αντιπαγωτική προστασία προστατεύει μόνο τον λέβητα και όχι όλη την εγκατάσταση θέρμανσης. Η προστασία όλης της εγκατάστασης θέρμανσης μπορεί να επιτευχθεί μ' ένα θερμοστάτη χώρου, ο οποίος όμως απενεργοποιείται όταν ο επιλογέας είναι στη θέση stand-by.

Γενικότερα η εγκατάσταση της θέρμανσης μπορεί επιπρόσθετα να προστατευτεί αποτελεσματικά από την παγωνιά χρησιμοποιώντας ειδικά αντιπαγωτικά προϊόντα κατάλληλα για εγκαταστάσεις πολλαπλών μετάλλων. Μη χρησιμοποιείτε προϊόντα αντιπαγωτικής προστασίας κατάλληλα για μηχανές αυτοκινήτων και ελέγξτε την αποτελεσματικότητα τους στο χρόνο.

Σε περίπτωση που ο λέβητας μείνει ανενεργός και είναι συνδεδεμένος στο ηλεκτρικό ρεύμα, τότε κάθε 24ώρες ο κυκλοφορητής τίθεται σε λειτουργία για 30 δευτερόλεπτα, προκειμένου να αποφευχθεί μπλοκάρισμα του.

1.4.4. Λειτουργία απεμπλοκής του κυκλοφορητή

Σε περίπτωση που ο λέβητας παραμένει ανενεργός και ο λέβητας δεν είναι συνδεδεμένος στο ηλεκτρικό δίκτυο, κάθε 24 ώρες ενεργοποιείται για 30 δευτερόλεπτα ο κυκλοφορητής, προς αποφυγή εμπλοκής του.

1.4.5. Λειτουργία καθυστέρησης του κυκλοφορητή

Στο τέλος κάθε ζήτησης νερούa θέρμανσης, χρήσης και αντιπαγωτικής λειτουργίας, ο κυκλοφορητής συνεχίζει να τροφοδοτείται για το χρονικό διάστημα των 30 δευτερολέπτων. Σε περίπτωση που υπάρξει νέα ζήτηση λειτουργίας νερού θέρμανσης, χρήσης ή αντιπαγωτικής λειτουργίας, διακόπτεται η λειτουργία καθυστέρησης του κυκλοφορητή.

1.4.6. Λειτουργία καθυστέρησης του βεντιλατέρ

Στο τέλος κάθε ζήτησης νερού χρήσης και με το λέβητα σε λειτουργία ΚΑΛΟΚΑΙΡΙ το βεντιλατέρ συνεχίζει να λειτουργεί για το χρονικό διάστημα του 1 λεπτού. Σε περίπτωση που υπάρξει νέα ζήτηση λειτουργίας στη φάση θέρμανσης, νερού χρήσης ή αντιπαγωτικής λειτουργίας, η λειτουργία καθυστέρησης του βεντιλατέρ διακόπτεται.

1.5. Μπλοκάρισμα του λέβητα

Όταν παρουσιάζονται προβλήματα στη λειτουργία του λέβητα αυτός μπλοκάρει αυτόματα.
Συμβουλευτείτε τον πίνακα 2 για την αναγνώριση της κατάστασης λειτουργίας του λέβητα.
Για την αναγνώριση των πιθανών αιτιών εμπλοκής συμβουλευτείτε την παράγραφο 6. *Πίνακας τεχνικών προβλημάτων* υπάρχει στο τέλος του παρόντος εγχειριδίου.
Βάσει του τύπου εμπλοκής που παρατηρείτε, θα πρέπει να προβείτε στις ανάλογες ενέργειες όπως αναφέρεται εν συνεχεία.

1.5.1. Μπλοκάρισμα του καυστήρα

Σε περίπτωση μπλοκαρίσματος εμφανίζεται στην οθόνη LCD η ένδειξη **E1**. Σε αυτή την περίπτωση ενεργείστε ως εξής:
- βεβαιωθείτε ότι ο κρουνός του αερίου είναι ανοικτός και ότι υπάρχει αέριο στο δίκτυο, ανάβοντας για παράδειγμα ένα μάτι κουζίνας.
- όταν βεβαιωθείτε για την παρουσία αερίου ξεμπλοκάρετε το λέβητα πιέζοντας το πλήκτρο **4** "**Reset**" (εικ.1). Εάν ο λέβητας δεν επανατίθεται σε λειτουργία και μπλοκάρει, μετά τη δεύτερη προσπάθεια επαναλειτουργίας απευθυνθείτε σ' ένα εξουσιοδοτημένο Κέντρο Τεχνικής Υποστήριξης.
Σε περίπτωση που ο καυστήρας μπλοκάρει συχνά, ένδειξη προβλήματος στη λειτουργία, απευθυνθείτε σ' ένα εξουσιοδοτημένο Κέντρο Τεχνικής Υποστήριξης.

1.5.2. Μπλοκάρισμα λόγω υπερθέρμανσης

Σε περίπτωση υπερθέρμανσης του νερού εξόδου, στην οθόνη LCD εμφανίζεται η ένδειξη **E2**. Σ' αυτή την περίπτωση απευθυνθείτε σ' ένα εξουσιοδοτημένο Κέντρο Τεχνικής Υποστήριξης.

1.5.3. Μπλοκάρισμα λόγω ανεπαρκούς πίεσης στην εγκατάσταση

Σε περίπτωση μπλοκαρίσματος λόγω επέμβασης του πιεσοστάτη νερού, στην οθόνη LCD εμφανίζεται η ένδειξη **E4**.
Θα πρέπει να προβείτε στην πλήρωση της εγκατάστασης από τον κρουνό πλήρωσης (εικ.3) που βρίσκεται στο κάτω μέρος του λέβητα, δίπλα στις υδραυλικές συνδέσεις. Η πίεση, όταν ο λέβητας είναι κρύος πρέπει να είναι 1÷1,3bar.

Για να γίνει η αποκατάσταση της πίεσης του νερού θα πρέπει να ενεργήσετε ως ακολούθως:
-γυρίστε το χερούλι του κρουνού πλήρωσης αριστερόστροφα, για να επιτρέψετε την είσοδο του νερού στο λέβητα, αφήνοντας τον ανοικτό μέχρι το μανόμετρο **7** (εικ.1) να δείξει πίεση 1÷1,3bar και εν συνεχεία κλείστε τον κρουνό γυρίζοντας το χερούλι δεξιόστροφα.

Γενικότερα αν ο λέβητας μπλοκάρει συχνά λόγω αυτής της αιτίας, θα πρέπει να απευθυνθείτε σ' ένα εξουσιοδοτημένο Κέντρο Τεχνικής Υποστήριξης.

Αφού ολοκληρώσετε την πλήρωση κλείστε καλά τον κρουνό. Εάν αυτός δεν κλείσει καλά μπορεί να αυξηθεί η πίεση και κατά συνέπεια να ανοίξει η βαλβίδα ασφαλείας της εγκατάστασης θέρμανσης και να χυθεί νερό.

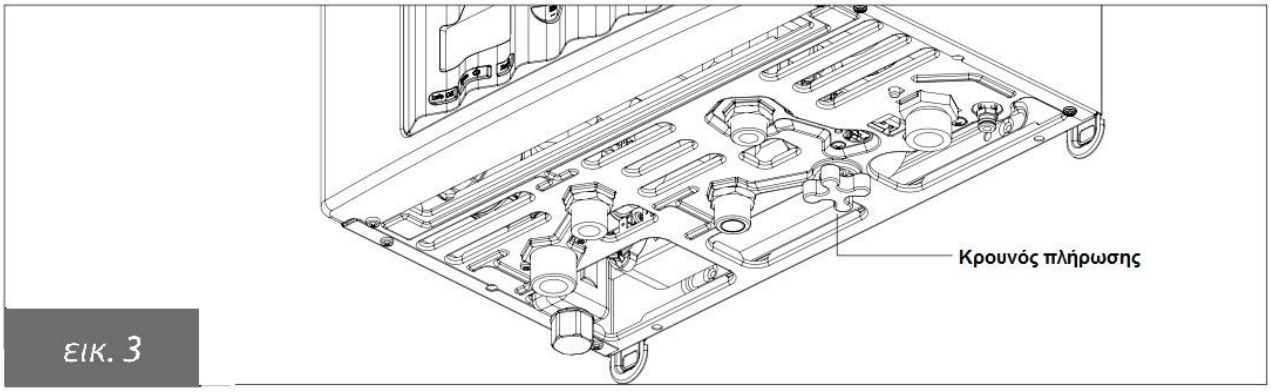

εικ. 3

1.5.4. Μπλοκάρισμα λόγω εμπλοκής του κυκλοφορητή

Σε περίπτωση που ο κυκλοφορητής μπλοκάρει, στην οθόνη LCD εμφανίζεται ο κωδικός **E78**. Σε αυτή την περίπτωση απευθυνθείτε σ' ένα εξουσιοδοτημένο Κέντρο Τεχνικής Υποστήριξης.

1.5.5. Μπλοκάρισμα λόγω ελλειπούς ελκυσμού (εμπλοκή καυσαερίων)

Σε περίπτωση εμπλοκής του λέβητα λόγω προβλήματος στους αγωγούς αναρρόφησης αέρα και/ή εκκένωσης καυσαερίων στην οθόνη LCD εμφανίζεται ο κωδικός **E3**. Σ' αυτή την περίπτωση απευθυνθείτε σ' ένα εξουσιοδοτημένο Κέντρο Τεχνικής Υποστήριξης.

1.5.6. Συναγερμός λόγω κακής λειτουργίας του αισθητηρίου θερμοκρασίας

Σε περίπτωση μπλοκαρίσματος του καυστήρα λόγω κακής λειτουργίας των αισθητήρων θερμοκρασίας, στην οθόνη LCD εμφανίζονται οι κωδικοί:
- **E5** για τον αισθητήρα θέρμανσης.
Σε αυτή την περίπτωση ο λέβητας λειτουργεί μόνο για παραγωγή ζεστού νερού χρήσης, ενώ η λειτουργία θέρμανσης είναι απενεργοποιημένη.
- **E6** για τον αισθητήρα νερού χρήσης
Σε αυτή την περίπτωση ο λέβητας λειτουργεί μόνο για παραγωγή ζεστού νερού θέρμανσης ενώ η λειτουργία νερού χρήσης είναι απενεργοποιημένη.
- **E15** για τον αισθητήρα επιστροφής.
Σε αυτή την περίπτωση ο λέβητας λειτουργεί εξ' ίσου.

Σε αυτήν την περίπτωση απευθυνθείτε σ' ένα εξουσιοδοτημένο Κέντρο Τεχνικής Υποστήριξης.

1.5.7. Συναγερμός λόγω δυσλειτουργίας της σύνδεσης του Τηλεχειριστηρίου (προαιρετικό)

Ο λέβητας αναγνωρίζει την παρουσία Τηλεχειριστηρίου (προαιρετικό, όχι υποχρεωτικό).
Εάν το Τηλεχειριστήριο συνδεθεί και εν συνεχεία ο λέβητας δεν λαμβάνει πληροφορίες από αυτό, ο λέβητας τείνει να αποκαταστήσει την επικοινωνία για χρονικό διάστημα 60 δευτερόλεπτα, μετά από τα οποία εμφανίζεται στην οθόνη ο κωδικός **E31**.Ο λέβητας θα συνεχίσει τη λειτουργία του σύμφωνα με τις ρυθμίσεις που έχουν γίνει στον πίνακα ελέγχου (εικ. 1), μη λαμβάνοντας υπ' όψιν τις ρυθμίσεις που έχουν γίνει στο τηλεχειριστήριο.
Το τηλεχειριστήριο έχει τη δυνατότητα εμφάνισης παρουσίας βλάβης ή εμπλοκής και πιθανή εκ νέου ρύθμιση του λέβητα από κατάσταση εμπλοκής 3 φορές μέσα σε ένα 24ωρο. Πέραν αυτών των προσπαθειών, εμφανίζεται στην οθόνη του λέβητα ο κωδικός **E99**.

Σε αυτήν την περίπτωση απευθυνθείτε σ' ένα εξουσιοδοτημένο Κέντρο Τεχνικής Υποστήριξης.

1.6. Συντήρηση

Μια φορά το χρόνο είναι απαραίτητη η συντήρηση του λέβητα σύμφωνα με όσα αναφέρονται στο παρόν εγχειρίδιο. Η σωστή συντήρηση του λέβητα επιτρέπει την καλύτερη δυνατή λειτουργία του λέβητα, με σεβασμό προς το περιβάλλον και με πλήρη ασφάλεια για πρόσωπα, ζώα ή υλικές περιουσίες. Η συντήρηση του λέβητα πρέπει να γίνεται από εξειδικευμένο προσωπικό.
Ο κατασκευαστής συμβουλεύει την πελατεία του να απευθύνεται, για τη συντήρηση και επισκευή στα εξουσιοδοτημένα Κέντρα Τεχνικής Υποστήριξης, που έχει κατάλληλα εκπαιδευμένο προσωπικό, έτσι ώστε οι προαναφερθείσες ενέργειες να πραγματοποιούνται με τον καλύτερο δυνατό τρόπο.
Για τις λειτουργίες συντήρησης συμβουλευτείτε το κεφάλαιο 5. *Συντήρηση*.

Ο χρήστης μπορεί να φροντίζει από μόνος του μόνο τον καθαρισμό του καλύμματος του λέβητα, ο οποίος μπορεί να γίνει χρησιμοποιώντας προϊόντα καθαρισμού επίπλων.
Μην χρησιμοποιείτε νερό!

1.7. Σημειώσεις για το χρήστη

Ο χρήστης επιτρέπεται να επέμβει μόνο σε εκείνα τα μέρη στα οποία δεν απαιτείται η χρήση εργαλείων, για τον λόγο αυτό δεν είναι εξουσιοδοτημένος να βγάζει το κάλυμμα του λέβητα και να επεμβαίνει στο εσωτερικό του.
Κανένας, συμπεριλαμβανομένου και του εξειδικευμένου προσωπικού, δεν είναι εξουσιοδοτημένος να κάνει μετατροπές στο λέβητα.

Ο κατασκευαστής δεν φέρει ουδεμία ευθύνη για βλάβες σε πρόσωπα, ζώα και υλικές περιουσίες που θα μπορούσαν να προκληθούν λόγω μετατροπών ή εσφαλμένων παρεμβάσεων στο λέβητα.

Αν ο λέβητας παραμείνει κλειστός και αποσυνδεδεμένος από το ρεύμα για πολύ καιρό, μπορεί να χρειαστεί να ξεμπλοκάρετε τον κυκλοφορητή.
Αυτή η λειτουργία, που προϋποθέτει την αφαίρεση του καλύμματος και την πρόσβαση στο εσωτερικό μέρος του λέβητα θα πρέπει να πραγματοποιείται από εξειδικευμένο προσωπικό.

Το μπλοκάρισμα του κυκλοφορητή μπορεί να αποφευχθεί αν γίνεται επεξεργασία του νερού της εγκατάστασης με ειδικά φίλτρα κατάλληλα για εγκαταστάσεις πολλαπλών μετάλλων.

2. ΤΕΧΝΙΚΑ ΧΑΡΑΚΤΗΡΙΣΤΙΚΑ ΚΑΙ ΔΙΑΣΤΑΣΕΙΣ

2.1. Τεχνικά χαρακτηριστικά

Αυτός ο λέβητας είναι ένας λέβητας αερίου που λειτουργεί με ενσωματωμένο ατμοσφαιρικό καυστήρα και διατίθεται στις εξής δύο εκδόσεις:

- **Xina Light 1024 A**: ανοιχτού φλογοθαλάμου με φυσικό ελκυσμό καυσαερίων, ηλεκτρονική έναυση και στιγμιαία παραγωγή ζεστού νερού χρήσης

- **Xina Light 1024 S:** κλειστού φλογοθαλάμου με εξαναγκασμένο ελκυσμό, ηλεκτρονική έναυση και στιγμιαία παραγωγή ζεστού νερού χρήσης

Όλα τα μοντέλα προσφέρονται με έλεγχο φλόγας με ιονισμό.

Ο λέβητας ικανοποιεί τις απαραίτητες απαιτήσεις των ισχυόντων οδηγιών του κράτους εγκατάστασης που αναφέρονται στην ετικέτα με τα τεχνικά χαρακτηριστικά. Η εγκατάσταση σε κράτος διαφορετικό από αυτό που προορίζεται μπορεί να αποτελέσει αιτία κινδύνου για πρόσωπα, ζώα ή αντικείμενα.

Στη συνέχεια αναφέρονται τα κύρια τεχνικά χαρακτηριστικά των λεβήτων:

Κατασκευαστικά Χαρακτηριστικά

- Χάλκινος διθερμικός εναλλάκτης υψηλής θερμικής απόδοσης
- Κυκλοφορητής θέρμανσης με ενσωματωμένο εξαεριστικό
- Δοχείο διαστολής 7 λίτρων
- Πιεσοστάτης ασφαλείας για την πρόληψη έλλειψης νερού
- Ροοστάτης που δίνει προτεραιότητα στο ζεστό νερό χρήσης
- Περιοριστής παροχής του νερού χρήσης ρυθμισμένος στα 10 λίτρα/λεπτό
- Κρουνοί πλήρωσης και εκκένωσης της εγκατάστασης
- Αισθητήρια θερμοκρασίας νερού θέρμανσης και νερού χρήσης
- Θερμοστάτης ασφαλείας ορίου
- Πίνακας ελέγχου με βαθμό προστασίας της ηλεκτρικής εγκατάστασης IPX4D
- Ηλεκτρονική πλακέτα ασφαλείας και ρύθμισης
- Ηλεκτρονική έναυση και ανίχνευση φλόγας ιονισμού
- Πιεζοστάτης καυσαερίων (Xina Light 1024 S)
- Θερμοστάτης καυσαερίων (Xina Light 1024 A)
- Βαλβίδα ρύθμισης αερίου

Δυνατότητες ελέγχου από τον χρήστη

Επιλογέας/ρυθμιστής θέρμανσης (35/78°C)
- Ρυθμιστή νερού χρήσης (35/50°C) / Απεμπλοκή λέβητα
- Μανόμετρο νερού εγκατάστασης
- Φωτεινές ενδείξεις για:
  - την ύπαρξη τάσης
  - ζήτηση νερού χρήσης
  - ζήτηση θέρμανσης
  - παρουσία φλόγας
  - μπλοκάρισμα του καυστήρα
  - βλάβη στη βαλβίδα αερίου
  - μπλοκάρισμα του καυστήρα λόγω υπερθέρμανσης
  - μπλοκάρισμα του καυστήρα λόγω επέμβασης του πιεσοστάτη καυσαερίων (Xina Light 1024S)
  - μπλοκάρισμα του καυστήρα λόγω ελλειπούς ελκυσμού του καπναγωγού (Xina Light 1024 A)
  - ανεπαρκής πίεση δικτύου νερού
  - βλάβη των αισθητηρίων θερμοκρασίας

Χαρακτηριστικά λειτουργίας

- Προτεραιότητα στο νερό χρήσης
- Ηλεκτρονική ρύθμιση της φλόγας στη θέρμανση με σταδιακή αύξηση της φλόγας
- Ηλεκτρονική ρύθμιση της φλόγας στην παραγωγή νερού
- Αντιπαγωτική λειτουργία του λέβητα (ON:5°C, OFF:30°C ή μετά από 15 λεπτά λειτουργίας)
- Λειτουργία σταδιακής έναυσης της φλόγας
- Χρονορύθμιση του θερμοστάτη χώρου (240 δευτερόλεπτα με θερμοκρασία προσαγωγής >40 °C)
- Λειτουργία "post-circolazione" του κυκλοφορητή σε κατάσταση λειτουργίας θέρμανσης και αντιπαγωτικής λειτουργίας (30 δευτερόλεπτα)
- Λειτουργία "post-circolazione" του κυκλοφορητή για παραγωγη ζεστού νερού χρήσης (6 δευτ. το χειμώνα, 1 δευτ. το καλοκαίρι)
- Λειτουργία "post-ventilazione" για παραγωγή ζεστού νερού χρήσης μόνο κατά τη λειτουργία καλοκαίρι (1 λεπτό)
- Λειτουργία "post-ventilazione" σε κατάσταση ασφαλείας κατόπιν μπλοκαρίσματος ή βλάβης αισθητήρων (1 λεπτό)
- Λειτουργία αντιμπλοκαρίσματος του κυκλοφορητή (3 δευτερόλεπτα λειτουργίας μετά από 24 ώρες αδράνειας)

2.2. Διαστάσεις

Μοντέλο Xina Light 1024 A

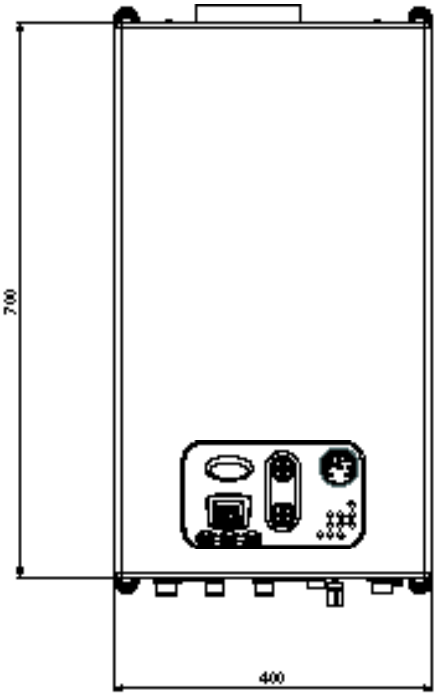

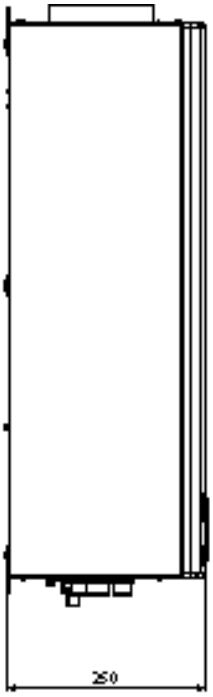

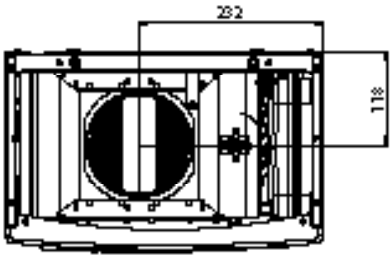

Όψη από πάνω

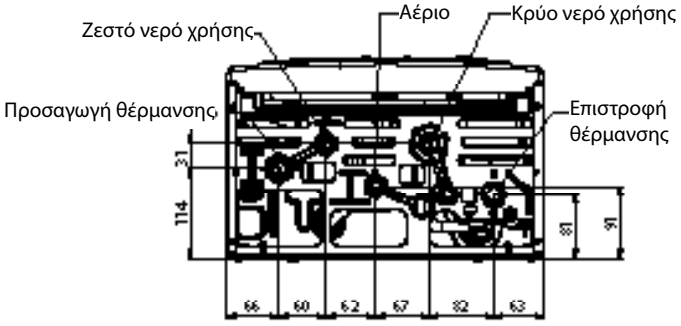

Όψη από κάτω

G Είσοδος αερίου (1/2″)
M Προσαγωγή εγκατάστασης θέρμανσης (3/4″)
C Έξοδος ζεστού νερού χρήσης (1/2″)
F Είσοδος κρύου νερού (1/2″)
R Επιστροφή εγκατάστασης θέρμανσης (3/4″)

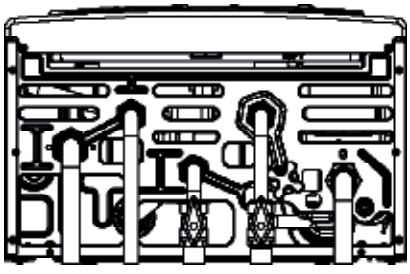

Διαστάσεις για συναρμολόγηση με το kit εγκατάστασης της βάσης (προαιρετικό)

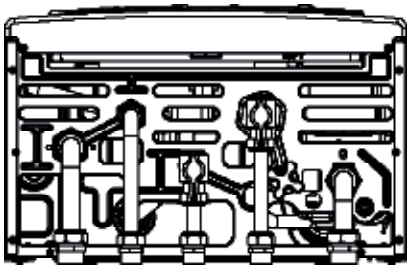

Διαστάσεις για συναρμολόγηση με το kit εγκατάστασης της "Plus" (προαιρετικό)

εικ. 4

Μοντέλο Xina Light 1024 S

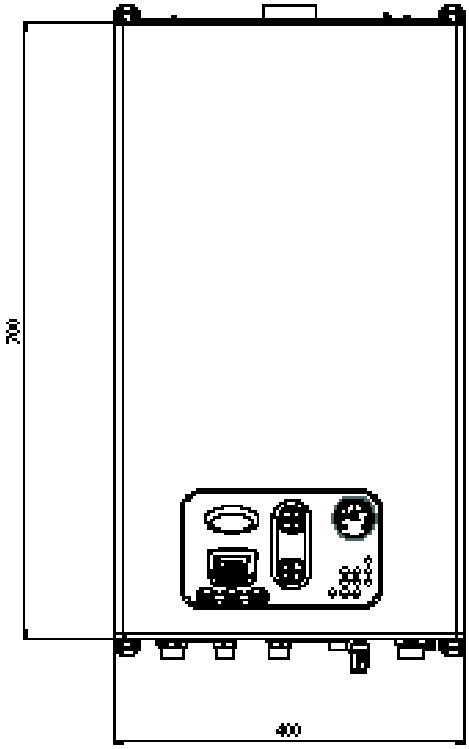

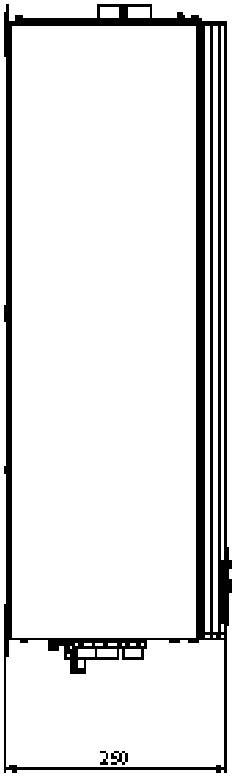

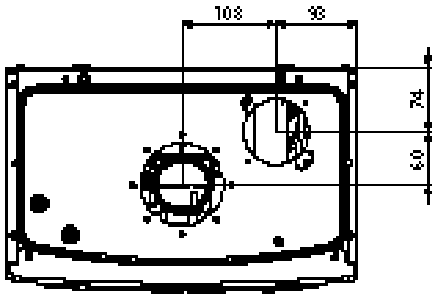

Όψη από πάνω

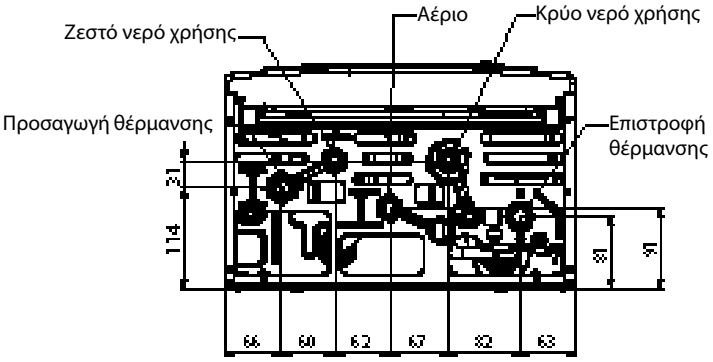

Όψη από κάτω

G Είσοδος αερίου (1/2″)

M Προσαγωγή εγκατάστασης θέρμανσης (3/4″)

C Έξοδος ζεστού νερού χρήσης (1/2″)

F Είσοδος κρύου νερού (1/2″)

R Επιστροφή εγκατάστασης θέρμανσης (3/4″)

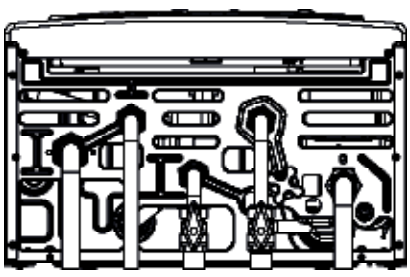

Διαστάσεις για συναρμολόγηση με το kit εγκατάστασης της βάσης (προαιρετικό)

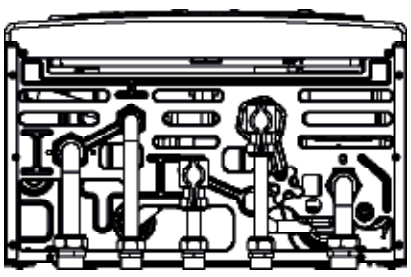

Διαστάσεις για συναρμολόγηση με το kit εγκατάστασης της "Plus" (προαιρετικό)

εικ. 5

2.3. Υδραυλικό σχέδιο

Μοντέλο Xina Light 1024 A

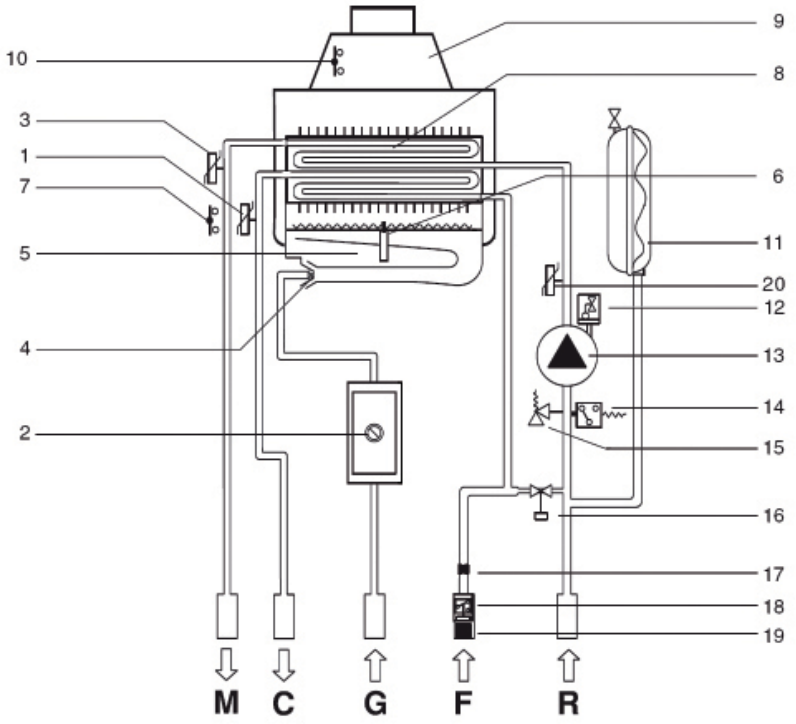

1. Αισθητήριο θερμοκρασίας νερού χρήσης
2. Βαλβίδα αερίου
3. Αισθητήρας θερμοκρασίας θέρμανσης
4. Μπέκ καυστήρα
5. Καυστήρας
6. Ηλεκτρόδιο έναυσης/ανίχνευσης φλόγας
7. Θερμοστάτης ασφαλείας
8. Διθερμικός εναλλάκτης
9. Θάλαμος καυσαερίων
10. Θερμοστάτης καυσαερίων
11. Δοχείο διαστολής
12. Εξαεριστικό
13. Κυκλοφορητής
14. Πιεσοστάτης νερού
15. Βαλβίδα ασφαλείας 3 bar
16. Κρουνός πλήρωσης
17. Περιοριστής παροχής στα 10 λίτρα/λεπτό
18. Ροοστάτης κρύου νερού
19. Φίλτρο κρύου νερού
20. Αισθητήρας θερμοκρασίας επιστροφής θέρμανσης

M Προσαγωγή εγκατάστασης θέρμανσης
C Έξοδος ζεστού νερού χρήσης
G Είσοδος αερίου
F Είσοδος κρύου νερού
R Επιστροφή εγκατάστασης θέρμανσης

εικ. 6

Μοντέλο Xina Light 1024 S

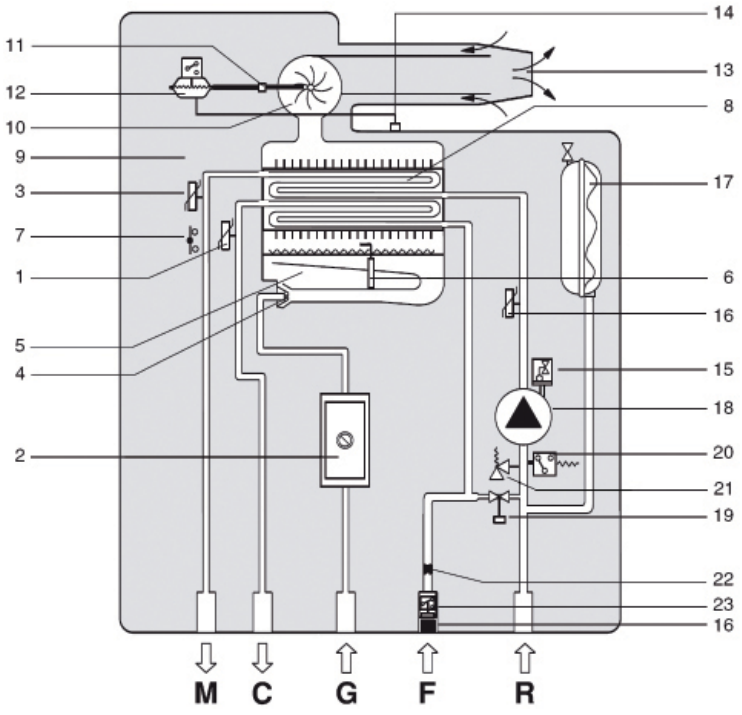

1. Αισθητήρας θερμοκρασίας νερού χρήσης
2. Βαλβίδα αερίου
3. Αισθητήρας θερμοκρασίας θέρμανσης
4. Μπέκ καυστήρα
5. Καυστήρας
6. Ηλεκτρόδιο έναυσης/ανίχνευσης φλόγας
7. Θερμοστάτης ασφαλείας
8. Διθερμικός εναλλάκτης
9. Κλειστός φλογοθάλαμος
10. Βεντιλατέρ εξαγωγής καυσαερίων
11. Σημείο μέτρησης πίεσης στο κύκλωμα καυσαερίων
12. Πιεζοστάτης ασφαλείας στο κύκλωμα καυσαερίων
13. Αγωγοί αναρρόφησης αέρα και εκκένωσης καυσαερίων
14. Σημείο μέτρησης πίεσης στο κύκλωμα καυσαερίων
15. Εξαεριστικό
16. Αισθητήρας θερμοκρασίας επιστροφής θέρμανσης
17. Δοχείο διαστολής
18. Κυκλοφορητής
19. Κρουνός πλήρωσης
20. Πιεζοστάτης νερού
21. Βαλβίδα ασφαλείας 3 bar
22. Περιοριστής παροχής για 10 λίτρα/λεπτό
23. Ροοστάτης κρύου νερού

M Προσαγωγή εγκατάστασης θέρμανσης
C Έξοδος ζεστού νερού χρήσης
G Εισαγωγή αερίου
F Εισαγωγή κρύου νερού
R Επιστροφή εγκατάστασης θέρμανσης

εικ. 7

2.4. Δεδομένα λειτουργίας

Οι πιέσεις στον καυστήρα που αναγράφονται στην ακόλουθη σελίδα πρέπει να ελέγχονται μετά από 3λεπτά λειτουργίας του λέβητα.

Xina Light 1024 A							
Λειτουργία	**Μέγιστη θερμική παροχή (kW)**	**Μέγιστη θερμική ισχύς (kW)**	**Ελάχιστη θερμική ισχύς (kW)**	**Πίεση τροφοδοσίας (mbar)**	**Διάμετρος μπεκ (mm)**	**Πίεση καυστήρα (mbar)**	
						(ελαχ.)	**(μεγ.)**
Gas μεθάνιο G20	24,5	22,1	10,5	20	1,27	3,2	12,4
Gas βουτάνιο G30	24,5	22,1	10,5	29	0,77	7,2	27,1
Gas προπάνιο G31	24,5	22,1	10,5	37	0,77	9,2	35,0

Πίνακας 3 - Δεδομένα ρύθμισης μοντέλου Vgl_ Jgefr /. 24 A

Παραγωγή ζεστού νερού χρήσης με ΔΤ 45°C = 6,9 λίτρα/λεπτό
Παραγωγή ζεστού νερού χρήσης με ΔΤ 40°C = 7,8 λίτρα/λεπτό
Παραγωγή ζεστού νερού χρήσης με ΔΤ 35°C = 8,9 λίτρα/λεπτό
Παραγωγή ζεστού νερού χρήσης με ΔΤ 30°C = 10,3 λίτρα/λεπτό *
Παραγωγή ζεστού νερού χρήσης με ΔΤ 25°C = 12,4 λίτρα/λεπτό *
***Σημείωση: αναμεμειγμένο νερό στη βρύση**

Xina Light 1024 S							
Λειτουργία	**Μέγιστη θερμική παροχή (kW)**	**Μέγιστη θερμική ισχύς (kW)**	**Ελάχιστη θερμική ισχύς (kW)**	**Πίεση τροφοδοσίας (mbar)**	**Διάμετρος μπεκ (mm)**	**Πίεση καυστήρα (mbar)**	
						(ελαχ.)	**(μεγ.)**
Gas μεθάνιο G20	25,5	23,7	11,0	20	1,35	3,0	11,9
Gas βουτάνιο G30	25,5	23,7	11,0	29	0,80	6,8	26,4
Gas προπάνιο G31	25,5	23,7	11,0	37	0,80	8,6	33,9

Πίνακας 4 - Δεδομένα ρύθμισης μοντέλου Vgl_ Jgefr /. 24 Q

Παραγωγή ζεστού νερού χρήσης με ΔΤ 45°C = 7,4 λίτρα/λεπτό
Παραγωγή ζεστού νερού χρήσης με ΔΤ 40°C = 8,4 λίτρα/λεπτό
Παραγωγή ζεστού νερού χρήσης με ΔΤ 35°C = 9,6 λίτρα/λεπτό
Παραγωγή ζεστού νερού χρήσης με ΔΤ 30°C = 11,1 λίτρα/λεπτό *
Παραγωγή ζεστού νερού χρήσης με ΔΤ 25°C = 13,4 λίτρα/λεπτό *
***Σημείωση: αναμεμειγμένο νερό στη βρύση**

2.5. Γενικά χαρακτηριστικά Xina Light

		1024 A	1024 S
Κατηγορία συσκευής	-	II2H3+	II2H3+
Μπέκ καυστήρα	n°	11	11
Ελάχιστη πίεση θέρμανσης	bar	0,5	0,5
Μέγιστη πίεση θέρμανσης	bar	3	3
Ελάχιστη πίεση νερού χρήσης	bar	0,5	0,5
Μέγιστη πίεση νερού χρήσης	bar	8	8
Παροχή νερού χρήσης (Δt 30 K)	l/min	10,3	11,1
Ηλεκτρική τροφοδοσία – Τάση/Συχνότητα	V - Hz	230-50	230-50
Ασφάλεια τροφοδοσίας	A	3,15	3,15
Μέγιστη αποροφούμενη ισχύς	W	69	98
Βαθμός ηλεκτρικής προστασίας	IP	X4D	X4D
Καθαρό βάρος	Kg	22,5	24,0
Κατανάλωση μεθανίου (*)	m^3/h	2,6	2,7
Κατανάλωση βουτανίου	kg/h	1,93	2,01
Κατανάλωση προπανίου	kg/h	1,90	1,98
Μέγιστη θερμοκρασία θέρμανσης	°C	83	83
Μέγιστη θερμοκρασία νερού χρήσης	°C	57	57
Συνολική χωρητικότητα δοχείου διαστολής	l	7	7
Μέγιστη προτεινόμενη χωρητικότητα εγκατάστασης	l	100	100

Πίνακας 5 – Γενικά δεδομένα

(*) Τιμή αναφερόμενη για 15°C - 1013 mbar
(**) Μέγιστη θερμοκρασία νερού 83°C με προφόρτιση δοχείου διαστολής 1bar.

Xina Light 1024 A		P μέγ.	P ελάχ.	Φορτίο στο 30%
Απώλειες καλύμματος	%	3,92	4,45	-
Απώλειες στην καμινάδα με καυστήρα σε λειτουργία	%	5,98	8,15	-
Μέγιστη παροχή καυσαερίων	g/s	16,72	14,98	-
T καυσαερίων – T αέρα	°C	83	62	-
CO_2 (μεθάνιο/βουτάνιο/προπάνιο)	%	5,7 / 6,7 / 7,3	3,0 / 3,5 / 3,7	-
Ωφέλιμη θερμική απόδοση	%	90,1	87,4	89,2
Κατηγορία απόδοσης (βάσει της ευρωπαϊκής προδιαγραφής 92/42 /CE)		★★		

Πίνακας 6 - Δεδομένα καύσης για το μοντέλο Vgl_Jgefr / . 24 A

Xina Light 1024 S		P μέγ	P ελάχ.	Φορτίο στο 30%
Απώλειες καλύμματος	%	1,01	2,04	-
Απώλειες στην καμινάδα με καυστήρα σε λειτουργία	%	5,89	10,26	-
Μέγιστη παροχή καυσαερίων	g/s	14,18	15,21	-
T καυσαερίων – T αέρα	°C	110	87	-
CO_2 (μεθάνιο/βουτάνιο/προπάνιο)	%	7,2 / 8,6 / 6,8	3,0/ 3,6 / 3,0	-
Ωφέλιμη θερμική απόδοση	%	93,1	87,7	90,5
Κατηγορία απόδοσης (βάσει της ευρωπαϊκής προδιαγραφής 92/42 /CE)		★★★		

Πίνακας 7 - Δεδομένα καύσης για το μοντέλο Vgl_Jgefr / . 24 QV

3. ΟΔΗΓΙΕΣ ΓΙΑ ΤΟΝ ΕΓΚΑΤΑΣΤΑΤΗ

3.1. Πρότυπα εγκατάστασης

Ο λέβητας αυτός ανήκει στην κατηγορία II2H3+ και πρέπει να εγκαθίσταται σύμφωνα με τους ισχύοντες νόμους και κανονισμούς της χώρας όπου γίνεται η εγκατάσταση.

3.2. Εγκατάσταση

Τόσο για την εγκατάσταση όσο και τη συντήρηση θα πρέπει να χρησιμοποιούνται μόνο τα αυθεντικά εξαρτήματα και ανταλλακτικά που παρέχονται από τον κατασκευαστή.
Σε αντίθετη περίπτωση ο κατασκευαστής δεν εγγυάται τη σωστή λειτουργία του λέβητα.

3.2.1. Συσκευασία

Ο λέβητας παραδίδεται συσκευασμένος μέσα σε μια ανθεκτική συσκευασία από χαρτόνι.
Αφού την αφαιρέσετε, βεβαιωθείτε ότι ο λέβητας είναι ανέπαφος και δεν φέρει τυχόν χτυπήματα.
Τα υλικά συσκευασίας είναι ανακυκλώσιμα, γι' αυτό παρακαλείσθε να τα συγκεντρώνετε στους ειδικούς κάδους περισυλλογής.
Μην αφήνετε εκτεθειμένες τις συσκευασίες στα χέρια των παιδιών, γιατί μπορούν λόγω της φύσης τους να αποτελέσουν κίνδυνο ασφυξίας.
Ο κατασκευαστής δεν φέρει ουδεμία ευθύνη για βλάβες σε πρόσωπα, ζώα και υλικές περιουσίες που οφείλονται στη μη τήρηση των παραπάνω.

Στη συσκευασία περιέχεται και ένα σακουλάκι με :
α) το παρόν τεχνικό εγχειρίδιο εγκατάστασης, χρήσης και συντήρησης;
β) τον οδηγό στήριξης του επίτοιχου λέβητα (εικ. 8);
γ) 2 βίδες και ούπα για τη στήριξη του λέβητα στον τοίχο;
δ) 3 διαφράγματα για την εκκένωση των καυσαερίων (διάμετρος των 39,8, 44 και 49mm);
ε) για το μοντέλο Xina Light 1024 S, μια τάπα κλεισίματος με στεγανωτικό.

3.2.2. Επιλογή του χώρου εγκατάστασης του λέβητα

Για τον προσδιορισμό του χώρου εγκατάστασης του λέβητα θα πρέπει να λαμβάνετε υπ΄όψιν τα εξής:
- τις υποδείξεις που περιέχονται στις παραγράφους 3.2.6 και 3.2.7
- ελέγξτε αν η δομή του τοίχου είναι κατάλληλη για να τοποθετηθεί ο λέβητας
- ελέγξτε ότι μετά την εγκατάσταση παραμένει περιθώριο τουλάχιστον 1 cm δεξιά και 1 cm αριστερά, ούτως ώστε να μπορεί να αφαιρεθεί το κάλυμμα σε περίπτωση αποσυναρμολόγησης
- αποφεύγετε την τοποθέτησή του λέβητα πάνω από συσκευές όπως κουζίνες από τις οποίες αναδύονται ατμοί, πλυντήρια κλπ, που μπορούν να δημιουργήσουν πρόβλημα στη σωστή λειτουργία του
- για τους λέβητες φυσικού ελκυσμού αποφεύγετε την εγκατάσταση σε χώρους με διαβρωτική ή πολύ σκονισμένη ατμόσφαιρα, όπως σαλόνια κομμωτικής, καθαριστήρια, κλπ, στους οποίους η διάρκεια ζωής των εξαρτημάτων του λέβητα μπορεί να μειωθεί κατά πολύ.

3.2.3. Τοποθέτηση του λέβητα

Κάθε συσκευή συνοδεύεται από έναν ειδικό οδηγό (εικ.8) που περιλαμβάνεται στη συσκευασία και υποδεικνύει την τοποθέτηση των σωληνώσεων σύνδεσης στη θέρμανση, στο νερό χρήσης, στο δίκτυο αερίου και στις σωληνώσεις προσαγωγής αέρα/εκκένωσης καυσαερίων, τη στιγμή της υδραυλικής εγκατάστασης και πριν την εγκατάσταση του λέβητα.

Ο οδηγός αυτός αποτελείται από ένα χοντρό φύλλο χαρτιού που πρέπει να στερεωθεί στον επιλεγμένο, για την εγκατάσταση του λέβητα, τοίχο και αναγράφει όλες τις απαραίτητες ενδείξεις, για να γίνουν οι τρύπες στήριξης του λέβητα στον τοίχο μέσω δύο στριφωνιών και των αντίστοιχων ούπα.

Το κάτω μέρος του οδηγού σας επιτρέπει να σημαδέψετε το ακριβές σημείο που θα πρέπει να έρθουν να βιδώσουν τα ρακόρ για τη σύνδεση τροφοδοσίας αερίου, κρύου νερού, την έξοδο ζεστού νερού, την προσαγωγή και επιστροφή της θέρμανσης.
Το επάνω μέρος επιτρέπει να σημαδέψετε το σημείο που θα πρέπει να τοποθετηθούν οι σωληνώσεις προσαγωγής αέρα/εκκένωσης καυσαερίων.

Δεδομένου ότι η θερμοκρασία των τοίχων στους οποίους εγκαθίσταται ο λέβητας και η εξωτερική θερμοκρασία των ομόκεντρων αγωγών προσαγωγής και εκκένωσης είναι μικρότερη των 60°C δεν είναι απαραίτητο να αφήσετε κάποιες ελάχιστες αποστάσεις από εύφλεκτα τοιχώματα.

Για τους λέβητες με ξεχωριστούς αγωγούς αναρρόφησης και εκκένωσης καυσαερίων και στην περίπτωση που αυτοί διέρχονται από εύφλεκτα τοιχώματα και περάσματα, επιβάλλεται η εισαγωγή μονωτικού υλικού μεταξύ του τοίχου και του σωλήνα εκκένωσης καυσαερίων.

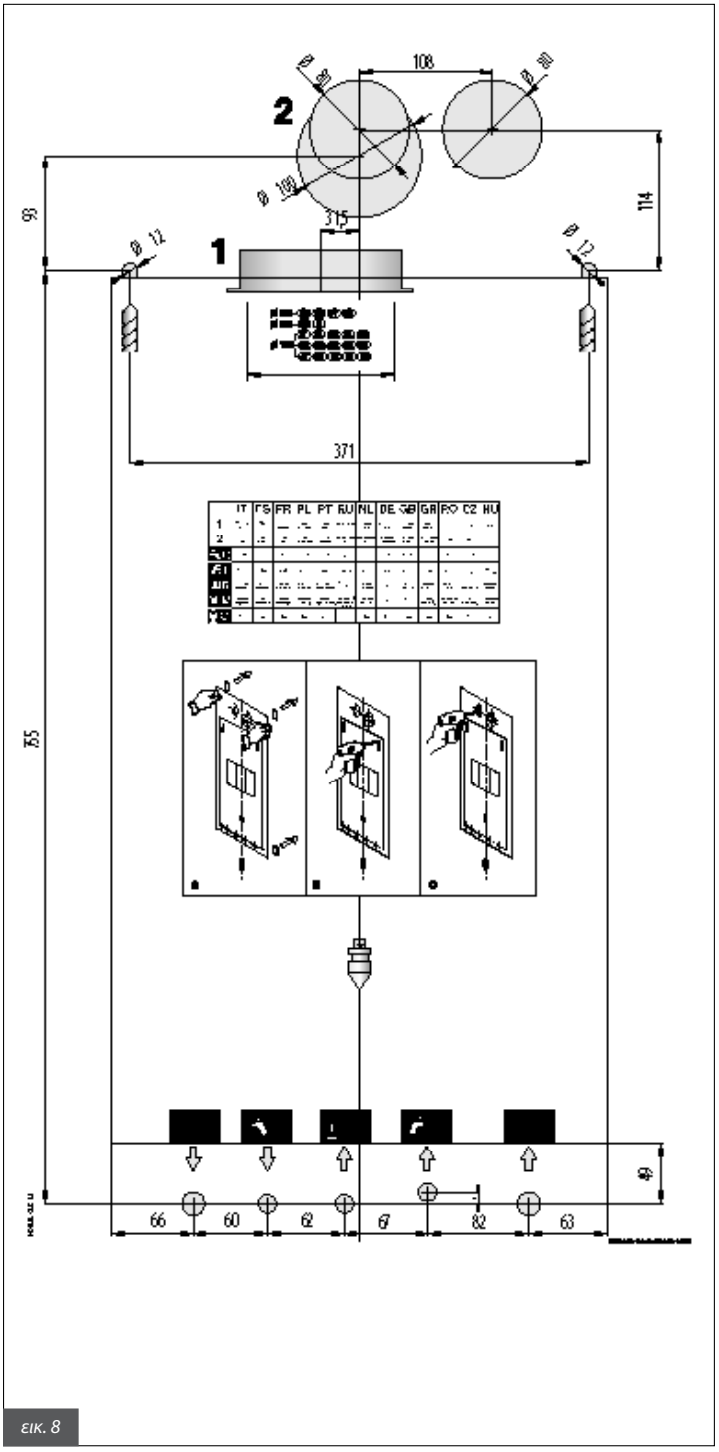

εικ. 8

3.2.4. Εγκατάσταση του λέβητα

Πριν συνδέσετε το λέβητα στις σωληνώσεις της εγκατάστασης νερού χρήσης και θέρμανσης είναι αναγκαίο να προβείτε στον επιμελή καθαρισμό των σωληνώσεων, προκειμένου να αφαιρέσετε τυχόν μεταλλικά υπολείμματα κατεργασίας και συγκόλλησης, καθώς επίσης και λάδια και γράσα, τα οποία φθάνοντας στον λέβητα θα μπορούσαν να προκαλέσουν ζημιές ή προβλήματα στη λειτουργία του.

Μην χρησιμοποιείτε διαλυτικά, τα οποία θα μπορούσαν να καταστρέψουν τα εξαρτήματα.
Η εγκατάσταση κάθε λέβητα πρέπει υποχρεωτικά να γίνεται βάσει των ισχυόντων κανονισμών της χώρας στην οποία εγκαθίστανται.
Για τη σωστή λειτουργία του λέβητα θα πρέπει να χρησιμοποιείτε μόνο τους αυθεντικούς αγωγούς που παρέχονται από τον κατασκευαστή.
Ο κατασκευαστής δεν φέρει ουδεμία ευθύνη για βλάβες σε πρόσωπα, ζώα και υλικές περιουσίες που οφείλονται στη μη τήρηση των παραπάνω.

Για την εγκατάσταση του λέβητα ακολουθήστε τα παρακάτω βήματα:
- στερεώστε τον οδηγό στον τοίχο
- βεβαιωθείτε ότι μετά την εγκατάσταση παραμένει περιθώριο τουλάχιστον 1 cm δεξιά και 1 cm αριστερά, ούτως ώστε να μπορεί να αφαιρεθεί το κάλυμμα σε περίπτωση αποσυναρμολόγησης
- κάντε στον τοίχο τις δύο τρύπες ø 12mm για τα ούπα στήριξης του λέβητα, τοποθετήστε τα ούπα που προσφέρονται μαζί με το λέβητα και βιδώστε τις βίδες
- κάντε στον τοίχο, αν είναι απαραίτητο, τις τρύπες για το πέρασμα των αγωγών προσαγωγής αέρα/εκκένωσης καυσαερίων
- τοποθετείστε τα ρακόρ για τη σύνδεση με τον αγωγό αερίου (**G**), κρύου νερού (**F**), την έξοδο ζεστού νερού (**C**), την προσαγωγή (**M**) και την επιστροφή της θέρμανσης (**R**), σύμφωνα με τις υποδείξεις του οδηγού (κάτω μέρος)
- στηρίξτε το λέβητα στους γάντζους στήριξης
- συνδέστε το λέβητα στους αγωγούς τροφοδοσίας
- συνδέστε το λέβητα στο σύστημα προαγωγής άερα/εκκένωσης καυσαερίων (βλέπε παραγράφους 3.2.6 και 3.2.7)
- δέστε την ηλεκτρική τροφοδοσία και τον θερμοστάτη χώρου (εάν προβλέπεται).

3.2.5. Αερισμός των χώρων εγκατάστασης

Ο λέβητας **Xina Light 1024 A** είναι ανοιχτού φλογοθαλάμου και είναι κατασκευασμένος για σύνδεση με καπναγωγό. Ο αέρας καύσης εισάγεται απ΄ευθείας από το χώρο που έχει εγκατασταθεί ο λέβητας.

Ο λέβητας **Xina Light 1024 S** είναι κλειστού φλογοθαλάμου και γι' αυτό δεν χρειάζεται καμία επιπλέον προσοχή αναφορικά με τις τρύπες αερισμού για τον αέρα καύσης στο εσωτερικό του χώρου που θα εγκατασταθεί.

Ο λέβητας πρέπει οπωσδήποτε να εγκαθίσταται σε μέρος που να ικανοποιεί τους προβλεπόμενους νόμους και κανονισμούς.

3.2.6. Σύστημα αναρρόφησης αέρα/εκκένωσης καυσαερίων

Όσον αφορά την εκκένωση των καυσαερίων στην ατμόσφαιρα θα πρέπει να τηρούνται όσα προβλέπονται από τους ισχύοντες νόμους και προεδρικά διατάγματα.

Πάνω στον λέβητα είναι εγκατεστημένη μια διάταξη ασφαλείας για τον έλεγχο εκκένωσης των προϊόντων καύσης.
Σε περίπτωση δυσλειτουργίας του συστήματος προσαγωγής αέρα/εκκένωσης καυσαερίων, η διάταξη θέτει σε κατάσταση ασφαλείας την συσκευή εμφανίζεται στην οθόνη LCD ο κωδικός E3.
Απαγορεύεται αυστηρώς η επέμβαση και/ή αφαίρεση της διάταξης ασφαλείας.
Σε περίπτωση που παρατηρούνται επαναλαμβανόμενες διακοπές της λειτουργίας του λέβητα, είναι απαραίτητος ο έλεγχος του αγωγού προσαγωγής αέρα/εκκένωσης καυσαερίων, που μπορεί να είναι φραγμένος ή ακατάλληλος για την εκκένωση των καυσαερίων στην ατμόσφαιρα.

Ο κατασκευαστής δεν φέρει ουδεμία ευθύνη για βλάβες που οφείλονται σε λάθη στην εγκατάσταση, χρήση, μετατροπή της συσκευής ή στην ελλειπή τήρηση των οδηγιών του κατασκευαστή ή των εν ισχύ κανονισμών εγκατάστασης του προϊόντος.

3.2.6.1. Λέβητας φυσικού ελκυσμού

Σύνδεση με τον καπναγωγό
Ο καπναγωγός είναι βασικής σημασίας για τη σωστή λειτουργία της εγκατάστασης του λέβητα, γι' αυτό πρέπει να πληρεί τα ακόλουθα:
- πρέπει να είναι από αδιάβροχο υλικό, ανθεκτικό στην υψηλή θερμοκρασία των καυσαερίων και στα συμπυκνώματα
- πρέπει να είναι επαρκούς μηχανικής αντοχής και χαμηλής θερμικής αγωγιμότητας
- πρέπει να είναι απόλυτα στεγανός
- πρέπει να έχει μια κλίση όσο το δυνατό πιο κάθετη και το τερματικό μέρος πρέπει να έχει μια καπνοδόχο που να εξασφαλίζει μια επαρκή και συνεχή εκκένωση των προϊόντων καύσης
- ο καπναγωγός πρέπει να έχει μια διάμετρο όχι μικρότερη απ' αυτή που ξεκινάει από το λέβητα. Για τετράγωνους ή παραλληλόγραμμους καπναγωγούς, η εσωτερική διατομή πρέπει να είναι κατά 10% μεγαλύτερη απ' αυτή της σύνδεσης στο λέβητα
- ξεκινώντας από το λέβητα, πρέπει να τοποθετηθεί ένα κάθετο τμήμα/εξάρτημα μήκους όχι μικρότερο από το διπλάσιο της διαμέτρου του αγωγού πριν εισαχθεί η καμινάδα.

Απευθείας εκκένωση στο περιβάλλον

Οι συσκευές φυσικού ελκυσμού μπορούν να εκκενώσουν τα προϊόντα καύσης απ' ευθείας στο περιβάλλον μέσω ενός αγωγού που διαπερνάει τους περιμετρικούς τοίχους του κτιρίου, στους οποίους εξωτερικά είναι συνδεδεμένο ένα τερματικό ελκυσμού.
Ο αγωγός εκκένωσης πρέπει επιπλέον να ικανοποιεί τις ακόλουθες απαιτήσεις:
- το οριζόντιο μέρος εσωτερικά του κτιρίου, πρέπει να μειωθεί στο ελάχιστο (όχι μεγαλύτερο από 1000mm)
- δεν πρέπει να υπάρχουν πάνω από 2αλλαγές κατεύθυνσης
- πρέπει να δέχεται την εκκένωση μόνο μιας συσκευής
- πρέπει να προστατεύεται, στο τμήμα που διαπερνάει τους τοίχους από ένα σωλήνα οδηγό κλειστό προς το μέρος που είναι στραμμένο στο εσωτερικό του κτιρίου και ανοιχτό προς τα έξω
- το τελευταίο τμήμα στο οποίο θα πρέπει να μπει το τερματικό ελκυσμού πρέπει να προεξέχει από το κτίριο τουλάχιστον 2φορές τη διάμετρο του καπναγωγού
- το τερματικό ελκυσμού πρέπει να βρίσκεται τουλάχιστον 1,5 μέτρο πιο ψηλά από τη σύνδεση του αγωγού εκκένωσης στο λέβητα (εικ.9).

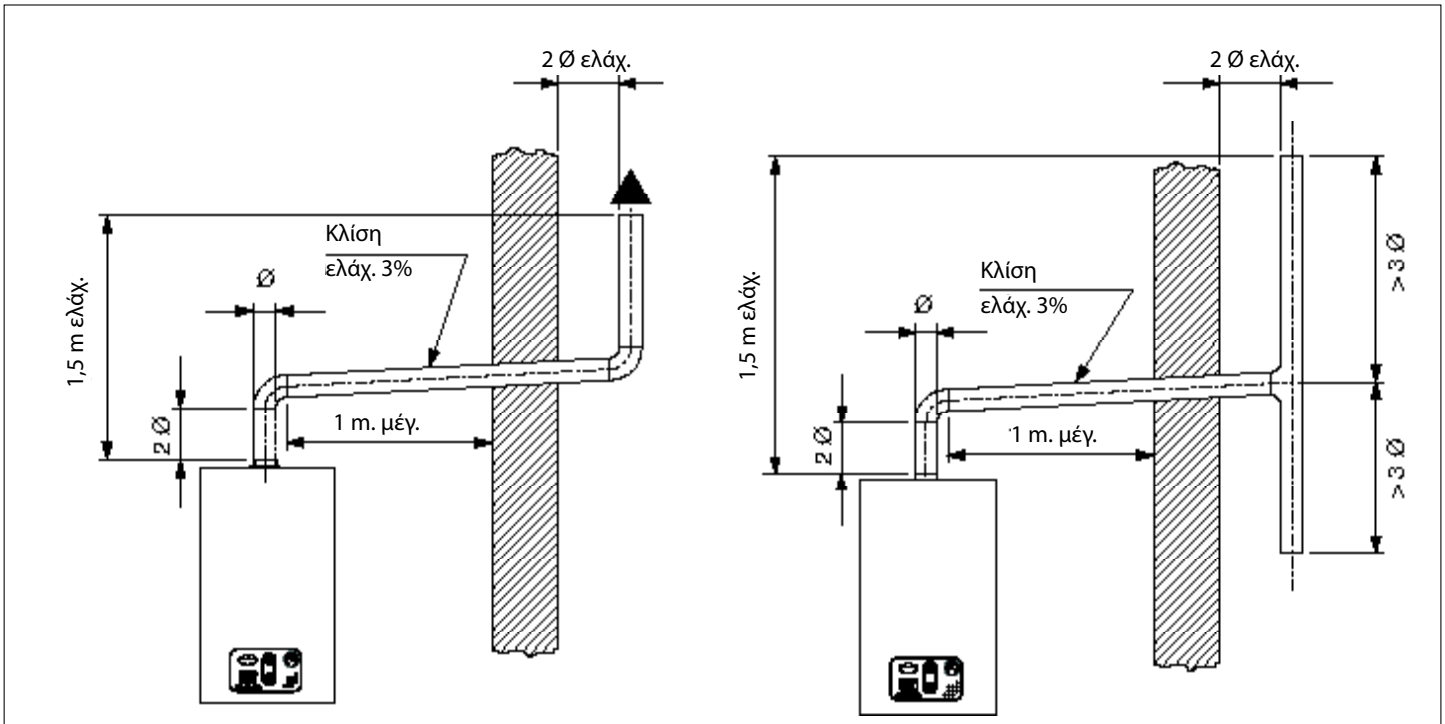

εικ. 9

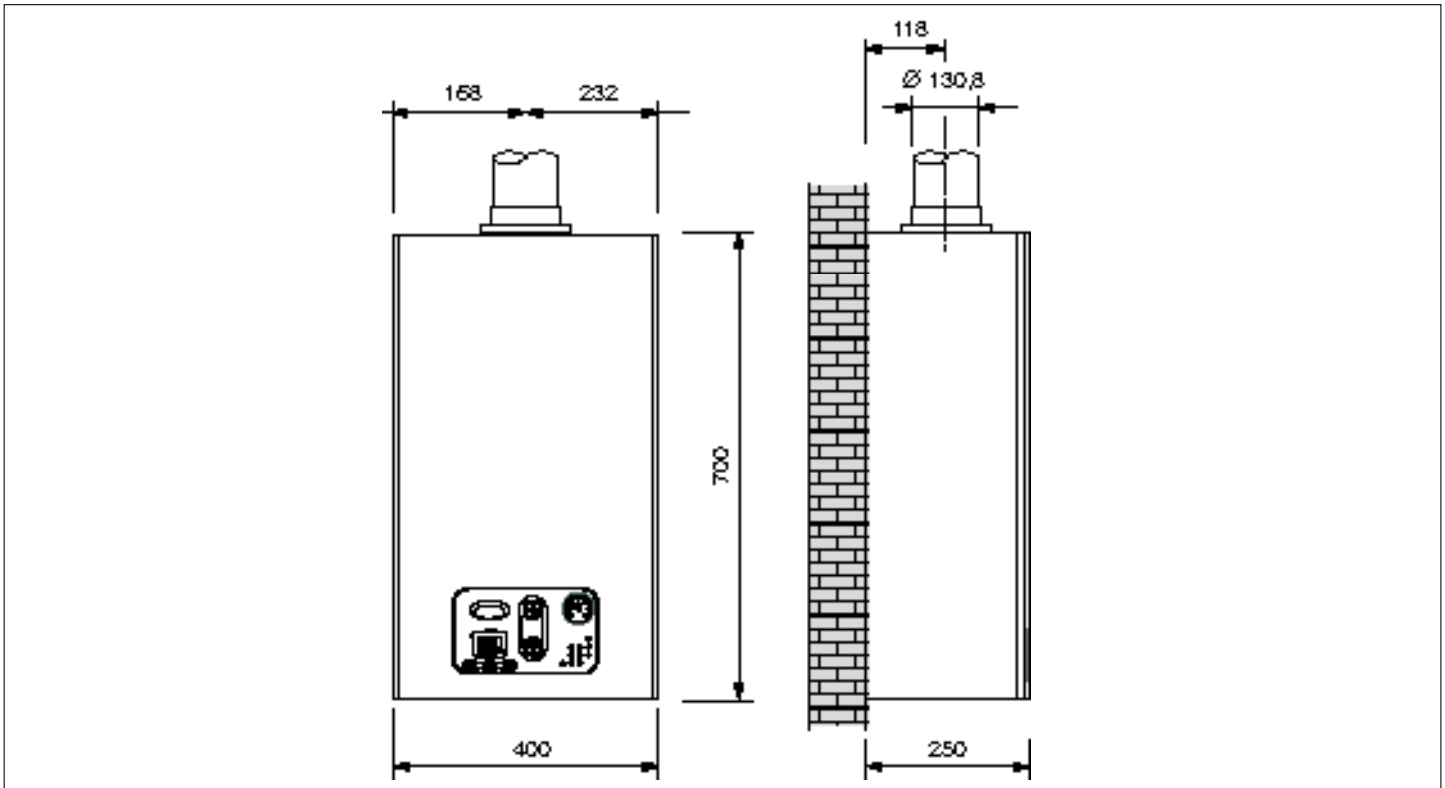

εικ. 10

3.2.6.2. Λέβητας εξαναγκασμένου ελκυσμού

Για την τοποθέτηση στον τοίχο των τερματικών εκκένωσης του λέβητα παρακαλείσθε όπως τηρείτε τις αποστάσεις που προβλέπονται από τους ισχύοντες κανονισμούς.

3.2.6.2.1. Απεικόνιση των αγωγών αναρρόφησης αέρα/εκκένωσης καυσαερίων

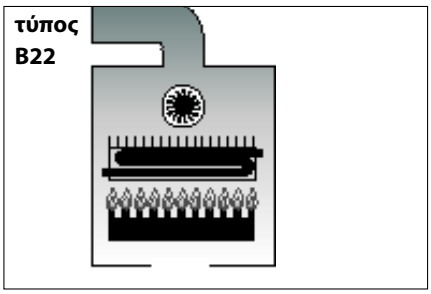

Τύπος B22
Ο λέβητας δεν απαιτεί διάταξη αντιανεμικής προστασίας ενώ πρέπει να διαθέτει βεντιλατέρ στην έξοδο του θαλάμου καύσης/ εναλλάκτη θερμότητας.

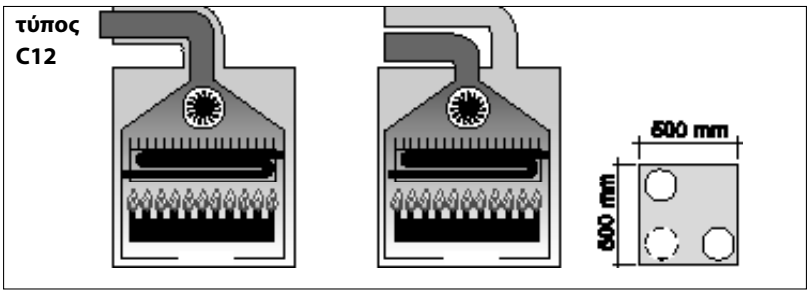

Τύπος C12
Ο λέβητας έχει σχεδιαστεί για σύνδεση με οριζόντια τερματικά εκκένωσης και αναρρόφησης που κατευθύνονται προς τα έξω μέσω ομόκεντρων ή δύο ξεχωριστών αγωγών.
Η απόσταση μεταξύ του αγωγού εισαγωγής αέρα και του αγωγού εξαγωγής καυσαερίων, πρέπει να είναι τουλάχιστον 250mm (βλέπε εικ. στο πλάι) και τα δύο τερματικά πρέπει να είναι τοποθετημένα στο εσωτερικό ενός τετραγώνου με πλευρά 500mm.

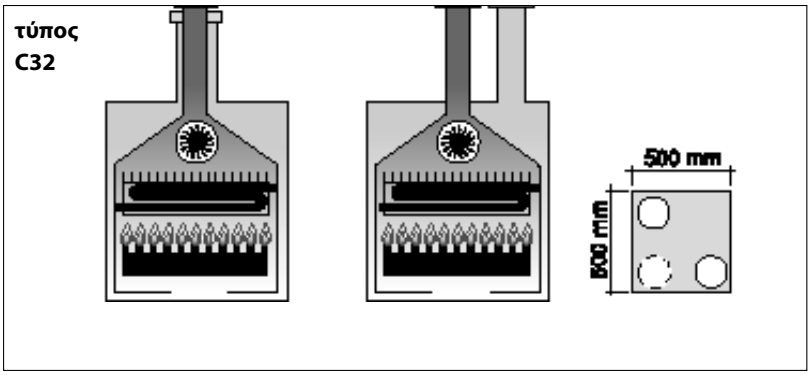

Τύπος C32
Ο λέβητας έχει σχεδιαστεί για σύνδεση με κάθετα τερματικά εκκένωσης και αναρρόφησης που κατευθύνονται προς τα έξω μέσω ομόκεντρων ή δύο ξεχωριστών αγωγών.
Η απόσταση μεταξύ του αγωγού εισαγωγής αέρα και του αγωγού εξαγωγής καυσαερίων, πρέπει να είναι τουλάχιστον 250mm (βλέπε εικ. στο πλάι) και τα δύο τερματικά πρέπει να είναι τοποθετημένα στο εσωτερικό ενός τετραγώνου με πλευρά 500mm.

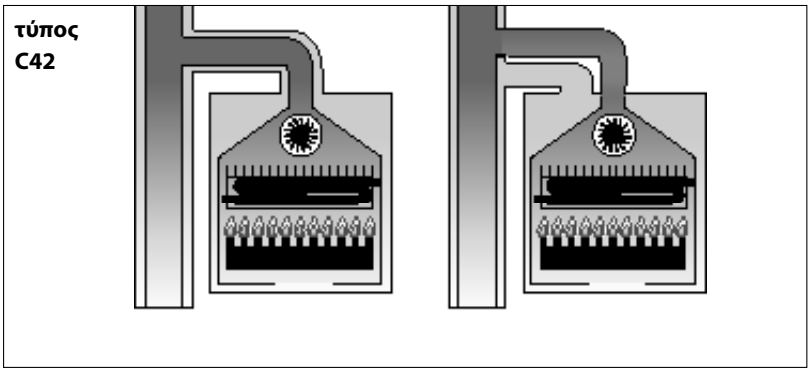

Τύπος C42
Ο λέβητας έχει σχεδιαστεί για σύνδεση με σύστημα καπναγωγών που περιλαμβάνει δύο αγωγούς, έναν για την προσαγωγή του αέρα καύσης και έναν άλλο για την εκκένωση των προϊόντων καύσης. Το σύστημα αυτό μπορεί να αποτελείται είτε από ομόκεντρους είτε από δύο ξεχωριστούς αγωγούς.
Σε κάθε περίπτωση ο καπναγωγός πρέπει να είναι σύμφωνος με τα όσα απαιτούνται από τους ισχύοντες κανονισμούς.

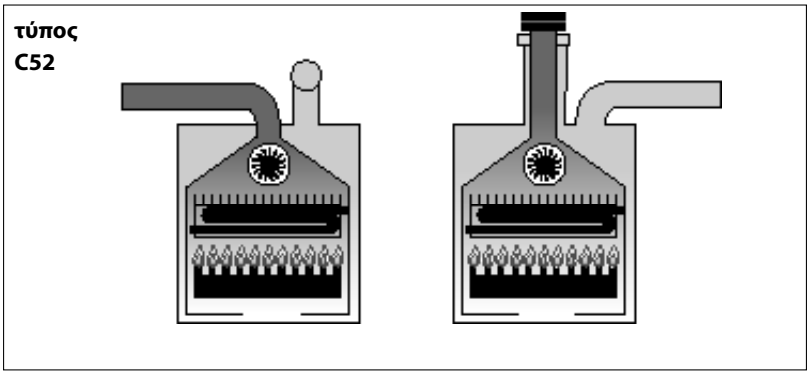

Τύπος C52
Λέβητας με ξεχωριστούς αγωγούς προσαγωγής αέρα καύσης και εκκένωσης καυσαερίων. Αυτοί οι αγωγοί μπορούν να εκκενώνουν σε σημεία με διαφορετικές πιέσεις. Δεν επιτρέπεται η τοποθέτηση των δύο τερματικών σε αντικρινούς τοίχους .

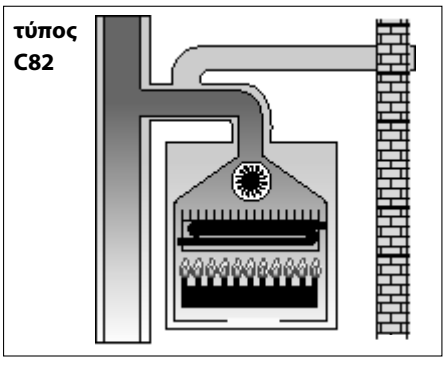

Τύπος C82
Ο λέβητας έχει σχεδιαστεί για σύνδεση με ένα τερματικό για την προσαγωγή του αέρα καύσης, και για εκκένωση των καυσαερίων σ' ένα ανεξάρτητο ή κεντρικό καπναγωγό. Ο σωλήνας εκκένωσης πρέπει να είναι σύμφωνος με τους ισχύοντες κανονισμούς.

3.2.6.2.2. Αναρρόφηση αέρα/εκκένωση καυσαερίων μέσω ομόκεντρων αγωγών διαμέτρου 100/60mm

Τύπος C12
Το ελάχιστο επιτρεπτό μήκος των οριζόντιων ομόκεντρων αγωγών είναι 1m.
Το μέγιστο επιτρεπτό μήκος των οριζόντιων ομόκεντρων αγωγών είναι 6m.
Για κάθε πρόσθετη καμπύλη το μέγιστο επιτρεπτό μήκος πρέπει να μειωθεί κατά 1m.
Επιπλέον ο αγωγός πρέπει να έχει προς την κατεύθυνση εξαγωγής μια κλίση προς τα κάτω 1%, για να αποφεύγεται η εισαγωγή του βρόχινου νερού.
Η απώλεια φορτίου της πρώτης καμπύλης δεν λαμβάνεται υπ' όψιν στον υπολογισμό του μέγιστου επιτρεπτού μήκους.

Χρήση των διαφραγμάτων που περιλαμβάνονται στη συσκευασία του λέβητα (εικ. 11)

Μήκος σωλήνων (m)	Διάμετρος διαφράγματος εκκένωσης καυσαερίων (mm)
1 ≤ L < 3	Ø 39,8
3 ≤ L ≤ 6	Ø 44

Τύπος C32
Το ελάχιστο επιτρεπτό μήκος των κάθετων ομόκεντρων αγωγών είναι 1m, όσο το μήκος της καμινάδας.
Το μέγιστο επιτρεπτό μήκος των κάθετων ομόκεντρων αγωγών είναι 4m, συμπεριλαμβανομένης της καμινάδας.
Για κάθε πρόσθετη καμπύλη το μέγιστο επιτρεπτό μήκος πρέπει να μειωθεί κατά 1m.

Χρήση των διαφραγμάτων που περιλαμβάνονται στη συσκευασία του λέβητα (εικ. 11)

Μήκος σωλήνων (m)	Διάμετρος διαφράγματος εκκένωσης καυσαερίων (mm)
1 ≤ L < 3	Ø 39,8
3 ≤ L ≤ 6	Ø 44

Όλες οι τιμές σχετικά με τους αγωγούς προσαγωγής αέρα/εκκένωσης καυσαερίων αναφέρονται σε άκαμπτους και λείους αγωγούς, που παρέχονται από τον κατασκευαστή.

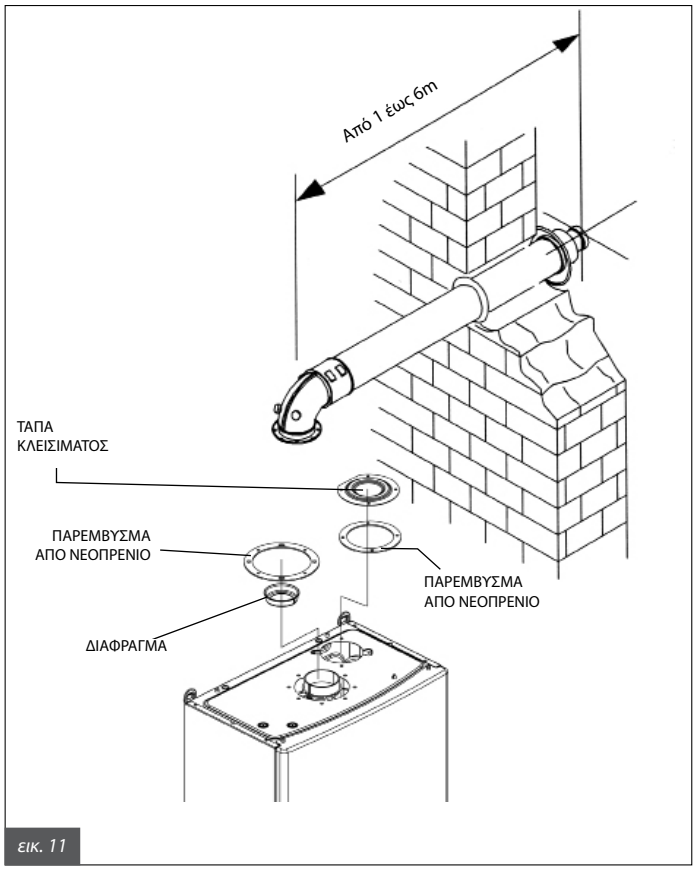

εικ. 11

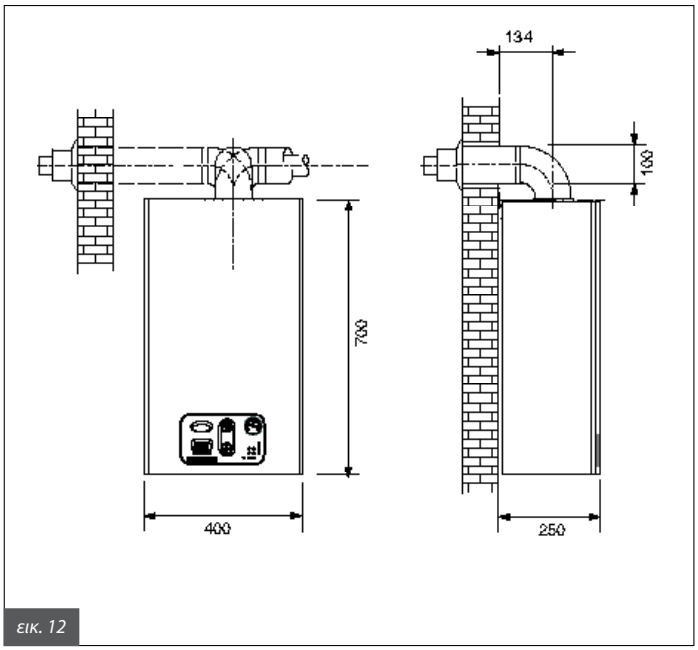

εικ. 12

Οι εικόνες είναι ενδεικτικές. Για την εγκατάσταση των εξαρτημάτων θα πρέπει να συμβουλευτείτε τις σχετικές οδηγίες.

3.2.6.2.3. Αναρρόφηση αέρα/ εκκένωση καυσαερίων μέσω ξεχωριστών αγωγών διαμέτρου 80 mm

Τύπος εγκατάστασης C42 – C52 – C82

Προσαγωγή αέρα
Το ελάχιστο επιτρεπτό μήκος του αγωγού προσαγωγής αέρα, είναι 1m.
Κάθε καμπύλη 90 °C ανοιχτής ακτίνας (R=D) στον αγωγό προσαγωγής αέρα, ισοδυναμεί με 0,8m ευθύγραμμου σωλήνα.
Κάθε καμπύλη 90 °C κλειστής ακτίνας (R<D) στον αγωγό προσαγωγής αέρα, ισοδυναμεί με 1,6m ευθύγραμμου σωλήνα.
Η απώλεια φορτίου της πρώτης καμπύλης δεν λαμβάνεται υπ' όψιν στον υπολογισμό του μέγιστου επιτρεπτού μήκους.

Εκκένωση καυσαερίων
Το ελάχιστο επιτρεπτό μήκος των αγωγών εκκένωσης καυσαερίων, είναι di 0,5m.
Κάθε καμπύλη 90°C ανοιχτής ακτίνας (R=D) στον αγωγό εκκένωσης καυσαερίων, ισοδυναμεί με 1,3m ευθύγραμμου σωλήνα.
Κάθε καμπύλη 90°C κλειστής ακτίνας (R<D) στον αγωγό εκκένωσης καυσαερίων, ισοδυναμεί με 2,7 m ευθύγραμμου σωλήνα.
Η απώλεια φορτίου της πρώτης καμπύλης δεν λαμβάνεται υπ' όψιν στον υπολογισμό του μέγιστου επιτρεπτού μήκους.

Χρήση των διαφραγμάτων που παρέχονται με το kit μετατροπής σε ξεχωριστούς αγωγούς (εικ. 13)
Το διάφραγμα αναρρόφησης αέρα προσφέρεται από τον κατασκευαστή με το kit ξεχωριστών αγωγών, κατόπιν ζήτησης.

Μήκος σωλήνων (m)	Διάμετρος διαφράγματος εκκένωσης καυσαερίων (mm)
0,5 ≤ L < 26	Ø 44
26 ≤ L < 40	Ø 49
40 ≤ L < 47	-

Όλες οι τιμές σχετικά με τους αγωγούς προσαγωγής αέρα/εκκένωσης καυσαερίων αναφέρονται σε άκαμπτους και λείους αγωγούς, που παρέχονται από τον κατασκευαστή.

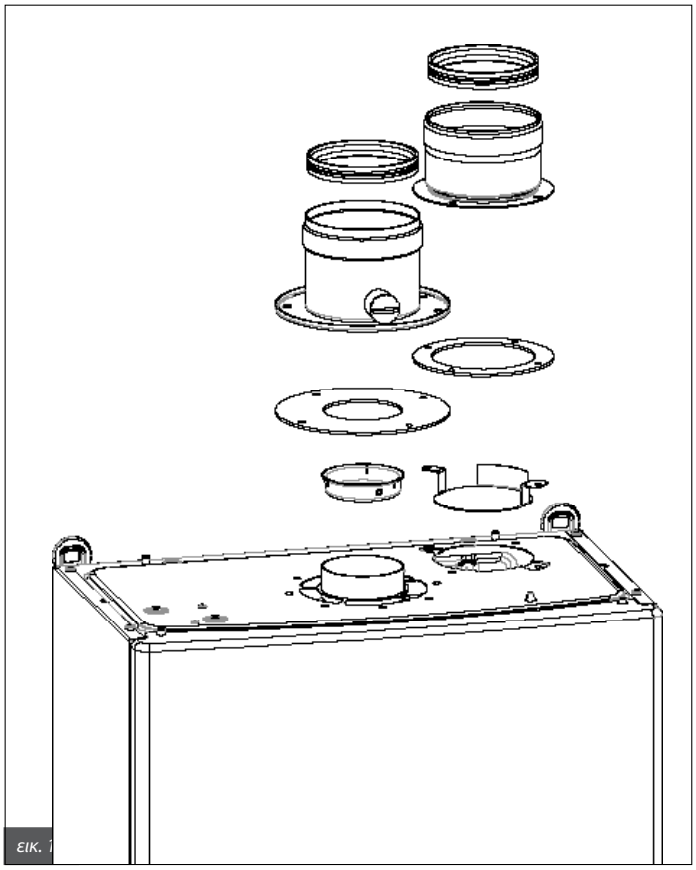
εικ. 1

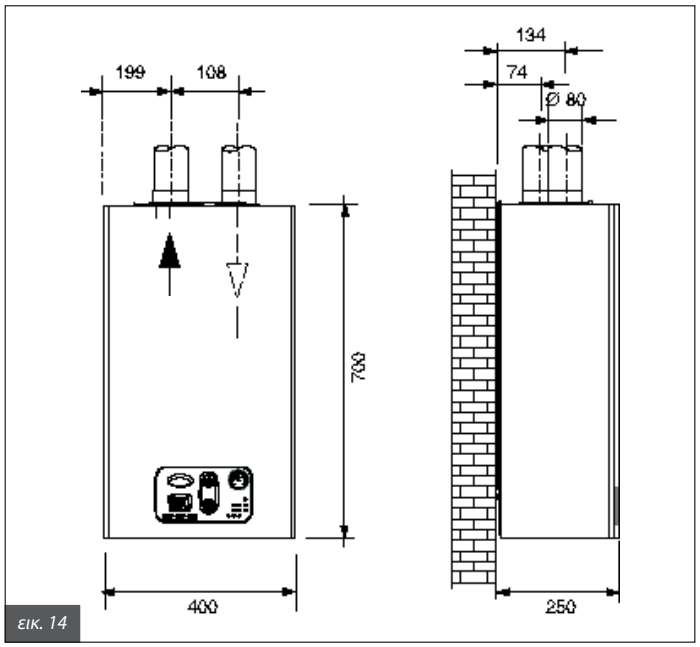

εικ. 14

Οι εικόνες είναι ενδεικτικές. Για την εγκατάσταση των εξαρτημάτων θα πρέπει να συμβουλευτείτε τις σχετικές οδηγίες.

Απεικόνιση ξεχωριστών αγωγών αναρρόφησης αέρα/εκκένωσης καυσαερίων διαμέτρου 80 mm

Παράδειγμα 1 (εικ.15)
Κύρια αναρρόφηση αέρα και εκκένωση καυσαερίων σε δύο απέναντι εξωτερικούς περιμετρικούς τοίχους.

Παράδειγμα 2 (εικ.15)
Κύρια αναρρόφηση αέρα σε περιμετρικό τοίχο και εκκένωση καυσαερίων στη σκεπή.

Παράδειγμα 3 (εικ.16)
Κύρια αναρρόφηση αέρα σε περιμετρικό τοίχο και εκκένωση καυσαερίων στον ίδιο εξωτερικό περιμετρικό τοίχο.

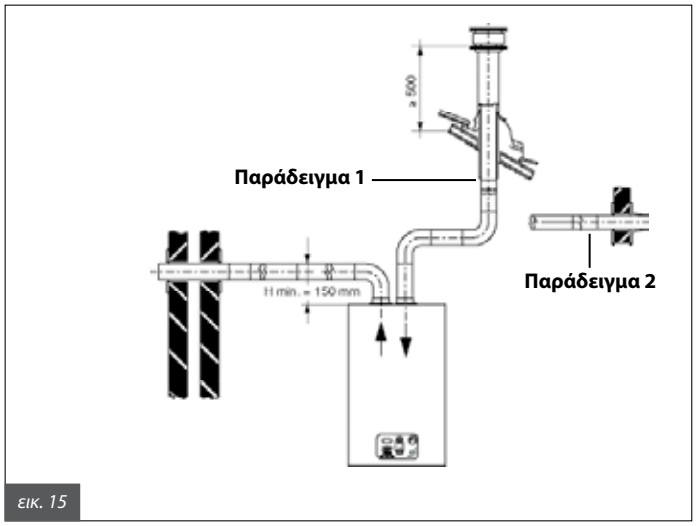

εικ. 15

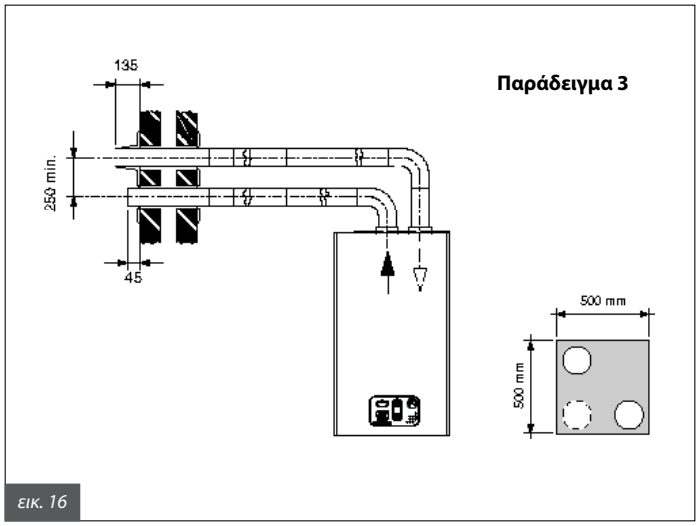

εικ. 16

3.2.7. Μέτρηση της απόδοσης καύσης

3.2.7.1. Λειτουργία καθαρισμού των καπναγωγών

Ο λέβητας διαθέτει λειτουργία καθαρισμού των καπναγωγών και η οποία θα πρέπει να ενεργοποιείται για τη μέτρηση της απόδοσης καύσης και τη ρύθμιση του καυστήρα. Για την ενεργοποίηση αυτής της λειτουργίας πρέπει να πατήσετε ταυτόχρονα τα πλήκτρα "info" και "Reset" για 3 δευτερόλεπτα. Η οθόνη LCD εμφανίζει τη θερμοκρασία εξόδου και το σύμβολο .
Με το λέβητα σε κατάσταση **ΧΕΙΜΩΝΑΣ** ή **ΚΑΛΟΚΑΙΡΙ** ενεργοποιώντας τη λειτουργία καθαρισμού των καπναγωγών, ο λέβητας ανάβει και εν συνεχεία περνάει σε λειτουργία σταθερής ισχύος που έχει ρυθμιστεί από την παράμετρο **P1** (μέγιστη ισχύς θέρμανσης). Για να βγείτε από τη λειτουργία καθαρισμού των καπναγωγών πατήστε το πλήκτρο "Reset" ή περιμένετε 15 λεπτά.

3.2.7.2. Ομόκεντροι αγωγοί

Για τον προσδιορισμό της απόδοσης καύσης πρέπει να γίνουν οι ακόλουθες μετρήσεις:
- μέτρηση της θερμοκρασίας του αέρα καύσης (που λαμβάνεται από την ειδική οπή 1 βλέπε εικ. 17A για τους λέβητες κλειστού φλογοθαλάμου με ειδικές οπές στους αγωγούς).
- μέτρηση της θερμοκρασίας καυσαερίων και της ποσότητας CO2 (που λαμβάνεται από την ειδική οπή 2βλέπε εικ.17A για τους λέβητες κλειστού φλογοθαλάμου με ειδικές οπές στους αγωγούς).

Πραγματοποιείστε τις συγκεκριμένες μετρήσεις με το λέβητα σε πλήρη ισχύ.
Όταν τελειώσει η δοκιμή κλείστε τους κρουνούς παροχής ζεστού νερού χρήσης και ξαναθέστε τον επιλογέα **5** (εικ.1) στην επιθυμητή θέση.

3.2.7.3. Ξεχωριστοί αγωγοί

Για τον προσδιορισμό της απόδοσης καύσης πρέπει να γίνουν οι ακόλουθες μετρήσεις:
- μέτρηση της θερμοκρασίας του αέρα καύσης (που λαμβάνεται από την ειδική οπή 2βλέπε εικ. 17B για τους λέβητες κλειστού φλογοθαλάμου με ειδικές οπές στους αγωγούς).
- μέτρηση της θερμοκρασίας καυσαερίων και της ποσότητας CO2(που λαμβάνεται από την ειδική οπή 1 βλέπε εικ.17B για τους λέβητες κλειστού φλογοθαλάμου με ειδικές οπές στους αγωγούς).

Πραγματοποιείστε τις συγκεκριμένες μετρήσεις με το λέβητα σε πλήρη ισχύ.
Όταν τελειώσει η δοκιμή κλείστε τους κρουνούς παροχής ζεστού νερού χρήσης και ξαναθέστε τον επιλογέα **5** (εικ.1) στην επιθυμητή θέση.

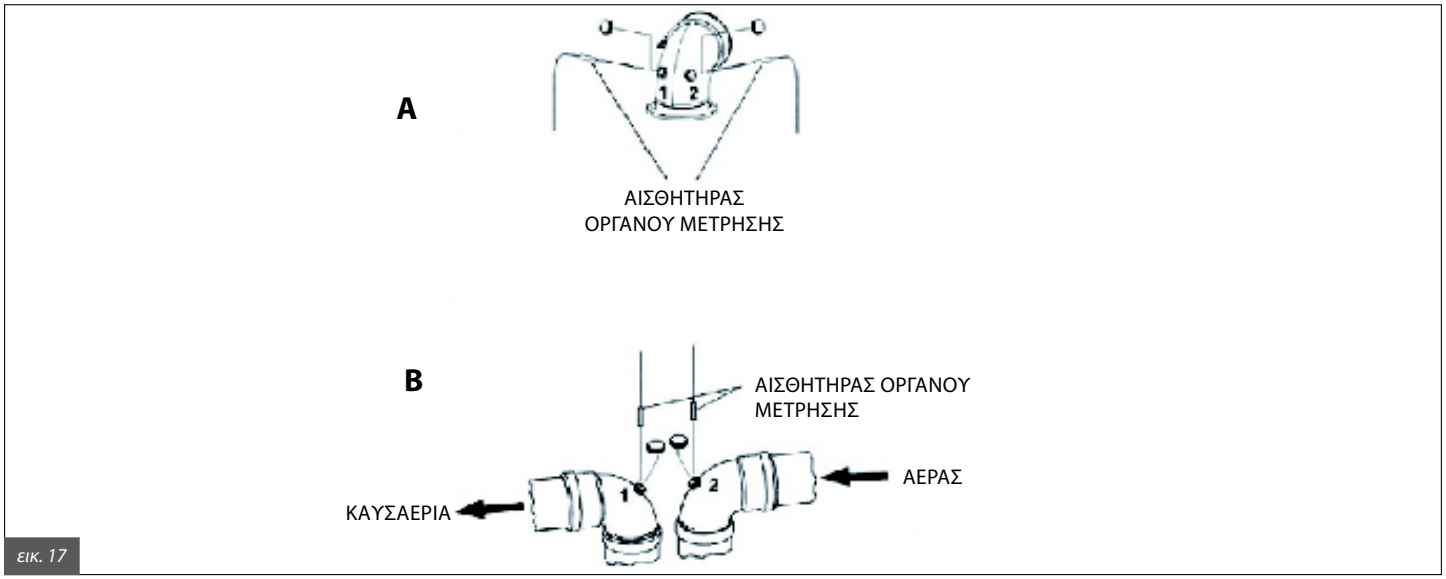

εικ. 17

3.2.8. Σύνδεση στο δίκτυο αερίου

Ο αγωγός τροφοδοσίας πρέπει να έχει μια διατομή ίση ή μεγαλύτερη από εκείνη που χρησιμοποιείται στον λέβητα. Η διατομή του αγωγού τροφοδοσίας εξαρτάται από το μήκος του, από το είδος του καυσίμου και την παροχή αερίου. Θα πρέπει γι' αυτό να είναι κατάλληλα μελετημένος.

Τηρήστε τις ισχύουσες οδηγίες εγκατάστασης που θεωρούνται ότι λαμβάνονται ρητώς υπ' όψιν.

Υπενθυμίζεται ότι πρίν θέσετε σε λειτουργία μια εσωτερική εγκατάσταση αερίου, δηλαδή πριν τη σύνδεσή της με τον μετρητή αερίου, πρέπει να ελέγχεται η στεγανότητα της.
Για τον έλεγχο στεγανότητας θα πρέπει να ληφθούν υπ' όψιν τα ακόλουθα:
- η δοκιμή στεγανότητας πρέπει να προηγείται της κάλυψης της σωλήνωσης
- η δοκιμή στεγανότητας δεν πρέπει να πραγματοποιείται με καύσιμο αέριο: γι' αυτό τον σκοπό χρησιμοποιείστε αέρα ή άζωτο
- όταν μέσα στις σωληνώσεις υπάρχει αέριο, απαγορεύεται να κάνετε έλεγχο για τυχόν διαρροές χρησιμοποιώντας φλόγα. Γι' αυτό τον σκοπό χρησιμοποιείτε τα ειδικά προϊόντα του εμπορίου.

Για τη σύνδεση του σωλήνα αερίου του λέβητα με την τροφοδοσία είναι υποχρεωτική η τοποθέτηση ενδιάμεσα ενός στεγανωτικού παρεμβύσματος, κατάλληλων διαστάσεων και υλικού (εικ.18).
Δεν είναι κατάλληλα προς χρήση, το κανάβι, ταινία από τεφλόν ή άλλα παρόμοια υλικά.

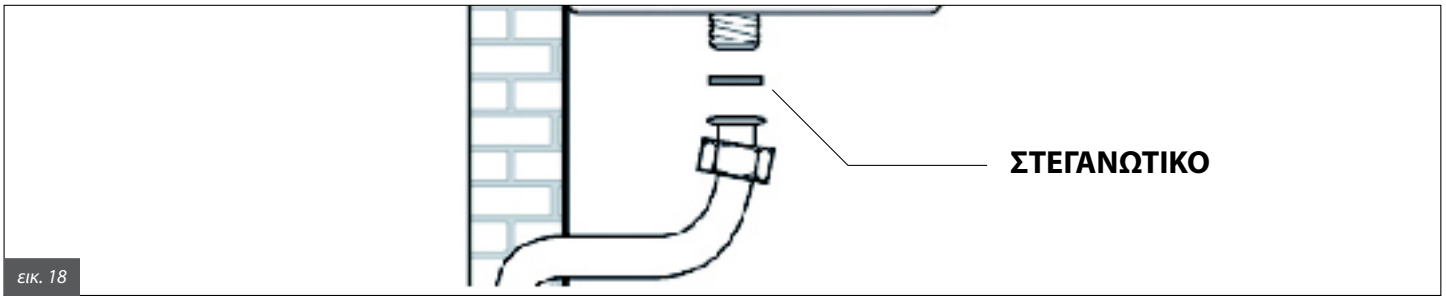

εικ. 18

3.2.9. Υδραυλικές συνδέσεις

Πριν τη σύνδεση συνιστάται ένας καθαρισμός της εγκατάστασης, προκειμένου να αφαιρεθούν τυχόν ακαθαρσίες που προέρχονται από τα διάφορα εξαρτήματα της και που θα μπορούσαν να κάνουν ζημιά στον κυκλοφορητή και τον εναλλάκτη.

ΘΕΡΜΑΝΣΗ
Η προσαγωγή και η επιστροφή νερού θέρμανσης πρέπει να συνδέονται με τον λέβητα με τα αντίστοιχα ρακόρ ¾" **M** και **R** στην (εικ.8).
Για τις διαστάσεις των σωλήνων του κυκλώματος θέρμανσης είναι απαραίτητο να λαμβάνονται υπ' όψιν οι απώλειες φορτίου που προκαλούνται από τα σώματα, από ενδεχόμενες θερμοστατικές βαλβίδες, από τις βαλβίδες διακοπής των σωμάτων και από τη διαμόρφωση της εγκατάστασης αυτής καθ' αυτής.

Είναι σκόπιμο η εκκένωση της βαλβίδας ασφαλείας που είναι τοποθετημένη στο λέβητα να οδηγείται στην αποχέτευση. Σε περίπτωση που αυτό δεν προβλεφθεί και ενεργοποιηθεί η βαλβίδα ασφαλείας τότε ο γύρω χώρος μπορεί να πλημμυρίσει με νερά.
Ο κατασκευαστής δεν φέρει ουδεμία ευθύνη για ενδεχόμενες βλάβες που θα προκύψουν από την παράλειψη αυτής της τεχνικής λεπτομέρειας.

ΝΕΡΟ ΧΡΗΣΗΣ
Η τροφοδοσία και η προσαγωγή του νερού χρήσης πρέπει να συνδέονται στο λέβητα με τα αντίστοιχα ρακόρ ½" **C** και **F** (εικ. 8). Το πόσο συχνός θα είναι ο καθαρισμός και/ή αντικατάσταση του εναλλάκτη εξαρτάται από την σκληρότητα του νερού τροφοδοσίας.

ΠΡΟΣΟΧΗ
Ανάλογα με τη σκληρότητα του νερού τροφοδοσίας πρέπει να ελέγχεται κατά πόσο είναι σκόπιμη η τοποθέτηση των κατάλληλων συσκευών αποσκλήρυνσης που χρησιμοποιούνται για την επεξεργασία του πόσιμου νερού. Για νερό με σκληρότητα μεγαλύτερη των 20°F συνιστάται πάντοτε η επεξεργασία του σύμφωνα με τους κανονισμούς.
Το νερό που προέρχεται από τους κοινούς αποσκληρυντές μπορεί λόγω της τιμής του pH που το χαρακτηρίζει να μην είναι κατάλληλο με ορισμένα εξαρτήματα της εγκατάστασης θέρμανσης.

3.2.10. Σύνδεση στο ηλεκτρικό δίκτυο

Ο λέβητας συνοδεύεται από ένα τριπολικό καλώδιο τροφοδότησης, το οποίο είναι ήδη συνδεδεμένο από τη μία άκρη στην ηλεκτρονική πλακέτα και προστατεύεται από πιθανά τραβήγματα από ένα ειδικό στοπ καλωδίου.

Ο λέβητας πρέπει να συνδέεται σε δίκτυο παροχής 230V-50Hz.
Πρέπει να τηρούνται οι πολικότητες συνδέοντας σωστά τη φάση και τον ουδέτερο.

Κατά την εγκατάσταση τηρήστε τις ισχύουσες οδηγίες που θεωρούνται ότι λαμβάνονται ρητώς υπ' όψιν.

Στην είσοδο του λέβητα πρέπει να τοποθετείται ένας διπολικός διακόπτης εύκολα προσπελάσιμος, με ελάχιστη απόσταση μεταξύ των συνδέσεων 3mm, ο οποίος θα διακόπτει την τροφοδοσία του ρεύματος, έτσι ώστε να υλοποιούνται με ασφάλεια όλες οι ενέργειες συντήρησης.

Η γραμμή τροφοδοσίας του λέβητα πρέπει να προστατεύεται από ένα διαφορικό μαγνητοθερμικό διακόπτη με κατάλληλη ισχύ διακοπής.
Το δίκτυο ρεύματος θα πρέπει να έχει μια ασφαλή γείωση.
Είναι απαραίτητο να ελέγχετε την ύπαρξη αυτής της βασικής απαίτησης ασφαλείας. Σε περίπτωση αμφιβολιών ζητήστε τον επιμελή έλεγχο της ηλεκτρικής εγκατάστασης από ένα εξειδικευμένο προσωπικό.

ΠΡΟΣΟΧΗ
Ο κατασκευαστής δεν φέρει καμία ευθύνη για ενδεχόμενες βλάβες που προκλήθηκαν από έλλειψη γείωσης στην εγκατάσταση: οι σωληνώσεις των εγκαταστάσεων αερίου, ύδρευσης και θέρμανσης δεν είναι κατάλληλες ως μέσα γείωσης.

3.2.11. Σύνδεση στο θερμοστάτη χώρου (κατόπιν ζήτησης)

Ο λέβητας μπορεί να συνδεθεί σ' ένα θερμοστάτη χώρου (δεν προσφέρεται με το λέβητα).
Οι επαφές του θερμοστάτη χώρου θα πρέπει να έχουν διαστάσεις για φορτίο 5mA και 24VDC.
Τα καλώδια του θερμοστάτη χώρου πρέπει να συνδεθούν στην κλέμα (βλ.ηλεκτρικό σχέδιο), αφού πρώτα έχετε αφαιρέσει τη γέφυρα που είναι προεγκατεστημένη στην πλακέτα του λέβητα.
Τα καλώδια του θερμοστάτη χώρου δεν πρέπει να είναι στον ίδιο οδηγό μαζί με τα καλώδια της παροχής ρεύματος.

3.2.12. Εγκατάσταση και λειτουργία του τηλεχειριστηρίου Open Therm (κατόπιν ζήτησης)

Ο λέβητας μπορεί να συνδεθεί με ένα τηλεχειριστήριο Open Therm (κατόπιν ζήτησης, που προσφέρεται όχι υποχρεωτικά από τον κατασκευαστή).

Η εγκατάσταση του τηλεχειριστηρίου πρέπει να γίνεται από το κατάλληλα εξουσιοδοτημένο τεχνικό προσωπικό.

Να γίνεται χρήση μόνο των γνησίων τηλεχειριστηρίων που προσφέρονται από τον κατασκευαστή.
Εάν χρησιμοποιούνται τηλεχειριστήρια μη γνήσια, που δεν προσφέρονται από τον κατασκευαστή, δεν είναι εξασφαλισμένη η σωστή λειτουργία του τηλεχειριστηρίου.

Για την εγκατάσταση του τηλεχειριστηρίου πρέπει ν' ακολουθήσετε τις οδηγίες που προσφέρονται με τηλεχειριστήριο.
Θα θέλαμε να σας υπενθυμίσουμε ορισμένες οδηγίες για την εγκατάσταση του τηλεχειριστηρίου:
- **Τα καλώδια του τηλεχειριστηρίου δεν πρέπει να είναι μονωμένα μαζί με τα καλώδια ηλεκτρικής τροφοδοσίας**. Σε περίπτωση που αυτό δεν είναι δυνατόν μπορεί να παρατηρηθούν προβλήματα στη λειτουργία του τηλεχειριστηρίου.
- Τοποθετήστε το τηλεχειριστήριο σε έναν εσωτερικό στην οικία τοίχο, σε ύψος περίπου 1,5 m από το πάτωμα, στην κατάλληλη θέση έτσι ώστε να λαμβάνει τη σωστή θερμοκρασία χώρου, αποφεύγοντας την εγκατάσταση του σε εσοχές, πίσω από πόρτες ή κουρτίνες ή κοντά σε πηγές θερμότητας, εκτεθειμένο απευθείας στις ηλιακές ακτίνες, σε ρεύματα αέρος ή σε νερό.

Η σύνδεση του τηλεχειριστηρίου προστατεύεται κατά της λανθασμένης πολικότητας και επομένως αυτό σημαίνει ότι οι συνδέσεις μπορούν να αντιστραφούν.

Το τηλεχειριστήριο δεν πρέπει να συνδέεται σε ηλεκτρικό ρεύμα 230 V ~ 50 Hz.

Η ενεργοποίηση και απενεργοποίηση των λειτουργιών θέρμανσης και ζεστού νερού χρήσης γίνεται απ' ευθείας από το τηλεχειριστήριο.

Για την πλήρη ρύθμιση του τηλεχειριστηρίου διαβάστε τις οδηγίες στο τεχνικό εγχειρίδιο που περιλαμβάνεται στη συσκευασία σετ του τηλεχειριστηρίου.

Μέσω του τηλεχειριστηρίου μπορείτε να αναγνώσετε και να ρυθμίσετε μια σειρά παραμέτρων, επονομαζόμενων TSP, και που προορίζονται για το εξουσιοδοτημένο προσωπικό (Πίνακας 8).
Εάν η τιμή μιας παραμέτρου είναι λανθασμένη, η τιμή του θα επαναρυθμιστεί βάσει του πίνακα των δεδομένων default.
Εάν η τιμή που προσπαθείτε να ρυθμίσετε είναι εκτός αποδεκτών ορίων των παραμέτρων, τότε η τιμή δεν γίνεται αποδεκτή και διατηρείται η αρχική τιμή.

Παράμετρος	Όριο τιμών προς ρύθμιση	Τιμές default	Σημειώσεις
P0 - TSP0 Τύπος αερίου τροφοδοσίας	0 ÷ 1	0	0 = μεθάνιο 1 = GPL
P1 - TSP1 Ρύθμιση μέγιστης ισχύος θέρμανσης	0 ÷ 100%	100%	
P2 - TSP2 Ρύθμιση ισχύος έναυσης	0 ÷ 100%	0%	Με P2=0 λειτουργία με πίεση έναυσης Με P2≠0 δεν υφίσταται πίεση αλλά ο λέβητας πηγαίνει απ' ευθείας στην επιλεγμένη από την παράμετρο, ισχύ.
P3 - TSP3 Χρόνος καθυστέρησης θερμοστάτη θέρμανσης	0 ÷ 10 min	4 min	
P4 - TSP4 Χρόνος αύξησης της φλόγας στην ισχύ θέρμανσης	0 ÷ 10 min	4 min	
P5 - TSP5 Χρόνος καθυστέρησης του κυκλοφορητή θέρμανσης, αντιπαγωτική λειτουργία, καθαρισμός	0 ÷ 180 s	30 s	
P6 - TSP6 Ρύθμιση θερμοστάτη νερού χρήσης για «ηλιακά»	0 ÷ 1	0	0 = κανονικό 1 = ηλιακά
P7 - TSP7 Χρόνος καθυστέρησης υδραυλικού πλήγματος	0 ÷ 3 s	0 s	
P8 - TSP8 Καθυστέρηση ανάγνωσης θερμοστάτη χώρου / τηλεχειριστήριο	0 ÷ 199 s	0 s	
P18 - TSP18 Θερμοκ. μηδενισμού ρυθμιστή θέρμανσης	25 ÷ 78 °C	40°C	
P19 - TSP19 Μέγιστη ΔΤ μεταξύ εξόδου και επιστροφής	1 ÷ 78 K	30 K	0 = λειτουργία απενεργοποιημένη
P20 Ρύθμιση παραμέτρων default εκτός του P0 -TSP0	0 ÷ 1	0	0 = OFF 1 = ρύθμιση παραμέτρων default
P21 Εμφάνιση θερμοκρασίας νερού εξόδου			
P22 Εμφάνιση θερμοκρασίας νερού επιστροφής			
P23 Εμφάνιση θερμοκρασίας νερού χρήσης			
P27 Εμφάνιση τύπου λέβητα	C; B		C = εξαναγκασμένος ελκυσμός B = φυσικού ελκυσμού
P28 Εμφάνιση τελευταίας εμπλοκής λέβητα	Κωδ. προβλήματος		
P29 Εμφάνιση προτελευταίας εμπλοκής λέβητα	Κωδ. προβλήματος		
P30 Εμφάνιση προηγούμενης εμπλοκής λέβητα	Κωδ. προβλήματος		
P31 Εμφάνιση προηγούμενης εμπλοκής λέβητα	Κωδ. προβλήματος		
P32 Εμφάνιση προηγούμενης εμπλοκής λέβητα	Κωδ. προβλήματος		
P33 Μηδενισμός εμφανίσεων εμπλοκών και προβλημάτων	0 ÷ 1		0 = OFF 1 = μηδενισμός εμπλοκών και προβλημάτων
P34 Αριθμός προβλημάτων από τον τελευταίο μηδενισμό			
P35 Εμφάνιση της ποσοστιαίας τιμής της ισχύος ρύθμισης	0 ÷ 100%		
P36 Εμφάνιση αριθ. μηνών χρήσης της πλακέτας			

Πίνακας 8 – Όρια τιμών ρύθμισης παραμέτρων TSP και τιμές default

3.3. Πλήρωση της εγκατάστασης

Αφού πραγματοποιηθούν όλες οι συνδέσεις της εγκατάστασης μπορείτε να προβείτε στην πλήρωση του κυκλώματος θέρμανσης.
Αυτό πρέπει να γίνεται με προσοχή τηρώντας τα ακόλουθα βήματα:
- ανοίξτε τις βαλβίδες εξαέρωσης των σωμάτων και βεβαιωθείτε για τη σωστή λειτουργία της αυτόματης βαλβίδας στο λέβητα
- ανοίξτε σταδιακά τον ειδικό κρουνό πλήρωσης (εικ.2) και βεβαιωθείτε ότι οι ενδεχόμενες αυτόματες βαλβίδες εξαέρωσης, που έχουν τοποθετηθεί στην εγκατάσταση, λειτουργούν κανονικά
- κλείστε τις βαλβίδες εξαέρωσης των σωμάτων αμέσως μόλις βγει νερό
- ελέγξτε μέσω του μανόμετρου του λέβητα εάν η πίεση φθάνει στα 1÷1,3bar
- κλείστε τον κρουνό πλήρωσης και ξανακάνετε εξαέρωση μέσω των βαλβίδων εξαέρωσης των σωμάτων
- αφού ανάψετε το λέβητα και φτάσει στην επιθυμητή θερμοκρασία η εγκατάσταση, σταματήστε το λέβητα, περιμένετε μέχρι να σταματήσει να λειτουργεί ο κυκλοφορητής και επαναλάβετε τις διαδικασίες της εξαέρωσης
- αφήστε την εγκατάσταση να κρυώσει και επαναφέρατε την πίεση του νερού στα 1÷1,3bar.

**ΠΡΟΕΙΔΟΠΟΙΗΣΕΙΣ Ο ευρωπαϊκός κανονισμός σχετικά με την "Επεξεργασία του νερού για τις θερμικές εγκαταστάσεις και τις εγκαταστάσεις νερού των θερμικών εγκαταστάσεων για αστική χρήση, ορίζει τα χημικά και φυσικο-χημικά χαρακτηριστικά που πρέπει να τηρούνται για το νερό που χρησιμοποιείται σε θερμικές εγκαταστάσεις αστικής χρήσης, ειδικά «…με σκοπό τη βελτίωση της απόδοσης και ασφάλειας, για τη διατήρησή τους στο χρόνο, για την διασφάλιση της κανονικής λειτουργίας ακόμη και για βοηθητικές συσκευές με σκοπό την ελαχιστοποίηση της κατανάλωσης ενέργειας ενσωματώνοντας έτσι νόμους, και ισχύοντες κανονισμούς …».
Η τήρηση αυτού του κανονισμού είναι δια νόμου υποχρεωτική. Επομένως για το σκοπό αυτό θα πρέπει να γίνεται χρήση των ειδικών προϊόντων για εγκαταστάσεις πολλαπλών μετάλλων.**

ΠΡΟΣΟΧΗ
Ο πιεσοστάτης ασφαλείας για την πρόληψη έλλειψης νερού δεν δίνει εντολή για την έναρξη λειτουργίας του καυστήρα όταν η πίεση είναι μικρότερη των 0,4/0,6bar. Η πίεση του νερού στην εγκατάσταση θέρμανσης δεν πρέπει να είναι μικρότερη από 1÷1,3 bar. Αν είναι, επέμβετε στον διακόπτη πλήρωσης με τον οποίο είναι εφοδιασμένος ο λέβητας (εικ.3)
Η όλη ρύθμιση πρέπει να γίνεται όταν η εγκατάσταση είναι κρύα. Το μανόμετρο που διαθέτει ο λέβητας επιτρέπει την ανάγνωση της πίεσης στο κύκλωμα θέρμανσης.

ΠΡΟΣΟΧΗ
Σε περίπτωση που ο λέβητας μείνει για αρκετά μεγάλο χρονικό διάστημα ανενεργός υπάρχει περίπτωση να μπλοκάρει ο κυκλοφορητής. Πριν προβείτε στην έναυση του λέβητα θα πρέπει να προνοήσετε να ξεμπλοκάρετε τον κυκλοφορητή ακολουθώντας τα εξής βήματα:
- αφαιρέστε το προστατευτικό κάλυμμα του λέβητα
- ξεβιδώστε την προστατευτική βίδα που βρίσκεται στο κέντρο του μοτέρ του κυκλοφορητή
- με τη βοήθεια ενός κατσαβιδιού που θα εισάγετε στην τρύπα, γυρίστε χειροκίνητα τον άξονα του κυκλοφορητή δεξιόστροφα
- όταν ολοκληρωθεί η διαδικασία ξεμπλοκαρίσματος, ξαναβιδώστε την προστατευτική βίδα και ελέγξτε εάν τυχόν υπάρχουν διαρροές νερού.

Όταν αφαιρέσετε την προστατευτική βίδα ενδέχεται να βγεί μια μικρή ποσότητα νερού. Πριν να επανατοποθετήσετε το κάλυμμα του λέβητα, φροντίστε να στεγνώσετε τις βρεγμένες επιφάνειες

3.4. Εκκίνηση του λέβητα

3.4.1. Προκαταρκτικοί έλεγχοι

Πριν θέσετε σε λειτουργία το λέβητα καλό είναι να ελέγξετε ότι:
- ο αγωγός εκκένωσης καυσαερίων και το τερματικό μέρος έχουν εγκατασταθεί σύμφωνα με τις οδηγίες: με **το λέβητα αναμμένο δεν δικαιολογείται καμία διαφυγή καυσαερίων από κανένα παρέμβυσμα**
- η τάση τροφοδοσίας του λέβητα είναι 230V - 50Hz
- η εγκατάσταση είναι σωστά γεμάτη με νερό (πίεση στο μανόμετρο 1÷1,3bar)
- τυχόν κρουνοί φραγής των σωληνώσεων της εγκατάστασης είναι ανοιχτοί
- το αέριο του δικτύου είναι κατάλληλο για τη σωστή λειτουργία του λέβητα: σε αντίθετη περίπτωση προβείτε στην ανάλογη μετατροπή του λέβητα για τη σωστή λειτουργία του με το διαθέσιμο αέριο (βλ. ενότητα 3.6. *Προσαρμογή σε άλλα αέρια και ρύθμιση του καυστήρα*). Τέτοιες μετατροπές πρέπει να γίνονται από εξειδικευμένο τεχνικό προσωπικό
- η βαλβίδα τροφοδοσίας αερίου είναι ανοιχτή
- δεν υπάρχουν διαρροές αερίου
- πριν από το λέβητα έχει μπει γενικός ηλεκτρικός διακόπτης
- η βαλβίδα ασφαλείας 3bar του λέβητα δεν είναι μπλοκαρισμένη
- δεν υπάρχουν διαρροές νερού
- ο κυκλοφορητής δεν είναι μπλοκαρισμένος.

3.4.2. Έναυση και σβήσιμο

Για την έναυση και το σβήσιμο του λέβητα ανατρέξτε στις *Οδηγίες για τον χρήστη*.

3.5. Μανομετρικό

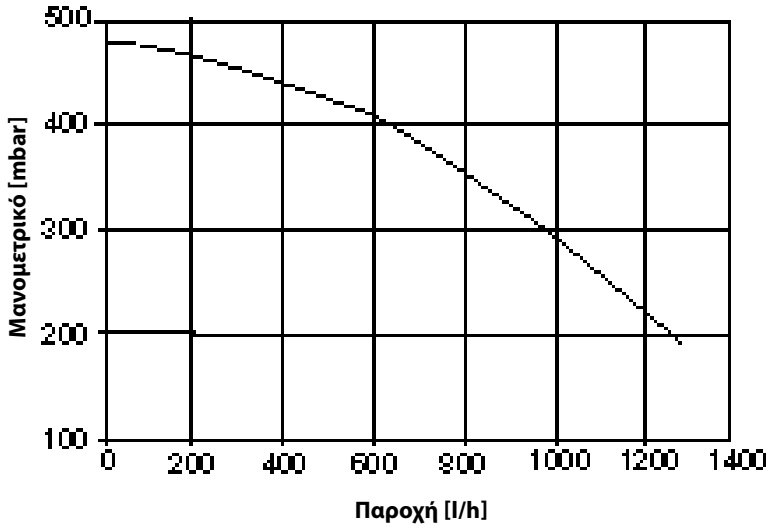

εικ. 19

3.6. Ηλεκτρικό σχέδιο

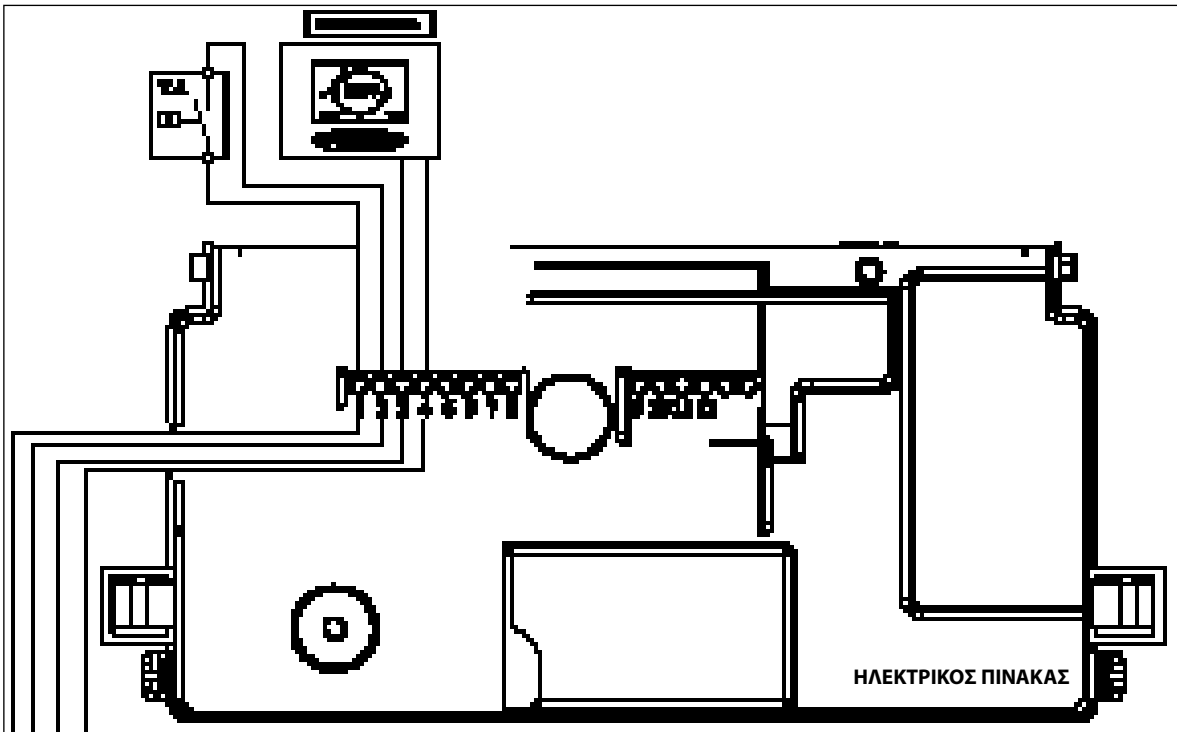

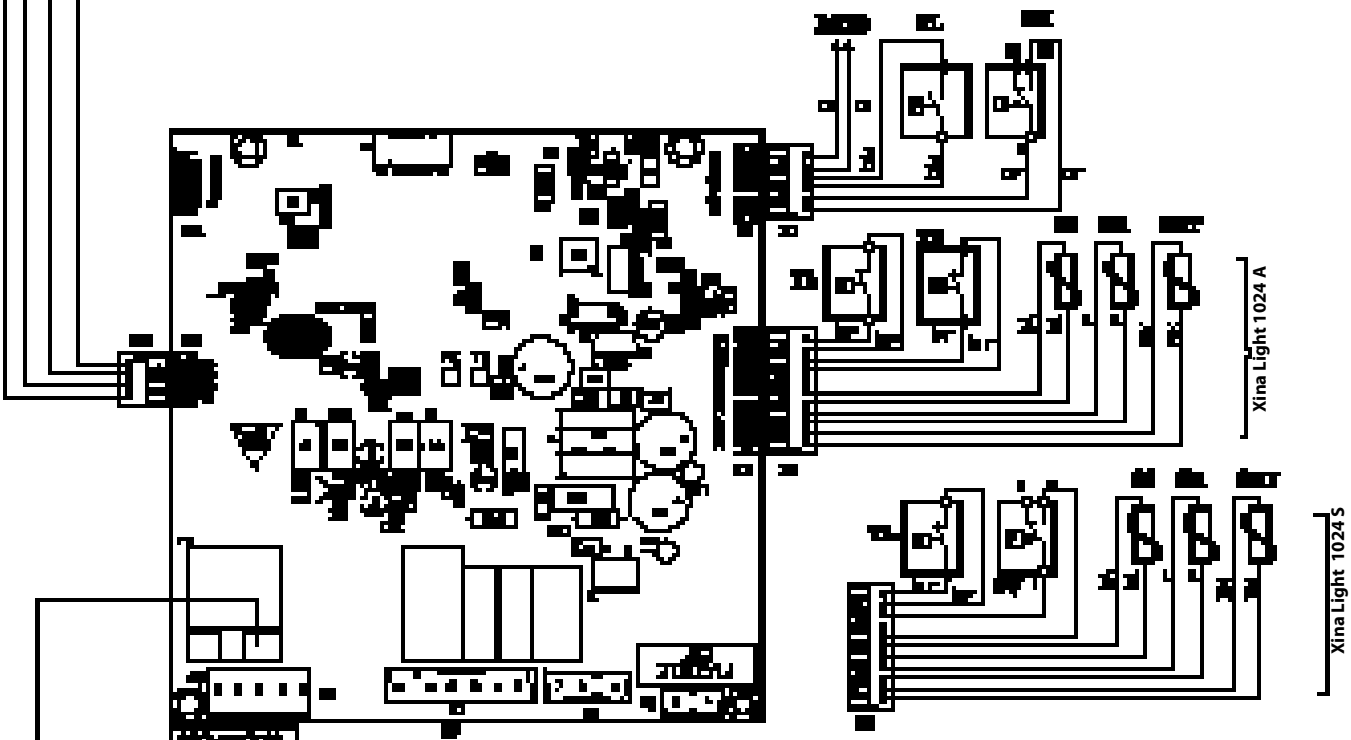

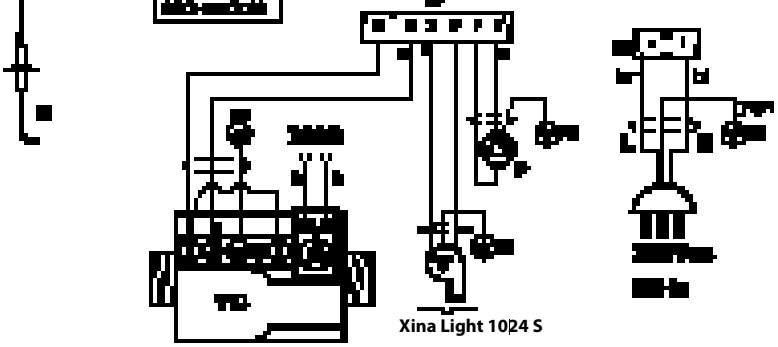

0SCHEMOD20: ΗΛΕΚΤΡΟΝΙΚΗ ΠΛΑΚΕΤΑ STANDARD

X1-X10	: ΣΥΝΔΕΣΕΙΣ
E	: ΗΛΕΚΤΡΟΔΙΟ ΕΝΑΥΣΗΣ – ΑΝΙΧΝΕΥΣΗΣ
P	: ΚΥΚΛΟΦΟΡΗΤΗΣ
V	: ΒΕΝΤΙΛΑΤΕΡ (ΜΟΝΟ Xina Light 1024 S)
TF	: ΘΕΡΜΟΣΤΑΤΗΣ ΚΑΥΣΑΕΡΙΩΝ (Xina Light 1024 A)
PV	: ΠΙΕΖΟΣΤΑΤΗΣ ΒΕΝΤΙΛΑΤΕΡ (Xina Light 1024 S)
DK	: ΠΙΕΖΟΣΤΑΤΗΣ ΝΕΡΟΥ
SR	: ΑΙΣΘΗΤΗΡΑΣ ΘΕΡΜΑΝΣΗΣ NTC 10k Ohm ΣΕ 25°C B=3435
SS	: ΑΙΣΘΗΤΗΡΑΣ ΝΕΡΟΥ ΧΡΗΣΗΣ NTC 10k Ohm ΣΕ 25°C B=3435
SRT	: ΑΙΣΘΗΤΗΡΑΣ ΕΠΙΣΤΡΟΦΗΣ NTC 10k Ohm ΣΕ 25°C B=3435
FL	: ΡΟΟΣΤΑΤΗΣ
VG	: ΒΑΛΒΙΔΑ ΑΕΡΙΟΥ
TL	: ΘΕΡΜΟΣΤΑΤΗΣ ΟΡΙΟΥ

ΣΥΝΔΕΣΕΙΣ ΥΠΟ ΤΗΝ ΦΡΟΝΤΙΔΑ ΤΟΥ ΕΓΚΑΤΑΣΤΑΤΗ

TA (PIN 1 και 2) : ΘΕΡΜΟΣΤΑΤΗΣ ΧΩΡΟΥ (ΧΡΗΣΗ ΜΙΑΣ ΕΛΕΥΘΕΡΗΣ ΕΠΑΦΗΣ ΩΣ ΔΥΝΑΜΙΚΟΥ)
0CREMOTO04 (PIN 3 και 4) : ΤΗΛΕΧΕΙΡΙΣΤΗΡΙΟ OPENTHERM

εικ. 20

Σχέση μεταξύ θερμοκρασίας (°C) και ονομαστικής αντίστασης (Ohm) του αισθητήρα θέρμανσης SR , του αισθητήρα νερού χρήσης SS, του αισθητήρα επιστροφής SRT και του αισθητήρα ηλιακών SVS

T (°C)	**0**	**2**	**4**	**6**	**8**
0	27203	24979	22959	21122	19451
10	17928	16539	15271	14113	13054
20	12084	11196	10382	9634	8948
30	8317	7736	7202	6709	6254
40	5835	5448	5090	4758	4452
50	4168	3904	3660	3433	3222
60	3026	2844	2674	2516	2369
70	2232	2104	1984	1872	1767
80	1670	1578	1492	1412	1336
90	1266	1199	1137	1079	1023

Πίνακας 9 – Σχέση «Θερμοκρασία – Ονομαστική αντίσταση» αισθητήρων θερμοκρασίας

3.7. Προσαρμογή σε άλλα αέρια και ρύθμιση του καυστήρα

Οι λέβητες κατασκευάζονται για τον τύπο αερίου που ζητείται κατά την παραγγελία τους.
Ενδεχόμενες μετατροπές αερίου θα πρέπει να γίνονται εν συνεχεία αποκλειστικά και μόνο από το εξειδικευμένο προσωπικό το οποίο θα χρησιμοποιήσει τα αυθεντικά εξαρτήματα που διαθέτει ο κατασκευαστής και το οποίο προσωπικό θα επιφέρει τις μετατροπές και τις απαραίτητες ρυθμίσεις για την σωστή λειτουργία.

Για τη μετατροπή από ΜΕΘΑΝΙΟ σε GPL



- Αφαιρέστε τον κύριο καυστήρα.
- Αποσυναρμολογήστε τα μπέκ του κύριου καυστήρα και αντικαταστήστε τα με αυτά της αντίστοιχης διαμέτρου για τον επιθυμητό τύπο αερίου.
ΠΡΟΣΟΧΗ! είναι υποχρεωτική η τοποθέτηση των χάλκινων παρεμβυσμάτων.
- Ξανασυναρμολογήστε τον κύριο καυστήρα.
- Τροποποιήστε την τιμή της παραμέτρου P00 από 0 έως 1.

Για τη μετατροπή από GPL σε ΜΕΘΑΝΙΟ

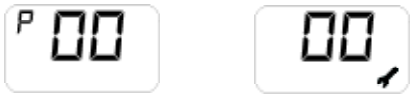

- Αφαιρέστε τον κύριο καυστήρα.
- Αποσυναρμολογήστε τα μπέκ του κύριου καυστήρα και αντικαταστήστε τα με αυτά τις αντίστοιχης διαμέτρου για τον επιθυμητό τύπο αερίου. ΠΡΟΣΟΧΗ! είναι υποχρεωτική η τοποθέτηση των χάλκινων παρεμβυσμάτων.
- Ξανασυναρμολογήστε τον κύριο καυστήρα.
- Τροποποιήστε την τιμή της παραμέτρου P00 από 1 έως 0.

Α) Ρύθμιση μέγιστης ισχύος
- Ελέγξτε την πίεση τροφοδοσίας και την πίεση στον καυστήρα (βλ.πίνακες 3 και 4).
- Αφαιρέστε το πλαστικό καπάκι **A** (εικ. 21 ή εικ. 22 ή εικ. 23), που βρίσκεται στο άνω τμήμα του πηνίου του μετατροπέα για την προστασία των βιδών.
- Ρύθμισης του ρυθμιστή πίεσης Συνδέστε ένα μανόμετρο στο σημείο λήψης της πίεσης **IN** (εικ. 21 ή εικ. 22 ή εικ.23) για τον έλεγχο της πίεσης εισόδου και **OUT** (εικ. 21 ή εικ. 22 ή εικ. 23) για τον έλεγχο της πίεσης στην έξοδο.
- Πατήστε το πλήκτρο «+Νερό χρήσης» μέχρι να εμφανιστεί στην οθόνη LCD η τιμή των 50°C και ανοίξτε έναν ή δύο κρουνούς για το ζεστό νερό χρήσης για να επιτραπεί η λειτουργία του λέβητα στη μέγιστη ισχύ.
- Γυρίστε ΔΕΞΙΟΣΤΡΟΦΑ το ορειχάλκινο παξιμάδι **B** για να αυξήσετε (εικ. 21 ή εικ. 22 ή εικ. 23) την πίεση στα μπεκ και ΑΡΙΣΤΕΡΟΣΤΡΟΦΑ για να μειώσετε την πίεση στα μπεκ.
- Για τη λειτουργία με GPL βιδώστε πλήρως το παξιμάδι **B** περιστρέφοντας το ΔΕΞΙΟΣΤΡΟΦΑ.

Β) Ρύθμιση της ελάχιστης ισχύος
- Αποσυνδέστε ηλεκτρικά το πηνίο του ρυθμιστή **D** (εικ. 21, εικ. 22 ή εικ. 23).
- Ανάψτε τον καυστήρα και ελέγξτε εάν η τιμή της ελάχιστης πίεσης αντιστοιχεί σε αυτή που αναφέρεται στους πίνακες 3 και 4.
- Για να ρυθμίσετε την πίεση κρατήστε μπλοκαρισμένο το ορειχάλκινο παξιμάδι **B** με ένα κλειδί των 10 mm (εικ. 21 ή εικ. 22 ή εικ. 23), περιστρέψτε την πλαστική βίδα C ΔΕΞΙΟΣΤΡΟΦΑ για να αυξήσετε την πίεση και ΑΡΙΣΤΕΡΟΣΤΡΟΦΑ για να την μειώσετε.
- Επανασυνδέστε ηλεκτρικά το πηνίο του ρυθμιστή.

Γ) Τελικές ενέργειες
- ανάψτε το λέβητα και ελέγξτε τη σωστή λειτουργία.
- ελέγξτε εκ νέου την ελάχιστη και τη μέγιστη πίεση της βαλβίδας αερίου.
- εάν χρειάζεται προβείτε σε διορθώσεις.
- τοποθετήστε το πλαστικό κάλυμμα **A** στις βίδες.
- ξανακλείστε τα σημεία λήψης πίεσης του αερίου.
- ελέγξτε ότι δεν υπάρχουν τυχόν διαρροές αερίου.

SIEMENS VGU56

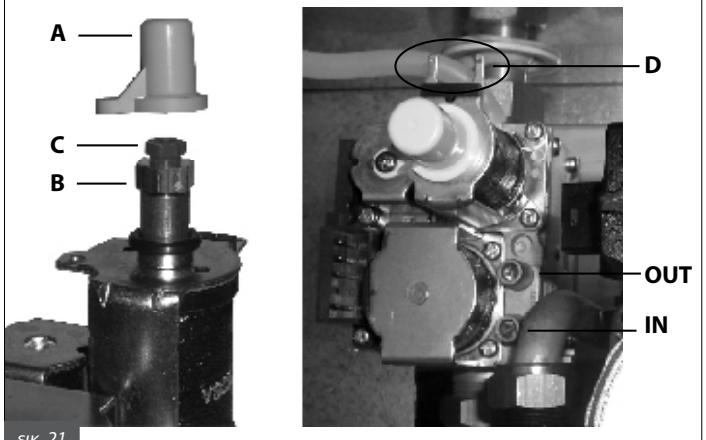

εικ. 21

SIT 845

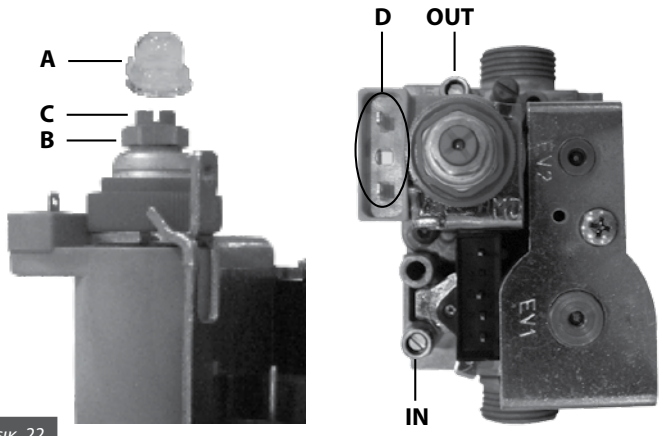

εικ. 22

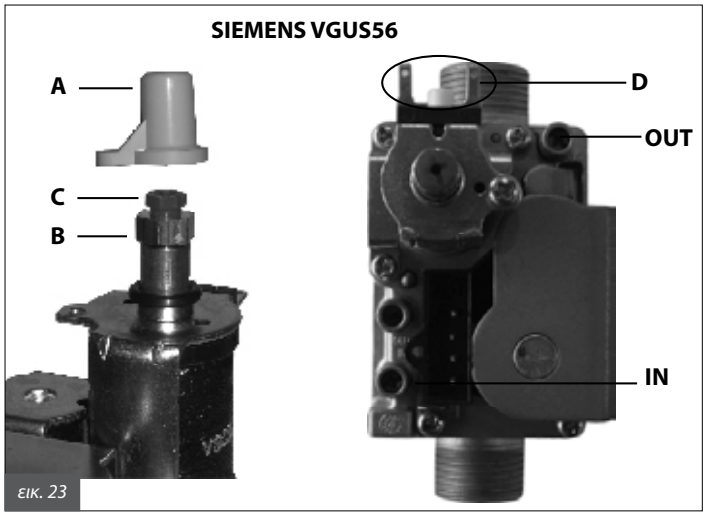

εικ. 23

4. ΔΟΚΙΜΗ ΤΟΥ ΛΕΒΗΤΑ

4.1. Προκαταρκτικοί Έλεγχοι

Πριν την υλοποίηση της δοκιμής του λέβητα ελέγξτε ότι:
- ο αγωγός εκκένωσης καυσαερίων και το τερματικό μέρος έχουν εγκατασταθεί σύμφωνα με τις οδηγίες: **με τον λέβητα αναμμένο δεν επιτρέπεται να υπάρχει καμία διαφυγή καυσαερίων από κανένα παρέμβυσμα**
- η τάση τροφοδοσίας του λέβητα είναι 230V - 50Hz
- η εγκατάσταση είναι σωστά γεμάτη με νερό (πίεση στο μανόμετρο 1÷1,3bar)
- ενδεχόμενοι κρουνοί φραγής των σωληνώσεων της εγκατάστασης είναι ανοιχτοί
- το αέριο του δικτύου αντιστοιχεί σ' αυτό της ρύθμισης του λέβητα: σε αντίθετη περίπτωση προβείτε στις απαραίτητες μετατροπές, έτσι ώστε ο λέβητας να δύναται να λειτουργήσει με το αέριο του δικτύου (βλ. ενότητα 3.6. *Προσαρμογή σε άλλα αέρια και ρύθμιση του καυστήρα*). Τέτοιες μετατροπές πρέπει να γίνονται από εξειδικευμένο τεχνικό προσωπικό
- η βαλβίδα τροφοδοσίας αερίου είναι ανοιχτή
- δεν υπάρχουν διαρροές αερίου
- πριν από το λέβητα έχει συνδεθεί γενικός ηλεκτρικός διακόπτης
- η βαλβίδα ασφαλείας 3bar του λέβητα δεν είναι μπλοκαρισμένη
- δεν υπάρχουν διαρροές νερού
- ο κυκλοφορητής δεν είναι μπλοκαρισμένος.

Εάν ο λέβητας δεν έχει εγκατασταθεί με τρόπο σύμφωνο με τους ισχύοντες νόμους και πρότυπα, ειδοποιήστε τον υπεύθυνο της εγκατάστασης και μη δοκιμάσετε ν' ανάψετε το λέβητα.

4.2. Έναυση και σβήσιμο

Για το άναμμα και το σβήσιμο του λέβητα ανατρέξτε στις *Οδηγίες για τον χρήστη*.

5. ΣΥΝΤΗΡΗΣΗ

Οι λειτουργίες συντήρησης (και επισκευής) πρέπει υποχρεωτικά να γίνονται από το εξουσιοδοτημένο προσωπικό.

Ο κατασκευαστής σας συνιστά να απευθύνεστε για τη συντήρηση και επισκευή στο εξουσιοδοτημένο δίκτυο Τεχνικής Υποστήριξης που διαθέτει, για την υπεύθυνη εξυπηρέτησή σας.

Η σωστή συντήρηση του λέβητα εξασφαλίζει τη σωστή λειτουργία στις καλύτερες συνθήκες, με σεβασμό για το περιβάλλον και την πλήρη ασφάλεια για άτομα, ζώα ή αντικείμενα.

5.1. Πρόγραμμα συντήρησης

Οι ενέργειες περιοδικής συντήρησης πρέπει να γίνονται τουλάχιστον μια φορά το χρόνο.

Πριν προβείτε σε οποιαδήποτε ενέργεια συντήρησης που προϋποθέτει την αντικατάσταση εξαρτημάτων κα/ή τον εσωτερικό καθαρισμό του λέβητα, αποσυνδέστε τη συσκευή από το ρεύμα.

Οι ενέργειες περιοδικής συντήρησης πρέπει να προβλέπουν:

τις εξής ενέργειες ελέγχου:
- γενικό έλεγχο της ακεραιότητας του λέβητα
- έλεγχο στεγανότητας του κυκλώματος αερίου του λέβητα και του δικτύου προσαγωγής αερίου στο λέβητα
- έλεγχο της πίεσης τροφοδοσίας του λέβητα
- έλεγχο της ελάχιστης και μέγιστης πίεσης του αερίου στα μπεκ του λέβητα
- έλεγχο έναυσης του λέβητα
- έλεγχο ακεραιότητας, καλής συντήρησης και στεγανότητας των αγωγών εκκένωσης καυσαερίων
- έλεγχο καλής κατάστασης της διάταξης του θαλάμου καυσαερίων (μοντέλο 1024 A)
- έλεγχο σωστού ελκυσμού καυσαερίων χωρίς επιστροφή αυτών στο χώρο (μοντέλο 1024 A)
- έλεγχο του θερμοστάτη ασφαλείας στο θάλαμο καυσαερίων (μοντέλο 1024 A)
- έλεγχο λειτουργίας του πιεσοστάτη αέρος (μοντέλο 1024 S)
- έλεγχο της ακεραιότητας των διατάξεων ασφαλείας του λέβητα γενικά
- έλεγχο απουσίας διαρροών νερού και οξειδώσεων των ρακόρ του λέβητα
- έλεγχο της σωστής λειτουργίας της βαλβίδας ασφαλείας της εγκατάστασης
- έλεγχο πλήρωσης του δοχείου διαστολής
- έλεγχο αποτελεσματικότητας του πιεζοστάτη νερού

τις εξής ενέργειες καθαρισμού:
- γενικό εσωτερικό καθαρισμό του λέβητα
- καθαρισμό των μπεκ αερίου
- καθαρισμό του κυκλώματος αναρρόφησης αέρα/ εκκένωσης καυσαερίων (μοντέλο 1024 S)
- καθαρισμό του θαλάμου καυσαερίων (μοντέλο 1024 A)
- καθαρισμός της σχάρας αερισμού του χώρου όπου είναι εγκατεστημένος ο λέβητας (μοντέλο 1024 A)
- καθαρισμός των καπναγωγών του εναλλάκτη θερμότητας

Σε περίπτωση που επεμβαίνετε για πρώτη φορά στο λέβητα ελέγξτε:
- την καταλληλότητα του χώρου εγκατάστασης
- τα ανοίγματα αερισμού του χώρου (μοντέλο 1024 A)
- τις διόδους εκκένωσης των καυσαερίων, τις διαμέτρους και το μήκος αυτών
- τη σωστή εγκατάσταση του λέβητα σύμφωνα με τις οδηγίες που περιέχονται στο παρόν εγχειρίδιο.

Σε περίπτωση που η συσκευή δεν είναι σε θέση να λειτουργήσει σωστά και ακίνδυνα για πρόσωπα, ζώα και υλικές περιουσίες, ειδοποιήστε τον υπεύθυνο της εγκατάστασης και συμπληρώστε μια σχετική δήλωση.

5.2. Ανάλυση καύσης

Ο έλεγχος των παραμέτρων καύσης του λέβητα, για την αξιολόγηση της απόδοσης και των αποδόσεων καυσαερίων πρέπει να γίνεται βάσει των ισχυόντων κανονισμών.

6. ΠΙΝΑΚΑΣ ΤΕΧΝΙΚΩΝ ΠΡΟΒΛΗΜΑΤΩΝ

ΚΑΤΑΣΤΑΣΗ ΤΟΥ ΛΕΒΗΤΑ	ΠΡΟΒΛΗΜΑΤΑ	ΠΙΘΑΝΑ ΑΙΤΙΑ	ΕΠΙΛΥΣΗ
Ο λέβητας είναι μπλοκαρισμένος, στην οθόνη εμφανίζεται ο κωδικός E1. Η επαναφορά από αυτό το στάδιο γίνεται περιστρέφοντας τον διακόπτη Reset. 	**Ο καυστήρα δεν ανάβει**	Δεν υπάρχει αέριο	Ελέγξτε αν υπάρχει αέριο. Ελέγξτε αν οι κρουνοί είναι ανοιχτοί ή αν έγινε παρέμβαση κάποιας βαλβίδας ασφαλείας που ενδεχομένως να είναι τοποθετημένη στις σωληνώσεις του δικτύου
		Η βαλβίδα αερίου είναι αποσυνδεδεμένη	Επανασυνδέστε την
		Η βαλβίδα αερίου είναι χαλασμένη	Αντικαταστήστε την
		Η ηλεκτρονική πλακέτα είναι χαλασμένη	Αντικαταστήστε την
	Ο καυστήρας δεν ανάβει. Δεν υπάρχει σπινθήρας	Το ηλεκτρόδιο έναυσης/ ανίχνευσης φλόγας είναι χαλασμένο	Αντικαταστήστε το ηλεκτρόδιο
		Η ηλεκτρονική πλακέτα δεν ανάβει είναι χαλασμένη	Αντικαταστήστε την ηλεκτρονική πλακέτα
	Ο καυστήρας ανάβει για μερικά δευτερόλεπτα και μετά σβήνει.	Η ηλεκτρονική πλακέτα δεν ανιχνεύει τη φλόγα, η φάση και ο ουδέτερος είναι αντεστραμμένοι	Επιβεβαιώστε τη σωστή σύνδεση φάσης-ουδέτερου στο ηλεκτρικό δίκτυο
		Το καλώδιο του ηλεκτροδίου έναυσης / ανίχνευσης της φλόγας είναι κομμένο	Επανασυνδέστε ή αντικαταστήστε το καλώδιο
		Το ηλεκτρόδιο ανίχνευσης έναυσης / ανίχνευσης της φλόγας είναι χαλασμένο	Αντικαταστήστε το ηλεκτρόδιο
		Η ηλεκτρονική πλακέτα δεν ανιχνεύει τη φλόγα, είναι χαλασμένη	Αντικαταστήστε την ηλεκτρονική πλακέτα
		Η ισχύς έναυσης είναι πολύ χαμηλή	Αυξήστε την
		Η ελάχιστη θερμική παροχή δεν είναι σωστή	Ελέγξτε τις ρυθμίσεις του καυστήρα
Ο λέβητας είναι μπλοκαρισμένος, Στην οθόνη LCD εμφανίζεται ο κωδ.E3. Η επαναφορά από αυτό το στάδιο γίνεται περιστρέφοντας τον διακόπτη Reset. 	**Ο πιεσοστάτης καυσαερίων δεν λειτουργεί (1024 S)**	Ο πιεσοστάτης καυσαερίων είναι χαλασμένος	Ελέγξτε τον πιεσοστάτη καυσαερίων. Στην περίπτωση που είναι χαλασμένος, αντικαταστήστε τον
		Οι σωλήνες από σιλικόνη του πιεσοστάτη καυσαερίων είναι αποσυνδεδεμένοι ή κατεστραμμένοι	Επανασυνδέστε ή αντικαταστήστε τους σωλήνες από σιλικόνη
		Δεν είναι επαρκής η αναρρόφηση του αέρα καύσης ή η εκκένωση των καυσαερίων	Ελέγξτε τους αγωγούς αναρρόφησης αέρα/ εκκένωσης καυσαερίων Προβείτε στον καθαρισμό ή την αντικατάσταση τους
		Το βεντιλατέρ δεν λειτουργεί	Αντικαταστήστε το
	Επενέβη ο θερμοστάτης καυσαερίων (1024 A)	Το βεντιλατέρ δεν λειτουργεί	Ελέγξτε τον αγωγό και τη σχάρα εισαγωγής αέρα στο θάλαμο καύσης
		Ο θερμοστάτης καυσαερίων είναι χαλασμένος	Αντικαταστήστε τον
Ο λέβητας είναι μπλοκαρισμένος, στην οθόνη LCD εμφανίζεται ο κωδ. E2. Η επαναφορά από αυτό το στάδιο γίνεται αυτόματα ύστερα από 10 δευτερόλεπτα ή γυρίζοντας το διακόπτη Reset. 	**Επενέβη ο θερμοστάτης ασφαλείας του λέβητα**	Δεν κυκλοφορεί νερό στην εγκατάσταση της θέρμανσης. Οι σωλήνες είναι φραγμένοι, οι θερμοστατικές βαλβίδες και οι κρουνοί παρεμπόδισης της εγκατάστασης είναι κλειστοί	Ελέγξτε την κατάσταση της εγκατάστασης
		Ο κυκλοφορητής είναι μπλοκαρισμένος ή χαλασμένος	Ελέγξτε τον κυκλοφορητή
Στην οθόνη LCD εμφανίζεται ο κωδ. E4. Η επαναφορά από αυτό το στάδιο γίνεται αυτόματα με την εξάλειψη των αιτίων που δημιούργησαν το πρόβλημα. 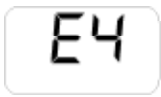	**Η πίεση του νερού της εγκατάστασης θέρμανσης είναι ανεπαρκής**	Υπάρχουν διαρροές στην εγκατάσταση	Ελέγξτε την εγκατάσταση
		Ο πιεσοστάτης νερού έχει αποσυνδεθεί	Επανασυνδέστε τον
		Ο πιεσοστάτης νερού δεν λειτουργεί. Είναι χαλασμένος	Αντικαταστήστε τον

ΚΑΤΑΣΤΑΣΗ ΤΟΥ ΛΕΒΗΤΑ	ΠΡΟΒΛΗΜΑΤΑ	ΠΙΘΑΝΑ ΑΙΤΙΑ	ΕΠΙΛΥΣΗ
Στην οθόνη LCD εμφανίζεται ο κωδικός E5. Η επαναφορά από αυτό το στάδιο γίνεται αυτόματα με την εξάλειψη των αιτίων που δημιούργησαν το πρόβλημα. 	**Ο αισθητήρας εξόδου δεν λειτουργεί**	Ο αισθητήρας εξόδου έχει αποσυνδεθεί	Επανασυνδέστε τον
		Ο αισθητήρας εξόδου είναι χαλασμένος	Αντικαταστήστε τον
Στην οθόνη LCD εμφανίζεται ο κωδικός E6. Η επαναφορά από αυτό το στάδιο γίνεται αυτόματα με την εξάλειψη των αιτίων που δημιούργησαν το πρόβλημα. 	**Ο αισθητήρας νερού χρήσης δεν λειτουργεί**	Ο αισθητήρας νερού χρήσης έχει αποσυνδεθεί	Επανασυνδέστε τον
		Ο αισθητήρας νερού χρήσης έχει βλάβη	Αντικαταστήστε τον
Στην οθόνη LCD εμφανίζεται ο κωδικός E15. Η επαναφορά από αυτό το στάδιο γίνεται αυτόματα με την εξάλειψη των αιτίων που δημιούργησαν το πρόβλημα. 	**Ο αισθητήρας επιστροφής δεν λειτουργεί**	Ο αισθητήρας επιστροφής έχει αποσυνδεθεί	Επανασυνδέστε τον
		Ο αισθητήρας επιστροφής είναι χαλασμένος	Αντικαταστήστε τον
Ο λέβητας δεν λειτουργεί για παραγωγή ζεστού νερού χρήσης	**Ο ροοστάτης νερού χρήσης δεν παρεμβαίνει**	Η εγκατάσταση δεν έχει επαρκή πίεση ή παροχή	Ελέγξτε την εγκατάσταση νερού χρήσης
			Ελέγξτε το φίλτρο του ροοστάτη
		Ο αισθητήρας του ροοστάτη έχει σπάσει ή αποσυνδεθεί	Αντικαταστήστε το ή επανασυνδέστε το
		Ο ροοστάτης έχει μπλοκάρει	Αντικαταστήστε το
Στην οθόνη LCD εμφανίζεται ο κωδικός E76. Η επαναφορά από αυτό το στάδιο γίνεται αυτόματα με την εξάλειψη των αιτίων που δημιούργησαν το πρόβλημα 	**Ο ρυθμιστής της βαλβίδας αερίου δεν λειτουργεί**	Η σύνδεση μεταξύ ηλεκτρονικής πλακέτας και βαλβίδας αερίου δεν είναι σωστή ή έχει διακοπεί	Ελέγξτε τη σύνδεση της βαλβίδας αερίου
		Ο ρυθμιστής της βαλβίδας αερίου είναι χαλασμένος	Αντικαταστήστε το ρυθμιστή βαλβίδας αερίου
Στην οθόνη LCD εμφανίζεται ο κωδικός E78 Η επαναφορά από αυτό το στάδιο γίνεται αυτόματα με την εξάλειψη των αιτίων που δημιούργησαν το πρόβλημα. 	**Η θερμοκρασία στην έξοδο είναι πολύ υψηλή**	Ο κυκλοφορητής έχει μπλοκάρει	Ελέγξτε τον κυκλοφορητή
		Πιθανές βαλβίδες παρεμπόδισης είναι κλειστές	Ελέγξτε την εγκατάσταση
Το τηλεχειριστήριο (προαιρετικό) έχει σβήσει. Στην οθόνη LCD του λέβητα εμφανίζεται ο κωδικός E31. Η επαναφορά από αυτό το στάδιο γίνεται αυτόματα με την εξάλειψη των αιτίων που δημιούργησαν το πρόβλημα. 	**Αδύνατη η επικοινωνία με το Τηλεχειριστήριο**	Το καλώδιο σύνδεσης μεταξύ λέβητα και τηλεχειριστήριο έχει αποσυνδεθεί	Επανασυνδέστε το
		Το τηλεχειριστήριο έχει βλάβη	Αντικαταστήστε το

Nell'ottica del miglioramento, Bongioanni Caldaie si riserva di modificare in qualsiasi momento, senza obbligo di preavviso, le caratteristiche dei prodotti. Bongioanni Caldaie non si assume responsabilità per eventuali errori o inesattezze contenute in questo catalogo, che non può essere considerato come contratto nei confronti di terzi.



EASYLine

Bongioanni Caldaie S.r.l.

Sede legale: Strada Provinciale 422 n. 21
12010 S. Defendente di Cervasca - CN

Uffici - Assistenza e Stabilimento: Via Piave, 14
12011 Borgo San Dalmazzo (CN)
Tel. +39-0171-687816 - Fax +39-0171-857008
www.bongioannicaldaie.it - info@bongioannicaldaie.it

0LIBBONG00