BONGIOANNI



EASYLine

Xina Eco

Τεχνικό εγχειρίδιο

IST 06 C 002 - 01

Κύριοι,
ευχαριστώντας σας για την προτίμηση σας να επιλέξετε τους λέβητές μας, Σας παρακαλούμε να διαβάσετε με προσοχή αυτές τις οδηγίες που αφορούν το σωστό τρόπο εγκατάστασης, χρήσης και συντήρησης των προαναφερθέντων συσκευών.



Θα θέλαμε να πληροφορήσουμε το χρήστη ότι:

βάσει προδιαγραφών:
· η εγκατάσταση των λεβήτων πρέπει να γίνεται από εξουσιοδοτημένο προσωπικό και να γίνεται σύμφωνα με τους ισχύοντες κανονισμούς η εγκαταστάτρια εταιρεία είναι, δια νόμου, υποχρεωμένη να εκδώσει δήλωση συμβατότητας της εγκατάστασης, σύμφωνα με τους ισχύοντες κανονισμούς
· όποιος αναθέτει την εγκατάσταση σε μη εξουσιοδοτημένο προσωπικό υπόκειται σε κυρώσεις
· η συντήρηση των λεβήτων γίνεται μόνο από εξουσιοδοτημένο προσωπικό που έχει τα καθορισμένα από την ισχύουσα νομοθεσία, προσόντα.

Γενικές πληροφορίες για τον εγκαταστάτη, τον συντηρητή και τον χρήστη

Αυτό το ΕΓΧΕΙΡΙΔΙΟ ΟΔΗΓΙΩΝ, οποίο αποτελεί αναπόσπαστο και ουσιαστικό μέρος του προϊόντος, θα πρέπει να παραδοθεί από τον τεχνικό εγκατάστασης στο χρήστη, ο οποίος πρέπει να το διατηρήσει επιμελώς για κάθε περαιτέρω συμβουλευτική ανάγνωση. Το ίδιο εγχειρίδιο οδηγιών πρέπει να συνοδεύει τη συσκευή σε περίπτωση που αυτή πουληθεί ή μεταφερθεί.

Αυτή η συσκευή έχει κατασκευασθεί για σύνδεση σε σύστημα θέρμανσης χώρου (όλα τα μοντέλα) και σε σύστημα διανομής ζεστού νερού χρήσης. Οποιαδήποτε άλλη χρήση της συσκευής αυτής θεωρείται ακατάλληλη και κατά συνέπεια επικίνδυνη.

Η εγκατάσταση πρέπει να γίνεται βάσει των ισχυόντων προτύπων και σύμφωνα με τις οδηγίες του κατασκευαστή που αναγράφονται στο παρόν εγχειρίδιο. Η εσφαλμένη εγκατάσταση μπορεί να γίνει αιτία τραυματισμού προσώπων, ζώων και/ή ζημίας αντικειμένων, για τις οποίες δεν ευθύνεται ο κατασκευαστής.

Οι ζημίες που προκαλούνται από την εσφαλμένη εγκατάσταση ή χρήση ή που οφείλονται στη μη τήρηση των οδηγιών του κατασκευαστή, αποκλείουν οποιαδήποτε συμβολαιογραφική ή εξωσυμβολαιογραφική ευθύνη του κατασκευαστή.
Πριν την εγκατάσταση της συσκευής ελέγξτε εάν τα τεχνικά χαρακτηριστικά της ιδίας αντιστοιχούν με τα όσα απαιτούνται για μια σωστή χρήση της στην εγκατάσταση.

Επίσης, ελέγξτε εάν η συσκευή είναι ακέραιη και δεν έχει υποστεί ζημίες κατά τη διάρκεια της μεταφοράς και των διαφόρων μετακινήσεων, (μην εγκαθιστάτε φανερά χαλασμένες και/ή ελαττωματικές συσκευές).
Μη φράζετε τις περσίδες εισαγωγής του αέρα και/ή της εξαγωγής των καυσαερίων.

Για όλες τις συσκευές με εξαρτήματα κατόπιν ζήτησης ή σετ (συμπεριλαμβανομένων των ηλεκτρικών) θα πρέπει να χρησιμοποιούνται μόνο γνήσια εξαρτήματα.
Κατά την εγκατάσταση μην ρίπτετε τις άδειες συσκευασίες στο περιβάλλον καθόσον είναι ανακυκλώσιμες και θα πρέπει να συγκεντρώνονται στα ειδικά σημεία περισυλλογής.
Μην αφήνετε τις συσκευασίες κοντά στα παιδιά, καθότι αποτελούν άμεσο κίνδυνο ασφυξίας.

Σε περίπτωση βλάβης ή ελαττωματικής λειτουργίας της συσκευής σβήστε την και μην προβείτε σε καμία προσπάθεια επιδιόρθωσης ή επέμβασης και απευθυνθείτε αποκλειστικά σε εξειδικευμένο τεχνικό προσωπικό.
Η τυχόν επισκευή του προϊόντος πρέπει να πραγματοποιείται με τη χρήση γνήσιων ανταλλακτικών.
Η μη σωστή συντήρηση, τόσο όσον αφορά στον τρόπο όσο και στον χρόνο, μπορεί να είναι αιτία κινδύνου.
Ο κατασκευαστής συμβουλεύει την πελατεία του να απευθύνεται για τις λειτουργίες της συντήρησης και επιδιόρθωσης, στα δίκτυα των εξουσιοδοτημένων Κέντρων Υποστήριξης, που έχουν προσωπικό εκπαιδευμένο για να πραγματοποιεί όσο το δυνατόν καλύτερα τις προαναφερθείσες λειτουργίες

Για την εγγύηση της απόδοσης και σωστής λειτουργίας της συσκευής είναι υποχρεωτικό από το νόμο να πραγματοποιείται ετησίως μια περιοδική συντήρηση σύμφωνα με το πρόγραμμα που ορίζεται στην ειδική ενότητα του παρόντος εγχειριδίου.
Η σωστή συντήρηση της συσκευής επιτρέπει τη σωστότερη λειτουργία της με σεβασμό για το περιβάλλον και με πλήρη ασφάλεια για πρόσωπα, ζώα και/ή αντικείμενα.
Η μη σωστή συντήρηση, τόσο όσον αφορά στον τρόπο όσο και στον χρόνο, μπορεί να είναι αιτία κινδύνου

Σε περίπτωση που η συσκευή πρόκειται να παραμείνει για πολύ καιρό αχρησιμοποίητη, αποσυνδέστε την από το ρεύμα και κλείστε τον κρουνό αερίου. **Προσοχή: Σ' αυτή την περίπτωση η ηλεκτρονική αντιπαγωτική λειτουργία δε λειτουργεί.**

Στις περιπτώσεις κινδύνου παγωνιάς, προνοήστε να προσθέσετε αντιψυκτικό στην εγκατάσταση θέρμανσης. Το άδειασμα της εγκατάστασης δε συνιστάται καθόσον κάτι τέτοιο μπορεί να προκαλέσει σοβαρότατο πρόβλημα στο σύνολο αυτής. Για το λόγο αυτό πρέπει να χρησιμοποιείτε τα κατάλληλα αντιπαγωτικά προϊόντα για εγκαταστάσεις θέρμανσης πολλαπλών μετάλλων.

ΣΗΜΑΝΤΙΚΟ

Για τις συσκευές τροφίμων καυσίμου αερίου, εάν αντιληφθείτε στο περιβάλλον μυρωδιά αερίου, θα πρέπει να προβείτε στις εξής ενέργειες:
- μην ενεργοποιείτε ηλεκτρικούς διακόπτες και μη θέτετε σε λειτουργία ηλεκτρικές συσκευές
- μην ανάβετε φλόγες και μην καπνίζετε
- κλείστε τον κεντρικό διακόπτη αερίου
- ανοίξτε διάπλατα πόρτες και παράθυρα
- απευθυνθείτε σ' έναν τεχνικό εγκαταστάσεων ή στον οργανισμό αερίου

Απαγορεύεται αυστηρά να ελέγχετε για τυχόν διαρροές αερίου ανάβοντας φλόγα
Αυτή η συσκευή έχει κατασκευαστεί για εγκατάσταση στη χώρα προορισμού όπως προσδιορίζεται από τον πίνακα της συσκευασίας και στον πίνακα των τεχνικών δεδομένων του λέβητα. Η εγκατάσταση σε διαφορετικό κράτος από αυτό που προσδιορίζεται μπορεί να αποτελέσει αιτία κινδύνου για πρόσωπα, ζώα και υλικές περιουσίες

Ο κατασκευαστής δε φέρει ουδεμία συμβολαιογραφική και εξωσυμβολαιογραφική ευθύνη για όσα απορρέουν από τη μη τήρηση των όσων έχουν προαναφερθεί.

ΣΥΝΤΟΜΟΣ ΟΔΗΓΟΣ ΛΕΙΤΟΥΡΓΙΑΣ ΤΗΣ ΣΥΣΚΕΥΗΣ

Οι ακόλουθες οδηγίες αποτελούν ένα σύντομο οδηγό σχετικά με την έναυση και ρύθμιση του λέβητα για την άμεση χρήση του

Αυτές οι οδηγίες προϋποθέτουν ότι η εγκατάσταση της συσκευής έγινε από εξουσιοδοτημένο προσωπικό, έχει γίνει η αρχική έναυση και ο λέβητας είναι έτοιμος για τη σωστή λειτουργία του.

Εάν στο λέβητα είναι εγκατεστημένα εξαρτήματα, οι οδηγίες αυτές δεν επαρκούν για τη σωστή λειτουργία αυτού. Σε αυτή την περίπτωση θα πρέπει να συμβουλευτείτε τις οδηγίες του λέβητα καθώς και τις οδηγίες σχετικά με τα εγκατεστημένα εξαρτήματα.

Για την πλήρη περιγραφή των λειτουργιών του λέβητα και για πληροφορίες σχετικά με την ασφαλέστερη χρήση του, λάβετε υπ' όψιν όσα αναφέρονται στο εγχειρίδιο οδηγιών.

1. Ανοίξτε τον κρουνό αερίου στην είσοδο του λέβητα.

2. Τοποθετήστε στη θέση **ON** το διακόπτη της ηλεκτρικής εγκατάστασης στην είσοδο του λέβητα. Στην οθόνη LCD ανάβει η ένδειξη ΛΥΧΝΙΑ ρεύματος στον πίνακα ελέγχου **3** (εικ. 1) και η θερμοκρασία εξόδου.

3. Εάν **δεν θέλετε** να ενεργοποιήσετε τη λειτουργία θέρμανσης τοποθετήστε τον επιλογέα του λέβητα **3** (εικ. 1) στη θέση ΚΑΛΟΚΑΙΡΙ: ενεργοποιείται μόνο η λειτουργία «ζεστό νερό χρήσης» και στην οθόνη LCD εμφανίζεται η θερμοκρασία νερού προσαγωγής.



Πλήκτρο κατάστασης λέβητα



Σύμβολο ΚΑΛΟΚΑΙΡΙ

4. Εάν θέλετε να ενεργοποιήσετε τη λειτουργία θέρμανσης και ζεστού νερού χρήσης, πατήστε το πλήκτρο του λέβητα **3** (εικ.1) μέχρι να εμφανιστεί το σύμβολο ΧΕΙΜΩΝΑΣ. Γίνεται ενεργοποίηση της λειτουργία θέρμανσης και στην οθόνη LCD εμφανίζεται η θερμοκρασία του νερού εξόδου.



Πλήκτρο κατάστασης λέβητα



Σύμβολο ΧΕΙΜΩΝΑΣ

5. **Εάν θέλετε** να ενεργοποιήσετε τη λειτουργία της θέρμανσης, πατήστε το πλήκτρο του λέβητα **3** (εικ. 1) μέχρι να εμφανιστεί το σύμβολο ΜΟΝΟ ΘΕΡΜΑΝΣΗ. Γίνεται ενεργοποίηση της λειτουργίας θέρμανσης και στην οθόνη LCD εμφανίζεται η θερμοκρασία του νερού εξόδου.



Πλήκτρο κατάστασης λέβητα



Σύμβολο ΜΟΝΟ ΘΕΡΜΑΝΣΗ

6. Για τη ρύθμιση της θερμοκρασίας του ζεστού νερού χρήσης πατήστε τα πλήκτρα ρύθμισης της θερμοκρασίας ζεστού νερού χρήσης (**1** εικ. 1). Εν συνεχεία ρυθμίστε τη θερμοκρασία βάσει των αναγκών. Ενώ ρυθμίζεται η θερμοκρασία του ζεστού νερού χρήσης, στην οθόνη LCD εμφανlίζεται η επιλεγμένη θερμοκρασία και αναβοσβήνει το σύμβολο νερού χρήσης.



Πλήκτρα ρύθμισης θερμοκρασίας ζεστού νερού χρήσης



7. Για τη ρύθμιση της θερμοκρασίας του νερού θέρμανσης πατήστε τα πλήκτρα ρύθμισης της θερμοκρασίας νερού θέρμανσης (**6** εικ. 1) και εν συνεχεία ρυθμίστε τη θερμοκρασία βάσει των αναγκών. Ενώ ρυθμίζεται η θερμοκρασία νερού θέρμανσης, στην οθόνη LCD εμφανίζεται η επιλεγμένη θερμοκρασία και αναβοσβήνει το σύμβολο νερού θέρμανσης.

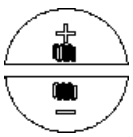

Πλήκτρα ρύθμισης θερμοκρασίας ζεστού νερού θέρμανσης



8. Ρυθμίστε την τιμή της επιθυμητής θερμοκρασίας χώρου στον θερμοστάτη χώρου στο εσωτερικό της κατοικίας (εάν υπάρχει).

Σ' αυτό το σημείο ο λέβητας είναι έτοιμος για χρήση.

Σε περίπτωση που ο λέβητας μπλοκάρει, μπορείτε να τον ξεμπλοκάρετε πατώντας το πλήκτρο απεμπλοκής του λέβητα (**4** εικ. 1). Εάν ο λέβητας δεν λειτουργήσει απευθυνθείτε σε έναν Εξουσιοδοτημένο Τεχνικό.

ΠΕΡΙΕΧΟΜΕΝΑ

Οδηγίες 2
Γενικές πληροφορίες για τον εγκαταστάτη, τον συντηρητή και το χρήστη 3
Συντομος οδηγος λειτουργιας της συσκευης 4

1. Οδηγίες για τον χρήστη 7

1.1. Πίνακας ελέγχου 7
1.2. Οθόνη υγρών κρυστάλλων LCD 8
1.3. Κατζσταση του ΛΕΒΗΤΑ - ΑΝΤΙΣΤΟΙΧΙΑ ΕΝΔΕΙΞΕΩΝ ΟΘΟΝΗΣ LCD 9
1.4. Λειτουργία του λέβητα 10
1.4.1. Εναυση 10
1.4.2. Λειτουργία θέρμανσης 10
1.4.3. Λειτουργία ζεστού νερού χρήσης 10
1.4.4. Λειτουργία αντιπαγωτικής προστασίας 11
1.4.5. Λειτουργία κατά της εμπλοκής του κυκλοφορητή και της βάνας 11
1.4.6. Λειτουργία με τηλεχειριστήριο (προαιρετικό) 11
1.5. Εμπλοκή του λέβητα 12
1.5.1. Εμπλοκή του καυστήρα 12
1.5.2. Εμπλοκή λόγω ελλειπούς ελκυσμού (εμπλοκή καυσαερίων) 12
1.5.3. Εμπλοκή στην κυκλοφορία του νερού θέρμανσης 12
1.5.4. Εμπλοκή λόγω δυσλειτουργίας του βεντιλατέρ 13
1.5.5. Συναγερμός λόγω δυσλειτουργίας αισθητήρων θερμοκρασίας 13
1.5.6. Συναγερμός λόγω δυσλειτουργίας σύνδεσης του τηλεχειριστηρίου (προαιρετικό) 13
1.5.7. Συναγερμός λόγω δυσλειτουργίας εξωτερικού αισθητήρα (προαιρετικό) 13
1.6. Συντήρηση 14
1.7. ħαρατηρήσεις για τον χρήστη 14

2. Τεχνικά χαρακτηριστικά και διαστάσεις 15

2.1. Τεχνικά χαρακτηριστικά 15
2.2. ! ιαστάσεις 16
2.3. Υδραυλικά σχέδια 17
2.4. Δεδομένα λειτουργίας 17

3. Οδηγίες για τον εγκαταστάτη 19

3.1. Κανόνες για την εγκατάσταση 19
3.2. Προσοχζ 19
3.2.1. Εγκατάσταση 19
3.2.2. Επιλογή του χώρου εγκατάστασης του λέβητα 19
3.2.3. ιοποθέτηση του λέβητα 19
3.2.4. Εγκατάσταση του λέβητα 21
3.2.5. Αερισμός λεβητοστασίου 21
3.2.6. Αναρρόφηση αέρα/απαγωγή καυσαερίων 22
3.2.6.1. Διαμόρφωση των αγωγών αναρρόφησης αέρα και εκκένωσης καυσαερίων 23
3.2.6.2. Σύστημα ομοαξονικών αγωγών αναρρόφησης αέρα και εκκένωσης καυσαερίων διαμέτρου 100/60 mm ή 125/80 mm 24
3.2.6.3. Σύστημα ξεχωριστών αγωγών αναρρόφησης αέρα και απαγωγής καυσαερίων, διαμέτρου ø 80 mm 25
3.2.7. ψλεγχος της απόδοσης της καύσης 26
3.2.7.1. Λειτουργία καθαρισμού καπναγωγών 26
3.2.7.2. Μετρήσεις 26
3.2.8. Σύνδεση στο δίκτυο αερίου 27
3.2.9. Υδραυλικές συνδέσεις 27
3.2.10. Σύνδεση στο ηλεκτρικό δίκτυο 28
3.2.11. Σύνδεση στο θερμοστάτη χώρου (κατόπιν ζήτησης) 28
3.2.12. Εγκατάσταση και λειτουργία με το Τηλεχειριστήριο Open Therm (κατόπιν ζήτησης) 28
3.2.13. Εγκατάσταση του αισθητήρα εξωτερικής θερμοκρασίας (προαιρετικό) και λειτουργία με μεταβαλλόμενη θερμοκρασία 29
3.2.14. Παράμετροι ρυθμιζόμενοι από τον λέβητα και το Τηλεχειριστήριο 30
3.3. Πλήρωση της εγκατάστασης 32
3.4. Έναυση του λέβητα 32
3.4.1. Προκαταρτικοί έλεγχοι 32
3.4.2. Έναυση και σβήσιμο του λέβητα 32
3.5. Μανομετρικό 33
3.6. Ηλεκτρικό διάγραμμα 34
3.7. Μετατροπή αερίου καυσίμου και ρυθμίσεις καυστήρα 37
3.7.1. Μετατροπή από ΦΥΣΙΚΟ ΑΕΡΙΟ σε ΠΡΟΠΑΝΙΟ 37
3.7.2. Μετατροπή από ΠΡΟΠΑΝΙΟ σε ΦΥΣΙΚΟ ΑΕΡΙΟ 37
3.7.3. Ρύθμιση του καυστήρα 37

4. Δοκιμή του λέβητα 39

4.1. Προκαταρκτικοί έλεγχοι 39
4.2. Έναυση και σβήσιμο του λέβητα 39

5. Συντήρηση 40

5.1. Πρόγραμμα συντήρησης 40
5.2. Ανάλυση καύσης 40

6. Εντοπισμός και επισκευή βλαβών 41

ΠΕΡΙΕΧΟΜΕΝΑ ΕΙΚΟΝΩΝ

εικ. 1 - Πίνακας ελέγχου 7
εικ. 2 - Οθόνη υγρών κρυστάλλων LCD 8
εικ. 3 - Πλασματική ρύθμιση θερμοκρασίας δωματίου 13
εικ. 4 - Διαστάσεις 16
εικ. 5 - Υδραυλικό σχήμα 17
εικ. 6 - Οδηγός εγκατάστασης 20
εικ. 7 - Παραδείγματα εγκατάστασης 22
εικ. 8 - Σύστημα ομοαξονικών σωληνώσεων αναρρόφησης αέρα και εκκένωσης καυσαερίων 24
εικ. 9 - Διαστάσεις για σύνδεση συστήματος ομοαξονικών αγωγών αναρρόφησης αέρα και εκκένωσης καυσαερίων 24
εικ. 10 - Σύστημα ξεχωριστών σωληνώσεων αναρρόφησης αέρα και εκκένωσης καυσαερίων 25
εικ. 11 - Διαστάσεις για σύνδεση συστήματος ξεχωριστών αγωγών αναρρόφησης αέρα και εκκένωσης καυσαερίων 25
εικ. 12 - Εξάρτημα εισαγωγής αέρα/εκκένωσης καυσαερίων 26
εικ. 13 - Σημεία μέτρησης για τον υπολογισμό απόδοσης της καύσης 26
εικ. 14 - Σύνδεση στο δίκτυο αερίου 27
εικ. 15 - Καμπύλες θέρμανσης για τη λειτουργία του εξωτερικού αισθητήρα 29
εικ. 16 - Μανομετρικό για το μοντέλο VgI_Cam / . 24 33
εικ. 17 - Μανομετρικό για το μοντέλο VgI_Cam / . 28 33
εικ. 18 - Ηλεκτρικό σχέδιο 34
fig. 19 - Ρύθμιση βαλβίδας αερίου 37
εικ. 20 - Αντικατάσταση μπέκ 37
εικ. 21 - Μετατροπή σε άλλο τύπο αερίου 38

ΠΕΡΙΕΧΟΜΕΝΑ ΠΙΝΑΚΩΝ

Πίνακας 1 - ΚΑΤΑΣΤΑΣΗ ΤΟΥ ΛΕΒΗΤΑ – ΕΜΦΑΝΙΣΗ ΣΤΗΝ ΟΘΟΝΗ LCD σε κανονική λειτουργία 9
Πίνακας 2 - ΚΑΤΑΣΤΑΣΗ ΤΟΥ ΛΕΒΗΤΑ – ΕΜΦΑΝΙΣΗ ΣΤΗΝ ΟΘΟΝΗ LCD σε περίπτωση δυσλειτουργίας 9
Πίνακας 3 - Δεδομένα ρύθμισης VgI_Cam / . 24 17
Πίνακας 4 - Δεδομένα ρύθμισης VgI_Cam / . 28 17
Πίνακας 5 - Γενικά δεδομένα μοντέλου VgI_Cam 18
Πίνακας 6 - Δεδομένα καύσης VgI_Cam / . 24 18
Πίνακας 7 - Δεδομένα καύσης VgI_Cam / . 06 18
Πίνακας 8 - Όρια ρυθμιζόμενα μέσω των παραμέτρων TSP και τιμές default σε συνάρτηση με τον τύπο του λέβητα (TSP0) 29
Πίνακας 9 - Ρυθμιζόμενα όρια για τις παραμέτρους TSP και τιμές default 30
Πίνακας 10 - Σχέση «Θερμοκρασίας-Ονομαστικής αντίστασης» των αισθητήρων θερμοκρασίας 35
Πίνακας 11 - Ταχύτητα του βεντιλατέρ 37
Πίνακας 12 – Τιμές CO_2 37

1. ΟΔΗΓΙΕΣ ΓΙΑ ΤΟΝ ΧΡΗΣΤΗ

1.1. Πινακας ελεγχου

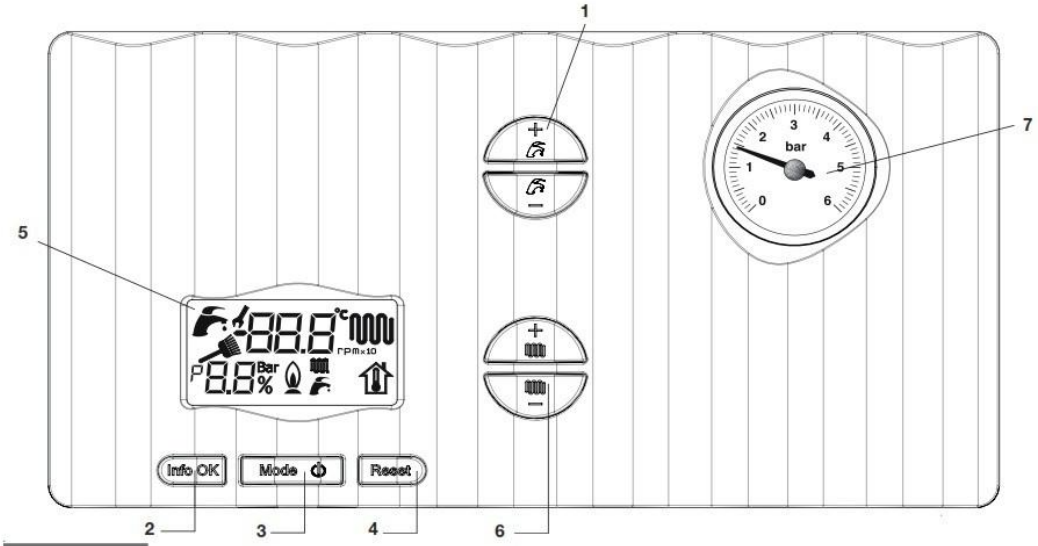

εικ. 1

1. Ρύθμιση θερμοκρασίας ζεστού νερού χρήσης
Η λειτουργία αυτών των πλήκτρων είναι να σταθεροποιεί τη θερμοκρασία του νερού χρήσης μεταξύ 35 °C - 57 °C.

2. Πληροφορίες και επιβεβαίωση των παραμέτρων
Η λειτουργία αυτού του πλήκτρου είναι η επιλογή κάποιων παραμέτρων όπως η θερμοκρασία προσαγωγής, η θερμ.νερού χρήσης και η εμφάνιση των τελευταίων 5 μπλοκαρισμάτων. Αυτό το πλήκτρο χρησιμοποιείται ως επιβαιβέωση για τη ρύθμιση των παραμέτρων.

3. Επιλογή του λέβητα
Πατώντας το πλήκτρο είναι δυνατή η ρύθμιση μιας εκ των ακολούθων λειτουργιών.
ΚΑΛΟΚΑΙΡΙ
Ο λέβητας είναι έτοιμος μόνο για παραγωγή ζεστού νερού χρήσης.
ΧΕΙΜΩΝΑΣ
Ο λέβητας είναι έτοιμος για θέρμανση και παραγωγή ζεστού νερού χρήσης.
ΜΟΝΟ ΘΕΡΜΑΝΣΗ
Ο λέβητας είναι έτοιμος μόνο για παραγωγή ζεστού νερού θέρμανσης.
STANDBY
Ο λέβητας είναι σε κατάσταση stand-by, οι λειτουργίες θέρμανσης και ζεστού νερού χρήσης έχουν απενεργοποιηθεί.

4. Απεμπλοκή του λέβητα
Η λειτουργία αυτού του πλήκτρου είναι η εκ νέου ενεργοποίηση του λέβητα μετά την παρέμβαση της διάταξης μπλοκαρίσματος του καυστήρα.

5. Οθόνη LCD
Η οθόνη LCD εμφανίζει την κατάσταση του λέβητα και τις σχετικές με τη λειτουργία του πληροφορίες (βλ. εικ. 2).

6. Ρύθμιση θερμοκρασίας νερού θέρμανσης
Η λειτουργία αυτού του διακόπτη είναι να ρυθμίζει τη θερμοκρασία του νερού θέρμανσης θέρμανσης μεταξύ 20 °C ελάχιστης και 78 °C μέγιστης.

7. Μανόμετρο νερού
Το μανόμετρο νερού δηλώνει την πίεση του νερού του συστήματος θέρμανσης.

1.2. Οθόνη Υγρών Κρυστάλλων LCD

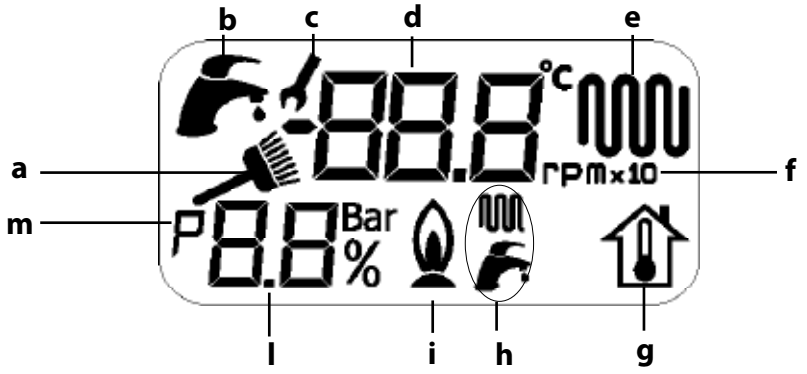

εικ. 2

a. Ένδειξη λειτουργίας καθαρισμού των καπναγωγών (μόνο για τον εγκαταστάτη)
Η ένδειξη αναβοσβήνει όταν η λειτουργία καθαρισμού των καπναγωγών ενεργοποιείται (πατήστε ταυτόχρονα τα πλήκτρα "info" και "reset"). Στην οθόνη εμφανίζονται η θερμοκρασία νερού προσαγωγής του λέβητα και ο αριθμός στροφών του βεντιλατέρ (σε αυτή την περίπτωση εμφανίζεται ταυτόχρονα το σύμβολο **f**).

b. Ένδειξη ζεστού νερού χρήσης
Η ένδειξη ανάβει όταν ο λέβητας είναι σε λειτουργία για ζεστό νερό χρήσης.
Αναβοσβήνει κατά τη διάρκεια της ρύθμισης της θερμοκρασίας του ζεστού νερού χρήσης μέσω του πλήκτρου **1** (εικ. 1).

c. Ένδειξη μεταβολής παραμέτρων
Η ένδειξη ανάβει όταν υπάρχει η δυνατότητα μεταβολής της τιμής της παραμέτρου (σε αυτή την περίπτωση εμφανίζεται το σύμβολο **m**). Όταν γίνει η επιβεβαίωση της παραμέτρου που έχει μεταβληθεί, αναβοσβήνει αυτό το σύμβολο.

d. Ένδειξη γραμμάτων και αριθμών
Για την ένδειξη:
- Θερμοκρασίας προσαγωγής ζεστού νερού θέρμανσης
- Θερμοκρασία ρύθμισης νερού θέρμανσης
- Θερμοκρασία ρύθμισης νερού χρήσης
- Κατάσταση του λέβητα
- Διάγνωση του λέβητα

e.Ένδειξη νερού θέρμανσης
Ανάβει όταν ο λέβητας είναι σε λειτουργία παραγωγής ζεστού νερού θέρμανσης.
Αναβοσβήνει όταν ρυθμίζεται η θερμοκρασία νερού θέρμανσης με τα πλήκτρα **6** (εικ. 1).

f. Ένδειξη αριθμού στροφών του βεντιλατέρ (μόνο για τον εγκαταστάτη)
Όταν ενεργοποιείται η λειτουργία καθαρισμού του καπναγωγού, ανάβει το σύμβολο και εμφανίζεται η θερμοκρασία νερού προσαγωγής και ο αριθμός στροφών του βεντιλατέρ (σε αυτή την περίπτωση ανάβει ταυτόχρονα το σύμβολο **a**).

g.Ένδειξη πλασματικής θερμοκρασίας δωματίου
Όταν έχει εγκατασταθεί ένα εξωτερικός αισθητήρας, αυτή η ένδειξη ανάβει και η θεωρητικά επιθυμητή θερμοκρασία δωματίου ρυθμίζεται από τον ρυθμιστή **6**.

h.Ένδειξη κατάστασης του λέβητα
Τα δύο εικονίδια αποτελούν ένδειξη των ενεργοποιημένων λειτουργιών:
ΚΑΛΟΚΑΙΡΙ: ανάβει μόνο το εικονίδιο
ΧΕΙΜΩΝΑΣ: ανάβουν και τα δύο εικονίδια
ΜΟΝΟ ΘΕΡΜΑΝΣΗ: ανάβει μόνο το εικονίδιο
STANDBY: εμφανίζεται το σύμβολο OFF στην ένδειξη "d" με γράμματα και αριθμούς

i. Ένδειξη παρουσίας φλόγας
Ανάβει μόνο όταν υπάρχει φλόγα στον καυστήρα.

l.Ένδειξη παραμέτρων
Ένδειξη σε αριθμούς με την οποία μπορούν να τροποποιηθούν οι παράμετροι και εμφανίζεται ποσοστιαία, η τρέχουσα ισχύς του καυστήρα

m. Ένδειξη παραμέτρων
Ανάβει όταν γίνεται επιλογή του προγραμματισμού των παραμέτρων.

1.3. Κατασταση του λεβητα - αντιστοιχια ενδειξεων οθονης LCD

Κανονική λειτουργία

Λέβητας σε κατάσταση STANDBY	
Λέβητας σε λειτουργία ΚΑΛΟΚΑΙΡΙ Καμία λειτουργία δεν είναι ενεργή Εμφανίζεται η λειτουργία προσαγωγής	
Λέβητας σε λειτουργία ΧΕΙΜΩΝΑΣ Καμία λειτουργία δεν είναι ενεργή Εμρανίζεται η λειτουργία της προσαγωγής	
Λέβητας σε λειτουργία ΜΟΝΟ ΘΕΡΜΑΝΣΗ Καμία λειτουργία δεν είναι ενεργή Εμφανίζεται η θερμοκρασία προσαγωγής	
Λέβητας σε λειτουργία ΚΑΛΟΚΑΙΡΙ Λήψη ζεστού νερού χρήσης Εμφανίζεται η θερμοκρασία ζεστού νερού χρήσης	
Λέβητας σε λειτουργία ΧΕΙΜΩΝΑΣ Λήψη ζεστού νερού χρήσης Εμφανίζεται η θερμοκρασία ζεστού νερού χρήσης	
Λέβητας σε λειτουργία ΧΕΙΜΩΝΑΣ Λειτουργία παραγ. ζεστού νερού θέρμανσης ενεργοποιημένη Εμφάνιση της θερμοκρασίας προσαγωγής	
Λέβητας σε λειτουργία ΜΟΝΟ ΘΕΡΜΑΝΣΗ Λειτουργία παραγ. ζεστού νερού θέρμανσης ενεργοποιημένη Εμφάνιση της θερμοκρασίας προσαγωγής	

Πίνακας 1 – ΚΑΤΑΣΤΑΣΗ ΤΟΥ ΛΕΒΗΤΑ – ΕΜΦΑΝΙΣΗ ΣΤΗΝ ΟΘΟΝΗ LCD σε κανονική λειτουργία

Δυσλειτουργία

Ο λέβητας δεν τροφοδοτείται ηλεκτρικά	
Μπλοκαρισμένος λέβητας λόγω έλλειψης φλόγας	
Μπλοκαρισμένος λέβητας λόγω ενεργοποίησης του θερμοστάτη καυσαερίων	
Μπλοκαρισμένος λέβητας λόγω παρέμβασης του πιεζοστάτη νερού	
Βλάβη στον αισθητήρα προσαγωγής	
Βλάβη στον αισθητήρα νερού χρήσης	
Μπλοκάρισμα της κυκλοφορίας του νερού θέρμανσης στην εγκατάσταση λόγω ανεπάρκειας	
Μπλοκάρισμα της κυκλοφορίας του νερού θέρμανσης στην εγκατάσταση λόγω ανεπάρκειας	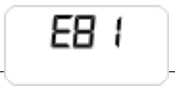
Μπλοκάρισμα της κυκλοφορίας του νερού θέρμανσης στην εγκατάσταση λόγω ανεπάρκειας	

Μπλοκάρισμα της κυκλοφορίας του νερού θέρμανσης στην εγκατάσταση λόγω ανεπάρκειας	E83
Μπλοκάρισμα της κυκλοφορίας του νερού θέρμανσης στην εγκατάσταση λόγω ανεπάρκειας	E84
Βλάβη αισθητηρίου επιστροφής	E 15
Βλάβη σύνδεσης Τηλεχειριστηρίου (κατόπιν ζήτησης)	E31
Βλάβη βεντιλατέρ	E40
Εξαντλήθηκε ο αριθμός προσπαθειών επανεκκίνησης μέσω τηλεχειριστηρίου	E99

Πίνακας 2 – ΚΑΤΑΣΤΑΣΗ ΤΟΥ ΛΕΒΗΤΑ – ΕΜΦΑΝΙΣΗ ΣΤΗΝ ΟΘΟΝΗ LCD σε περίπτωση δυσλειτουργίας

1.4. Λειτουργία του λέβητα

1.4.1. Έναυση

Αυτές οι οδηγίες προϋποθέτουν ότι ο λέβητας έχει εγκατασταθεί από εξουσιοδοτημένο προσωπικό και ότι έχει γίνει η πρώτη έναυση και ο λέβητας έχει ρυθμιστεί για τη σωστή λειτουργία.

- Ανοίξτε τον κρουνό ανίχνευσης αερίου ;
- Γυρίστε το διακόπτη της ηλεκτρικής εγκατάστασης στην είσοδο του λέβητα στη θέση ON. Η οθόνη LCD ανάβει εμφανίζοντας την ενεργοποιημένη λειτουργία τη συγκεκριμένη στιγμή (βλέπε πίνακες 1 και 2);
- Επιλέξτε το σύστημα λειτουργίας του λέβητα πατώντας το πλήκτρο **3** (εικ. 1): OFF/ΚΑΛΟΚΑΙΡΙ/ΧΕΙΜΩΝΑΣ/ΜΟΝΟ ΘΕΡΜΑΝΣΗ;
- Ρυθμίστε την τιμή της επιθυμητής θερμοκρασίας του νερού θέρμανσης (βλέπε παράγραφο 1.4.2.)
- Ρυθμίστε την τιμή της επιθυμητής θερμοκρασίας ζεστού νερού χρήσης (βλέπε παράγραφο 1.4.3.)
- Επιλέγξτε την τιμή της επιθυμητής θερμοκρασίας χώρου στον θερμοστάτη χώρου στο εσωτερικό της οικίας (κατόιν ζήτησης).

ΠΡΟΣΟΧΗ
Κατόπιν μεγάλου χρονικού διαστήματος αδράνειας του λέβητα, ιδιαιτέρως για τους λέβητες που λειτουργούν με προπάνιο, μπορεί να παρατηρηθεί δυσκολία στην έναυση. Γι' αυτό πριν την έναυση του λέβητα θα πρέπει να ανάψει κάποια άλλη συσκευή αερίου (παράδειγμα κάποιο μάτι κουζίνας). Παρ' όλα αυτά ο λέβητας μπορεί να μπλοκάρει μία ή δύο φορές. Επαναφέρετε επομένως τη λειτουργία του πατώντας το πλήκτρο 4 (εικ. 1).

1.4.2. Λειτουργία θερμανσης

Για να ρυθμίσετε τη λειτουργία του νερού θέρμανσης πατήστε το πλήκτρο **6** (εικ. 1).
Το πέδιο ρύθμισης της θερμοκρασίας νερού θέρμανσης εξαρτάται από το πεδίο λειτουργίας που έχει ρυθμιστεί μέσω της παραμέτρου P10:
- **Πεδίο standard**: από 20 °C έως 78 °C;
- **Μειωμένο πεδίο**: από 20 °C έως 45 °C.

Η επιλογή του πεδίου λειτουργίας πρέπει να γίενται από τον εγκαταστάτη ή από το Εξουσιοδοτημένο Κέντρο Τεχνικής εξυπηρέτησης.
Κατά τη διάρκεια ρύθμισης της θερμοκρασίας, στην οθόνη LCD αναβοσβήνει το σύμβολο θέρμανσης και εμφανίζεται η τιμή ρύθμισης της θερμοκρασίας νερού θέρμανσης.

Όταν από την εγκατάσταση θέρμανσης απαιτείται ζέστη, στην οθόνη LCD εμφανίζεται το σύμβολο της λειτουργίας θέρμανσης (σταθερά) και η στιγμιαία θερμοκρασία νερού προσαγωγής θέρμανσης.
Το σύμβολο του καυστήρα παραμένει αναμμένο και το εμφανίζεται μονο όταν ο καυστήρας είναι σε λειτουργία.

Για την αποφυγή συχνών εναύσεων και σβησιμάτων στη λειτουργία θέρμανσης, ο λέβητας έχει χρόνο αναμονής μεταξύ της μίας εύνασης και της επόμενης, 4 λεπτά.
Εάν η θερμοκρασία του νερού εγκατάστασης κατέβει κάτων από μια συγκεκριμένη τιμή, ο χρόνος αναμονής μηδενίζεται και τότε ο λέβητας ξανανάβει.

1.4.3. Λειτουργία ζεστού νερού χρήσης

Για τη ρύθμιση της θερμοκρασίας του ζεστού νερού χρήσης, πατήστε το πλήκτρο **1** (εικ. 1).
Αυτή η λειτουργία έχει προτεραιότητα σε σχέση με τη λειτουργία θέρμανσης.

Το πεδίο ρύθμισης της θερμοκρασίας ζεστού νερού χρήσης κυμαίνεται από 35 °C έως 57 °C. Κατά τη διάρκεια της ρύθμισης της θερμοκρασίας, στην οθόνη LCD αναβοσβήνει το σύμβολο νερού χρήσης και εμφανίζεται η τιμή ρύθμισης του ζεστού νερού χρήσης.

ΠΡΟΣΟΧΗ
Στους λέβητες του τύπου Xina Eco, προσαρμόζεται μια ειδική συσκευή, η οποία περιορίζει την παραγωγή ζεστού νερού στα 13 λίτρα το λεπτό (Xina Eco 1024), 14 λίτρα το λεπτό (Xina Eco 1028). Η θερμοκρασία του ζεστού νερού χρήσης εξαρτάται από τη ρύθμιση του διακόπτη 1, την ποσότητα νερού που απαιτείται από τον χρήστη και την θερμοκρασία του νερού εισαγωγής

Τα λίτρα ανά λεπτό ζεστού νερού χρήσης που παράγωνται από το λέβητα στην επιθυμητή θερμοκρασία, εξαρτώνται από τη θερμική ισχύ του λέβητα και τη θερμοκρασία του κρύου νερού στην είσοδο, βάσει του τύπου

$$l = \text{λίτρα ζεστού νερού το λεπτ ό .} = \frac{K}{\Delta T}$$

όπου K είναι ίσο με :
- 393 για το μοντέλο Vg I _ Cam / . 24
- 419 για το μοντέλο Vg I _ Cam / . 28

Δt = θερμοκρασία ζεστού νερού χρήσης – θερμοκρασία κρύου νερού χρήσης

Για παράδειγμα το μοντέλο Vg I _ Cam / . 24, εάν η θερμοκρασία του κρύου νερού είναι 8 °C επιθυμείτε ζεστό νερό για ντούζ, θερμοκρασίας 38 °C η τιμή του ΔT είναι:

ΔT = 38 °C - 8 °C = 30 °C

Και τα λίτρα ζεστού νερού που προσφέρονται το λεπτό στην επιθυμητή θερμοκρασία των 38 °C είναι ίσα με:

$$l = \frac{393}{30} = 13{,}1 \text{ [λίτρα το λεπτό] (αναμεμειγμένο νερό στη βρύση)}$$

1.4.4. Λειτουργία αντιπαγωτικής προστασίας

Ο λέβητας είναι εφοδιασμένος με ένα σύστημα αντιπαγωτικής προστασίας, το οποίο είναι ενεργοποιημένο στις λειτουργίες: ΚΑΛΟΚΑΙΡΙ, ΧΕΙΜΩΝΑΣ και ΜΟΝΟ ΘΕΡΜΑΝΣΗ.

Η αντιπαγωτική λειτουργία προστατεύει μόνο το λέβητα και όχι ολόκληρη την εγκατάσταση θέρμανσης.
Η εγκατάσταση της θέρμανσης πρέπει να προστατεύεται με τη χρήση ενός θερμοστάτη χώρου, αν και αυτή η λειτουργία είναι απενεργοποιημένη όταν ο επιλογέας είναι στη θέση OFF.
Σε περίπτωση που επιθυμείτε την προστασία όχι μόνο του λέβητα, μα ολόκληρης της εγκατάστασης, επιλέξτε με το πλήκτρο 3 στην εικ. 1 τη λειτουργία ΧΕΙΜΩΝΑΣ .

Οταν ο αισθητήρας της θερμοκρασίας νερού θέρμανσης, υπολογίζει τη θερμοκρασία νερού στους 5 °C, ο λέβητας ανάβει και παραμένει αναμμένος στην ελάχιστη θερμική ισχύ, μέχρι η θερμοκρασία νερού θέρμανσης να γίνει 30 °C ή να περάσουν 15 λεπτά.
Σε περίπτωση που ο λέβητας μπλοκάρει, η λειτουργία του κυκλοφορητή είναι εξασφαλισμένη.

Η αντιπαγωτική προστασία προστατεύει και το δίκτυο ζεστού νερού χρήσης.
Όταν ο αισθητήρας θερμοκρασίας νερού χρήσης, μετράει θερμοκρασία νερού 5 °C, ο λέβητας ανάβει και παραμένει αναμμένος στην ελάχιστη θερμική ισχύ, μέχρι η θερμοκρασία του ζεστού νερού χρήσης να γίνει 10 °C ή να περάσουν 15 λεπτά (ο διανεμητής τίθεται σε λειτουργία παραγωγής ζεστού νερού χρήσης). Σε περίπτωση που ο λέβητας μπλοκάρει, η λειτουργία του κυκλοφορητή είναι εξασφαλισμένη.

1.4.5. Λειτουργία κατά της εμπλοκής του κυκλοφορητή και της βάνας

Σε περίπτωση που ο λέβητας παραμείνει ανενεργός και :
- Η κατάσταση λειτουργίας του λεβητα ΔΕΝ είναι στη θέση OFF
- Ο λέβητας ΔΕΝ είναι αποσυνδεδεμένος από το δίκτυο ηλεκτρικής τροφοδοσίας. Κάθε 24 ώρες ο κυκλοφορητής και η βαλβίδα εκτροπής, ενεργοποιούνται για μικρό χρονικό διάστημα, προς αποφυγήν μπλοκαρίσματός τους.

1.4.6. Λειτουργία με τηλεχειριστήριο (προαιρετικό)

Ο λέβητας μπορεί να συνδεθεί με Τηλεχειριστήριο (κατόπιν ζήτησης, δεν είναι υποχρεωτικό και προσφέρεται από τον κατασκευαστή), το οποίο δίνει τη δυνατότητα διαχείρισης πολλών παραμέτρων του λέβητα:
- Επιλογή της λειτουργίας του λέβητα
- Επιλογή της επιθυμητής θερμοκρασίας χώρου
- Επιλογή της θερμοκρασίας νερού θέρμανσης της εγκατάστασης
- Επιλογή της θερμοκρασίας του ζεστού νερού χρήσης
- Προγραμματισμός των χρόνων έναυσης της εγκατάστασης θέρμανσης και των χρόνων ενεργοποίησης πιθανού εξωτερικού μπόιλερ (κατόπιν ζήτησης)
- Εμφάνιση μηνυμάτων διάγνωσης του λέβητα
- Απεμπλοκή του λέβητα

και άλλες παράμετροι

Όταν εγκατασταθεί το Τηλεχειριστήριο, στην οθόνη LCD του λέβητα εμφανίζεται το ακόλουθο μήνυμα:



Για τη σύνδεση του Τηλεχειριστηρίου συμβουλευτείτε την παράγραφο 3.2.12 και το τεχνικό φυλλάδιο οδηγιών του τηλεχειριστηρίου.

Χρησιμοποιείτε μόνο το γνήσιο Τηλεχειριστήριο που παρέχεται από τον κατασκευαστή. Η χρήση μη γνήσιων τηλεχειριστηρίων, που δεν προσφέρονται από τον κατασκευαστή, μπορεί να προδικάσει τη λειτουργία του τηλεχειριστηρίου και του ίδιου του λέβητα.

1.5. Εμπλοκή του λέβητα

Όταν παρουσιάζονται προβλήματα στη λειτουργία, ο λέβητας τίθεται αυτομάτως σε κατάσταση εμπλοκής. Συμβουλευτείτε τους πίνακες 1 και 2 για την εξακρίβωση της κατάστασης λειτουργίας του λέβητα.
Για την εξακρίβωση πιθανών αιτιών δυσλειτουργίας συμβουλευτείτε την παράγραφο 6. *Πίνακας τεχνικών προβλημάτων* στο τέλος του παρόντος τεχνικού εγχειριδίου.
Βάσει του τύπου εμπλοκής που παρατηρείται, θα πρέπει να συμβουλευτείτε ως ακολούθως .

1.5.1. Εμπλοκή του καυστήρα

Σε περίπτωση εμπλοκής του καυστήρα λόγω έλλειψης φλόγας, στην οθόνη LCD εμφανίζεται να αναβοσβήνει ο κωδικός **E01**.
Σε αυτή την περίπτωση συνεχίστε ως ακολούθως:
- Ελέγξτε ότι ο κρουνός αερίου είναι ανοιχτός και ότι υπάρχει αέριο στο δίκτυο, ανάβοντας κάποιο μάτι κουζίνας.
- Ελέγξτε την παρουσία καυσίμου, ξεμπλοκάρετε τον καυστήρα πατώντας το πλήκτρο "reset" (**4** στην εικ. 1): εάν η συσκευή δεν ξεκινάει και επιστρέφει σε κατάσταση εμπλοκής μετά την τρίτη προσπάθεια, ανατρέξτε σε ένα εξουσιοδοτημένο κέντρο τεχνικής υποστήριξης ή στο εξουσιοδοτημένο προσωπικό, για τη συντήρηση.

Εάν ο καυστήρας μπλοκάρει συχνά, αυτό αποτελεί ένδειξη επαναλαμβανόμενου προβλήματος στη λειτουργία και θα πρέπει να ανατρέξετε σε ένα εξουσιοδοτημένο κέντρο τεχνικής υποστήριξης ή στο εξουσιοδοτημένο προσωπικό για τη συντήρηση.

1.5.2. Εμπλοκή λόγω έλλειψης ελκυσμού (μπλοκάρισμα καυσαερίων)

Σε περίπτωση δυσλειτουργίας των συστημάτων αναρρόφησης του αέρα και/ή της εκκένωσης των καυσαερίων, ο λέβητας μπλοκάρει και στην οθόνη εμφανίζεται ο κωδικός **E03** να αναβοσβήνει (επέμβαση του θερμοστάτη καυσαερίων).
Στην περίπτωση αυτή ανατρέξτε σε ένα εξουσιοδοτημένο κέντρο τεχνικής υποστήριξης ή στο εξουσιοδοτημένο προσωπικό, για τη συντήρηση.

1.5.3. Μπλοκάρισμα του κυκλοφορητή του νερού θέρμανσανσης

Εάν η κυκλοφορία του νερού στο κύκλωμα θέρμανσης δεν γίνεται σωστά, ο λέβητας τίθεται σε κατάσταση εμπλοκής.
Στην οθόνη LCD εμφανίζονται οι κωδικοί **E81** ή **E82** ή **E83** ή **E84**, βάσει του τύπου δυσλειτουργίας που παρουσιάζεται.

ΤΜπορούν να εμφανιστούν 2 περιπτώσεις:
α) το μανόμετρο (7 στην εικ. 1) εμφανίζει την κατώτερη πίεση του 1 bar
Προβείτε στην πλήρωση της εγκατάστασης, όπως περιγράφεται εν συνεχεία:
- Περιστρέψτε το διακόπτη του κρουνού πλήρωσης (εικ. 3) αριστερόστροφα, για να μπεί νερό στο λέβητα.
- Διατηρήστε τον κρουνό ανοιχτό μέχρι το μανόμετρο να δείξει ότι η πίεση είναι μεταξύ 1÷1,3 bar.
- Κλείστε πλήρως τον κρουνό πλήρωσης, περιστρέφοντας το διακόπτη δεξιόστροφα.
- Ξεμπλοκάρετε το λέβητα πατώντας το πλήκτρο reset (**4** εικ. 1) και κατόπιν στη θέση της επιθυμητής λειτουργίας.

Εάν ο λέβητας επιστρέψει σε κατάσταση εμπλοκής, ανατρέξτε σε ένα Εξουσιοδοτημένο Κέντρο τεχνικής υποστήριξης ή στο εξουσιοδοτημένο προσωπικό για τη συντήρηση.

Στο τέλος της λειτουργίας πλήρωσης, κλείστε καλά τον κρουνό.
Εάν ο κρουνός δεν έχει κλείσει καλά, μπορεί λόγω αύξησης της πίεσης, να ανοίξει η βαλβίδα ασφαλείας της εγκατάστασης θέρμανσης και η διαρροή νερού.

β) το μανόμετρο (7 στην εικ. 1) εμφανίζει πίεση 1÷1,3 bar

Στη δεύτερη περίπτωση απευθυνθείτε σε ένα Εξουσιοδοτημένο Κέντρο τεχνικής υποστήριξης ή στο εξουσιοδοτημένο προσωπικό, για τη συντήρηση.

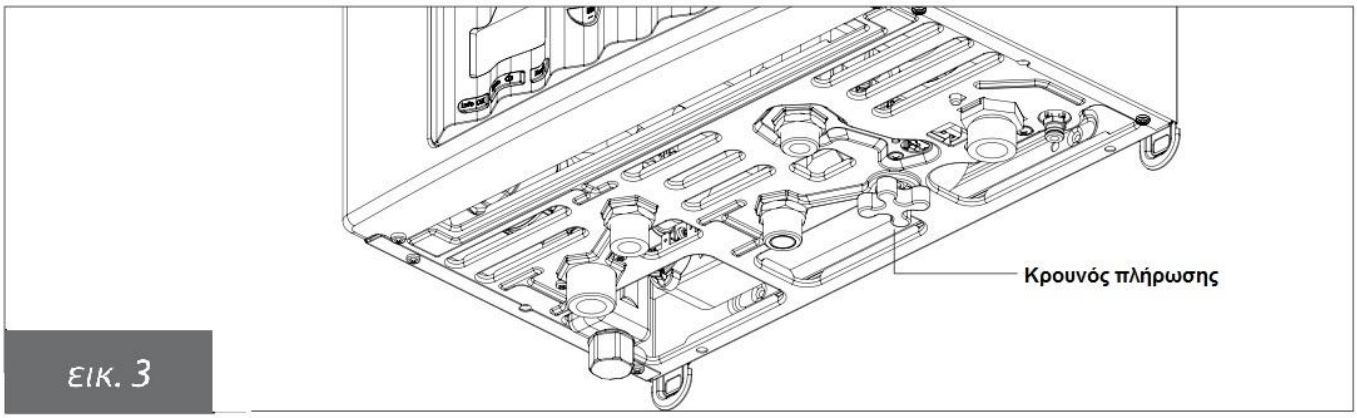

εικ. 3

1.5.4. Εμπλοκή λόγω δυσλειτουργίας του βεντιλατέρ

Η λειτουργία του βεντιλατέρ ελέγχεται συστηματικά και σε περίπτωση δυσλειτουργίας, ο καυστήρας σβήνει και στην οθόνη LCD εμφανίζεται ο κωδικός **E40** να αναβοσβήνει. Αυτή η κατάσταση διατηρείται μέχρι το βεντιλατέρ να επανέλθει στις παραμέτρους της φυσιολογικής λειτουργίας.
Εάν η λειτουργία του λέβητα δεν επανέλθει και ο λέβητας παραμείνει στην ίδια κατάσταση, απευθυνθείτε σε ένα Εξουσιοδοτημένο κέντρο τεχνικής υποστήριξης ή το εξουσιοδοτημένο τεχνικό προσωπικό για τη συντήρηση.



1.5.5. Συναγερμός λόγω δυσλειτουργίας αισθητήρων θερμοκρασίας

Σε περίπτωση εμπλοκής του καυστήρα για τη δυσλειτουργίας των αισθητήρων θερμοκρασίας, στην οθόνη LCD εμφανίζονται οι κωδικοί:
- **E05** για τον αισθητήρα θέρμανσης
Σε αυτή την περίπτωση ο λέβητας δεν λειτουργεί.
- **E06** για τον αισθητήρα νερού χρήσης
Σε αυτή την περίπτωση, ο λέβητας είναι αποκλειστικά στη λειτουργία θέρμανσης, ενώ η λειτουργία παραγωγής ζεστού νερού χρήσης είναι απενεργοποιημένη.
- **E15** για τον αισθητήρα νερού επιστροφής.
Σε αυτή την περίπτωση ο λέβητας δεν λειτουργεί.

Σε όλες τις τρείς περιπτώσεις, θα πρέπει να ανατρέξετε σε ένα Κέντρο τεχνικής υποστήριξης ή σε εξουσιοδοτημένο τεχνικό προσωπικό για τη συντήρηση.

1.5.6. Συναγερμός λόγω δυσλειτουργίας σύνδεσης του τηλεχειριστηρίου (προαιρετικό)

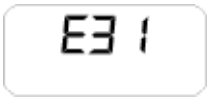

Ο λέβητας αναγνωρίζει την παρουσία Τηλεχειριστηρίου (κατόπιν ζήτησης). Εάν το τηλεχειριστήριο συνδεθεί και εν συνεχεία ο λέβητας δεν λαμβάνει πληροφορίες απ' αυτό, ο λέβητας τείνει να αποκαταστείσει την επικοινωνία για 60 δευτερόλεπτα, στην οθόνη του τηλεχειριστηρίου εμφανίζεται η ένδειξη **E31**.
Ο λέβητας θα συνεχίσει τη λειτουργία του βάσει των ρυθμίσεων που έχουν γίνει στον πίνακα ελέγχου (εικ. 1), αγνοώντας τις ρυθμίσεις που γίνονται στο τηλεχειριστήριο.



Το τηλεχειριστήριο μπορεί να εμφανίσει την παρουσία βλάβης ή εμπλοκής και πιθανά να επανοπλίσει το λέβητα, σε περίπτωση μπλοκαρίσματος, για 3 φορές μέσα σε 24 ώρες. Αφού εξαντληθεί ο αριθμός προσπαθειών, στην οθόνη του λέβητα εμφανίζεται ο κωδικός **E99**.

Σε αυτή την περίπτωση θα πρέπει να ανατρέξετε σε ένα Κέντρο τεχνικής υποστήριξης ή σε εξουσιοδοτημένο τεχνικό προσωπικό για τη συντήρηση.

1.5.7. Συναγερμός λόγω δυσλειτουργίας εξωτερικού αισθητήρα (προαιρετικό)

Σε περίπτωση βλάβης του αισθητήρα εξωτερικής θερμοκρασίας (κατόπιν ζήτησης), ο λέβητας συνεχίζει τη λειτουργία του, ενώ η λειτουργία της κυλιόμενης θερμοκρασίας είναι απενεργοποιημένη. Η θερμοκρασία του νερού θέρμανσης ρυθμίζεται βάσει της επιλεγμένης τιμής με τα πλήκτρα **6** (εικ. 1) που σε αυτή την περίπτωση χάνουν τη λειτουργία ρύθμισης της πλασματικής θερμοκρασίας χώρου (βλ. παράγραφο 1.4.6.).

Σε αυτή την περίπτωση θα πρέπει να ανατρέξετε σε ένα Κέντρο τεχνικής υποστήριξης ή σε εξουσιοδοτημένο τεχνικό προσωπικό για τη συντήρηση.

1.6. Συντήρηση

RoΦροντίστε για μία περιοδική συντήρηση του λέβητα σύμφωνα με το πρόγραμμα στην αντίστοιχη ενότητα του παρόντος εγχειριδίου. Σωστή συντήρηση του λέβητα, επιτρέπει σε αυτόν να λειτουργεί στις καλύτερες συνθήκες με σεβασμό για το περιβάλλον και με πλήρη ασφάλεια.
Η συντήρηση και η επισκευή του λέβητα πρέπει να γίνεται από το εξειδικευμένο τεχνικό προσωπικό.
Ο κατασκευαστής σας συμβουλεύει τα σέρβις και οι επισκευές στο λέβητα να γίνονται από το εξουσιοδοτημένο τεχνικό προσωπικό

1.7. Σημειώσεις για το χρήστη

Ο χρήστης μπορεί να έχει ελεύθερη πρόσβαση σε εξαρτήματα του λέβητα για τα οποία δεν απαιτείται η χρήση κάποιου ειδικού εξαρτήματος ή εργαλείου. Ο χρήστης απαγορεύεται να αφαιρέσει το κάλυμμα του λέβητα ή να επέμβει στο εσωτερικό του ή να ενεργήσει σε οποιοδήποτε εσωτερικό εξάρτημα. Κανένας, συμπεριλαμβανομένου και του εξειδικευμένου προσωπικού, δεν επιτρέπεται να τροποποιήσει το λέβητα.

Ο κατασκευαστής δεν μπορεί να θεωρηθεί υπεύθυνος για ζημία ή βλάβη που οφείλεται σε παραβίαση του λέβητα ή ανάρμοστη παρέμβαση.

Αν ο λέβητας παραμείνει ανενεργός και ηλεκτρικά αποσυνδεδεμένος για μεγάλο χρονικό διάστημα, ίσως χρειαστεί να προβείτε στην απεμπλοκή του κυκλοφορητή. Η διεργασία αυτή που συνεπάγεται την αφαίρεση του καλύμματος και την πρόσβαση σε εσωτερικά μέρη του λέβητα, πρέπει να διενεργηθεί από εξειδικευμένο προσωπικό.

Το μπλοκάρισμα της αντλίας μπορεί να αποφευχθεί , αν προστεθούν στο νερό ειδικά αντιδιαβρωτικά προϊόντα κατάλληλα για συστήματα πολλαπλών μετάλλων.

2. ΤΕΧΝΙΚΑ ΧΑΡΑΚΤΗΡΙΣΤΙΚΑ ΚΑΙ ΔΙΑΣΤΑΣΕΙΣ

2.1. Τεχνικά χαρακτηριστικά

Αυτός ο λέβητας λειτουργεί με ενσωματωμένο καυστήρα αερίου πλήρους προανάμειξης και προσφέρεται στο μοντέλο:

- VgI_Cam: λέβητας συμπυκνωμάτων κλειστού φλογοθαλάμου και εξαναγκασμένου ελκυσμού για την παραγωγή ζεστού νερού θέρμανσης και στιγμιαίας παραγωγής ζεστού νερού χρήσης ;

Αυτός ο λέβητας διατίθεται σε δύο μοντέλα:
- VgI_Cam/.24: με θερμική παροχή 24,9 kW
- VgI_Cam/.06: με θερμική παροχή 27,9 kW

Όλα τα μοντέλα διαθέτουν ηλεκτρονική έναυση και έλεγχο φλόγας ιονισμού.

Οι λέβητες πληρούν όλους τους ισχύοντες κανονισμούς των χωρών για τις οποίες προορίζονται, όπως αναγράφεται στην πλακέτα των τεχνικών χαρακτηριστικών. Η εγκατάσταση τους σε διαφορετικό κράτος, μπορεί να προκαλέσει ζημία σε πρόσωπα, ζώα ή πράγματα.

Εν συνεχεία, αναφέρονται τα κυριότερα τεχνικά χαρακτηριστικά του λέβητα:

Κατασκευαστικά χαρακτηριστικά

- Πίνακας ελέγχου με βαθμό ηλεκτρικής προστασίας IPX4D της εγκατάστασης
- Ηλεκτρονικός πίνακας με ενσωματωμένη διάταξη ασφάλειας και
- Ηλεκτρονική έναυση και ανίχνευση φλόγας ιονισμού
- Καυστήρας πλήρους προανάμειξης από ατσάλι inox
- Μονοθερμικός εναλλάκτης θερμότητας υψηλής απόδοσης, από συνθετικό υλικό, με εξαεριστικό
- Ρυθμιστική βαβλίδα αερίου με διπλό πώμα σταθερής αναλογίας
- Πλακοειδής εναλλάκτης νερού χρήσης, από ατσάλι inox
- Ρυθμιστικό βεντιλατέρ καύσης με ηλεκτρονικό έλεγχο σωστής λειτουργίας
- Κυκλοφορητής νερού θέρμανσης τριών ταχυτήτων με ενσωματωμένο εξαεριστικό
- Πιεζοστάτης ελαχίστης ι
- Αισθητήρας θερμοκρασίας νερού θέρμανσης και ζεστού νερού χρήσης
- Θερμοστάτης ορίου ασφαλείας
- Θερμοστάτης καυσαερίων
- Αυτόματο ενσωματωμένο by-pass
- Δοχείο διαστολής 9 λίτρων
- Κρουνοί εκκένωσης και πλήρωσης, αέρα/αερίου, της εγκατάστασης
- Κυκλοφορητής νερού θέρμανσης τριών ταχυτήτων με ενσωματωμένο εξαεριστικό
- Αυτόματο ενσωματωμένο by-pass
- Ροοστάτης προτεραιότητας ζεστού νερού χρήσης
- Διάταξη περιορισμού παροχής του νερού χρήσης, με ρύθμιση στα 13 l/min (VgI_Cam/.24) και 14 l/min (VgI_Cam/.28)

Λειτουργίες χρήστη

- Οθόνη LCD για την εμφάνιση της κατάστασης λειτουργίας του λέβητα
- Πλήκτρο λέβητα: OFF, ΧΕΙΜΩΝΑΣ, ΚΑΛΟΚΑΙΡΙ και ΜΟΝΟ ΘΕΡΜΑΝΣΗ
- Ρυθμιστής θερμοκρασίας νερού θέρμανσης: 20÷78°C (στάνταρ πεδίο) ή 20÷45°C (μειωμένο πεδίο)
- Ρυθμιστής θερμοκρασίας νερού χρήσης: 35÷57 °C
- Μανόμετρο νερού θέρμανσης

Λειτουργικά χαρακτηριστικά

- Ηλεκτρονική ρύθμιση της φλόγας θέρμανσης με χρονοδιακόπτη και κλίμακα αύξησης (60 δευτερόλεπτα)
- Ηλεκτρονική ρύθμιση της φλόγας της λειτουργίας νερού χρήσης
- Προτεραιότητα λειτουργίας παραγωγής ζεστού νερού χρήσης
- Αντιπαγωτική λειτουργία νερού εξόδου: ON στους 5 °C και OFF στους 30 °C ή μετά από 15 λεπτά λειτουργία ς εάν η θερμοκρασία νερού θέρμανσης είναι > 5 °C
- Αντιπαγωτική λειτουργία νερού χρήσης: ON στους 5 °C, OFF στους 10 °C ή μετά από 15 λεπτά λειτουργίας εάν η θερμοκρασία νερού χρήσης είναι > 5 °C
- Λειτουργία καθαρισμού καπναγωγού με χρονορύθμιση: 15 λεπτά
- Ρύθμιση της μέγιστης θερμικής παροχής σε λειτουργία παραγωγής νερού θέρμανσης, ρυθμιζομένης βάσει της παραμέτρου P7
- Ρύθμιση της θερμικής παροχής έναυσης, ρυθμιζομένης βάσει της παραμέτρου P6
- Προεπιλογή της κλίμακας θέρμανσης: standard ή μειωμένης ρυθμιζομένης βάσει της παραμέτρου P10
- Λειτουργία μετάδοσης της φλόγας έναυσης
- Χρονοδιακόπτης του θερμοστάτη θερμοκρασίας νερού θέρμανσης ρυθμισμένος βάσει της παραμέτρου P11, στα 4 λεπτά
- Λειτουργία καθυστέρησης του κυκλοφορητή νερού θέρμανσης, αντιπαγωτική λειτ. και καθαρισμός του καπναγωγού: 30 δευτερόλεπτα
- Λειτουργία καθυστέρησης του κυκλοφορητή νερού χρήσης: 30 δευτερόλεπτα
- Λειτουργία καθυστέρησης του κυκλοφορητή νερού θέρμανσης > 78 °C: 30 δευτερόλεπτα
- Λειτουργία καθυστέρησης του κυκλοφορητή μετά τη λειτουργία: 10 δευτερόλεπτα
- Λειτουργία καθυστέρησης του κυκλοφορητή για την παραγωγή ζεστού νερού θέρμανσης > 95 °C
- Λειτουργία κατά της εμπλοκής του κυκλοφορητή και βαλβίδα εκτροπής: 30 δευτερόλεπτα λειτουργίας μετά από 24 ώρες αδράνειας
- Δυνατότητα σύνδεσης με θερμοστάτη χώρου
- Δυνατότητα σύνδεσης με ξεωτερικό αισθητήρα (κατόπιν ζήτησης, προσφέρεται από τον κατασκευαστή)
- Δυνατότητα λειτουργίας μέσω τηλεχειριστηρίου OpenTherm (κατόπιν ζήτησης, προσφέρεται από τον κατασκευαστή)
- Δυνατότητα λειτουργίας ζωνών
- Λειτουργία κατά των υδραυλικών πληγμάτων: ρυθμίζεται μεταξύ των 0 και 3 δευτερολέπτων μέσω της παραμέτρου P15

2.2. Διαστάσεις

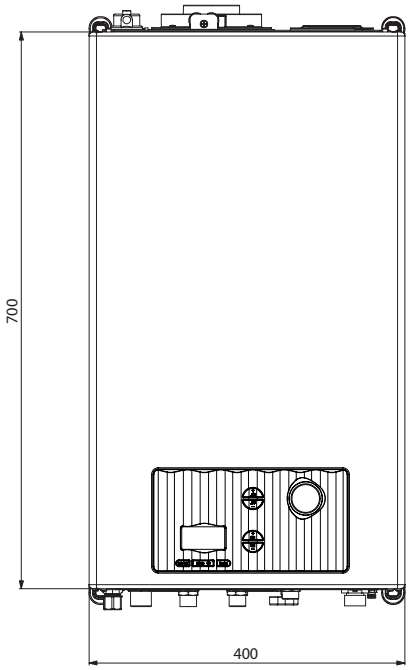

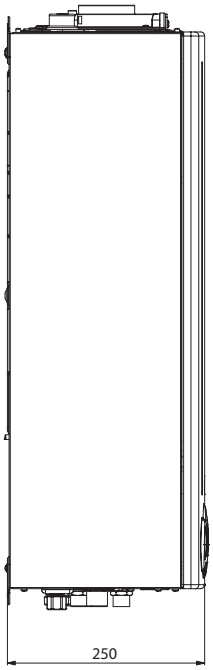

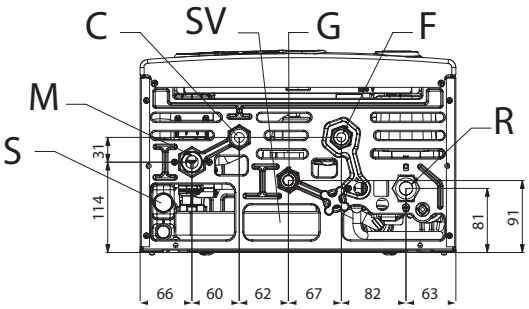

Όψη από κάτω

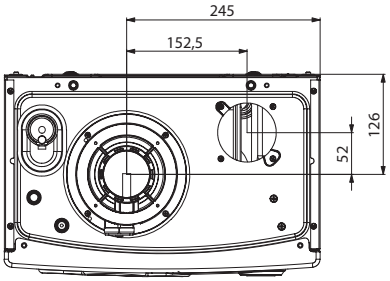

Όψη από πάνω

G Εισαγωγή αερίου (1/2")
M Έξοδος εγκατάστασης θέρμανσης (3/4")
C Έξοδος ζεστού νερού χρήσης (1/2")
F Είσοδος νερού χρήσης (1/2")

R Επιστροφή εγκατάστασης θέρμανσης (3/4")
S Εκκένωση συμπυκνωμάτων
SV Εκκένωση βαλβίδας ασφαλείας 3 bar

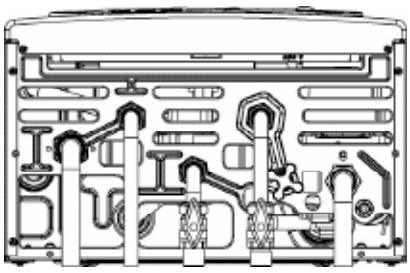

Συνδέσεις για το βασικό υδραυλικό kit (κατόπιν ζήτησης)

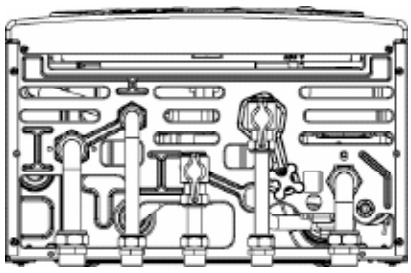

Συνδέσεις για υδραυλικό kit "Plus" (κατόπιν ζήτησης)

εικ. 4

2.3. Υδραυλικά σχεδια

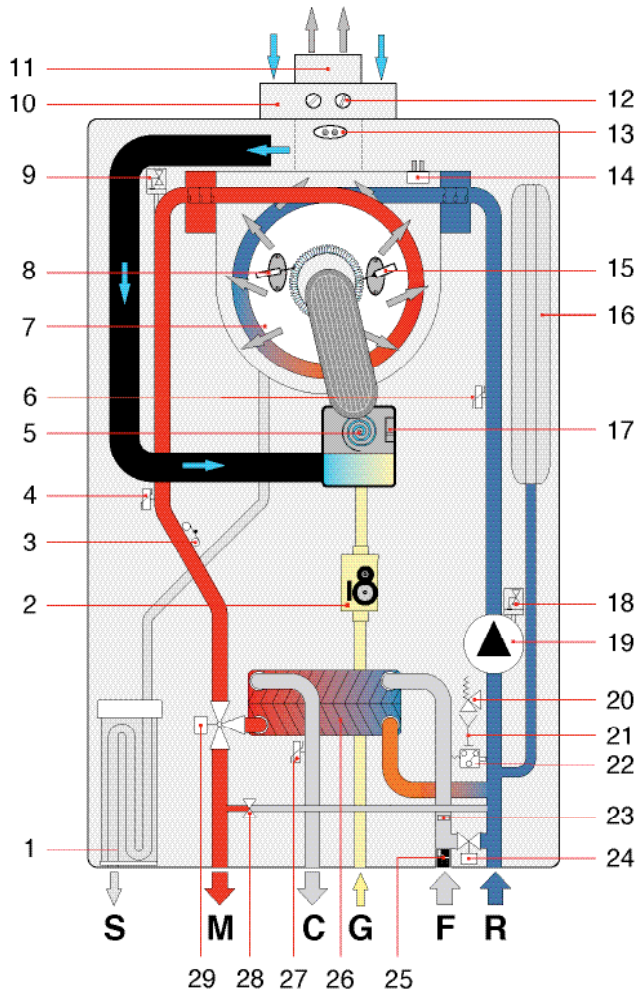

εικ. 5

1. Σιφώνι εκκένωσης συμπυκνωμάτων
2. Ρυθμιστική βαλβίδα αερίου
3. Θερμοστάτης ασφαλείας
4. Αισθητήρας θερμοκρασίας νερού θέρμανσης
5. Βεντιλατέρ ρύθμισης
6. Αισθητήρας θερμοκρασίας νερού θέρμανσης
7. Πρωτεύον εναλλάκτης συμπυκνωμάτων
8. Ηλεκτρόδιο έναυσης
9. Εξαεριστικό
10. Σύστημα αναρρόφησης αέρα καύσης
11. Σύστημα εκκένωσης καυσαερίων
12. Σημεία λήψης καυσαερίων
13. Θερμοστάτης καυσαερίων στον αγωγό εκκένωσης
14. Θερμοστάτης καυσασείρων στον εναλλάκτη
15. Ηλεκτόρδιο ανίχνευσης
16. Δοχείο διαστολής
17. Αισθητήρας ελέγχου του βεντιλατέρ
18. Εξαεριστικό
19. Κυκλοφορητής
20. Βαλβίδα ασφαλείας 3 bar
21. Κρουνός εκκένωσης
22. Πιεζοστάτης ελαχίστης
23. Διάταξη ορίου παροχής
24. Κρουνός πλήρωσης
25. Ροοστάτης με φίλτρο νερού
26. Δευτερεύων πλακοειδής εναλλάκτης
27. Αισθητήρας θερμοκρασίας νερού χρήσης
28. By-pass αυτόματο
29. Τρίοδη μηχανοκίνητη βαλβίδα

S Εκκένωση συμπυκνωμάτων
G Είσοδος αερίου
M Έξοδος εγκατάστασης νερού θέρμανσης
C Έξοδος ζεστού νερού χρήσης
F Είσοδος κρύου νερού στην εγκατάσταση
R Επιστροφή νερού θέρμανσης στην εγκατάσταση

2.4. Δεδομένα λειτουργίας

Η πίεση στον καυστήρα, όπως αναφέρονται στην κάτωθι σελίδα, πρέπει να ελέγχονται μετά από 3 λεπτά λειτουργίας του λέβητα

Xina Eco 1024

Λειτουργία	Μέγιστη θερμική παροχή νερού θέρμανσης [kW]	Θερμική ισχύς νερού θέρμανσης (80-60 °C) [kW]		Θερμική ισχύς νερού θέρμανσης (50-30 °C) [kW]		Θερμική ισχύς νερού χρήσης [kW]		Πίεση τροφοδοσίας [mbar]	Μπέκ [mm/100]	Τιμή CO_2 καυσαερίων [%]
		ελάχιστη	μέγιστη	ελάχιστη	μέγιστη	ελάχιστη	μέγιστη			
Μεθάνιο G20	23,7	2,7	22,9	3,2	24,9	3,0	27,4	20	3,70	9.0 ÷ 9.3
Προπάνιο G31	23,7	2,7	22,9	3,2	24,9	3,0	27,4	37	3,00	9.8 ÷ 10.1

Πίνακας 3 – Δεδομένα ρύθμισης Vij I_ Cam / . 24

Παραγωγή ζεστού νερού χρήσης με ΔΤ στους 45 °C = 9,0 l/min
Παραγωγή ζεστού νερού χρήσης με ΔΤ στους 40 °C = 10,1 l/min
Παραγωγή ζεστού νερού χρήσης με ΔΤ στους 35 °C = 11,6 l/min
Παραγωγή ζεστού νερού χρήσης με ΔΤ στους 30 °C = 13,5 l/min *
Παραγωγή ζεστού νερού χρήσης με ΔΤ στους 25 °C = 16,2 l/min *
***Σημείωση: νερό προανάμειξης στη βρύση**

Xina Eco 1028

Λειτουργία	Μέγιστη θερμική παροχή νερού θέρμανσης [kW]	Θερμική ισχύς νερού θέρμανσης (80-60 °C) [kW]		Θερμική ισχύς νερού θέρμανσης (50-30 °C) [kW]		Θερμική ισχύς νερού χρήσης [kW]		Πίεση τροφοδοσίας [mbar]	Μπέκ [mm/100]	Τιμή CO2 καυσαερίων [%]
		ελάχιστη	μέγιστη	ελάχιστη	μέγιστη	ελάχιστη	μέγιστη			
Μεθάνιο G20	26,4	3,0	25,4	3,45	27,8	3,0	29,2	20	4,00	9,0 ÷ 9,3
Προπάνιο G31	26,4	3,0	25,4	3,45	27,8	3,0	29,2	37	3,30	10,0 ÷ 10,3

Πίνακας 4 – Δεδομένα ρύθμισης Vij I_ Cam / . 28

Παραγωγή ζεστού νερού χρήσης με ΔΤ στους 45 °C = 10,0 l/min
Παραγωγή ζεστού νερού χρήσης με ΔΤ στους 40 °C = 11,2 l/min
Παραγωγή ζεστού νερού χρήσης με ΔΤ στους 35 °C = 12,9 l/min
Παραγωγή ζεστού νερού χρήσης με ΔΤ στους 30 °C = 15,0 l/min *
Παραγωγή ζεστού νερού χρήσης με ΔΤ στους 25 °C = 18,0 l/min *
***Σημείωση: νερό προανάμειξης στη βρύση**

Xina Eco		1024	1028
Κατηγορία συσκευής	-	II2H3P	II2H3P
Ελάχιστη πίεση του κυκλώματος νερού θέρμανσης	bar	0,5	0,5
Μέγιστη πίεση του κυκλώματος νερού θέρμανσης	bar	3	3
Ελάχιστη πίεση του κυκλώματος νερού χρήσης	bar	0,5	0,5
Μέγιστη πίεση του κυκλώματος νερού χρήσης	bar	6	6
Ειδική παροχή νερού χρήσης (Δt 30K) EN 625	l/min	13,5	15,0
Ηλεκτρική τροφοδοσία – Τάση/Συχνότητα	V - Hz	230 - 50	230 - 50
Ασφάλεια τροφοδοσίας	A	2	2
Μέγιστη απορροφόμενη ισχύς	W	131	133
Βαθμός ηλεκτρικής προστασίας	IP	X4D	X4D
Καθαρό βάρος	kg	28,5	32
Κατανάλωση μεθανίου στη μέγιστη παροχή λειτουργίας θέρμανσης (*)	m^3/h	2,51	2,8
Κατανάλωση προπανίου στη μέγιστη παροχή νερού θέρμανσης	kg/h	1,84	2,1
Μέγιστη θερμοκρασία λειτουργίας νερού θέρμανσης	°C	83	83
Μέγιστη θερμοκρασία λειτουργίας νερού χρήσης	°C	62	62
Συνολική περιεκτικότητα δοχείου διαστολής	l	9	9
Μέγιστη συνιστώμενη περιεκτικότητα εγκατάστασης (**)	l	200	200

Πίνακας 5 – Γενικά δεδομένα μοντέλο Vgl_ Cam

(*) Τιμή αναφερόμενη στους 15 °C - 1013 mbar
(**) Μέγιστη θερμοκρασία νερού 83 °C, προφόρτιση δοχείου 1 bar

Xina Eco 1024		P μέγ.	P ελάχ.	Φορτίο στο 30%
Απώλειες από το κάλυμμα με καυστήρα εν λειτουργία	%	0,97	6,49	-
Απώλειες από το κάλυμμα με σβηστό καυστήρα	%		0,28	
Απώλειες στον καπναγωγό με καυστήρα σε λειτουργία	%	2,62	2,09	-
Μέγιστη παροχή καυσαερίων	g/s	12,43	1,33	-
Τ καυσαερίων – Τ αέρα	°C	61	33	-
Ωφέλιμη θερμική απόδοση στη μέγιστη ισχύ (60/80 °C)	%	96,7	-	-
Ωφέλιμη θερμική απόδοση στη μέγιστη ισχύ (30/50 °C)	%	105,1	-	-
Ωφέλιμη θερμική απόδοση στην ελάχιστη ισχύ (60/80 °C)	%	-	91,4	-
Ωφέλιμη θερμική απόδοση στην ελάχιστη ισχύ (30/50 °C)	%	-	104,9	-
30% Ωφέλιμη θερμική απόδοση στο 30% του φορτίου	%	-	-	106,5
Κλάση απόδοσης (βάσει 92/42/CE)	-		★★★★	
Κλάση εκπομπών NOx	-		5	

Πίνακας 6 – Δεδομένα καύσης Vgl_ Cam /. 24

Xina Eco 1028		P μέγ.	P ελάχ.	Φορτίο στο 30%
Απώλειες από το κάλυμμα με καυστήρα εν λειτουργία	%	1,40	5,70	-
Απώλειες από το κάλυμμα με σβηστό καυστήρα	%		0,25	
Απώλειες στον καπναγωγό με καυστήρα σε λειτουργία	%	2,40	2,00	-
Μέγιστη παροχή καυσαερίων	g/s	13,93	1,47	-
Τ καυσαερίων – Τ αέρα	°C	60	45	-
Ωφέλιμη θερμική απόδοση στη μέγιστη ισχύ (60/80 °C)	%	96,4	-	-
Ωφέλιμη θερμική απόδοση στη μέγιστη ισχύ (30/50 °C)	%	105,5	-	-
Ωφέλιμη θερμική απόδοση στην ελάχιστη ισχύ (60/80 °C)	%	-	92,3	-
Ωφέλιμη θερμική απόδοση στην ελάχιστη ισχύ (30/50 °C)	%	-	104,5	-
30% Ωφέλιμη θερμική απόδοση στο 30% του φορτίου	%	-	-	107
Κλάση απόδοσης (βάσει 92/42/CE)	-		★★★★	
Κλάση εκπομπών NOx	-		5	

Πίνακας 7 – Δεδομένα καύσης Vgl_ Cam /. 28

3. ΟΔΗΓΙΕΣ ΓΙΑ ΤΟΝ ΕΓΚΑΤΑΣΤΑΤΗ

3.1. Κανονισμος για την εγκαταστασηη

Ο λέβητας αυτός ανήκει στην κατηγορία II2H3P και πρέπει να εγκαθίσταται σύμφωνα με τους ισχύοντες νόμους και κανονισμούς της χώρας όπου γίνεται η εγκατάσταση.

3.2. Προσοχη

Τόσο για την εγκατάσταση όσο και τη συντήρηση θα πρέπει να χρησιμοποιούνται μόνο τα αυθεντικά εξαρτήματα και ανταλλακτικά που παρέχονται από τον κατασκευαστή.
Σε αντίθετη περίπτωση ο κατασκευαστής δεν εγγυάται τη σωστή λειτουργία του λέβητα.

3.2.1. Εγκατάσταση

Ο λέβητας παρέχεται συσκευασμένος σε ανθεκτικό κουτί από χαρτόνι.
Αφού αφαιρέσετε το λέβητα από τη συσκευασία, βεβαιωθείτε ότι είναι απόλυτα άθικτος.
Τα υλικά συσκευασίας είναι ανακυκλώσιμα, συνεπώς θα πρέπει να συλλέγονται στα αντίστοιχα μέρη περισυλλογής.
Μην αφήνετε πλησίον των παιδιών τις συσκευασίες γιατί μπορούν λόγω της φύσης τους να αποτελέσουν πηγή κινδύνου.
Ο κατασκευαστής αποποιείται κάθε ευθύνης για ζημιές σε ανθρώπους, ζώα και αντικείμενα προερχόμενες από την μη τήρηση των ως άνω.

Στη συσκευασία περιλαμβάνονται:
ένα σακουλάκι με:
α) το παρόν εγχειρίδιο εγκατάστασης, χρήσης και συντήρησης του λέβητα
β) οδηγός στήριξης του λέβητα στον τοίχο (εικ. 6)
γ) 2 βίδες με σχετικά ούπα στήριξης του λέβητα στον τοίχο
δ) κυμματοειδής σωλήνας για την εκκένωση των συμπυκνωμάτων.

3.2.2. Επιλογή του χώρου εγκατάστασης του λέβητα

Για τον καθορισμό του χώρου όπου θα εγκατασταθεί ο λέβητας, λαμβάνονται υπ'όψιν τα ακόλουθα:
- υποδείξεις που παρέχονται στην παράγραφο 3.2.6. *Σύστημα αναρρόφησης του αέρα/εκκένωσης των καυσαερίων καθώς* και στις σχετικές υποπαραγράφους.
- Ελέγξτε ότι η δομή του τοίχου είναι κατάλληλη, αποφεύγοντας την στήριξη του λέβητα σε ασταθείς δοκούς.
- μην τοποθετείτε το λέβητα πάνω από οποιαδήποτε συσκευή που, κατά την χρήση θα μπορούσε να θέσει σε κίνδυνο την καλή λειτουργία αυτού (κουζίνες που προκαλούν σχηματισμό ατμών με λίπη, πλυντήρια, κ.λ.π.).

3.2.3. Τοποθέτηση του λέβητα

Κάθε λέβητας διαθέτει ένα σχετικό χάρτινο οδηγό στην συσκευασία (εικ. 6), για τη σωστή εγκατάσταση των σωλήνων σύνδεσης θέρμανσης, ζεστού νερού χρήσης, στο δίκτυο αερίου και τις σωλήνες αναρρόφησης του αέρα/ εκκένωσης καυσαερίων κατά την τοποθέτηση της υδραυλικής εγκατάστασης και πριν την εγκατάσταση του λέβητα.
Ο οδηγός αυτός, από ανθεκτικό φύλλο χαρτιού, πρέπει να στερεώνεται στον επιλεγμένο για την εγκατάσταση τοίχο του λέβητα, με την βοήθεια αλφαδιού, και φέρει όλες τις αναγκαίες υποδείξεις για την δημιουργία των οπών στερέωσης του λέβητα στον τοίχο, που γίνεται μέσω δύο βιδών με ούπα.
Το χαμηλότερο μέρος του οδηγού επιτρέπει την επισήμανση του ακριβούς σημείου όπου πρέπει να έρθουν τα ρακόρ για την σύνδεση των αγωγών τροφοδοσίας του αερίου, των αγωγών τροφοδοσίας κρύου νερού, της εξόδου ζεστού νερού χρήσης, της προσαγωγής και της επιστροφής θέρμανσης. Το επάνω μέρος του οδηγού επιτρέπει την επισήμανση των σημείων όπου θα πρέπει να τοποθετούνται οι σωληνώσεις αναρρόφησης αέρα/εκκένωσης καυσαερίων.

Δεδομένου ότι η θερμοκρασία των τοιχωμάτων στα οποία εγκαθίσταται ο λέβητας και η εξωτερική θερμοκρασία των ομοαξονικών αγωγών αναρρόφησης και εκκένωσης είναι μικρότερες των 60 °C δεν χρειάζεται να τηρηθούν οι ελάχιστες αποστάσεις από εύφλεκτα υλικά.
Για τους λέβητες με διπλούς αγωγούς απορρόφησης και εκκένωσης, στην περίπτωση εύφλεκτων τοιχωμάτων και διακλαδώσεων παρεμβάλετε μονωτικό υλικό μεταξύ του τοιχώματος και του σωλήνα εκκένωσης καυσαερίων

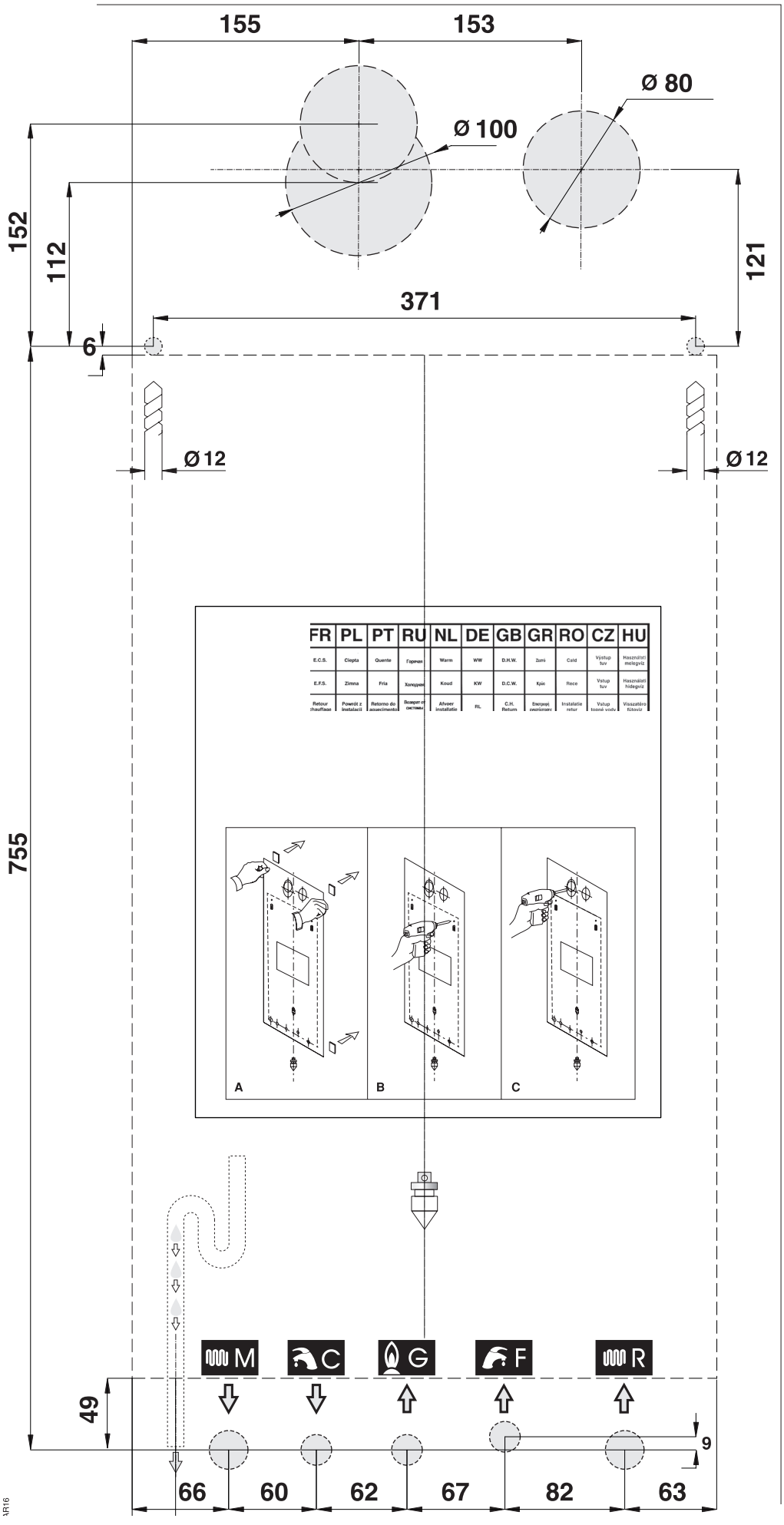
155
153
Ø 80
Ø 100
152
112
121
371
6
Ø 12
Ø 12
755
FR PL PT RU NL DE GB GR RO CZ HU
E.C.S. Ciepła Quente Горячая Warm WW D.H.W. Ζεστό Cald Výstup tuv Használati melegvíz
E.F.S. Zimna Fria Холодная Koud KW D.C.W. Κρύο Rece Vstup tuv Használati hidegvíz
Retour chauffage Powrót z instalacji Retorno do aquecimento Возврат от системы Afvoer installatie RL C.H. Return Επιστροφή συστήματος Instalatie retur Vstup studená voda Visszatérő fűtővíz
A
B
C
M
C
G
F
R
49
9
66
60
62
67
82
63

εικ. 6

3.2.4. Εγκατάσταση του λέβητα

Πριν από την σύνδεση του λέβητα με τα συστήματα δικτύου νερού θέρμανσης και νερού χρήσης, χρειάζεται να γίνει προσεκτικά ο καθαρισμός της εγκατάστασης.
- Πριν από την λειτουργία μιας ΝΕΑΣ εγκατάστασης, θα πρέπει να προβείτε στον καθαρισμό της ώστε να αφαιρεθούν τα μεταλλικά αφαιρέστε αν υπάρχουν μεταλλικά υπολείμματα που ενδέχεται να έχουν μείνει κατά την εγκατάσταση και την συγκόλληση των σωληνώσεων καθώς επίσης και διάφορα ιζήματα ελαίων και γράσων τα οποία μπορούν να βλάψουν ή και να αλλάξουν την λειτουργία του λέβητα.
- Πριν τεθεί σε λειτουργία ένα ΕΚΣΥΓΧΡΟΝΙΣΜΕΝΟ σύστημα (προσθήκη θερμαντικών σωμάτων, αντικατάσταση του λέβητα, κ.λ.π) θα πρέπει να προβείτε στον καθαρισμό έτσι ώστε να αφαιρεθούν από το σύστημα πιθανά ιζήματα και ξένα σωματίδια. Για το σκοπό αυτό χρησιμοποιείτε τα κατάλληλα μη όξινα καθαριστικά που βρίσκονται στο εμπόριο.
Μη χρησιμοποιείτε διαλυτικά τα οποία μπορούν να καταστρέψουν τα διάφορα μέρη του συστήματος.
Επιπλέον, στο σύστημα θέρμανσης, συνιστάται να προστίθεται στο νερό, μια επαρκής ποσότητα κατάλληλων αντιδιαβρωτικών προϊόντων για συστήματα πολλαπλών μετάλλων, τα οποία σχηματίζοντας μια προστατευτική μεμβράνη στις εσωτερικές μεταλλικές επιφάνειες.

Ο κατασκευαστής δεν φέρει καμία ευθύνη για ζημιές σε ανθρώπους, ζώα και αντικείμενα, οι οποίες προκαλούνται λόγω της μη τήρησης των ως άνω.

Για όλους τους τύπους εγκατάστασης λεβήτων, είναι απαραίτητη η τοποθέτηση προσβάσιμου (σχήματος Υ), διαμέτρου περάσματος στερεών ø 0,4 mm, στην είσοδο του λέβητα 0,4 mm.

Για την εγκατάσταση του λέβητα παρακαλούμε όπως προβείτε στις ακόλουθες ενέργειες:

- τοποθετείστε τον οδηγό (εικ. 6) στον τοίχο
- α νοίξτε δύο τρύπες στο τοίχο διαστάσεων ø12 mm για την τοποθέτηση των ούπα στήριξης του λέβητα
- εάν είναι απαραίτητο, ανοίξτε στον τοίχο τις οπές για τη σύνδεση των αγωγών αναρρόφησης αέρα/εκκένωσης καυσαερίων
- στερεώστε στον τοίχο το στήριγμα του λέβητα, με τα ούπα προ προσφέρονται στη συσκευασία
- τοποθετείστε τα εξαρτήματα σύνδεσης στα δίκτυα: παροχής αερίου **G**, παροχής νερού **F**, της παροχής ζεστού νερού χρήσης **C**, δικτύου προσαγωγής θέρμανσης **M** και δικτύου επιστροφής θέρμανσης **R**, όπως φαίνεται στον οδηγό που βρίσκεται στο κάτω μέρος
- τοποθετήστε τη σύνδεση για την εκκένωση των συμπυκνωμάτων **S** (εικ. 4) και μία έξοδο για την βαλβίδα ασφαλείας 3 bar **SV** (εικ. 4)
- τοποθετείστε τον λέβητα στα στηρίγματα που είναι στον τοίχο
- συνδέστε τον λέβητα με το δίκτυο σωληνώσεων χρησιμοποιώντας το kit που παρέχεται μαζί με τον λέβητα (βλ. παρ. 3.2.9.)
- συνδέστε τον λέβητα με τον σωλήνα για την εκκένωση συμπυκνωμάτων (βλ. παρ. 3.2.9.)
- συνδέστε την έξοδο της βαλβίδας ασφαλείας 3bar
- συνδέστε τον λέβητα με τους αγωγούς αναρρόφησης αέρα και καυσαερίων (βλ. παρ. 3.2.6 και σχετικές υποπαραγράφους)
- συνδέστε την ηλεκτρική παροχή, τον θερμοστάτη χώρου (όπου υπάρχει) και οποιοδήποτε άλλο εξάρτημα

3.2.5. Αερισμός λεβητοστασίου

Ο λέβητας είναι κλειστού θαλάμου καύσης. Ο αέρας της καύσης δεν λαμβάνεται από το λεβητοστάσιο και έτσι δεν χρειάζονται ειδικά ανοίγματα αερισμού και ειδικές κατασκευές για την εισαγωγή αέρα.

Είναι υποχρεωτικό να εγκαταστήσετε τον λέβητα σε ένα χώρο σύμφωνα με τους νόμους και τις διατάξεις που ισχύουν στην χώρα που εγκαθίσταται και θεωρούνται ως πλήρως αποδεκτά από αυτό το εγχειρίδιο.

3.2.6. Αναρρόφηση αέρα/απαγωγή καυσαερίων

Η απαγωγή των καυσαερίων στην ατμόσφαιρα πρέπει να γίνεται σύμφωνα με τους νόμους και τις διατάξεις που ισχύουν στην χώρα που εγκαθίσταται.

Ο λέβητας πρέπει να είναι εφοδιασμένος με διατάξεις ασφαλείας για τον έλεγχο της σωστής απαγωγής των προϊόντων καύσης. Σε περίπτωση που παρουσιαστεί πρόβλημα στην αναρρόφηση αέρα ή και στην απαγωγή των καυσαερίων οι διατάξεις ασφαλείας σβήνουν τον λέβητα· στην οθόνη LCD εμφανίζεται το σύμβολο μπλοκαρίσματος του καυστήρα και αναβοσβήνει ο κωδικός E03.
Απαγορεύεται η οποιαδήποτε παρέμβαση σε αυτές τις διατάξεις ασφαλείας και/ή απενεργοποίηση αυτών.
Σε περίπτωση που ο λέβητας σβήνει συνέχεια πρέπει να ελέγξετε τους αγωγούς αναρρόφησης αέρα και εκκένωσης καυσαερίων καθώς μπορεί να έχουν φράξει ή να είναι ακατάλληλοι για την εκκένωση των καυσαερίων στην ατμόσφαιρα.

Για την αναρρόφηση αέρα και την εκκένωση των καυσαερίων θα πρέπει να γίνεται χρήση των γνήσιων αγωγών και εξαρτημάτων τα οποία είναι κατάλληλα για λέβητες συμπυκνωμάτων όπως προβλέπεται από τον κατασκευαστή και τα οποία αντέχουν στη διαβρωτική δράση των συμπυκνωμάτων .

Οι αγωγοί εκκένωσης καυσαερίων πρέπει να εγκαθίστανται με κλίση προς τον λέβητα έτσι ώστε τα συμπυκνώματα να κατευθύνονται προς τον θάλαμο καύσης, ο οποίος είναι σχεδιασμένος για συλλογή και αποστράγγισή τους.
Εφόσον η ανωτέρω κατασκευή δεν είναι δυνατή, είναι απαραίτητη η τοποθέτηση, στις περιοχές συγκέντρωσης των συμπυκνωμάτων των κατάλληλων συστημάτων για τη συλλογή τους και την μεταφορά τους στο δίκτυο αποχέτευσης των συμπυκνωμάτων.
Είναι απαραίτητο να αποφύγετε τον σχηματισμό περιοχών συγκέντρωσης συμπυκνωμάτων στο δίκτυο των αγωγών εκκένωσης καυσαερίων, με μοναδική εξαίρεση την παρουσία σιφονιού συμπυκνωμάτων που θα είναι συνδεδεμένο απευθείας με το δίκτυο αποχέτευσής τους.

Ο κατασκευαστής δεν φέρει καμία ευθύνη για οποιαδήποτε ζημία προκληθεί λόγω εσφαλμένης εγκατάστασης, τροποποίησης της συσκευής ή λόγω της μη τήρησης των οδηγιών που παρέχονται με το παρόν ή τους ισχύοντες κανονισμούς που αφορούν την εγκατάσταση του προϊόντος.

Για την τοποθέτηση των τερματικών εκκένωσης τοίχου, τηρήστε τις ελάχιστες προβλεπόμενες από τους κανονισμούς, αποστάσεις, που προβλέπονται από τη χώρα εγκατάστασης και οι οποίες αναφέρονται στο παρόν εγχειρίδιο.

Παραδείγματα εγκατάστασης

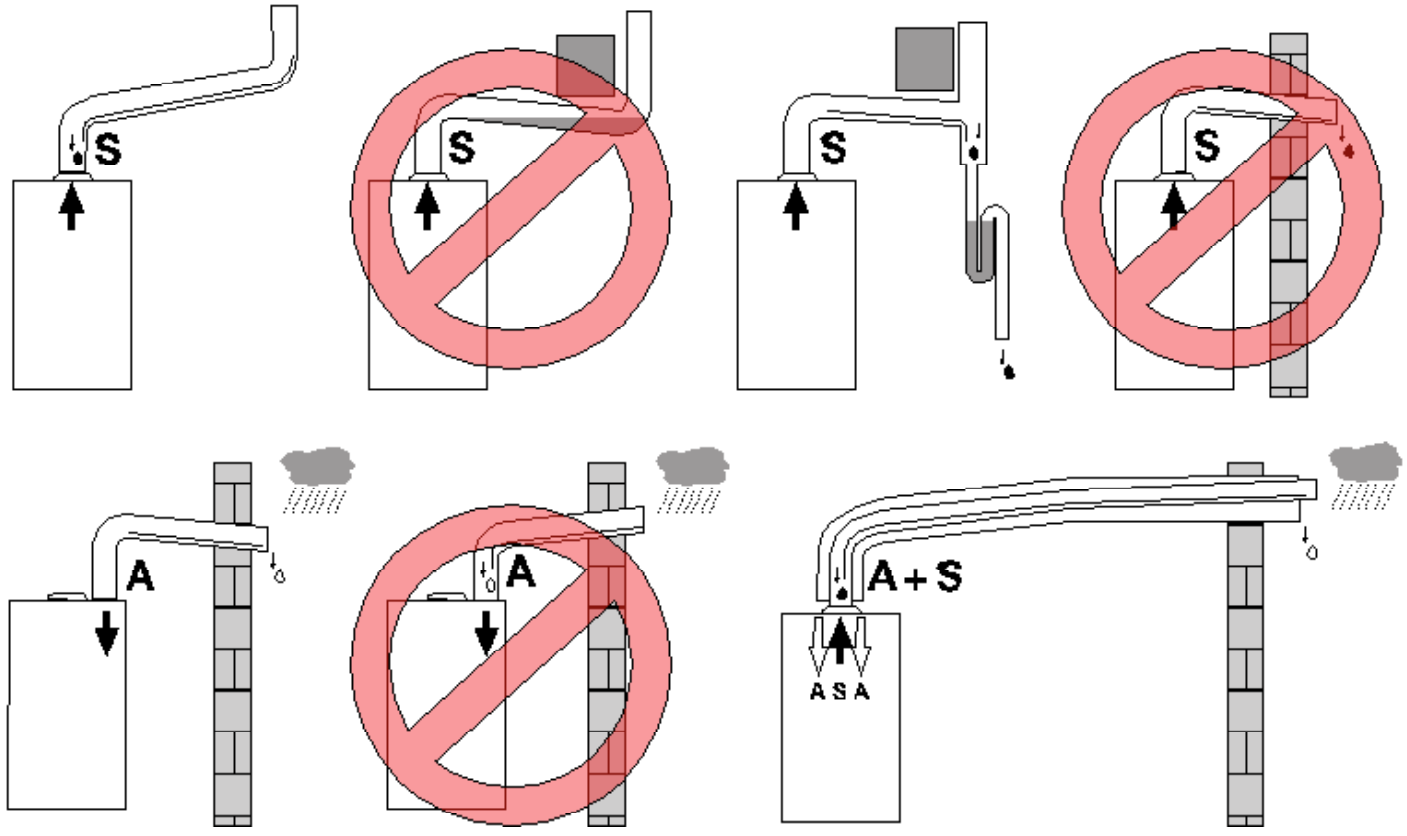

ΠΕΡΙΓΡΑΦΗ
A Αναρρόφηση αέρα - **S** Εκκένωση καυσαερίων - Συμπυκνώματα - Βροχή

εικ. 7

3.2.6.1. Διαμόρφωση των αγωγών αναρρόφησης αέρα και εκκένωσης καυσαερίων

Τύπος B23
Ο λέβητας είναι σχεδιασμένος για σύνδεση με καπναγωγό ή διάταξη εκκένωσης των προϊόντων καύσης στο εξωτερικό του λεβητοστασίου όπου έχει γίνει η εγκατάσταση. Η αναρρόφηση του αέρα γίνεται από τον χώρο εγκατάστασης ενώ η εκκένωση των καυσαερίων γίνεται στον εξωτερικό χώρο. Ο λέβητας δεν χρειάζεται να φέρει αντιανεμική διάταξη και πρέπει να είναι εφοδιασμένος με βεντιλατέρ που είναι τοποθετημένο πριν τον θάλαμο καύσης/εναλλάκτη θερμότητας.

Τύπος B53
Ο λέβητας είναι σχεδιασμένος για σύνδεση μέσω αγωγού στο τερματικό εκκένωσης. Η αναρρόφηση του αέρα γίνεται από τον χώρο εγκατάστασης ενώ η εκκένωση των καυσαερίων γίνεται στον εξωτερικό χώρο. Ο λέβητας δεν χρειάζεται να φέρει αντιανεμική διάταξη και πρέπει να είναι εφοδιασμένος με βεντιλατέρ που είναι τοποθετημένο πριν τον θάλαμο καύσης/εναλλάκτη θερμότητας.

Τύπος C13
Ο λέβητας είναι σχεδιασμένος για σύνδεση με οριζόντιους αγωγούς αναρρόφησης αέρα και εκκένωσης καυσαερίων είτε με ομοαξονικούς είτε με ξεχωριστούς αγωγούς.
Η απόσταση μεταξύ του αγωγού αναρρόφησης αέρα και του αγωγού εκκένωσης δεν πρέπει να είναι μικρότερη των 250mm και τα δύο τερματικά θα πρέπει να βρίσκονται εντός μιας τετράγωνης περιοχής με πλευρές 500mm η καθεμία.
Ο λέβητας πρέπει να είναι εφοδιασμένος με βεντιλατέρ τοποθετημένο πριν τον θάλαμο καύσης/εναλλάκτη θερμότητας.

Τύπος C33
Ο λέβητας είναι σχεδιασμένος για σύνδεση με καθετούς αγωγούς αναρρόφησης αέρα και εκκένωσης καυσαερίων είτε με ομοαξονικούς είτε με ξεχωριστούς αγωγούς.
Η απόσταση μεταξύ του αγωγού αναρρόφησης αέρα και του αγωγού εκκένωσης δεν πρέπει να είναι μικρότερη των 250mm και τα δύο τερματικά θα πρέπει να βρίσκονται εντός μιας τετράγωνης περιοχής με πλευρές 500mm η καθεμία. Ο λέβητας πρέπει να είναι εφοδιασμένος με βεντιλατέρ τοποθετημένο πριν τον θάλαμο καύσης/εναλλάκτη θερμότητας.

Τύπος C43
Ο λέβητας είναι σχεδιασμένος για σύνδεση με σύστημα καμινάδας η οποία περιλαμβάνει δύο ομόκεντρους ή ξεχωριστούς αγωγούς για την αναρρόφηση του αέρα και την εκκένωση των καυσαερίων.
Ο αγωγός εκκένωσης καυσαερίων πρέπει να είναι σύμφωνος με τους ισχύοντες κανονισμούς.

Τύπος C53
Λέβητας με ξεχωριστούς αγωγούς για την αναρρόφηση του αέρα και την εκκένωση των καυσαερίων. Ο αέρας για την καύση και τα καυσαέρια μπορούν να έχουν διαφορετική πίεση. Τα τερματικά του αέρα της καύσης και των καυσαερίων δεν πρέπει να βρίσκονται σε αντικρινούς τοίχους.
Ο λέβητας πρέπει να είναι εφοδιασμένος με βεντιλατέρ τοποθετημένο πριν τον θάλαμο καύσης/εναλλάκτη θερμότητας.

Τύπος C83
Ο λέβητας είναι σχεδιασμένος για σύνδεση σε ένα τερματικό για τον αέρα για την καύση και σε ένα κοινό ή ξεχωριστό αγωγό για τα καυσαέρια.
Ο αγωγός εκκένωσης καυσαερίων πρέπει να είναι σύμφωνος με τους ισχύοντες κανονισμούς.
Ο λέβητας πρέπει να είναι εφοδιασμένος με βεντιλατέρ τοποθετημένο πριν τον θάλαμο καύσης/εναλλάκτη θερμότητας.

3.2.6.2. Σύστημα ομοαξονικών αγωγών αναρρόφησης αέρα και εκκένωσης καυσαερίων διαμέτρου 100/60 mm ή 125/80 mm

Τα κάτωθι στοιχεία αναφέρονται σε συστήματα αγωγών αναρρόφησης αέρα και εκκένωσης καυσαερίων στα οποία έχουν τοποθετηθεί γνήσιοι λείοι, άκαμπτοι, εγκεκριμένοι αγωγοί που παρέχονται από τον κατασκευαστή.

Τύπος C13

Xina Eco 1024

Το ελάχιστο επιτρεπτό μήκος οριζόντιων ομοαξονικών αγωγών είναι 1 μέτρο, χωρίς να υπολογίζεται η πρώτη γωνία σύνδεσης στο λέβητα
Το μέγιστο επιτρεπτό μήκος για τους οριζόντιους ομοαξονικούς αγωγούς ø100/60 είναι 10 μέτρα χωρίς να υπολογίζεται η πρώτη γωνία που συνδέεται στο λέβητα.
Το μέγιστο επιτρεπτό μήκος για τους οριζόντιους ομοαξονικούς αγωγούς ø 125/80 είναι 14,5 μέτρα χωρίς να υπολογίζεται η πρώτη γωνία που συνδέεται στο λέβητα .
Για κάθε πρόσθετο κάθετο τμήμα αγωγού ενός μέτρου το επιτρεπτό συνολικό μήκος των αγωγών μειώνεται κατά 1 μέτρο.
Για κάθε πρόσθετη γωνία 90° το επιτρεπτό συνολικό μήκος των αγωγών μειώνεται κατά 1 μέτρο.
Για κάθε πρόσθετη γωνία 45° το επιτρεπτό συνολικό μήκος των αγωγών μειώνεται κατά 0,5 μέτρα.
Το τερματικό τοίχου μειώνει το επιτρεπτό συνολικό μήκος των αγωγών κατά 1,5 μέτρο.
Ο αγωγός αναρρόφησης αέρα πρέπει να έχει κλίση 1% προς τα κάτω στην κατεύθυνση της εξόδου, για την αποφυγή εισροής βρόχινου νερού.

Xina Eco 1028

Το ελάχιστο επιτρεπτό μήκος οριζόντιων ομοαξονικών αγωγών είναι 1 μέτρο, χωρίς να υπολογίζεται η πρώτη γωνία που συνδέεται στο λέβητα
Το μέγιστο επιτρεπτό μήκος για τους οριζόντιους ομοαξονικούς αγωγούς ø 100/60 είναι 9 μέτρα χωρίς να υπολογίζεται η πρώτη γωνία που συνδέεται στο λέβητα.
Το μέγιστο επιτρεπτό μήκος για τους οριζόντιους ομοαξονικούς αγωγούς ø 125/80 είναι 13,5 μέτρα χωρίς να υπολογίζεται η πρώτη γωνία που συνδέεται στο λέβητα.
Για κάθε πρόσθετο ευθύγραμμο τμήμα αγωγού 1 μέτρου το επιτρεπτό συνολικό μήκος των αγωγών μειώνεται κατά 1 μέτρο.
Για κάθε πρόσθετη γωνία 90° το επιτρεπτό συνολικό μήκος των αγωγών μειώνεται κατά 1 μέτρο.
Για κάθε πρόσθετη γωνία 45° το επιτρεπτό συνολικό μήκος των αγωγών μειώνεται κατά 0,5 μέτρα.
Το τερματικό τοίχου μειώνει το επιτρεπτό συνολικό μήκος των αγωγών κατά 1,5 μέτρο.
Ο αγωγός αναρρόφησης αέρα πρέπει να έχει κλίση 1% προς τα κάτω στην κατεύθυνση της εξόδου του για να αποφευχθεί η εισροή βρόχινου νερού.

Τύπος C33

Xina Eco 1024

Το ελάχιστο επιτρεπτό μήκος οριζόντιων ομοαξονικών αγωγών είναι 1 μέτρο, χωρίς να υπολογίζεται η πρώτη γωνία που συνδέεται στο λέβητα .
Το μέγιστο επιτρεπτό μήκος για τους οριζόντιους ομοαξονικούς αγωγούς ø 100/60 είναι 10 μέτρα χωρίς να υπολογίζεται η πρώτη γωνία που συνδέεται στο λέβητα
Το μέγιστο επιτρεπτό μήκος για τους οριζόντιους ομοαξονικούς αγωγούς ø 125/80 είναι 14,5 μέτρα χωρίς να υπολογίζεται η πρώτη γωνία που συνδέεται στο λέβητα
Για κάθε πρόσθετο ευθύγραμμο τμήμα αγωγού 1 μέτρου το επιτρεπτό συνολικό μήκος των αγωγών μειώνεται κατά 1 μέτρο
Για κάθε πρόσθετη γωνία 90° το επιτρεπτό συνολικό μήκος των αγωγών μειώνεται κατά 1 μέτρο
Για κάθε πρόσθετη γωνία 45° το επιτρεπτό συνολικό μήκος των αγωγών μειώνεται κατά 0,5 μέτρα.
Το ομόκεντρο τερματικό οροφής 100/60 mm μειώνει το επιτρεπτό συνολικό μήκος των αγωγών κατά 1,5 μέτρο.

Xina Eco 1028

Το ελάχιστο επιτρεπτό μήκος κάθετων ομοαξονικών αγωγών είναι 1 μέτρο χωρίς να υπολογίζεται η πρώτη γωνία που συνδέεται στο λέβητα.
Το μέγιστο επιτρεπτό μήκος για τους κάθετους ομοαξονικούς αγωγούς ø 100/60 είναι 9 μέτρα, χωρίς την πρώτη γωνία σύνδεσης στο λέβητα.
Το μέγιστο επιτρεπτό μήκος για τους κάθετους ομοαξονικούς αγωγούς ø 125/80 mm è di 13,5 metri esclusa la prima curva.
Για κάθε πρόσθετο ευθύγραμμο τμήμα αγωγού 1 μέτρου το επιτρεπτό συνολικό μήκος των αγωγών μειώνεται κατά 1 μέτρο.
Για κάθε πρόσθετη γωνία 90° το επιτρεπτό συνολικό μήκος των αγωγών μειώνεται κατά 1 μέτρο.
Για κάθε πρόσθετη γωνία 45° το επιτρεπτό συνολικό μήκος των αγωγών μειώνεται κατά 0,5 μέτρα.
Το ομόκεντρο τερματικό οροφής 100/60 mm μειώνει το επιτρεπτό συνολικό μήκος των αγωγών κατά 1,5 μέτρο.

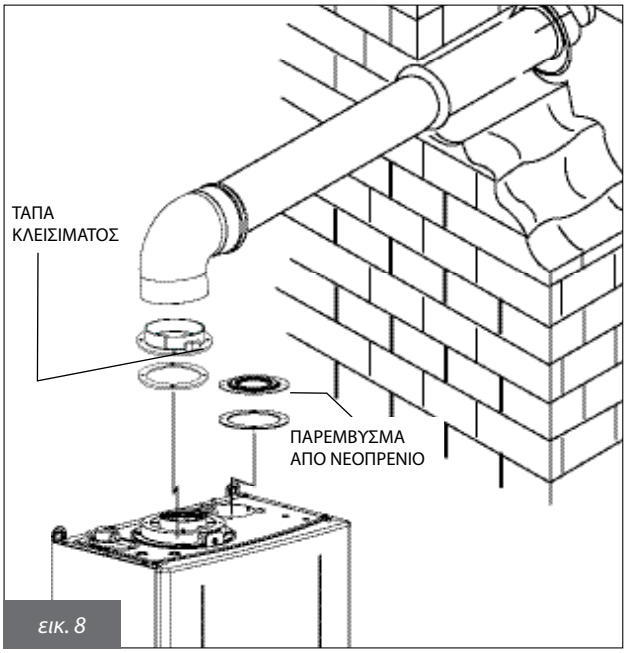

εικ. 8

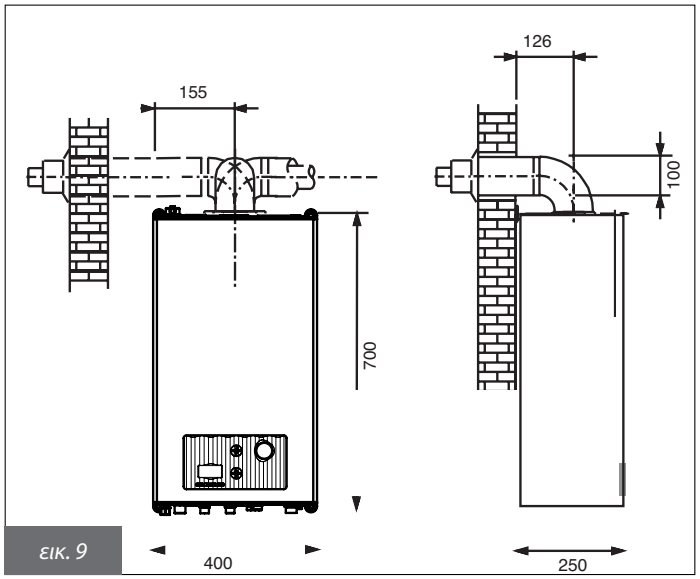

εικ. 9

Οι εικόνες είναι ενδεικτικές. Για την εγκατάσταση των εξαρτημάτων λάβετε υπ' όψιν τις σχετικές οδηγίες.

3.2.6.3. Σύστημα ξεχωριστών αγωγών αναρρόφησης αέρα και απαγωγής καυσαερίων, διαμέτρου ø 80 mm

Τα κάτωθι στοιχεία αναφέρονται σε συστήματα αγωγών αναρρόφησης αέρα και εκκένωσης καυσαερίων στα οποία έχουν τοποθετηθεί λείοι, άκαμπτοι, εγκεκριμένοι αγωγοί που παρέχονται από τον κατασκευαστή.

Τύποι εγκατάστασης C43 - C53 - C83

Xina Eco 1024

Το ελάχιστο επιτρεπτό μήκος για τον αγωγό αναρρόφησης αέρα είναι 1 μέτρο.
Το ελάχιστο επιτρεπτό μήκος για τον αγωγό εκκένωσης καυσαερίων είναι 1 μέτρο.
Το μέγιστο επιτρεπτό μήκος αγωγών αναρρόφησης αέρα και εκκένωσης καυσαερίων είναι 84 μέτρα (αθροίζοντας και τους δύο αγωγούς).
Για κάθε πρόσθετο ευθύγραμμο τμήμα αγωγού ενός μέτρου το επιτρεπτό συνολικό μήκος των αγωγών μειώνεται κατά 1 μέτρο.
Για κάθε πρόσθετη γωνία 90°, το επιτρεπτό συνολικό μήκος των αγωγών μειώνεται κατά 1 μέτρο.
Για κάθε πρόσθετη γωνία 45° το επιτρεπτό συνολικό μήκος των αγωγών μειώνεται κατά 0,5 μέτρο.
Το τερματικό οροφής μειώνει το επιτρεπτό συνολικό μήκος των αγωγών κατά 5,5 μέτρα.
Το τερματικό τοίχου μειώνει το επιτρεπτό συνολικό μήκος των αγωγών κατά 5 μέτρα.

Xina Eco 1028

Το ελάχιστο επιτρεπτό μήκος για τον αγωγό αναρρόφησης αέρα είναι 1 μέτρο.
Το ελάχιστο επιτρεπτό μήκος για τον αγωγό εκκένωσης καυσαερίων, είναι 1 μέτρο.
Το μέγιστο επιτρεπτό μήκος αγωγών αναρρόφησης αέρα και εκκένωσης καυσαερίων είναι 91 μέτρα (αθροίζοντας και τους δύο αγωγούς).
Για κάθε πρόσθετο ευθύγραμμο τμήμα αγωγού ενός μέτρου το επιτρεπτό συνολικό μήκος των αγωγών μειώνεται κατά 1 μέτρο.
Για κάθε πρόσθετη γωνία 90°, το επιτρεπτό συνολικό μήκος των αγωγών μειώνεται κατά 1,5 μέτρο.
Για κάθε πρόσθετη γωνία 45° το επιτρεπτό συνολικό μήκος των αγωγών μειώνεται κατά 1 μέτρο.
Το τερματικό οροφής μειώνει το επιτρεπτό συνολικό μήκος των αγωγών κατά 5,5 μέτρα.
Το τερματικό τοίχου μειώνει το επιτρεπτό συνολικό μήκος των αγωγών κατά 5,5 μέτρα.

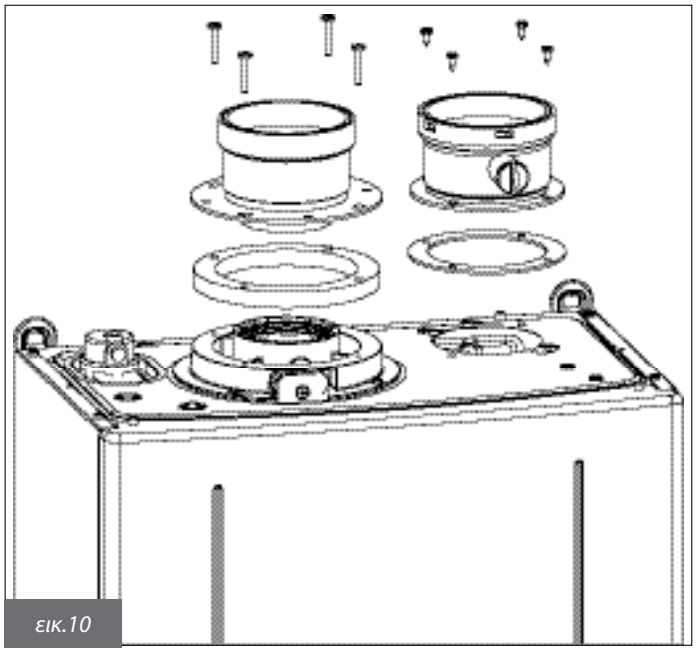

εικ.10

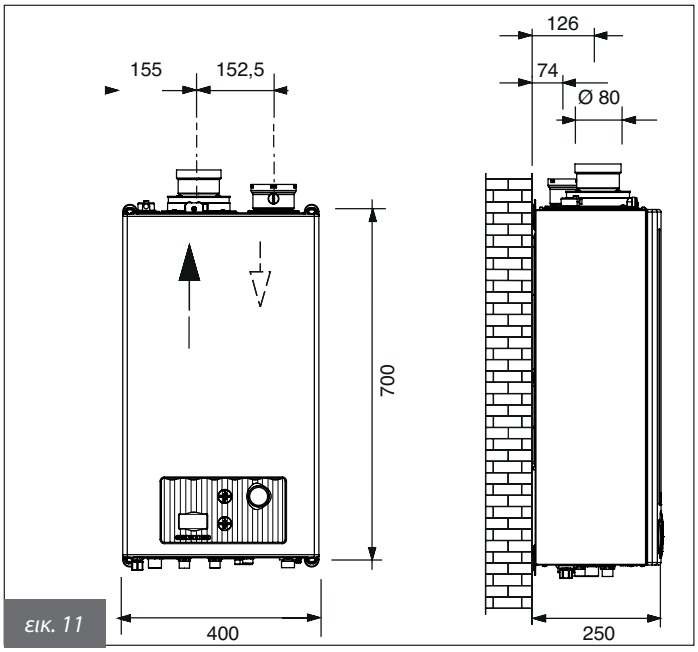

εικ. 11

3.2.7. Ελεγχος της απόδοσης της καύσης

3.2.7.1. Λειτουργία καθαρισμού καπναγωγών

Ο λέβητας διαθέτει λειτουργία καθαρισμού καπναγωγών η οποία χρησιμοποιείται για τον έλεγχο της απόδοσης της καύσης και για ρυθμίσεις στον καυστήρα. Για να ενεργοποιήσετε αυτή τη λειτουργία, είναι απαραίτητο να πατήσετε ταυτόχρονα τα πλήκτρα "info" και "Reset" για 3 δευτερόλεπτα. Στην οθόνη LCD εμφανίζεται η θερμοκρασία νερού στην έξοδο και το σύμβολο .
Με τον λέβητα σε λειτουργία **ΧΕΙΜΩΝΑΣ** ( ) /ή **ΚΑΛΟΚΑΙΡΙ** ( ), ενεργοποιώντας τη λειτουργία καθαρισμού, ο λέβητας ακολουθεί τη διαδικασία έναυσης και εν συνεχεία περνάει γίνεται εκκίνηση της λειτουεγίας του στην ήδη προεπιλεγμένη ισχύ από την παράμετρο **P1** (μέγιστη ισχύς θέρμανσης).
Για να βγείτε από τη λειτουργία καθαρσιμού καπναγωγών πατήστε το πλήκτρο "Reset" ή περιμένετε 15 λεπτά.

3.2.7.2. Μετρήσεις

Ο λέβητας διαθέτει ένα εξάρτημα για τη σύνδεση των αγωγών αναρρόφησης αέρα/εκκένωσης καυσαερίων (εικ. 12 και 13).
Το εν λόγω εξάρτημα φέρει δύο οπές οι οποίες μας δίνουν άμεση πρόσβαση στους αγωγούς αέρα και καυσαερίων (εικ. 13).
Αφαιρέστε το καπάκι **A** από τις οπές του εξαρτήματος πριν την έναρξη της διαδικασίας ελέγχου της καύσης (εικ. 12).

Προκειμένου να εξακριβωθεί η απόδοση καύσης πρέπει να γίνουν οι ακόλουθες μετρήσεις:
- μέτρηση του αέρα για την καύση από την οπή No1 (εικ. 13)
- μέτρηση της θερμοκρασίας των καυσαερίων και του CO_2 από την οπή No2 (εικ. 13)

Οι μετρήσεις θα πρέπει να γίνονται όταν ο λέβητας είναι σε λειτουργία.

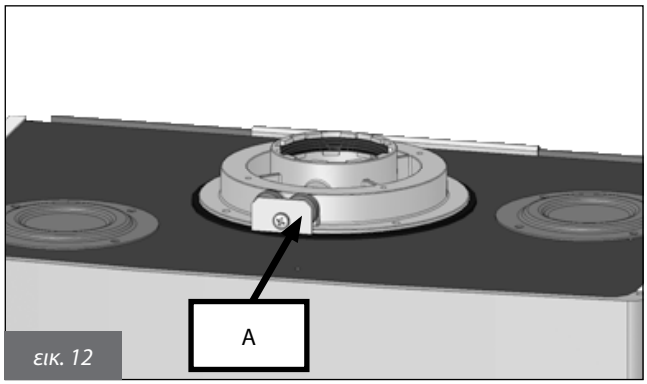

εικ. 12

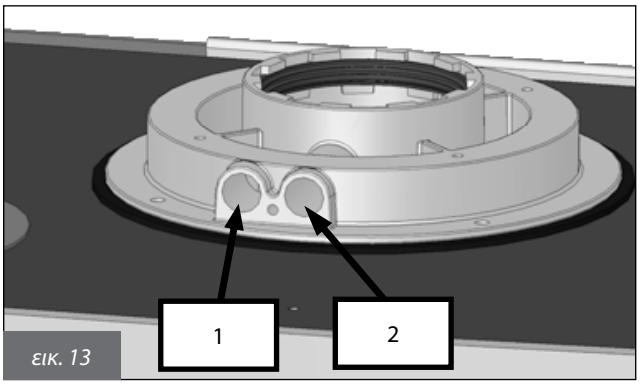

εικ. 13

3.2.8. Σύνδεση στο δίκτυο αερίου

Οι σωληνώσεις για την τροφοδοσία αερίου πρέπει να έχουν ίδια διατομή ή μεγαλύτερη απ' αυτή που χρησιμοποιείται στο λέβητα.
Η διατομή των σωληνώσεων εξαρτάται από το μήκος αυτής, τον τύπο διαδρομής και από την παροχή αερίου. Επομένως μπορεί να μεταβληθεί η διάσταση.

Τηρήστε τις ισχύουσες οδηγίες εγκατάστασης που θεωρούνται ότι λαμβάνονται ρητώς υπ' όψιν.

Υπενθυμίζεται ότι πρίν θέσετε σε λειτουργία μια εσωτερική εγκατάσταση αερίου, δηλαδή πριν τη σύνδεσή της με τον μετρητή αερίου, πρέπει να ελέγχεται η στεγανότητα της.
Για τον έλεγχο στεγανότητας θα πρέπει να ληφθούν υπ' όψιν τα ακόλουθα:
- η δοκιμή στεγανότητας πρέπει να προηγείται της κάλυψης της σωλήνωσης
- η δοκιμή στεγανότητας ΔΕΝ πρέπει να πραγματοποιείται με καύσιμο αέριο: γι' αυτό τον σκοπό χρησιμοποιείστε αέρα ή άζωτο
- όταν μέσα στις σωληνώσεις υπάρχει αέριο, απαγορεύεται να κάνετε έλεγχο για τυχόν διαρροές χρησιμοποιώντας φλόγα. Γι' αυτό τον σκοπό χρησιμοποιείτε τα ειδικά προϊόντα του εμπορίου.

Όταν συνδέετε στον λέβητα την παροχή του δικτύου αερίου, είναι ΥΠΟΧΡΕΩΤΙΚΟ να τοποθετήσετε το κατάλληλο στεγανωτικό στη σωστή διάσταση (εικ. 14). Δεν είναι κατάλληλα προς χρήση, το κανάβι, ταινία από τεφλόν ή άλλα παρόμοια υλικά.

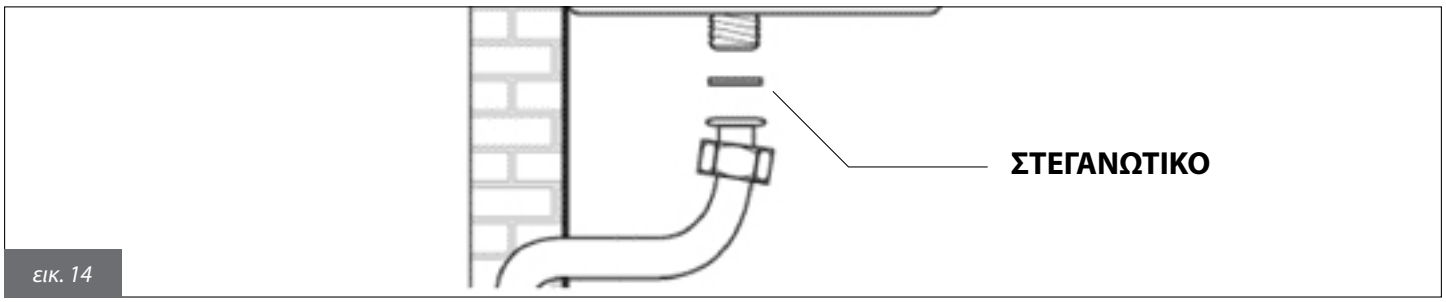

εικ. 14

3.2.9. Υδραυλικές συνδέσεις

Πριν την εγκατάσταση στον λέβητα, το δίκτυο των σωληνώσεων πρέπει να καθαριστεί με σκοπό να αφαιρεθούν τυχόν ακαθαρσίες στο δίκτυο που μπορεί να βλάψουν τον κυκλοφορητή και τον εναλλάκτη.

ΘΕΡΜΑΝΣΗ
Οι σωληνώσεις προσαγωγής και επιστροφής πρέπει να συνδέονται στις αντίστοιχες συνδέσεις 3/4" **M** και **R** (εικ. 6).
Για τον υπολογισμό των σωληνώσεων του δικτύου της θέρμανσης πρέπει να ληφθούν υπ' όψιν οι πτώσεις πίεσης που προκαλούνται από τα σώματα τις θερμοστατικές βάνες, τους διακόπτες των σωμάτων και από την ίδια τη διαμόρφωση του δικτύου.

Προτείνεται η σύνδεση στο δίκτυο αποχέτευσης της εκκένωσης της βαλβίδας ασφαλείας που βρίσκεται στην έξοδο του λέβητα. Σε περίπτωση που δεν συνδέ¬σετε την έξοδο της βαλβίδας ασφαλείας στην αποχέτευση και εκείνη λειτουργήσει, μπορεί να προκληθεί πλημμύρα στο λεβητοστάσιο. Ο κατασκευαστής δεν φέρει ουδεμία ευθύνη για οποιαδήποτε φθορά προκληθεί από τη μη τήρηση της πιο πάνω τεχνικής προφύλαξης.

ΖΕΣΤΟ ΝΕΡΟ ΧΡΗΣΗΣ
Η εισαγωγή κρύου νερού και η παραγωγή ζεστού νερού χρήσης πρέπει να συνδέονται στις αντίστοιχες συνδέσεις του λέβητα 1/2" **C** και **F** (εικ. 6).
Η σκληρότητα του νερού του δικτύου που τροφοδοτεί τον λέβητα μπορεί να αυξήσει τη συχνότητα καθαρισμού και/ή αντικατάστασης του πλακοειδούς εναλλάκτη.

ΕΚΚΕΝΩΣΗ ΣΥΜΠΥΚΝΩΜΑΤΩΝ
Η εκκένωση των συμπυκνωμάτων πρέπει να γίνεται σύμφωνα με τους νόμους και τις διατάξεις της χώρας που εγκαθίσταται ο λέβητας, οι οποίοι θεωρούνται ως πλήρως αποδεκτοί από αυτό το εγχειρίδιο.
Όταν ο νόμος δεν καθορίζει περιορισμούς για τα συμπυκνώματα, τα συμπυκνώματα που παράγονται από την καύση διοχετεύονται (από την έξοδο της εκκένωσης των συμπυκνωμάτων **S** στην εικ. 4) στην κεντρική αποχέτευση, καθόσον οι εκκενώσεις οικιακής χρήσης, λόγω του βασικού pH του αντισταθμίζουν την οξύτητα των συμπυκνωμάτων.
Για την αποφυγή επιστροφής δυσάρεστων οσμών από την κεντρική αποχέτευση, χρησιμοποιήστε κάποιο ειδικό εξάρτημα και τοποθετήστε το στο δίκτυο ανάμεσα στην έξοδο της εκκένωσης των συμπυκνωμάτων και στην κεντρική αποχέτευση.
Το σύστημα αποχέτευσης συμπυκνωμάτων και το κεντρικό σύστημα αποχέτευσης πρέπει να είναι κατασκευασμένα από κατάλληλο υλικό ανθεκτικό στη δράση των συμπυκνωμάτων.
Ο κατασκευαστής δεν φέρει ευθύνη για οποιαδήποτε ζημιά ή βλάβη σε ανθρώπους, ζώα ή αντικείμενα προέρχεται από μη τήρηση των ως άνω.

ΠΡΟΣΟΧΗ
Ανάλογα με τη σκληρότητα του νερού τροφοδοσίας πρέπει να ελέγχεται κατά πόσο είναι σκόπιμη η τοποθέτηση των κατάλληλων συσκευών αποσκλήρυνσης που χρησιμοποιούνται για την επεξεργασία του πόσιμου νερού. Για νερό με σκληρότητα μεγαλύτερη των 20°F συνιστάται πάντοτε η επεξεργασία του σύμφωνα με τους κανονισμούς.
Το νερό που προέρχεται από τους κοινούς αποσκληρυντές μπορεί λόγω της τιμής του pH που το χαρακτηρίζει να μην είναι κατάλληλο με ορισμένα εξαρτήματα της εγκατάστασης θέρμανσης.

3.2.10. Σύνδεση στο ηλεκτρικό δίκτυο

Ο λέβητας προσφέρεται με τριπολικό καλώδιο ρεύματος το οποίο είναι ήδη συνδεδεμένο στην ηλεκτρονική πλακέτα και είναι εφοδιασμένο με σύστημα προστασίας κατά του τραβήγματος.

Ο λέβητας πρέπει να συνδέεται στο ηλεκτρικό δίκτυο στους 230V-50Hz. Όταν συνδέσετε τον λέβητα στην κεντρική παροχή ρεύματος προσέξτε και συνδέστε σωστά τη γραμμή της φάσης και ουδέτερου.

Κατά την εγκατάσταση του ρεύματος πρέπει να τηρούνται όσα αναφέρονται στους ισχύοντες νόμους και κανονισμούς.

Στην είσοδο του λέβητα πρέπει να τοποθετηθεί σε εύκολα προσβάσιμη θέση, ένας διπολικός διακόπτης και του οποίου η απόσταση από τις επαφές θα πρέπει να είναι το ελάχιστο 3mm. Ο διακόπτης πρέπει να επιτρέπει τη διακοπή παροχής ρεύματος στον λέβητα έτσι ώστε να μπορεί να γίνει με ασφάλεια η συντήρησή του. Η γραμμή παροχής ρεύματος πρέπει να προστατεύεται από έναν θερμομαγνητικό διακόπτη κατάλληλης ισχύος διακοπής.

Η γείωση της ηλεκτρικής παροχής πρέπει να γίνεται καταλλήλως. Σε περίπτωση αμφιβολιών θα πρέπει να απευθυνθείτε για τον σχολαστικό έλεγχο της ηλεκτρικής εγκατάστασης, στο κατάλληλα εξειδικευμένο τεχνικό προσωπικό.

ΠΡΟΣΟΧΗ.
Ο κατασκευαστής δεν φέρει ουδεμία ευθύνη για βλάβες που μπορεί να προκληθούν σε περίπτωση που η γείωση δεν έχει εγκατασταθεί σωστά. Οι σωληνώσεις των συστημάτων αερίου, νερού ή θέρμανσης ΔΕΝ είναι κατάλληλες για τη γείωση των δικτύων ηλεκτρικού ρεύματος.

3.2.11. Σύνδεση στο θερμοστάτη χώρου (κατόπιν ζήτησης)

Ο λέβητας μπορεί να συνδεθεί σε ένα θερμοστάτη χώρου (δεν προσφέρεται με το λέβητα).
Οι επαφές του θερμοστάτη χώρου πρέπει να είναι κατάλληλες για φορτίο 5 mA σε 24 VDC.
Τα καλώδια του θερμοστάτη χώρου πρέπει να συνδεθούν με την κατάλληλη μέγγενη (βλέπε το ηλεκτρικό σχέδιο), αφού αφαιρέσετε τη γέφυρα που προσφέρεται μαζί με το λέβητα.
Τα καλώδια του θερμοστάτη χώρου δεν πρέπει να μονώνονται μαζί με τα καλώδια της ηλεκτρικής τροφοδοσίας.

3.2.12. Εγκατάσταση και λειτουργία με το Τηλεχειριστήριο Open Therm (κατόπιν ζήτησης)

Ο λέβητας μπορεί να συνδεθέι με ένα Τηλεχειριστήριο Open Therm (κατόπιν ζήτησης, προσφέρεται από τον κατασκευαστή).

Η εγκατάσταση του Τηλεχειριστηρίου πρέπει να γίνεται αποκλειστικά από το εξουσιοδοτημένο τεχνικό προσωπικό.

Χρησιμοποιείστε μόνο τα γνήσια Τηλεχειριστήρια που προσφέρονται από τον κατασκευαστή.
Η σωστή λειτουργία του Τηλεχειριστηρίου και του λέβητα του ιδίου, δεν μπορεί να εξασφαλιστεί σε περίπτωση που δεν χρησιμοποιηθεί το γνήσιο τηλεχειριστήριο που προσφέρεται από τον κατασκευστή.

Για την εγκατάσταση του Τηλεχειριστηρίου ακολουθήστε τις συνημμένες στο Τηλεχειριστήριο, οδηγίες.

Να ληφθούν υπ' όψιν ορισμένες προφυλάξεις για την εγκατάσταση του Τηλεχειριστηρίου:
- **Τα καλώδια του Τηλεχειριστηρίου δεν πρέπει να τοποθετούνται στο ίδιο μονωτικό με τα καλώδια ηλεκτρικής τροφοδοσίας**. Εάν αυτό δεν είναι δυνατόν, μπορεί η λειτουργία του Τηλεχειριστηρίου να είναι διαταραγμένη εξ' αιτίας των ηλεκτρικών καλωδίων.
- Τοποθετήστε το Τηλεχειριστήριο σε εσωτερικό τοίχο της κατοικίας, σε ύψος περίπου 1,5 m από το πάτωμα και σε κατάλληλη θέση για την ορθή ανίχνευση της θερμοκρασίας χώρου, αποφεύγοντας την εγκατάστασή του σε εσοχές, πίσω από πόρτες ή κουρτίνες, κοντά σε πηγές θερμότητας, ή σε απ' ευθείας έκθεση στις ηλιακές ακτίνες ή σταγόντες νερού.

Η σύνδεση του Τηλεχειριστηρίου έχει διάταξη προστασίας κατά την λανθασμένης πολικότητας και αυτό σημαίνει ότι οι συνδέσεις μπορούν να αλλαχθούν.

Το Τηλεχειριστήριο δεν πρέπει να συνδέεται στο ηλεκτρικό ρεύμα (230 V ~ 50 Hz).

Η ενεργοποίηση και απενεργοποίηση των λειτουργιών παραγωγής ζεστού νερού θέρμανσης και χρήσης, γίνεται απ' ευθείας από το Τηλεχειριστήριο. Όταν εγκατασταθεί το Τηλεχειριστήριο, στην οθόνη LCD του λέβητα, θα εμφανιστούν τα ακόλουθα:



Για τον πλήρη προγραμματισμό του Τηλεχειριστηρίου, συμβουλευτείτε το τεχνικό εγχειρίδιο που περιέχεται στο kit του Τηλεχειριστηρίου.
Μέσω του Τηλεχειριστηρίου είναι δυνατή η ανάγνωση και ρύθμιση μιας σειράς παραμέτρων, επονωμαζομένων TSP και οι οποίες απευθύνονται στο εξουσιοδοτημένο τεχνικό προσωπικό (πίνακας 8).
Η επιλογή της παραμέτρου TSP0 ρυθμίζει τον πίνακα δεδομένων default και ξαναφορτώνει όλα τα αρχικά δεδομένα, ακυρώνοντας όλες τις πιθανές μετατροπές που έχουν γίνει σε μεμονωμένες παραμέτρους.
Εάν γίνεται αναγνώριση λανθασμένης τιμής σε μια συγκεκριμένη παράμετρο, η τιμή αυτής θα επαναρυθμιστεί σύμφωνα με τον πίνακα δεδομένων default. Σε περίπτωση που η τιμή ρύθμισης είναι εκτός των αποδεκτών ορίων της παραμέτρου, η νέα τιμή δεν γίνεται αποδεκτή και διατηρείται η προϋπάρχουσα

.

Παράμετρος	Όριο ρυθμιζόμενης τιμής	Τιμές default για TSP0 = 1 1024 Μεθάνιο	Τιμές default για TSP0 = 2 1028 Μεθάνιο	Τιμές default για TSP0 = 3 1024 Προπάνιο	Τιμές default για TSP0 = 2 1028 Προπάνιο
TSP0 Τύπος λέβητα και πίνακας δεδομένω default	0 - 5	1	2	3	4
TSP4 Ταχύτητα βεντιλατέρ στη μέγιστη ισχύ καυστήρα (νερό χρήσης)	P5 ÷ 250 Hz	199 Hz	201 Hz	192 Hz	198 Hz
TSP5 Ταχύτητα βεντιλατέρ στην ελάχιστη ισχύ καυστήρα (νερό χρήσης και θέρμανσης)	25 ÷ 120 Hz	42 Hz	40 Hz	42 Hz	40 Hz
TSP6 Ταχύτητα βεντιλατέρ στην ισχύ έναυσης και διάδοσης	25 ÷ 160 Hz	58 Hz	60 Hz	58 Hz	60 Hz
TSP7 Ανώτερο όριο μέγιστης ισχύος θέρμανσης , ρυθμιζόμενης με την παράμετρο TSP7	10 ÷ 100 %	88%	88%	88%	88%
TSP10 Καμπύλες θέρμανσης	0 ÷ 3	1,5	1,5	1,5	1,5

Πίνακας 8 – Όρια ρυθμιζόμενα μέσω των παραμέτρων TSP και τιμές default σε συνάρτηση με τον τύπο του λέβητα (TSP0)

3.2.13. Εγκατάσταση του αισθητήρα εξωτερικής θερμοκρασίας (προαιρετικό) και λειτουργία με μεταβαλλόμενη θερμοκρασία

Ένα αισθητήρας εξωτερικής θερμοκρασίας (προαιρετικός) μπορεί να συνδεθεί στον λέβητα για λειτουργία μεταβαλλόμενης θερμοκρασίας.

Πρέπει να χρησιμοποιείτε μόνο τα γνήσια αισθητήρια εξωτερικής θερμοκρασίας που μπορείτε να προμηθευτείτε από τον κατασκευαστή. Εάν έχει εγκατασταθεί μη γνήσιος αισθητήρας εξωτερικής θερμοκρασίας η σωστή λειτουργία του λέβητα δεν μπορεί να διασφαλιστεί.

Το αισθητήρας εξωτερικής θερμοκρασίας πρέπει να συνδεθεί με ένα διπλά μονωμένο καλώδιο με ελάχιστη διατομή 0,35 mm^2.
Ο αισθητήρας πρέπει να συνδεθεί στις επαφές **M5-6** της ηλεκτρονικής πλακέτας του λέβητα (εικ. 18).
Τα καλώδια του αισθητήρα για τη μέτρηση της εξωτερικής θερμοκρασίας ΔΕΝ πρέπει να μονώνονται μαζί με αυτά της ηλεκτρικής τροφοδοσίας.

Το αισθητήρας εξωτερικής θερμοκρασίας πρέπει να εγκαθίσταται σε εξωτερικό τοίχο με προσανατολισμό ΒΟΡΕΙΟ - ΒΟΡΕΙΟΑΝΑΤΟΛΙΚΟ σε θέση προστατευμένη από ατμοσφαιρικούς παράγοντες. Μην τον τοποθετείτε κοντά σε παράθυρα, ανοίγματα αερισμού ή πηγές θερμότητας.

Ο αισθητήρας εξωτερικής θερμοκρασίας ρυθμίζει αυτομάτως τη θέρμανση σε συνάρτηση με:
- την εξωτερική θερμοκρασία
- την επιλεγμένη κλιματική καμπύλη.
- την επιλεγμένη πλασματική θερμοκρασία χώρου.

Η κλιματική καμπύλη επιλέγεται από την παράμετρο **P10**.
Κατά τη διάρκεια των ρυθμίσεων, στην οθόνη LCD αναβοσβήνει η επιλεγμένη τιμή. Αυτή είναι αναγνωρίσιμη και από το Τηλεχειριστήριο (εάν είναι εγκατεστημένο) μέσω της παραμέτρου **TSP10**.
Η σχέση μεταξύ τιμής της παραμέτρου TSP10 και του συντελεστή κλιματικής καμπύλης είναι :

συντελεστής = τιμή TSP10 / 84,67

Η «πλασματική» θερμοκρασία δωματίου επιλέγεται μέσω των πλήκτρων **6** (εικ. 1) που σταματούν να ρυθμίζουν τη λειτουργία της θέρμανσης όταν τοποθετούμε στην εγκατάσταση έναν αισθητήρα εξωτερικής θερμοκρασίας. Στην εικ. 15 παρουσιάζονται οι κλιματικές καμπύλες με πλασματική θερμοκρασία χώρου ίση με 20 °C.
Όταν η τιμή αυτής αυξάνεται ή μειώνεται μέσω του ρυθμιστή **6** οι καμπύλες κινούνται προς τα πάνω ή προς τα κάτω, αντίστοιχα.
Με την «πλασματική» θερμοκρασία ρυθμισμένη στους 20 °C, εάν επιλέξετε την κλιματική καμπύλη που έχει συντελεστή 1 και η εξωτερική θερμοκρασία είναι -4 °C η θερμοκρασία του νερού της προσαγωγής της θέρμανσης θα είναι 50° C.

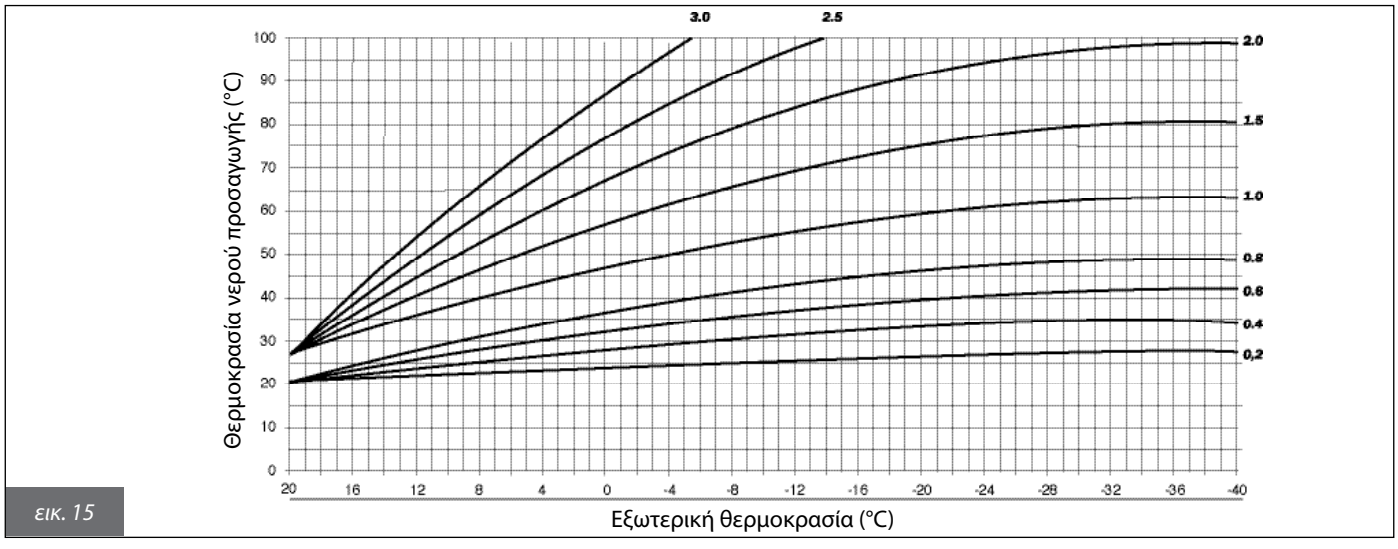

εικ. 15

3.2.14. Παράμετροι ρυθμιζόμενοι από τον λέβητα και το Τηλεχειριστήριο

Παράμετρος	Όριο ρυθμιζόμενης τιμής	Τιμές default	Σημειώσεις
P0 - TSP0 Επιλογή ισχύος λέβητα	0 ÷ 4	1	1 = 24 kW μεθάνιο; 2 = 28 kW μεθάνιο; 3 = 24 kW προπάνιο; 4 = 32 kW προπάνιο
P3 - TSP3 Επιλογή τύπου λέβητα	1 ÷ 3	1	1= συνδυασμού, στιγμιαίας παραγωγής με πλάκες, 2=μόνο θέρμανση, 3=μπόιλερ
P4 - TSP4 Ρύθμιση ταχύτητας βεντιλατέρ στη μέγιστη ισχύ του καυστήρα	Τιμή P5 ÷ 250 Hz	199 (24 kW Μεθάνιο) 201 (28 kW Μεθάνιο) 192 (24 kW Προπάνιο) 198 (28 kW Προπάνιο)	
P5 - TSP5 Ρύθμιση ταχύτ. βεντιλατέρ στην ελάχιστη ισχύ του καυστήρα	25 ÷ 120 Hz	42 (24 kW) 40 (28 kW)	
P6 - TSP6 Ρύθμιση της ταχύτ. του βεντιλατέρ στην ισχύ έναυσης του καυστήρα	25 ÷ 160 Hz	58 (24 kW) 60 (28 kW)	
P7 - TSP7 Ρύθμιση μέγιστης ισχύος σε λειτουργία θέρμανσης	10 ÷ 100 %	88 %	
P8 - TSP8 Ελάχιστη αρχική ταχύτητα έναρξης αρνητικής ράμπας	Τιμή P5 ÷ Τιμή P6	56 (24 kW) 60 (28 kW)	
P9 - TSP9 Χρόνος διάρκειας αρνητικής ράμπας	0 ÷ 300 s	18 (180 s)	18 (180 s) : 24 kW Μεθάνιο/ Προπάνιο 25 (250 s) : 28 kW Μεθάνιο/ Προπάνιο
P10 - TSP10 Καμπύλες θέρμανσης	0 ÷ 3	1,5	
P11 - TSP11 Χρονοδιακόπτης θερμοστάτη νερού θέρμανσης	0 ÷ 10 λεπτά	4 λεπτά	
P12 - TSP12 Χρονοδιακόπτης κλίμακα ανόδου της ισχύος θέρμανσης	0 ÷ 10 λεπτά	1 λεπτά	
P13 - TSP13 Χρονοδιακόπτης post-κυκλοφορίας νερού θέρμανσης αντιπαγωτικής προστασίας, ρύθμιση καθαρισμού καπναγ	30 ÷ 180 s	30 s	
P15 - TSP15 Ρύθμιση καθυστέρησης υδραυλικού πλήγματος	0 ÷ 3 s	0 s	
P16 - TSP16 Καθυστέρηση ανάγνωσης θερμοστάτη χώρου / OpenTherm	0 ÷ 199 s	0 s	
P17 - TSP17 Ρυθμίσεις πολυλειτουργικής ασφάλειας	0 ÷ 3	0	0 = μπλοκάρισμα και προβλήματα, 1 = ασφάλεια τηλεχειριστηρίου/TA1, 3 = ζήτηση TA2
P27 - TSP27 Θερμοκρασία μηδενισμού χρονοδιακόπτη θέρμανσης	20 ÷ 78 °C	40 °C	
P28 - TSP28 Υδραυλική επιλογή για relè χειρισμού της βαλβίδας παράκαμψης	0 ÷ 1	0	0 = κυκλοφορητής επανακυκλοφορίας και βαλβίδα παράκαμψης, 1 = διπλός κυκλοφορητής
P29 - TSP29 Ρυθμίσεις παραμέτρων default εκτός από P0-P1-P2-P17-P28	0 ÷ 1	1	0 = off
P30 - TSP30 Εμφάνιση της εξωτερικής θερμοκρασίας			
P31 Εμφάνιση της θερμοκρασίας προσαγωγής			

P32 Εμφάνιση υπολογισμένης ονομαστικής θερμοκρασίας προσαγωγής (μόνο για τη θερμορύθμιση)			
P33 Εμφάνιση set point θερμοκρασίας προσαγωγής, ζώνη 2			
P34 Εμφάνιση τρέχουσας θερμοκρασίας προσαγωγής, ζώνη 2			
P36 Εμφάνιση set point θερμοκρασίας προσαγωγής ζώνη 3			
P37 Εμφάνιση τρέχουσας θερμοκρασίας προσαγωγής, ζώνη 3			
P39 Εμφάνιση set point θερμοκρασίας προσαγωγής ζώνη 4			
P40 Εμφάνιση τρέχουσας θερμοκρασίας προσαγωγής, ζώνη 4			
P42 Εμφάνιση θερμοκρασίας νερού χρήσης			
P43 Εμφάνιση θερμοκρασίας επιστροφής του λέβητα			
P44 Εμφάνιση θερμοκρασίας μπόιλερ			
P45 Εμφάνιση θερμοκρασίας καυσαερίων			
P50 Εμφάνιση τύπου λέβητα	X, Y, Z		X = τιμή P0, Y = τιμή P2, Z = τιμή P18
P51 Εμφάνιση τελευταίου μπλοκαρίσματος/προβλήματος του λέβητα	Κωδικός προβλήματος		
P52 Εμφάνιση προτελευταίου μπλοκαρίσματος/ προβλήματος του λέβητα	Κωδικός προβλήματος		
P53 Εμφάνιση τρίτου από το τέλος μπλοκαρίσματος/ προβλήματος του λέβητα	Κωδικός προβλήματος		
P54 Εμφάνιση τέταρτου από το τέλος μπλοκαρίσματος/ προβλήματος του λέβητα	Κωδικός προβλήματος		
P55 Εμφάνιση πέμπτου από το τέλος μπλοκαρίσματος/ προβλήματος του λέβητα	Κωδικός προβλήματος		

Πίνακας 9 – Ρυθμιζόμενα όρια για τις παραμέτρους TSP και τιμές default

3.3. Πλήρωση της εγκατάστασης

Όταν ολοκληρωθούν οι συνδέσεις του λέβητα, η εγκατάσταση της θέρμανσης μπορεί να γεμίσει με νερό.
Αυτό πρέπει να γίνει με προσοχή, τηρώντας τις ακόλουθες φάσεις:
- Ανοίξτε τα εξαεριστικά των σωμάτων και ελέγξτε τη λειτουργία της αυτόματης βαλβίδας του λέβητα.
- Σταδιακά ανοίξτε τη βάνα πλήρωσης (εικ. 3) και ελέγξτε ότι όλα τα αυτόματα εξαεριστικά δουλεύουν σωστά.
- Κλείστε τα εξαεριστικά των σωμάτων μόλις το νερό αρχίσει να βγαίνει από αυτά.
- Ελέγξτε ότι το μανόμετρο δείχνει 1÷1,3 bar.
- Κλείστε τη βάνα πλήρωσης και ανοίξτε τα εξαεριστικά των σωμάτων για να φύγει ο συγκεντρωμένος αέρας.
- Ανοίξτε το λέβητα και όταν η εγκατάσταση φτάσει στην επιθυμητή θερμοκρασία κλείστε τον κυκλοφορητή και επαναλάβετε τη διαδικασία εξαέρωσης.
Αφήστε την εγκατάσταση να κρυώσει και προσθέστε νερό έτσι ώστε η πίεση να είναι 1÷1,3 bar.

ΠΡΟΣΟΧΗ
- Όσον αφορά την επεξεργασία του νερού στις οικιακές εγκαταστάσεις θέρμανσης, βάσει του οποίου ορίζονται οι χημικές και φυσικο-χημικές ιδιότητες του νερού που χρησιμοποιείται σε θερμικές εγκαταστάσεις οικιακής χρήσης, με σκοπό τη βελτίωση της απόδοσης και την ασφάλεια της εγκατάστασης, και για τη καλή διατήρηση στο χρόνο και τη σωστή λειτουργία των βοηθητικών συσκευών, καθώς και για τη μείωση της κατανάλωσης ενέργειας, σύμφωνα με τους ισχύοντες νόμους και τις διατάξεις, προτείνεται η χρήση των ειδικών προϊόντων για εγκαταστάσεις πολλαπλών μετάλλων (βλ. παράγραφο 3.2.4.).

ΠΡΟΣΟΧΗ
Όταν η παροχή νερού είναι πολύ μικρή, η ηλεκτρονική διάταξη ελέγχου της έλλειψης νερού στην εγκατάσταση θέρμανσης δε δίνει σήμα για την εκκίνηση του καυστήρα.
Ο πιεζοστάτης ασφαλείας δεν δίνει σήμα για την έναυση του καυστήρα, όταν η πίεση είναι 0,4/0,6 bar.
Η πίεση στην εγκατάσταση θέρμανσης δεν πρέπει να είναι μικρότερη από 1. Σε αντίθετη περίπτωση θα πρέπει να επέμβετε στον κρουνό πλήρωσης του λέβητα (εικ Η πίεση στην εγκατάσταση θέρμανσης δεν πρέπει να είναι μικρότερη από 1. Σε αντίθετη περίπτωση θα πρέπει να επέμβετε στον κρουνό πλήρωσης του λέβητα (εικ. 3).
Η διαδικασία αυτή πρέπει να γίνεται όταν η εγκατάσταση είναι κρύα. Το ενσωματωμένο στον πίνακα οργάνων, μανόμετρο επιτρέπει την ανάγνωση της πίεσης στο κύκλωμα θέρμανσης.

ΠΡΟΣΟΧΗ
Εάν ο λέβητας δεν έχει λειτουργήσει για μεγάλο χρονικό διάστημα υπάρχει περίπτωση ο κυκλοφορητής να μην δουλεύει.
ΠΡΙΝ ΑΝΟΙΞΕΤΕ ΤΟΝ ΛΕΒΗΤΑ, ΑΚΟΛΟΥΘΗΣΤΕ ΤΗΝ ΚΑΤΩΘΙ ΔΙΑΔΙΚΑΣΙΑ ΓΙΑ ΝΑ ΣΙΓΟΥΡΕΥΤΕΙΤΕ ΟΤΙ Ο ΚΥΚΛΟΦΟΡΗΤΗΣ ΔΟΥΛΕΥΕΙ ΚΑΝΟΝΙΚΑ.
- Ξεβιδώστε την προστατευτική βίδα που βρίσκεται στο κεντρικό τμήμα του κυκλοφορητή
- Βάλτε ένα κατσαβίδι στην τρύπα και γυρίστε τον άξονα προς τη φορά των δεικτών του ρολογιού
- Όταν η διαδικασία ξεμπλοκαρίσματος ολοκληρωθεί, βιδώστε την προστατευτική βίδα και ελέγξτε για τυχόν διαρροές
- Όταν η προστατευτική βίδα έχει αφαιρεθεί, μία ποσότητα νερού ενδέχεται να διαρρεύσει. Πριν την επανατοποθέτηση του εξωτερικού καλύμματος του

3.4. Έναυση του λέβητα

3.4.1. Προκαταρτικοί έλεγχοι

Πριν την έναυση του λέβητα πρέπει να γίνουν οι ακόλουθοι έλεγχοι:
- Η τοποθέτηση του αγωγού εκκένωσης καυσαερίων και του τερματικό του πρέπει έχει γίνει σύμφωνα με τις οδηγίες. **Όταν ο λέβητας είναι σε λειτουργία δεν είναι αποδεκτή η διαρροή προϊόντων καύσης, από κανένα στεγανωτικό παρέμβυσμα**
- η τροφοδοσία του ρεύματος πρέπει να είναι 230V - 50Hz
- η εγκατάσταση πρέπει να είναι γεμάτη με νερό (πίεση μανομέτρου 1÷1,3 bar
- όλοι οι κρουνοί στις σωληνώσεις πρέπει να είναι ανοικτές
- το αέριο που τροφοδοτεί το λέβητα πρέπει να είναι του τύπου για τον οποίο είναι σχεδιασμένος ο λέβητας. Αν είναι απαραίτητο, μετατρέψτε το λέβητα ακολουθώντας τις οδηγίες της παραγράφου 3.7. *Μετατροπή αερίου καυσίμου και ρυθμίσεις καυστήρα*. Αυτή η εργασία πρέπει να γίνεται μόνο από το εξειδικευμένο τεχνικό προσωπικό
- ο κρουνός τροφοδοσίας του αερίου είναι ανοικτός
- δεν πρέπει να υπάρχουν διαρροές αερίου
- ο κεντρικός διακόπτης του ρεύματος είναι ανοικτός
- η βαλβίδα ασφαλείας 3 bar πρέπει να λειτουργεί κανονικά
- δεν πρέπει να υπάρχουν διαρροές νερού
- ο κυκλοφορητής δεν πρέπει να είναι μπλοκαρισμένος
- ο συλλέκτης συμπυκνωμάτων έχει εγκατασταθεί στον λέβητα, λειτουργεί σωστά και τα συμπυκνώματα εκκενώνονται σύμφωνα με τις οδηγίες.

ΠΡΟΣΟΧΗ
Στο λέβητα είναι εγκατεστημένος ένας κυκλοφορητής τριών ταχυτήτων, οι οποίες αντιστοιχούν σε τρία διαφορετικά μανομετρικά, σύμφωνα με τις καμπύλες στις εικόνες 16 και 17. Παραδίδεται με τον κυκλοφορητή ρυθμισμένο στην τρίτη ταχύτητα.
Εάν επιθυμείτε να θέσετε διαφορετική ταχύτητα, σύμφωνα με τις ανάγκες νερού στον λέβητα (διασφαλίζεται από τον πιεζοστάτη) και τις αντιστάσεις του δικτύου, προβείτε στον έλεγχο της λειτουργίας του λέβητα σε όλες τις πιθανές συνθήκες βάσει των χαρακτηριστικών εγκατάστασης (π.χ. κλείσιμο μίας ή περισσοτέρων ζωνών θέρμανσης ή θερμοστατικών διακοπτών).

3.4.2. Έναυση και σβήσιμο του λέβητα

Για την έναυση και το σβήσιμο του λέβητα ανατρέξτε στις *Οδηγίες για τον χρήστη*.

3.5. Μανομετρικό

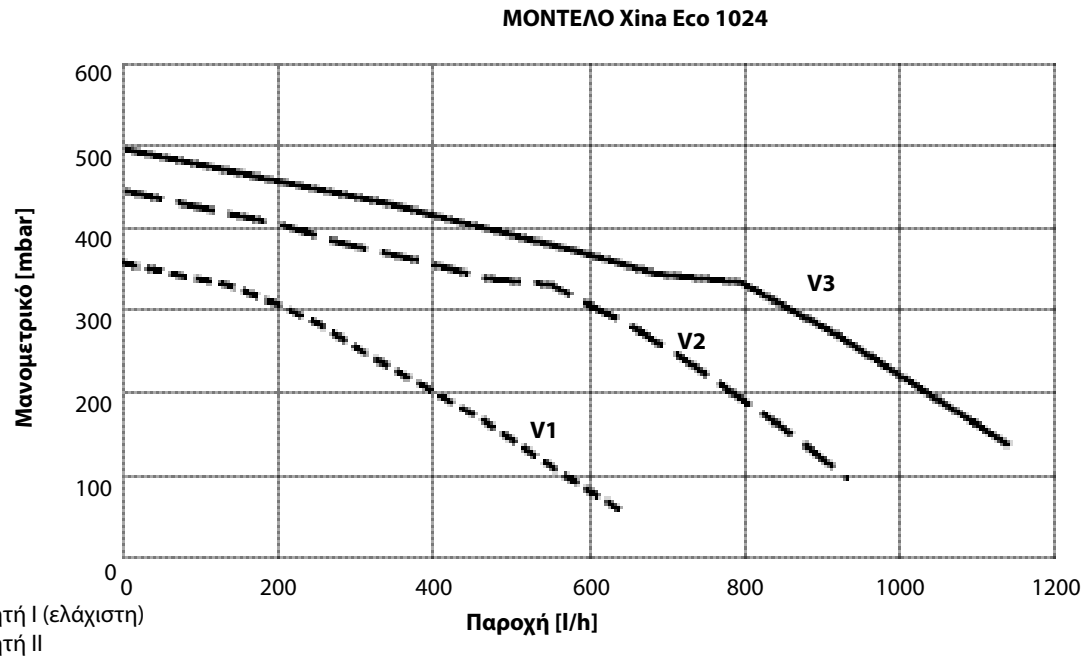

ΠΕΡΙΓΡΑΦΗ
V1 Ταχύτητα κυκλοφορητή I (ελάχιστη)
V2 Ταχύτητα κυκλοφορητή II
V3 Ταχύτητα κυκλοφορητή III (μέγιστη)

εικ. 16

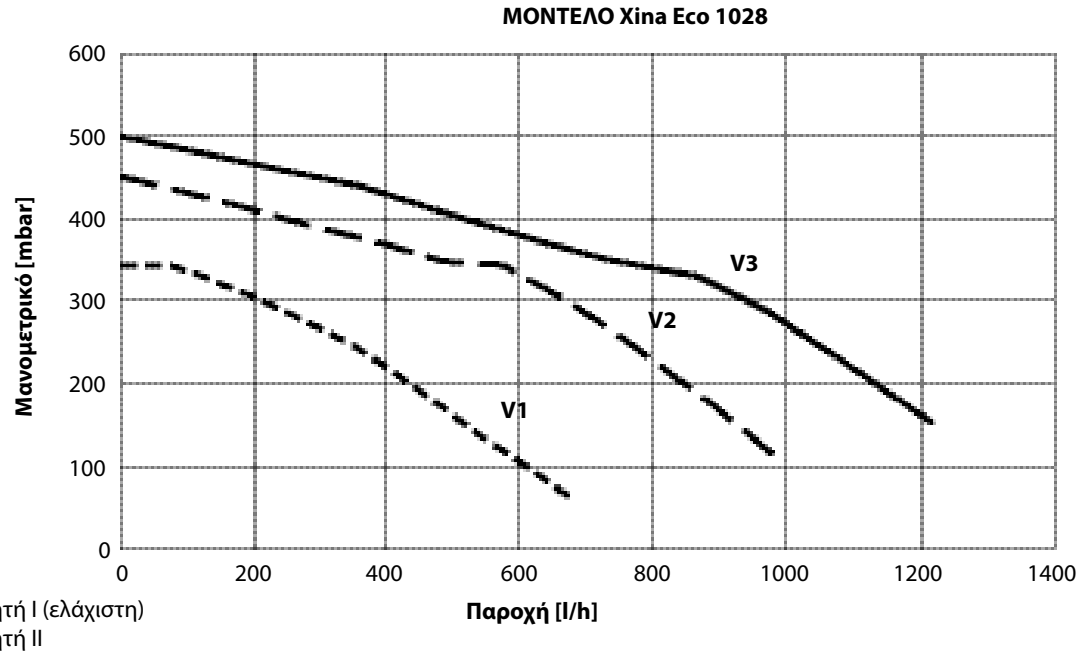

ΠΕΡΙΓΡΑΦΗ
V1 Ταχύτητα κυκλοφορητή I (ελάχιστη)
V2 Ταχύτητα κυκλοφορητή II
V3 Ταχύτητα κυκλοφορητή III (μέγιστη)

εικ. 17

3.6. Ηλεκτρικό διάγραμμα

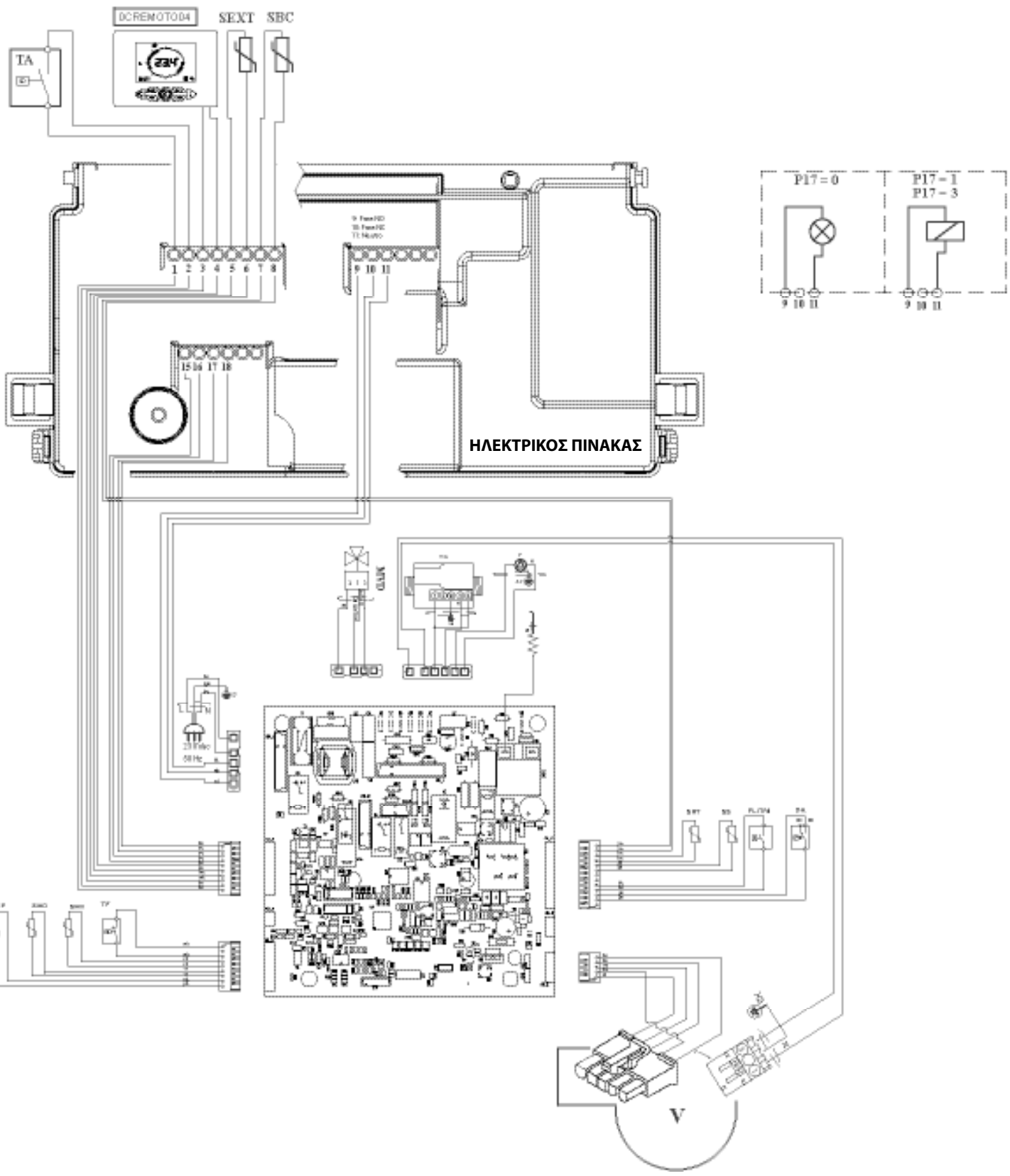

εικ. 18

Περιγραφή

DK: πιεζοστάτης νερού.
FL/TM: ροοστάτης/χρονοδιακόπτης
SS: αισθητ. νερού χρήσης NTC 10K Ohm στους 25 °C B=3435
STR: αισθ. Επιτροφής NTC 10K Ohm σε 25 °C B=3435
SR1-SR2: αισθ. νερού θέρμανσης NTC 10K Ohm σε 25 °C B=3435
SF: αισθ. καυσαερίων NTC 10K Ohm σε 25 °C B=3435 ή θερμοσυστελλόμενο
VG: VG: βαλβίδα αερίου
P: κυκλοφορητής λέβητα
MDV: ηλεκτρική βαλβίδα εκτροπής
E: ηλεκτρόδιο έναυσης/ανίχνευσης φλόγας
V: βεντιλατέρ brushless
0SCHEMOD22: ηλεκτρονική πλακέτα
CN_A-CN_M: συνδέσεις σημάτων/φορτίων
X2-X7: επαφές γείωσης
TA (PIN 1 και 2): θερμοστάτης χώρου (χρησιμοποιείτε ελεύθερη επαφή ισχύος)
0CREMOTO04 (PIN 3 και 4): τηλεχειριστήριο OpenTherm
SEXT (PIN 5 και 6): εξωτ. αισθητήρας NTC 10K Ohm σε 25 °C B=3977
SBC: αισθ. μπόιλερ λέβητα NTC 10K Ohm σε 25 °C B=3435
ΠΟΛΥΛΕΙΤΟΥΡΓΙΚΗ ΑΣΦΑΛΕΙΑ 230 Vac 5A cosfi=1:
PIN 15: κανονικά ανοιχτό
PIN 16: κανονικά κλειστό
PIN 17: ουδέτερο

Σχέση θερμοκρασίας (°C) και ονομαστικής αντίστασης (Ohm) του αισθητ. Νερού θέρμανσης SR, του αισθ. νερού χρήσης SS, του αισθητ. νερού επιστροφής SRT και του αισθητ. της ηλιακής βαλβίδας SVS.

T (°C)	0	2	4	6	8
0	27203	24979	22959	21122	19451
10	17928	16539	15271	14113	13054
20	12084	11196	10382	9634	8948
30	8317	7736	7202	6709	6254
40	5835	5448	5090	4758	4452
50	4168	3904	3660	3433	3222
60	3026	2844	2674	2516	2369
70	2232	2104	1984	1872	1767
80	1670	1578	1492	1412	1336
90	1266	1199	1137	1079	1023

Πίνακας 10 – Σχέση «Θερμοκρασίας-Ονομαστικής αντίστασης» των αισθητήρων θερμοκρασίας

Οι λέβητες έχουν πολυλειτουργική ασφάλεια, η οποία μπορεί να επιλεγχθεί βάσει της παραμέτρου P17-TSP17 (βλ. πίνακα 9).

Οι προβλεπόμενες λειτουργίες είναι:
- **απομακρυσμένη σήμανση συναγερμού (ΣΥΝΑΓΕΡΜΟΣ)**
- **Συμπληρωματική ασφάλεια ζώνης (ΑΠΟΜΑΚΡΥΣΜΕΝΗ)**
- **Διαχείριση κυκλοφορητή επανεκκίνησης (ΘΕΡΜΟΣΤΑΤΗΣ ΧΩΡΟΥ)**

(βλ. εικόνα επόμενης σελίδας)

ΑΝΑΦΟΡΑ ΣΥΝΑΓΕΡΜΟΣ
P17=0

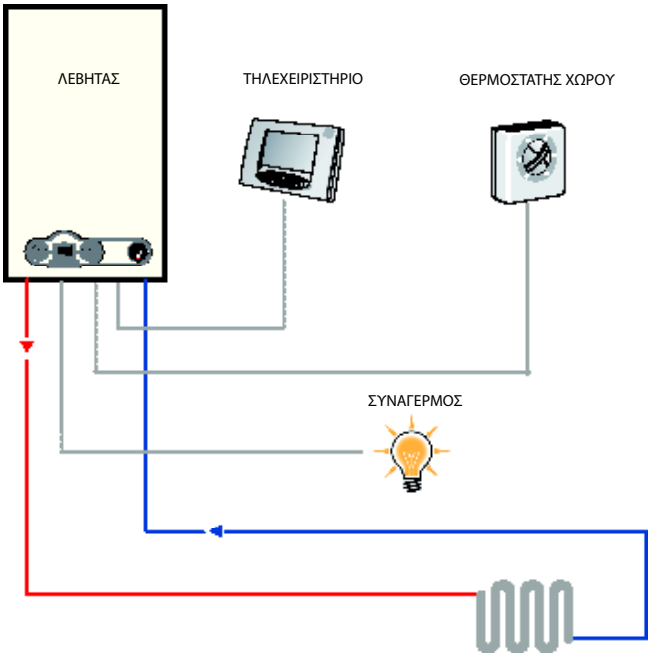

ΑΝΑΦΟΡΑ ΑΠΟΜΑΚΡΥΣΜΕΝΟ
P17=1

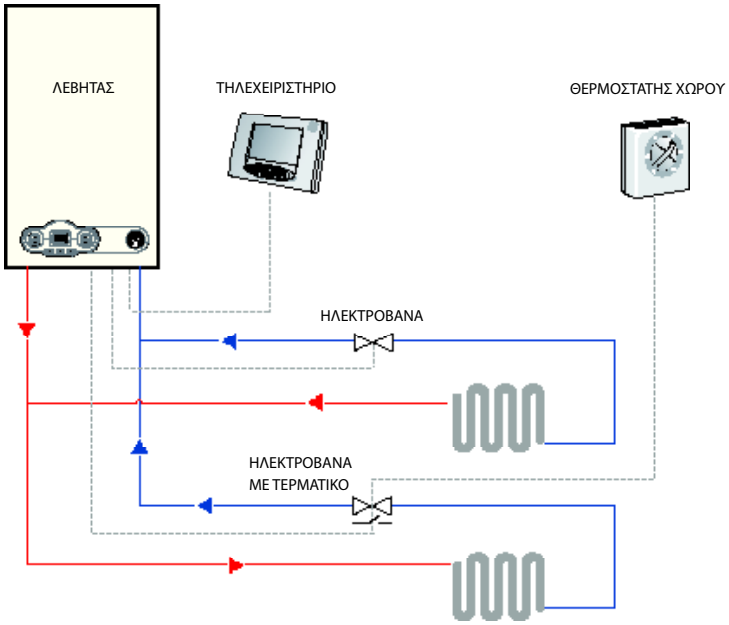

ΑΝΑΦΟΡΑ ΘΕΡΜΟΣΤΑΤΗ ΧΩΡΟΥ
P17=3

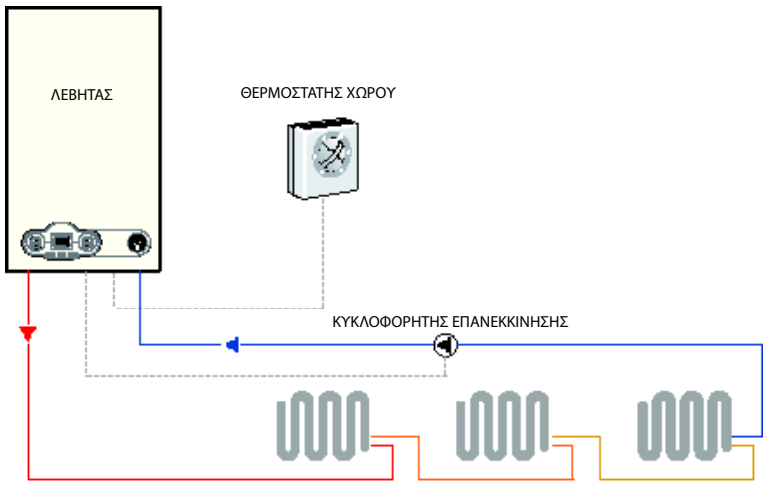

3.7. Μετατροπή αερίου καυσίμου και ρυθμίσεις καυστήρα

Ο λέβητας είναι κατασκευασμένος για τροφοδοσία με συγκεκριμένο τύπο αερίου που προσδιορίζεται στην παραγγελία και φαίνεται στη συσκευασία και στην ταμπέλα με τα τεχνικά χαρακτηριστικά του λέβητα.
Πιθανές ενδεχόμενες μετατροπές θα πρέπει να εκτελούνται από το εξειδικευμένο τεχνικό προσωπικό, το οποίο θα πρέπει να χρησιμοποιεί τα γνήσια εξαρτήματα που προβλέπονται από τον κατασκευαστή και θα προβεί στη σχετική ρύθμιση, έτσι ώστε να διασφαλίζεται η σωστή λειτουργία της εγκατάστασης.

3.7.1. Μετατροπή από ΦΥΣΙΚΟ ΑΕΡΙΟ σε ΠΡΟΠΑΝΙΟ

- Ανοίξτε το μπροστινό κάλυμμα του λέβητα, όπως περιγράφεται κάτωθι:
  - ξεβιδώστε τις δύο βίδες συγκράτησης του καλύμματος (βλ.εικ. a);
  - ανοίξτε το κάλυμμα ;
  - τραβήξτε το μπροστινό κάλυμμα και απαγκιστρώστε το από τους πύρους που βρίσκονται στο πάνω μέρος του λέβητα (βλ. εικ.b).
- Ξεβιδώστε την σύνδεση στην βαλβίδα αερίου (**A** στην εικ. 21).
- Αντικαταστήστε τα μπεκ που βρίσκονται στην κατάλληλη έδρα(εικ. 20) με αυτά για ΠΡΟΠΑΝΙΟ (βλ. πίνακες 3, 4).
- Επαναφέρετε την αναμεικτική βαλβίδα και τροποποιήστε την τιμή της παραμέτρου P00 από 1 σε 3.
- Βλ. παράγραφο 3.7.3.

3.7.2. Μετατροπή από ΠΡΟΠΑΝΙΟ σε ΦΥΣΙΚΟ ΑΕΡΙΟ

- Ανοίξτε το μπροστινό καπάκι του λέβητα, όπως περιγράφεται στην παρ 3.7.1.
- Ξεβιδώστε την σύνδεση στην βαλβίδα αερίου (**A** στην εικ 21)
- Αντικαταστήστε το μπεκ (εικ. 20) με το κατάλληλο μπεκ για ΜΕΘΑΝΙΟ (βλ. πίνακες 3, 4).
- Επαναφέρετε την αναμεικτική βαλβίδα και τροποποιήστε την παράμετρο P00 από 3 σε 1.
- Βλ. παράγραφο 3.7.3.

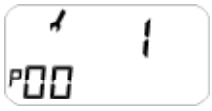

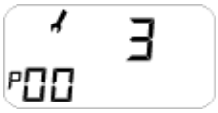

3.7.3. Ρύθμιση του καυστήρα

Ρύθμιση μέγιστης ισχύος θέρμανσης

- Θέστε το λέβητα στη λειτουργία καθαρισμού καπναγωγού (βλ. περάγραφο 3.2.7.1.)
- Ρύθμιση της ταχύτητας του βεντιλατέρ βάσει του τύπου του αερίου (βλ. πίκανα 11).
- Ρύθμιση της τιμής του διοξειδίου του άνθρακα (CO_2) στα καυσαερία περιστρέφορντας το ρυθμιστή **B** (εικ. 19) και βεβαιωθείτε ότι η τιμή είναι μέσα στα όρια του πίνακα 12.
- Αφήστε να λειτουργήσει ο λέβητας στη λειτουργία καθαρισμός καπναγωγού και περάστε στο επόμενο στάδιο «*Ρύθμιση την ελάχιστης ισχύος*».

	Ταχύτητα βεντιλατέρ
24 kW Μεθάνιο	199 Hz
24 kW Προπάνιο	192 Hz
28 kW Μεθάνιο	201 Hz
28 kW Προπάνιο	198 Hz

Πίνακας 11 – Ταχύτητα του βεντιλατέρ

Ρύθμιση την ελάχιστης ισχύος

- Πατήστε το πλήκτρο «+ *Νερό χρήσης*»
- Ρυθμίστε την τιμή του διοξειδίου του άνθρακα (CO_2) στα καυσαέρια περιστρέφοντας το ρυθμιστή offset **C** (εικ. 19) και βεβαιωθείτε ότι είναι μέσα στα πλαίσια του πίνακα 12.
- Για τον τερματισμό της λειτουργίας καθαρισμού καπναγωγού, πατήστε το πλήκτρο "*Reset*" ή επιλέξτε διαφορετική κατάσταση λειτουργίας του λέβητα

Τιμή διοξειδίου του άνθρακα στα καυσαέρια

Καύσιμο	CO_2 (%)
24 kW Μεθάνιο	9,0 ÷ 9,3
24 kW Προπάνιο	9,8 ÷ 10,2
28 kW Μεθάνιο	9,0 ÷ 9,3
28 kW Προπάνιο	10,0 ÷ 10,3

Πίνακας 12 – Τιμές CO_2

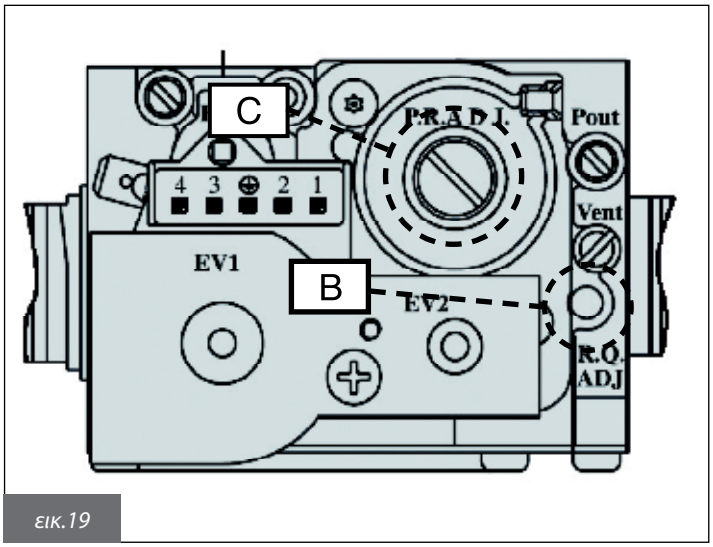

εικ.19

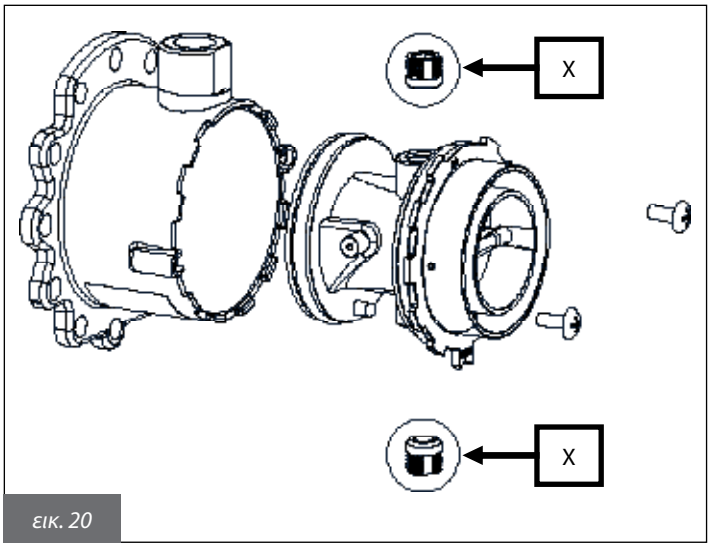

εικ. 20

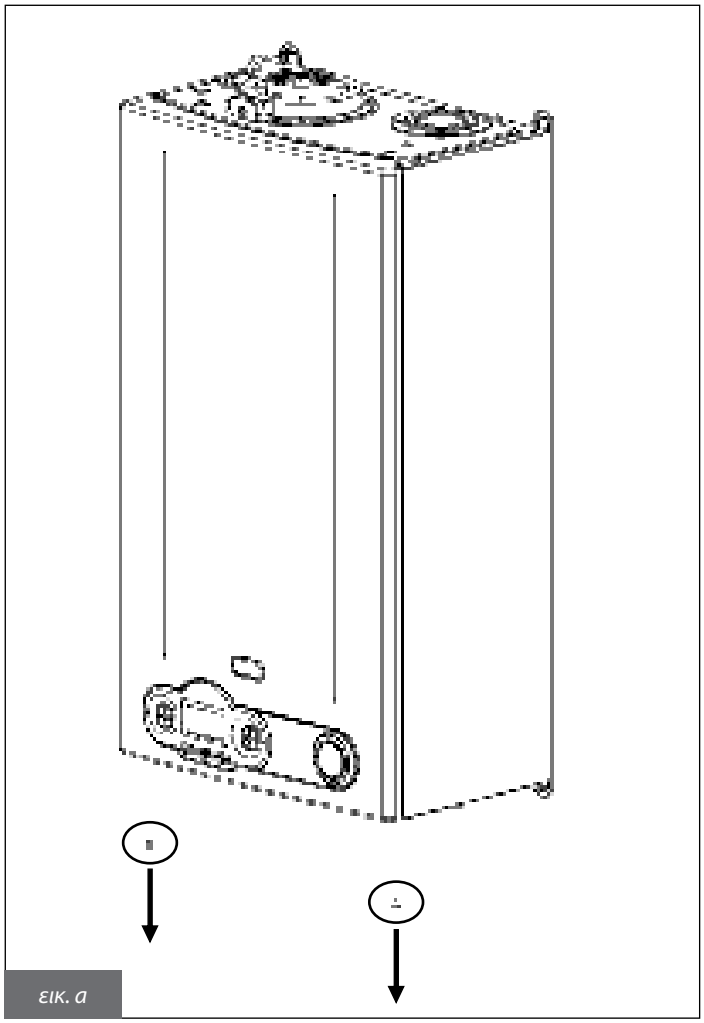

εικ. a

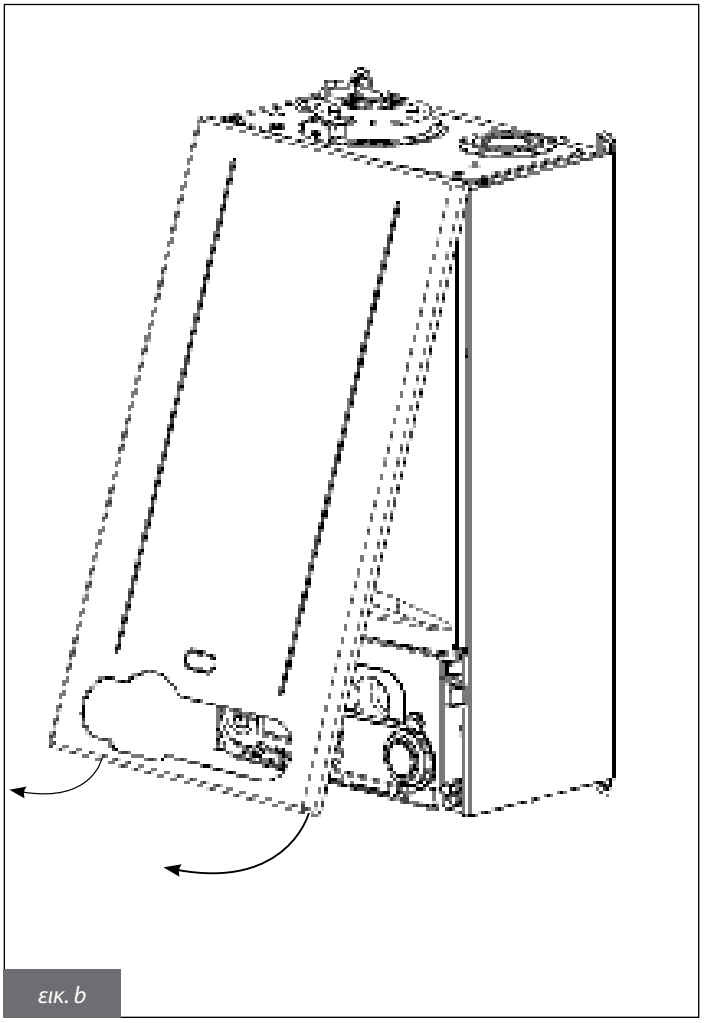

εικ. b

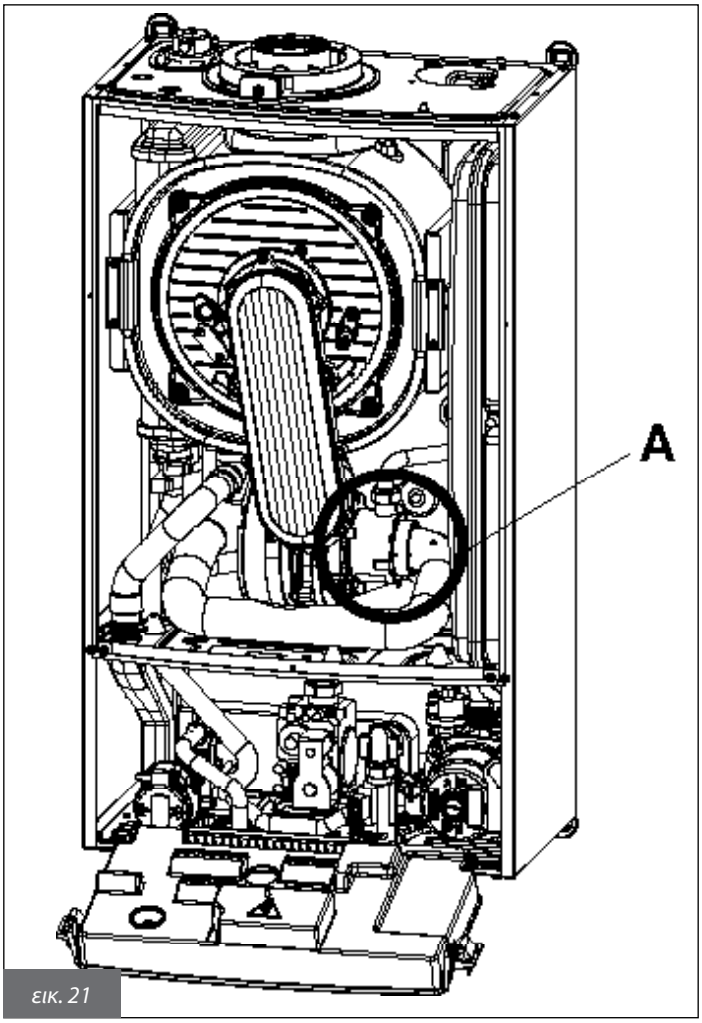

εικ. 21

4. ΔΟΚΙΜΗ ΤΟΥ ΛΕΒΗΤΑ

4.1. Προκαταρκτικοί έλεγχοι

Πριν από τη δοκιμή του λέβητα, σας προτείνουμε να ελέγξετε ότι:
Ο αγωγός εκκένωσης καυσαερίων και το τερματικό του έχουν τοποθετηθεί σύμφωνα με τις οδηγίες. **Όταν ο λέβητας είναι σε λειτουργία, δεν είναι αποδεκτές διαρροές προϊόντων καύσης από κανένα στεγανωτικό παρέμβυσμα**
- Η τάση τροφοδοσίας του λέβητα πρέπει να είναι 230V - 50Hz
- Η πλήρωση πρέπει να γίνεται με νερό υπό πίεση 1÷1,3 bar
- Όλοι οι διακόπτες στο δίκτυο πρέπει να είναι ανοικτοί
- Το αέριο που τροφοδοτεί το λέβητα πρέπει να είναι του τύπου για τον οποίο είναι αυτός κατασκευασμένος. Εάν κρίνεται απαραίτητο προβείτε στη μετατροπή του λέβητα για χρήση με άλλο αέριο ακολουθώντας τις οδηγίες της παραγράφου 3.7. *Μετατροπή αερίου καυσίμου και ρυθμίσεις καυστήρα*. Αυτή η διαδικασία πρέπει να γίνεται μόνο από το εξειδικευμένο τεχνικό προσωπικό
- Η παροχή αερίου πρέπει να είναι ανοικτή
- Δεν πρέπει να υπάρχουν διαρροές αερίου
- Ο κεντρικός διακόπτης παροχής ρεύματος πρέπει να είναι ανοικτός
- Η βαλβίδα ασφαλείας 3bar δεν έχει εμπλοκή
- Δεν πρέπει να υπάρχουν διαρροές νερού
- Ο κυκλοφορητής δεν είναι μπλοκαρισμένος
- Ο συλλέκτης συμπυκνωμάτων που έχει εγκατασταθεί στον λέβητα, λειτουργεί σωστά και τα συμπυκνώματα εκκενώνονται σύμφωνα με τις οδηγίες.

Εάν ο λέβητας δεν εγκατασταθεί σύμφωνα με τους ισχύοντες νόμους και διατάξεις, ενημερώστε τον υπεύθυνο και μην κάνετε τη δοκιμή.

4.2. Έναυση και σβήσιμο του λέβητα

Για την έναυση και το σβήσιμο του λέβητα ανατρέξτε στις *Οδηγίες για τον χρήστη*.

5. ΣΥΝΤΗΡΗΣΗ

Οι διαδικασίες συντήρησης (και επισκευής) πρέπει να εκτελούνται αποκλειστικά από το εξειδικευμένο τεχνικό προσωπικό.

Η συντήρηση και επισκευή του λέβητα πρέπει να γίνεται από πλήρως εξουσιοδοτημένα από τον Κατασκευαστή Τεχνικά Κέντρα.
Η σωστή συντήρηση διασφαλίζει ότι ο λέβητας λειτουργεί σωστά, αποτελεσματικά, με ασφάλεια και χωρίς να μολύνει το περιβάλλον.

5.1. Πρόγραμμα συντήρησης

Η προγραμματισμένη συντήρηση πρέπει να γίνεται ετησίως.

Κλείστε την κεντρική τροφοδοσία του ρεύματος πριν ξεκινήσετε οποιαδήποτε εργασία συντήρησης που περιλαμβάνει αλλαγή εξαρτημάτων στο εσωτερικό του λέβητα ή καθαρισμό του.

Το εσωτερικό μονωτικό του θαλάμου καύσης περιέχει ίνες πυριτικού άλατος του αλουμινίου (RCF/ASW).
Από πειράματα που έχουν γίνει σε ζώα, έχει παρατηρηθεί ότι η εισπνοή σκόνης RCF/ASW μπορεί να προκαλέσει καρκίνο.
Αποφεύγετε την έκθεση σε σκόνες που προέρχονται απ' αυτό το υλικό. Χρησιμοποιείτε τα προστατευτικά όπως απαιτείται.
Συμβουλευτείτε το άρθρο της ECFIA καθώς και τις τεχνικές ετικέτες ασφαλείας, πριν τη χρήση.
Για περαιτέρω πληροφορίες συμβουλευτείτε την ιστοσελίδα www.label.ecfia.eu.
Η χρήση αυτού του υλικού γίνεται αποκλειστικά από το εξειδικευμένο τεχνικό προσωπικό

Η προγραμματισμένη συντήρηση περιλαμβάνει μία σειρά ελέγχων και καθαρισμών:

Έλεγχοι:
- Γενικός έλεγχος ακεραιότητας του λέβητα
- Έλεγχος της πίεσης τροφοδοσίας αερίου και των τιμών CO_2 στη μέγιστη και την ελάχιστη ισχύ
- Πίεση τροφοδοσίας αερίου
- Εναυση λέβητα
- Έλεγχος παραμέτρων καύσης μέσω της ανάλυσης των καυσαερίων
- Ακεραιότητα της εγκατάστασης, καλή κατάσταση και έλεγχος διαρροών στους αγωγούς εκκένωσης των καυσαερίων
- Έλεγχος λειτουργίας του βεντιλατέρ
- Γενικός έλεγχος διατάξεων ασφαλείας λέβητα
- Έλεγχος στεγανότητας και οξείδωσης των συνδέσεων του λέβητα
- Λειτουργία βαλβίδας ασφαλείας του λέβητα
- Πίεση δοχείου διαστολής
- Έλεγχος αποτελεσματικότητας του ροοστάτη ασφαλείας για την αποφυγή έλλειψης νερού
- Έλεγχος εκκένωσης συμπυκνωμάτων στο λέβητα.

Καθαρισμοί:
- Εσωτερικό μέρος λέβητα
- Μπεκ
- Αγωγοί αναρρόφησης αέρα και εκκένωσης καυσαερίων
- Εναλλάκτης
- Σιφόνι συλλογής και εκκένωσης συμπυκνωμάτων.

Έλεγχοι που πρέπει να γίνουν όταν χρησιμοποιείτε το λέβητα για πρώτη φορά:
- Την καταλληλότητα του χώρου εγκατάστασης
- Διάμετροι και μήκη των αγωγών αναρρόφησης αέρα και εκκένωσης καυσαερίων
- Εγκατάσταση λέβητα σύμφωνα με τις οδηγίες του εγχειριδίου

Εάν ο λέβητας δεν λειτουργεί σωστά, ή ενέχει κίνδυνο για ανθρώπους, ζώα ή περιουσίες, ενημερώστε τον εξουσιοδοτημένο τεχνικό και αναφέρετε το πρόβλημα.

5.2. Ανάλυση καύσης

Ο έλεγχος των παραμέτρων της καύσης για την απόδοση και τις εκπομπές ρύπων πρέπει να γίνεται σύμφωνα με τους ισχύοντες νόμους και κανονισμούς.

6. ΠΙΝΑΚΑΣ ΑΝΤΙΜΕΤΩΠΙΣΗΣ ΤΕΧΝΙΚΩΝ ΠΡΟΒΛΗΜΑΤΩΝ

ΚΑΤΑΣΤΑΣΗ ΛΕΒΗΤΑ	ΠΡΟΒΛΗΜΑ	ΠΙΘΑΝΑ ΑΙΤΙΑ	ΛΥΣΗ
Ο λέβητας έχει μπλοκάρει. Στην οθόνη LCD εμφανίζεται ο κωδικός E01. Η αποκατάσταση αυτού γίνεται πατώντας το πλήκτρο Reset. 	**Ο καυστήρας δεν ανάβει**	Πρόβλημα τροφοδοσίας αερίου	Ελέγξτε την πίεση του αερίου. Ελέγξτε ότι η βαλβίδα αερίου είναι ανοικτή ή αν έχουν επέμβει βαλβίδες ασφαλείας που μπορεί να βρίσκονται συνδεδεμένες στο δίκτυο σωλήνων
		Αποσυνδεδεμένη βαλβίδα αερίου	Επανασυνδέστε την
		Χαλασμένη βαλβίδα αερίου	Αντικαταστήστε την
		Ηλεκτρονική πλακέτα χαλασμένη	Αντικαταστήστε την
	Ο καυστήρας δεν ανάβει: έλλειψη σπινθήρα	Ηλεκτρόδιο σπινθήρα χαλασμένο	Αντικαταστήστε το ηλεκτρόδιο
		Μετασχηματιστής έναυσης χαλασμένος	Αντικαταστήστε τον μετασχηματιστή έναυσης
		Η ηλεκτρονική πλακέτα δεν ανάβει: έχει χαλάσει	Αντικαταστήστε την ηλεκτρονική πλακέτα
	Ο καυστήρας ανάβει για μερικά δευτερόλεπτα και μετά σβήνει	Η ηλεκτρονική πλακέτα δεν ανιχνεύει φλόγα: φάση και ουδέτερος αντεστραμμένα	Βεβαιωθείτε ότι οι συνδέσεις φάση - ουδέτερο είναι σωστές
		Καλώδιο ανίχνευσης φλόγας χαλασμένο	Επανασυνδέστε ή αντικαταστήστε το καλώδιο
		Ηλεκτρόδιο σπινθήρα χαλασμένο	Αντικαταστήστε το ηλεκτρόδιο
		Η ηλεκτρονική πλακέτα δεν ανιχνεύει φλόγα	Αντικαταστήστε την ηλεκτρονική πλακέτα
		Η ρυθμισμένη τιμή της έναυσης είναι πολύ μικρή	Αυξήστε την τιμή
		Η ελάχιστη θερμική παροχή δεν είναι σωστή	Ελέγξτε τη ρύθμιση του καυστήρα
Στην οθόνη LCD και ο κωδικός E03 αναβοσβήνει. Η αποκατάσταση αυτού γίνεται πατώντας το πλήκτρο Reset. 	**Έχει επέμβει ένας από τους θερμοστάτες ασφαλείας του λέβητα.**	Δυσκολία ελκυσμού από την καμινάδα	Ελέγξτε τους αγωγούς και τις γρίλιες στο δίκτυο αναρρόφησης αέρα
		Θερμοστάτης αερίου χαλασμένος	Αντικαταστήστε το
Στην οθόνη εμφανίζεται ο κωδικός E04. Η αποκατάσταση αυτής της λειτουργίας γίνεται αυτόματα μόλις διορθωθούν τα προβλήματα που προκάλεσαν το συναγερμό. 	**Έλλειψη νερού στο κύκλωμα**	Πιθανές διαρροές	Ελέγξτε την εγκατάσταση
		Ο ροοστάτης του κυρίου δικτύου είναι αποσυνδεδεμένος	Επανασυνδέστε το
		Ο πιεζοστάτης ελάχιστης είναι αποσυνδεδεμένος	Αντικαταστήστε το
Στην οθόνη εμφανίζεται ο κωδικός E05. Η αποκατάσταση αυτής της λειτουργίας γίνεται αυτόματα μόλις διορθωθούν τα προβλήματα που προκάλεσαν το συναγερμό. 	**Το αισθητήρας της θέρμανσης δεν λειτουργεί**	Το αισθητήρας θέρμανσης είναι αποσυνδεδεμένο	Επανασυνδέστε την
		Το αισθητήρας θέρμανσης έχει βλάβη	Αντικαταστήστε την

ΚΑΤΑΣΤΑΣΗ ΛΕΒΗΤΑ	ΠΡΟΒΛΗΜΑ	ΠΙΘΑΝΑ ΑΙΤΙΑ	ΛΥΣΗ
Στην οθόνη εμφανίζεται ο κωδικός E06. Η αποκατάσταση αυτής της λειτουργίας γίνεται αυτόματα μόλις διορθωθούν τα προβλήματα που προκάλεσαν το συναγερμό. 	**Το αισθητήρας νερού χρήσης δεν λειτουργεί**	Το αισθητήρας νερού χρήσης είναι αποσυνδεδεμένο	Επανασυνδέστε τον
		Το αισθητήρας νερού χρήσης έχει βλάβη	Αντικαταστήστε τον
Στην οθόνη εμφανίζεται ο κωδικός E15 Η αποκατάσταση αυτής της λειτουργίας γίνεται αυτόματα μόλις διορθωθούν τα προβλήματα που προκάλεσαν το συναγερμό. 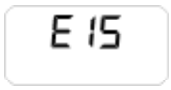	**Ο αισθητήρας νερού επιστροφής δεν λειτουργεί**	Ο αισθητρήρας νερού επιστροφής έχει αποσυνδεδεθεί	Επανασυνδέστε τον
		Ο αισθητήρας νερού επιστροφής έχει βλάβη	Αντικαταστήστε τον
Ο λέβητας δεν παράγει ζεστό νερό χρήσης	**Ο ροοστάτης νερού χρήσης δεν επεμβαίνει**	Η πίεση της εγκατάστασης ή η παροχή είναι πολύ μικρές	Ελέγξτε την εγκατάσταση νερού χρήσης
			Ελέγξτε το φίλτρο του ροοστάτη
		Οι αισθητήρες του ροοστάτη είναι χαλασμένοι ή αποσυνδεδεμένοι	Αντικαταστήστε ή επανασυνδέστε το
		Ο ροοστάτης έχει μπλοκάρει	Αντικαταστήστε το
Στην οθόνη εμφανίζεται ο κωδικός E40 Η αποκατάσταση αυτής της λειτουργίας γίνεται αυτόματα μόλις διορθωθούν τα προβλήματα που προκάλεσαν το συναγερμό. 	**Το βεντιλατέρ δεν δουλεύει**	Το βεντιλατέρ είναι αποσυνδεδεμένο	Επανασυνδέστε το
		Το βεντιλατέρ είναι χαλασμένο	Αντικαταστήστε το
Στην οθόνη εμφανίζεται ο κωδικός E31 Η αποκατάσταση αυτής της λειτουργίας γίνεται αυτόματα μόλις διορθωθούν τα προβλήματα που προκάλεσαν το συναγερμό. 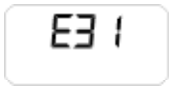	**Δεν υπάρχει επικοινωνία με το τηλεχειριστήριο**	Το καλώδιο σύνδεσης του λέβητα με το τηλεχειριστήριο είναι αποσυνδεδεμένο	Επανασυνδέστε το
		Το τηλεχειριστήριο είναι χαλασμένο	Αντικαταστήστε το

Nell'ottica del miglioramento, Bongioanni Caldaie si riserva di modificare in qualsiasi momento, senza obbligo di preavviso, le caratteristiche dei prodotti. Bongioanni Caldaie non si assume responsabilità per eventuali errori o inesattezze contenute in questo catalogo, che non può essere considerato come contratto nei confronti di terzi.



EASYLine

Bongioanni Caldaie S.r.l.

Sede legale: Strada Provinciale 422 n. 21
12010 S. Defendente di Cervasca - CN

Uffici - Assistenza e Stabilimento: Via Piave, 14
12011 Borgo San Dalmazzo (CN)
Tel. +39-0171-687816 - Fax +39-0171-857008
www.bongioannicaldaie.it - info@bongioannicaldaie.it

0LIBBONG00