BONGIOANNI

Play Entry

ΕΠΙΤΟΙΧΙΟΣ ΛΕΒΗΤΑΣ ΑΕΡΙΟΥ

Οδηγίες εγκατάστασης και συντήρησης

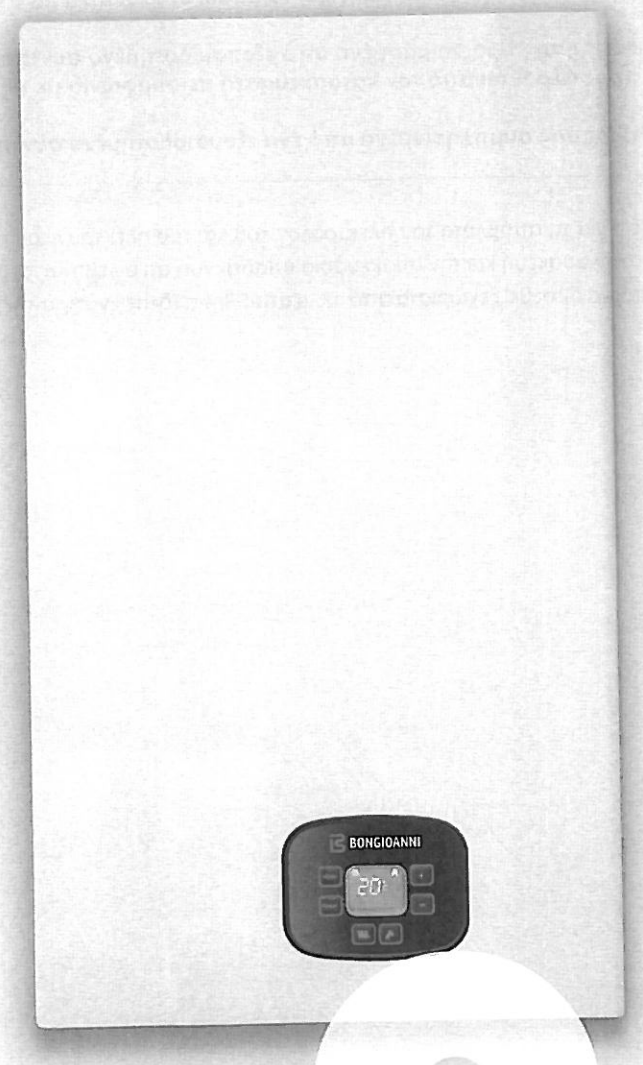

Οικιακό Σύστημα

Αγαπητέ πελάτη,
Σας ευχαριστούμε που επιλέξατε τους λέβητες μας. Σας συνιστούμε να διαβάσετε προσεκτικά αυτές τις οδηγίες αναφορικά με την σωστή διαδικασία εγκατάστασης, χρήσης και συντήρησης αυτής της συσκευής.

Σας ενημερώνουμε ότι :

1. Όπως υπαγορεύεται από τον νόμο Ν. 46 της 5ης Μαρτίου 1990:

- **Οι λέβητες πρέπει να εγκαθίστανται από εξουσιοδοτημένες εταιρείες, οι οποίες πρέπει να ακολουθούν αυστηρώς τα ισχύοντα πρότυπα.**
- **Η εγκαταστάτρια εταιρεία είναι νομικά υποχρεωμένη να παραδώσει δήλωση συμμόρφωσης με όλους τους εφαρμόσιμους νόμους και κανονισμούς αναφορικά με την εγκατάσταση που εκτελεί.**
- **Αναθέτοντας οποιαδήποτε εγκατάσταση σε μη εξουσιοδοτημένη εταιρεία επιβάλλονται κυρώσεις διοικητικής φύσεως.**
- **Η συντήρηση του λέβητα μπορεί να πραγματοποιηθεί από εξουσιοδοτημένο προσωπικό που έχει τις απαιτούμενες προϋποθέσεις που προβλέπονται από την ισχύουσα νομοθεσία**

2. Όπως υπαγορεύεται από το προεδρικό διάταγμα Ν. 74 της 16ης Απριλίου 2013:

- **Το φυλλάδιο θα πρέπει να συμπληρωθεί από την εκχωρηθείσα εταιρεία για να εκτελέσει την εγκατάσταση του λέβητα μετά την ανίχνευση των παραμέτρων καύσης**

Διαβάστε προσεκτικά τους όρους της εγγύησης και τα προνόμια που προσφέρονται από τον κατασκευαστή και περιγράφονται στο πιστοποιητικό, το οποίο επισυνάπτεται στο λέβητα.

Έχοντας το πιστοποιητικό επιθεώρησης προετοιμασμένο από εξουσιοδοτημένο συντηρητή σας επιτρέπει να επωφεληθείτε από τα προνόμια που προσφέρονται από τον κατασκευαστή σε συμφωνία με τις διευκρινήσεις στο έγγραφο.

Έχετε το πιστοποιητικό επιθεώρησης συμπληρωμένο από ένα εξουσιοδοτημένο συντηρητή το οποίο παρέχεται δωρεάν.

Σύμφωνα με την οδηγία 2012/19/ EU για τα απόβλητα του ηλεκτρολογικού και του ηλεκτρονικού εξοπλισμού (WEEE) «το σύμβολο του διαγραμμένου κάδου στην συσκευή και την συσκευασία υποδεικνύει ότι ο λέβητας αερίου, κατά την στιγμή της διάθεσης του, πρέπει να συλλεχθεί και να διατεθεί ξεχωριστά από άλλα απόβλητα. (δείτε ενότητα λήξη του κύκλου ζωής).



ενικές οδηγίες για τους εκχωρημένους χειριστές της εγκατάστασης, συντήρησης και χρήσης

ιτό το εγχειρίδιο χρήσης, το οποίο αποτελεί αναπόσπαστο και ουσιαστικό μέρος του προϊόντος, θα παραδίδεται από τον εγκαταστάτη στον ήστη, ο οποίος πρέπει να το διατηρήσει με προσοχή για μελλοντική συμβούλευση.

Αυτή η συσκευή έχει κατασκευαστεί για να συνδεθεί με ένα σύστημα θέρμανσης νερού για να θερμάνει χώρο και το εσωτερικό σύστημα διανομής ζεστού νερού. Οποιαδήποτε άλλη χρήση θεωρείται ακατάλληλη και, συνεπώς επικίνδυνη για τους ανθρώπους, τα ζώα ή και την ιδιοκτησία.

εγκατάσταση πρέπει να πραγματοποιείται σε συμμόρφωση με τους ισχύοντες κανονισμούς και σύμφωνα με τις οδηγίες του κατασκευαστή ου δίνονται στο παρόν εγχειρίδιο.

ια λανθασμένη εγκατάσταση μπορεί να προκαλέσει βλάβη σε ανθρώπους, ζώα ή και ζημιές σε αντικείμενα. Ο κατασκευαστής αρνείται κάθε ιθύνη σε οποιαδήποτε τέτοια περίπτωση. Οι ζημιές που προκαλούνται από λανθασμένη εγκατάσταση ή χρήση ή μη συμμόρφωση με τις δηγίες του κατασκευαστή αποκλείουν κάθε υποχρέωση του τελευταίου, είτε αναφέρεται στην σύμβαση είτε όχι.

ριν την εγκατάσταση η συσκευή ελέγχεται για να διασφαλιστεί ότι τα τεχνικά δεδομένα συμπίπτουν με τις απαιτήσεις για την σωστή χρήση του υστήματος.

εβαιωθείτε επιπλέον, ότι η συσκευή είναι άθικτη και δεν έχει υποστεί βλάβη κατά την μεταφορά και κατά την διάρκεια του χειρισμού: μην /καταστήσετε συσκευή που έχει υποστεί βλάβη ή είναι ελλαττωματική. Μην μπλοκάρετε το πλέγμα αναρρόφησης αέρα.

ια όλες τις εφαρμογές ο εξοπλισμός με επιλογές ή KIT (συμπεριλαμβανομένων των ηλεκτρικών) χρησιμοποιεί αποκλειστικά αυθεντικά ξεσουάρ. Μην πετάξετε την συσκευασία στο περιβάλλον μετά την εγκατάσταση: όλα τα υλικά είναι ανακυκλώσιμα και συνεπώς πρέπει να οποθετούνται σε διαφορετικά κέντρα συλλογής απορριμμάτων.

Ίην αφήνετε την συσκευασία σε περιβάλλον εκτεθειμένο σε παιδιά. Λόγω της φύσης τους μπορεί να αποτελέσει πηγή κινδύνου.

:ε περίπτωση βλάβης ή εσφαλμένης χρήσης της συσκευής, απενεργοποιήστε την και μην προσπαθήσετε να την επιδιορθώσετε ή να κάνετε άποια παρέμβαση: επικοινωνήστε με εξειδικευμένο και εξουσιοδοτημένο προσωπικό μόνο.

Οποιαδήποτε επισκευή του προϊόντος πρέπει να πραγματοποιηθεί μόνο με την χρήση αυθεντικών ανταλλακτικών.Η μη συμμόρφωση με τις ινωτέρω ενδείξεις μπορεί να διακινδυνεύσει την ασφάλεια της συσκευής και μπορεί να εκθέσει ανθρώπους, ζώα και αντικείμενα σε κίνδυνο.

Υποβάλλετε την συσκευή σε περιοδική συντήρηση σύμφωνα με το καθορισμένο πρόγραμμα στην αντίστοιχη ενότητα αυτού του εγχειριδίου.
Υποβάλλοντας την συσκευή στην κατάλληλη συντήρηση την χρήση της στις καλύτερες συνθήκες, προστατεύετε το περιβάλλον, και διασφαλίζετε την πλήρη ασφάλεια των ανθρώπων, ζώων και αντικειμένων.
Εσφαλμένη συντήρηση, αναφορικά με το πότε και το πως πραγματοποιήθηκε, μπορεί να αποτελέσει πηγή κινδύνου για ανθρώπους, ζώα και αντικείμενα.

Ο κατασκευαστής προτείνει στους καταναλωτές να πραγματοποιούν συντηρήσεις ή επισκευές βλαβών από εξουσιοδοτημένα κέντρα εξυπηρέτησης εκπαιδευμένα να εκτελούν τέτοιες λειτουργίες.

Σε περίπτωση μακρόχρονης περιόδου παύσης λειτουργίας, αποσυνδέστε την συσκευή από τα κεντρικά και κλείστε την βαλβίδα αερίου.

Προειδοποίηση: Σε αυτή την περίπτωση η αντιπαγωτική λειτουργία της συσκευής δεν λειτουργεί.

Εάν προβλεφθούν πολύ χαμηλές θερμοκρασίες, προσθέστε αντιψυκτικό υγρό στο σύστημα θέρμανσης, δεν προτείνεται να το αδειάσετε καθώς μπορεί να προκαλέσει βλάβη στο σύστημα. Για τον σκοπό αυτό χρησιμοποιήστε συγκεκριμένα αντιψυκτικά προϊόντα κατάλληλα για θερμαντικά συστήματα κατασκευασμένα από διαφόρους τύπους μετάλλων.

Αναφορικά με τις συσκευές που λειτουργούν με αέρια καύσιμα, εάν μυρίσετε αέριο, λειτουργείστε ακολούθως:
- Μην λειτουργείτε ηλεκτρικούς διακόπτες και μην ενεργοποιήσετε ηλεκτρικές συσκευές
- Μην ενεργοποιήσετε φλόγες και μην καπνίζετε
- Κλείστε την βαλβίδα της κεντρικής παροχής αερίου
- Ανοίξτε πόρτες και παράθυρα
- Επικοινωνήστε με το κέντρο υπηρεσιών, έναν πιστοποιημένο εγκαταστάτη ή το κέντρο υπηρεσιών αερίου του παρόχου σας
Απαγορεύεται αυστηρώς να αναζητήσετε διαρροές αερίου χρησιμοποιώντας φλόγες.

Αυτή η συσκευή έχει σχεδιαστεί προς εγκατάσταση στις χώρες οι οποίες αναγράφονται στο σήμα της συσκευασίας και στην ονομαστική πινακίδα του λέβητα. Η εγκατάσταση σε χώρες εκτός των προκαθορισμένων μπορεί να εκθέσει ανθρώπους, ζώα ή και αντικείμενα σε κίνδυνο.

Ο κατασκευαστής αποποιείται κάθε ευθύνη, είτε έχει καθοριστεί στο συμβόλαιο πωλήσεων είτε όχι, σχετιζόμενη με μη συμμόρφωση με τα προηγούμενα.

Οδηγός γρήγορης αναφοράς

Οι ακόλουθες οδηγίες επιτρέπουν την γρήγορη εκκίνηση και προσαρμογή του λέβητα, για άμεση χρήση.

Αυτές οι οδηγίες προϋποθέτουν ότι ο λέβητας έχει εγκατασταθεί από εξουσιοδοτημένη εταιρεία για το σκοπό αυτό, ότι η πρώτη έναυση έχει ήδη πραγματοποιηθεί και ο λέβητας έχει ρυθμιστεί για μια σωστή λειτουργία.

Εάν ο λέβητας εξοπλίζεται με αξεσουάρ, αυτές οι οδηγίες δεν είναι επαρκείς για την σωστή του λειτουργία. Σε αυτή την περίπτωση ανατρέξτε στις οδηγίες του λέβητα και επίσης στις οδηγίες που αναφέρονται τα αξεσουάρ που εγκαταστάθηκαν.

Για οδηγίες ασφάλειας και περιγραφής της πλήρους λειτουργίας του λέβητα για την χρήση του, ανατρέξτε στις ολοκληρωμένες οδηγίες που δίνονται σε αυτό το εγχειρίδιο.

1. Ανοίξτε την παροχή αερίου από την βαλβίδα ανίχνευσης στον λέβητα.

2. Θέστε στο ON τον διακόπτη του ηλεκτρικού συστήματος στο επάνω μέρος της συσκευής: Η οθόνη του λέβητα ανάβει (εικ. 1)

3. Για να αποκλείσετε την λειτουργία θέρμανσης, κρατήστε για τον κύκλο του χρόνου το κουμπί "Mode" μέχρι η οθόνη να δείξει την εικόνα που φαίνεται στην φωτογραφία.

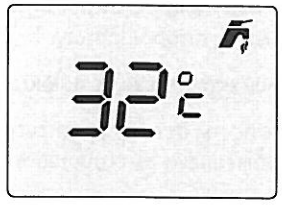

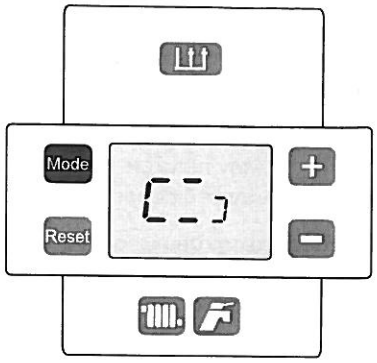

Αφήνοντας το κουμπί "Mode" επιτρέπει μόνο την λειτουργία διανομής ζεστού νερού οικιακής χρήσης (φαίνεται στην οθόνη η θερμοκρασία του συστήματος διανομής).

4. Για να ενεργοποιήσετε την λειτουργία αναμονής, κρατήστε για τον κύκλο του χρόνου το κουμπί "Mode" μέχρι στην οθόνη να δείτε την εικόνα που φαίνεται στην φωτογραφία.

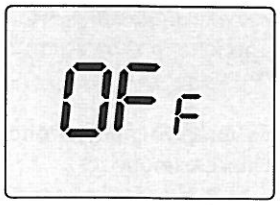

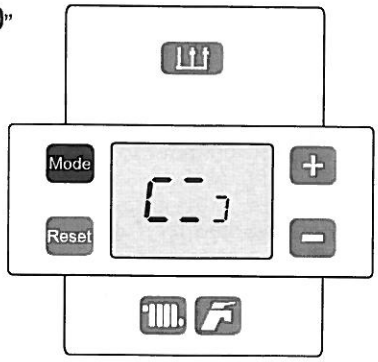

Μόλις αφήσετε το κουμπί "Mode" , ο λέβητας τίθεται σε λειτουργία αναμονής.

5. Για να ενεργοποιήσετε ταυτόχρονα και την λειτουργία θέρμανσης και την λειτουργία διανομής ζεστού νερού οικιακής χρήσης, κρατήστε για τον κύκλο του χρόνου το κουμπί "Mode" μέχρι στην οθόνη να δείτε την εικόνα που φαίνεται στην φωτογραφία.

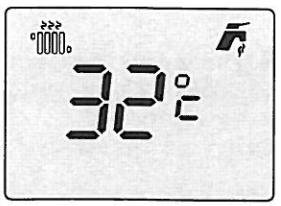

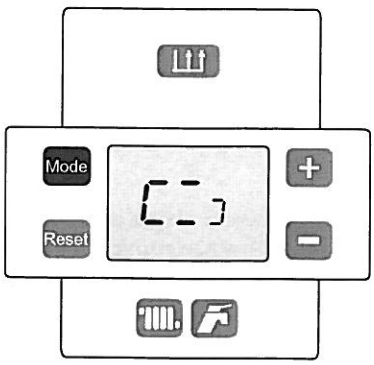

Αφήνοντας το κουμπί "Mode" και οι δύο λειτουργίες, η λειτουργία θέρμανσης και η λειτουργία διανομής ζεστού νερού οικιακής χρήσης ενεργοποιούνται (φαίνεται στην οθόνη η θερμοκρασία του συστήματος διανομής).

6. Για να προσαρμόσετε την θερμοκρασία του ζεστού νερού οικιακής χρήσης, πιέστε το κουμπί (**D** εικ. 1) και έπειτα προσαρμόστε την θερμοκρασία χρησιμοποιώντας τα κουμπιά ⊖ ή ⊕ (**E** ή **F** εικ. 1)

7. Για να προσαρμόσετε την θερμοκρασία της θέρμανσης, πιέστε το κουμπί "". (**C** εικ. 1) και έπειτα προσαρμόστε την θερμοκρασία χρησιμοποιώντας τα κουμπιά ⊖ ή ⊕ (**E** ή **F** εικ. 1)

8. Καθορίστε την επιθυμητή θερμοκρασία θέρμανσης στον θερμοστάτη (εάν υπάρχει) μέσα στο σπίτι.

Σε αυτό το σημείο ο λέβητας είναι έτοιμος να λειτουργήσει.

Σε περίπτωση που μπλοκάρει ο λέβητας, ξεκλειδώστε το πιέζοντας το κουμπί "Reset" (**B** εικ. 1)
Εάν ο λέβητας δεν συνεχίσει την κανονική του λειτουργία μετά από τρείς προσπάθειες, επικοινωνήστε με ένα εξουσιοδοτημένο κέντρο υπηρεσιών.

ΝΙΚΟΣ ΠΙΝΑΚΑΣ ΠΕΡΙΕΧΟΜΕΝΩΝ

οειδοποιήσεις 2
νικές οδηγίες για τους εγκαταστάτες, συντηρητές και χρήστες 3
ηγός γρήγορης αναφοράς 4
Οδηγίες για τον χρήστη 7
1.1. Πίνακας ελέγχου 9
1.2. Καθορισμός λειτουργίας 10
1.3. Καθορισμός θερμοκρασίας θέρμανσης και ζεστού νερού οικιακής χρήσης 11
1.4. Πληροφορίες – Μετρητές – Μενού – Σφάλματα 13
1.5. Κατάσταση λέβητα – οθόνη LCD 16
1.6. Σφάλματα τα οποία δεν μπορούν να επαναρυθμιστούν 16
1.7. Ξεκλειδώνοντας τον λέβητα 16
1.8. Αυτόματη εξαέρωση μέσα στο σύστημα 16
1.9. Παιδική ασφάλεια 17
1.10. Λειτουργία λέβητα 17
1.10.1. Ανάβοντας τον λέβητα 17
1.10.2. Λειτουργία θέρμανσης 17
1.10.3. Εσωτερική λειτουργία 17
1.10.4. Αντιψυκτική λειτουργία 18
1.10.4.1 Αντιψυκτική λειτουργία σε παράδοση 18
1.10.5. Λειτουργία αντι- μπλόκ της αντλίας και της βαλβίδας εκτροπής 18
1.10.6. Λειτουργία με εξωτερικό αισθητήρα (επιλογή) 18
1.10.7. Λειτουργία με τηλεχειριστήριο (επιλογή) 19
1.11. Φραγή λέβητα 19
1.11.1. Φραγή καυστήρα 19
1.11.2. Φραγή λόγω υπερθέρμανσης 19
1.11.3. Φραγή λόγω έλλειψης ρευμάτων (φραγή καυσαερίων) 19
1.11.4. Φραγή λόγω χαμηλής πίεσης νερού μέσα στο σύστημα 20
1.11.5. Συναγερμός που προκαλείται από αποτυχία ανίχνευσης θερμοκρασίας 20
1.11.6. Φραγή που προκλήθηκε λόγω δυσλειτουργίας του ανεμιστήρα 20
1.11.7. Συναγερμός λόγω εσφαλμένης σύνδεσης με το τηλεχειριστήριο (επιλογή) 20
1.12. Συντήρηση 20
1.13. Σημειώσεις για τον χρήστη 21
. Τεχνικά δεδομένα και Διαστάσεις 21
2.1. Τεχνικά Χαρακτηριστικά 22
2.2. Διαστάσεις 23
2.3. Υδραυλικό διάγραμμα 23
2.4. Τεχνικά χαρακτηριστικά κατά την διαδικασία 24
2.5. Γενικά χαρακτηριστικά 25
2.6. ERP δεδομένα και ετικέτες 26
. Οδηγίες για τον εγκαταστάτη 26
3.1. Κανονισμοί εγκατάστασης 26
3.2. Εγκατάσταση 26
3.2.1. Συσκευασία 26
3.2.2. Πως να επιλέξουμε την τοποθεσία εγκατάστασης του λέβητα 26
3.2.3. Θέση του λέβητα 28
3.2.4. Εγκατάσταση του λέβητα 28
3.2.4.1 Άμεση τοποθέτηση στον τοίχο χρησιμοποιώντας τη λίστα βραχίονα(βραχίονας A) 28
3.2.4.2 Τοποθέτηση σε τοίχο χρησιμοποιώντας το προαιρετικό μεταλλικό στήριγμα (B) 29
3.2.5. Προυπόθεση αερισμού 29
3.2.6. Σύστημα αναρρόφησης αέρα / καυσαερίων 31
3.2.6.1. Διαμόρφωση αναρρόφησης αέρα/ Σωλήνες καυσαερίων 32
3.2.6.2. Αναρρόφηση αέρα/ ομοαξονικοί σωλήνες εξάτμισης καυσαερίων με 100/60mm διάμετρο 33
3.2.6.3. Αναρρόφηση αέρα / καυσαερίων με διαχωρισμένους αγωγούς διαμέτρου 80 mm 33
3.2.6.4. Αναρρόφηση αέρα / καυσαερίων με χωριστούς αγωγούς διαμέτρου 60 mm 33
3.2.6.5. Αναρρόφηση αέρα / καυσαερίων του τύπου C63 34
3.2.7. Λειτουργία καμινάδας 34
3.2.8. Σύνδεση στο δίκτυο φυσικού αερίου 35
3.2.9. Υδραυλικές συνδέσεις 35
3.2.10. Σύνδεση στην παροχή ενέργειας 36
3.2.11. Επιλέγοντας το εύρος λειτουργίας θέρμανσης 36
3.2.12. Σύνδεση με τον θερμοστάτη χώρου 36
3.2.13. Εγκατάσταση και λειτουργία με τηλεχειρισμό ανοικτού θερμοστάτη (προαιρετικό) 37
3.2.14.Η εγκατάσταση του εξωτερικού αισθητήρα (προαιρετικό) και η λειτουργία θερμοκρασίας ολίσθησης 39
3.2.15 TSP παράμετροι που πρέπει να ρυθμιστούν στη διεπαφή και χρησιμοποιώντας το τηλεχειριστήριο 41
3.3. Πλήρωση του συστήματος 41
3.4. Θέτοντας σε λειτουργία τον λέβητα 41
3.4.1. Προκαταρκτικοί έλεγχοι 41
3.4.2. Εκκίνηση και τερματισμός λειτουργίας 42
3.5. Διαθέσιμη κεφαλή πίεσης 43
3.6. Ηλεκτρική σύνδεση 43
3.6.1. PLAY 16SV – PLAY 24 SV – PLAY 28 SV – PLAY 32 SV μοντέλα 44
3.6.2. PLAY 24 – PLAY 28 – PLAY 32 μοντέλα 44
3.7. Προσαρμόζοντας τον καυστήρα στη χρήση άλλων τύπων αερίου 44
3.7.1. Από το μεθάνιο στο LPG 44
3.7.2. Από LPG στο Μεθάνιο 45
3.7.3. Έλεγχος και ρύθμιση της βαλβίδας αερίου 45

4. Τελευταία δοκιμή του λέβητα **47**
4.1. Προκαταρκτικός έλεγχος 47
4.2. Εκκίνηση και τερματισμός λειτουργίας 47
5. Συντήρηση **48**
5.1. Πλάνο συντήρησης 48
5.2. Ανάλυση καύσης 48
6. Παροπλισμός, αποσυναρμολόγηση και διάθεση **48**
7. Αντιμετώπιση προβλημάτων. **49**

ΕΥΡΕΤΗΡΙΟ ΕΙΚΟΝΩΝ

Εικόνα 1 7
Εικόνα 2 19
Εικόνα 3 22
Εικόνα 4 23
Εικόνα 5 27
Εικόνα 6 28
Εικόνα 7 29
Εικόνα 8 33
Εικόνα 9 33
Εικόνα 10 34
Εικόνα 11 34
Εικόνα 12 34
Εικόνα 13 35
Εικόνα 14 38
Εικόνα 15 42
Εικόνα 16 43
Εικόνα 17 45
Εικόνα 18 46
Εικόνα 19 46

ΕΥΡΕΤΗΡΙΟ ΕΙΚΟΝΩΝ

Πίνακας 1 Σύμβολα τα οποία μπορεί να εμφανιστούν στην LCD οθόνη 8
Πίνακας 2 Μενού πληροφ-μετρητών-σφάλμα 12
Πίνακας 3 Κατάσταση λέβητα – οθόνη LCD 13
Πίνακας 4 Κατάσταση λέβητα – οθόνη LCD 15
Πίνακας 5 PLAY ENTRY 20 δεδομένα βαθμονόμησης 23
Πίνακας 7 Γενικές πληροφορίες PLAY ENTRY 20 24
Πίνακας 6 Δεδομένα καύσης για PLAY ENTRY 20 24
Πίνακας 8 ERP δεδομένα και ετικέτες PLAY ENTRY 20 25
Πίνακας 9 TSP τα όρια παραμέτρων και τις προεπιλεγμένες τιμές ανάλογα με τον τύπο του λέβητα (TSP15) 37
Πίνακας 10 TSP πίνακας γενικών παραμέτρων 40
Πίνακας 11 CO_2 Τιμές 46
Πίνακας 12 Διάμετρο Διάφραγμα 46
Πίνακας 13 Αντιμετώπιση προβλημάτων 49

. Οδηγίες για τον χρήστη

I. Πίνακας ελέγχου

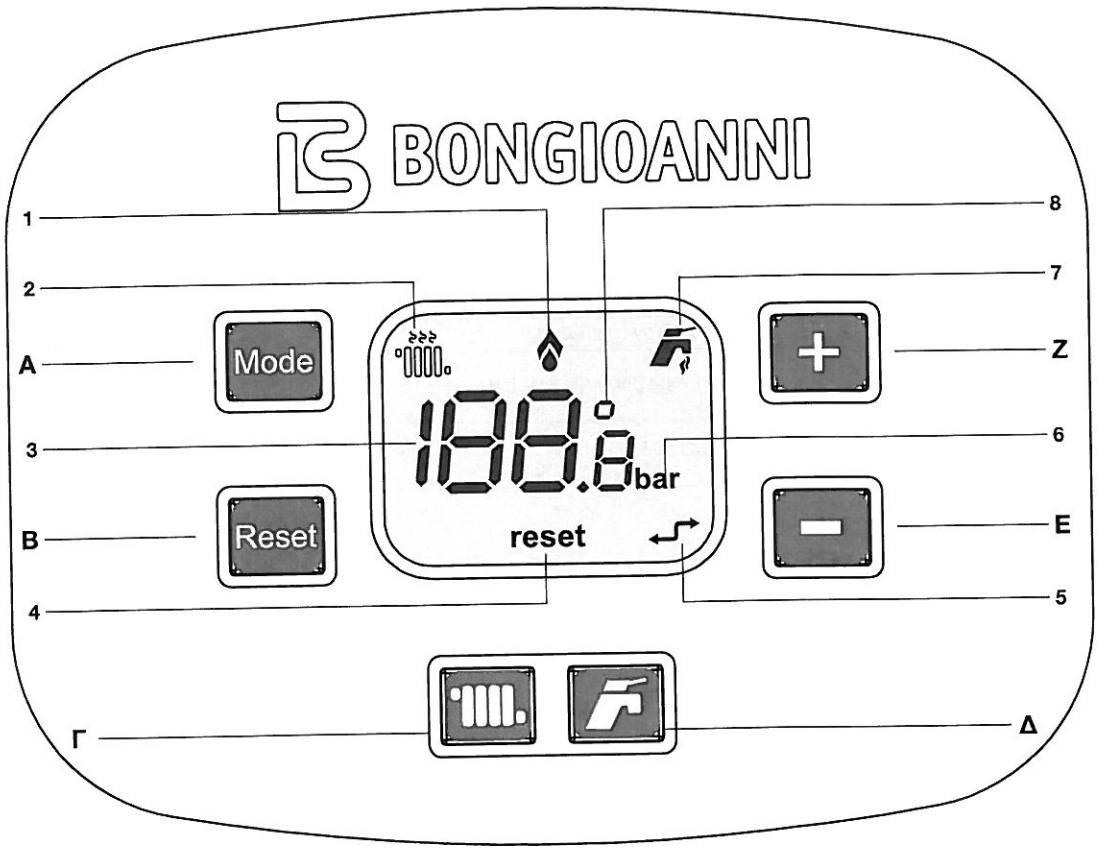

Εικ. 1

Α. Επιλέγει τύπο λειτουργίας (χειμώνα / καλοκαίρι/ κλειστό) ΠΛΗΚΤΡΟ "Mode"

Β. Επαναφέρει τους συναγερμούς και επιστρέφει στην αρχική σελίδα στην οθόνη επιλογής παραμέτρων. ΠΛΗΚΤΡΟ "Reset"

Γ. Καθορίζει την θερμοκρασία νερού θέρμανσης οικίας. ΠΛΗΚΤΡΟ "▭"

Δ. Καθορίζει το ζεστό νερό οικιακής χρήσης. ΠΛΗΚΤΡΟ

Ε. Μειώνει τις τιμές των θερμοκρασιών και των παραμέτρων. ΠΛΗΚΤΡΟ

Ζ. Αυξάνει τις τιμές των θερμοκρασιών και των παραμέτρων. ΠΛΗΚΤΡΟ

Για να αποκτήσετε πρόσβαση στην οθόνη πιέστε ένα κουμπί. Κατά την ενεργοποίηση, η επαφή επιτρέπει την πρόσβαση σε όλα τα πλήκτρα καθώς και τον οπίσθιο φωτισμό της οθόνης. 30 δευτερόλεπτα μετά την επαφή,απενεργοποιούνται όλα τα κουμπιά και η οθόνη σβήνει.

Αν το πλήκτρο παραμείνει για περισσότερο από 30 δευτερόλεπτα, εμφανίζεται ένα μήνυμα σφάλματος, αλλά η λειτουργία του συστήματος δεν διακόπτεται. Το σφάλμα επαναφέρεται μόλις αποκατασταθούν οι κανονικές συνθήκες.

	ΣΥΜΒΟΛΟ	ΣΤΑΘΕΡΟ	ΑΝΑΒΟΣΒΗΝΕΙ
1		Η ένδειξη φλόγα είναι ενεργή.	
2		Συμβολίζει την θέρμανση. Εάν το σύμβολο είναι ON, η λειτουργία είναι ενεργοποιημένη. Εάν το σύμβολο είναι OFF, η λειτουργία είναι απενεργοποιημένη.	Δείχνει ότι η θερμοκρασία θέρμανσης έχει καθοριστεί ή το αίτημα βρίσκεται σε εξέλιξη.
3		Συμβολίζει τις τιμές της θερμοκρασίας, τις παραμέτρους και τις βλάβες.	
4	reset	Συμβολίζει το χειροκίνητο reset του σφάλματος.	
5		Ένδειξη ότι το OT είναι ενεργό.	
6	bar	Δείχνει την μονάδα πίεσης του συστήματος μέτρησης.	
7		Δείχνει την στιγμιαία θερμοκρασία του ζεστού νερού οικιακής χρήσης. Όταν το σύμβολο είναι ON, η λειτουργία είναι ενεργοποιημένη, όταν το σύμβολο είναι OFF, η λειτουργία είναι απενεργοποιημένη.	Δείχνει ότι η θερμοκρασία ζεστού νερού οικιακής χρήσης έχει καθοριστεί ή το αίτημα βρίσκεται σε εξέλιξη.
8		Δείχνει τους βαθμούς κελσίου.	

Πίνακας 1. Σύμβολα τα οποία μπορεί να εμφανιστούν στην LCD οθόνη.

2. Καθορισμός λειτουργίας

Πατήστε το κουμπί "Mode" για την διάρκεια του κύκλου για να ενεργοποιηθεί στη συνέχεια η λειτουργία «χειμώνα», «καλοκαίρι» και «κλειστό». Όλα τα κουμπιά είναι ενεργά σε αυτή τη φάση.

Όταν η λειτουργία χειμώνα είναι ενεργή,η λειτουργία διανομής νερού θέρμανσης και η λειτουργία διανομής ζεστού νερού οικιακής χρήσης είναι ενεργές.

Όταν η λειτουργία καλοκαίρι είναι ενεργή, μόνο η λειτουργία διανομής ζεστού νερού οικιακής χρήσης είναι ενεργή.

Όταν η λειτουργία κλειστό είναι ενεργή, καμία λειτουργία δεν είναι ενεργή.

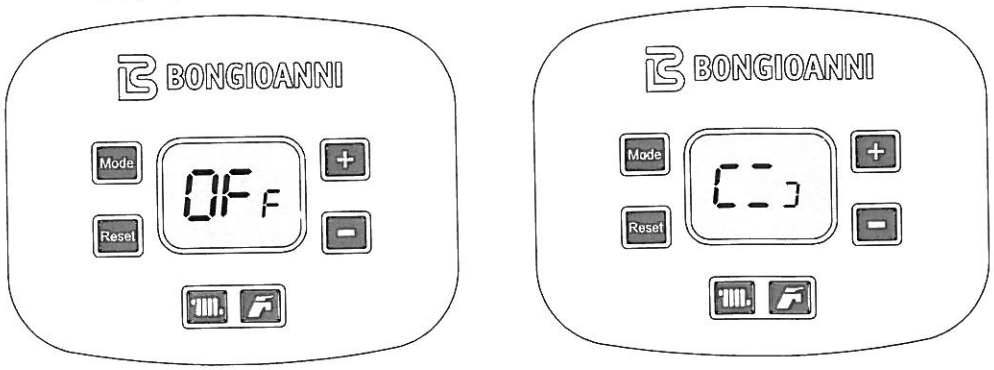

1. Λειτουργία κλειστό

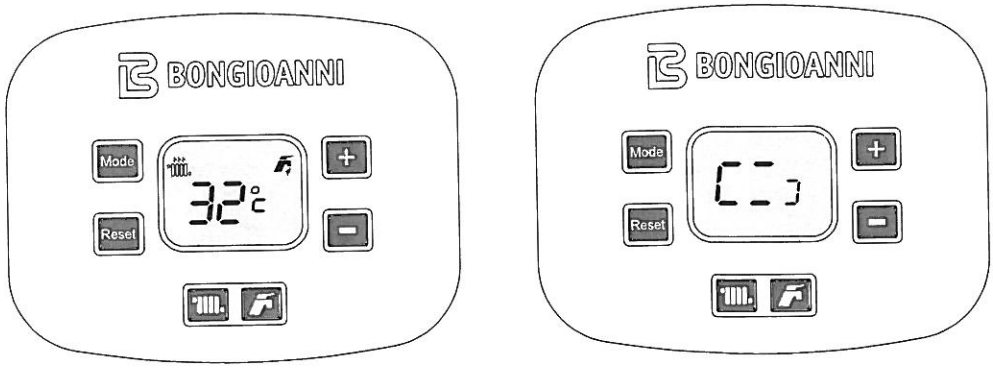

2. Λειτουργία χειμώνα

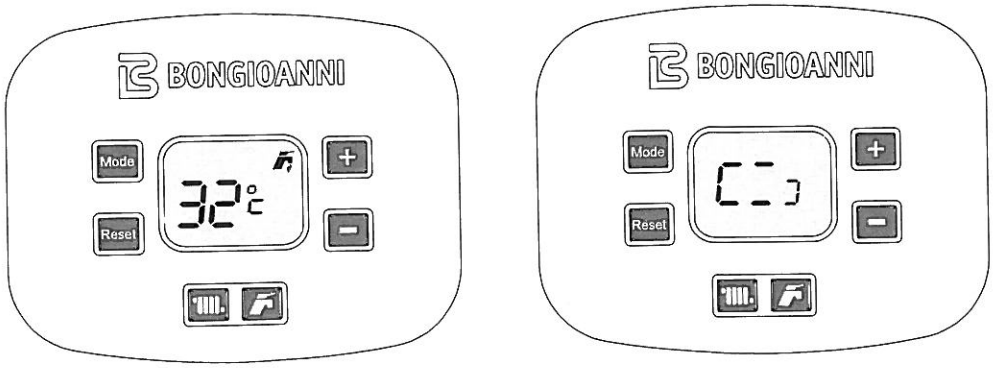

3. Λειτουργία καλοκαίρι

1.3. Καθορισμός θερμοκρασίας θέρμανσης και ζεστού νερού οικιακής χρήσης

Πιέστε το κουμπί (**D** εικ. 1) μέχρι να εμφανιστεί στην οθόνη η θερμοκρασία του ζεστού νερού.
Πιέστε τα κουμπιά ή για να αλλάξετε την θερμοκρασία του ζεστού νερού.
Καθώς η τιμή τροποποιείται, η εικόνα αναβοσβήνει. Επιλέξτε την επιθυμητή θερμοκρασία. Η εικόνα θα συνεχίσει να αναβοσβήνει για περίπου 5 δευτερόλεπτα. Μετά την πάροδο του χρόνου, η τιμή αποθηκεύεται και η οθόνη επιστρέφει στην φυσιολογική της λειτουργία.

Πιέστε το κουμπί μέχρι να εμφανιστεί στην οθόνη η θερμοκρασία του νερού θέρμανσης.
Πιέστε τα κουμπιά ή για να αλλάξετε την θερμοκρασία του νερού θέρμανσης.
Καθώς εκτελείται αυτή η επιλογή, η εικόνα ΘΕΡΜΑΝΣΗΣ αναβοσβήνει. Καθορίστε την επιθυμητή θερμοκρασία. Η εικόνα θα συνεχίσει να αναβοσβήνει για περίπου 5 δευτερόλεπτα. Μετά την πάροδο του χρόνου, η τιμή αποθηκεύεται και η οθόνη επιστρέφει στην φυσιολογική της λειτουργία.

Σε αυτή την φάση όλα τα κουμπιά είναι ενεργά.

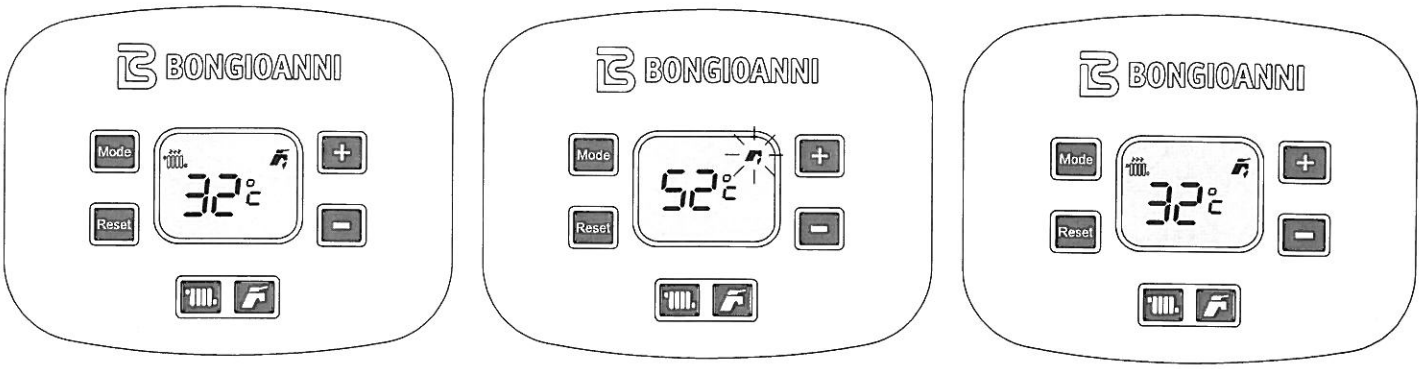

1. Ρύθμιση θερμοκρασίας ζεστού νερού

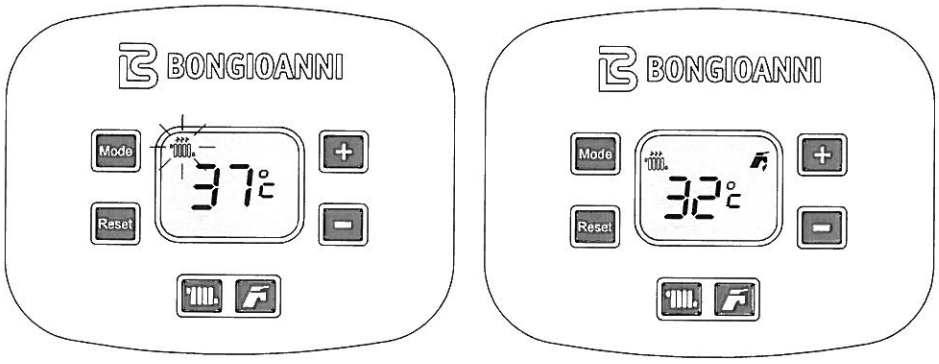

2. Ρύθμιση θερμοκρασίας νερού θέρμανσης

ι. Πληροφορίες - Μετρητές - Μενού - Σφάλματα

διαφορετικά μενού είναι διαθέσιμα :
Πληροφορίες: έκδοση, θερμοκρασία, πίεση, επίπεδο ισχύς, καθορισμός σημείου ρύθμισης...
Σφάλματα: καταγράφει τα τελευταία 10 σφάλματα
Μετρητές: αριθμός ωρών λειτουργίας του καυστήρα, αριθμός αναφλέξεων, αριθμός σφαλμάτων.

ατήστε για έναν κύκλο του χρόνου τα κουμπιά Reset και (**B** + **D** εικ.1) για να εισέλθετε στο μενού **«INFO»**. Η οθόνη φωτίζεται και αλλάσσονται τα μηνύματα «In» (1 δευτ) και η αξία της σχετιζόμενης παραμέτρου (5 δευτ).

ιέστε σύντομα το κουμπί (**F** εικ.1) για να μετακινηθείτε σε διάφορους δείκτες.
ταν φτάσετε στον τελευταίο διαθέσιμο δείκτη στο μενού πληροφοριών, πιέστε το κουμπί που σας επιτρέπει την πρόσβαση στο μενού ετρητών και, ακολούθως, στο μενού σφαλμάτων.
ιέστε σύντομα για να αποκτήσετε την αντίστροφη συμπεριφορά.

ρατήστε για έναν κύκλο του χρόνου τα κουμπιά Reset + για να εξέλθετε από το μενού.

ι έννοιες όλων των διαθέσιμων δεικτών δίνονται στον πίνακα 2.

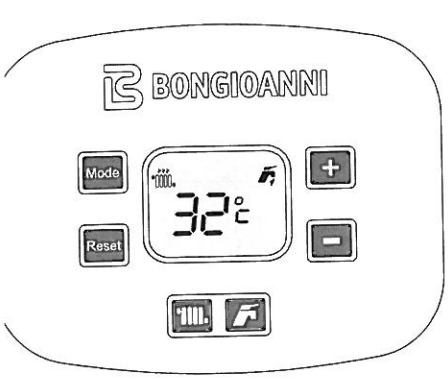

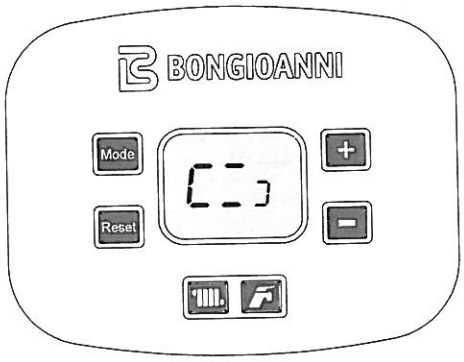

1. Πρόσβαση στο μενού πληροφοριών.

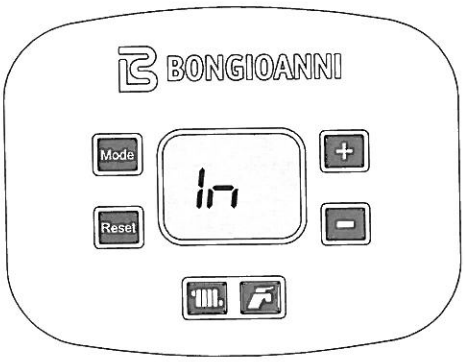

2. Πρώτος δείκτης.





3. Δεύτερος δείκτης.

N°	ΠΕΡΙΓΡΑΦΗ	ΑΠΟΚΛΙΣΗ		ΒΗΜΑΤΑ
	ΣΦΑΛΜΑΤΑ			
AL0	Ένδειξη του τελευταίου κωδικού σφάλματος	–	–	–
AL1	Ένδειξη του προηγούμενου κωδικού σφάλματος	–	–	–
AL2	Ένδειξη του προηγούμενου κωδικού σφάλματος	–	–	–
AL3	Ένδειξη του προηγούμενου κωδικού σφάλματος	–	–	–
AL4	Ένδειξη του προηγούμενου κωδικού σφάλματος	–	–	–
AL5	Ένδειξη του προηγούμενου κωδικού σφάλματος	–	–	–
AL6	Ένδειξη του προηγούμενου κωδικού σφάλματος	–	–	–
AL7	Ένδειξη του προηγούμενου κωδικού σφάλματος	–	–	–
AL8	Ένδειξη του προηγούμενου κωδικού σφάλματος	–	–	–
AL9	Ένδειξη του προηγούμενου κωδικού σφάλματος	–	–	–
	ΠΛΗΡΟΦΟΡΙΕΣ			
In0	Εμφανίζει την έκδοση του λογισμικού			
In1	Εμφανίζει την εξωτερική θερμοκρασία του αισθητήρα	-30...35	°C	1
In2	Εμφανίζει την θερμοκρασία παράδοσης του αισθητήρα	-9...99	°C	1
In3	Εμφανίζει την θερμοκρασία καπνού του αισθητήρα	-9...99	°C	1
In4	Εμφανίζει την θερμοκρασία του εσωτερικού ζεστού νερού	-9...99	°C	1
In5	Εμφανίζει την θερμοκρασία επιστροφής του αισθητήρα	-9...99	°C	1
In6	Εμφανίζει την ρυθμισμένη πραγματική θερμοκρασία θέρμανσης	Par 13 INST .. Par 14 INST	°C	1
In7	Εμφανίζει το επίπεδο ισχύος	0 ..100	%	1
In8	Εμφανίζει την τιμή των μέτρων ροής	0 .. 99	l/min	0,1
In9	Εμφανίζει την τιμή της πίεσης του νερού	0 .. 99	bar	0,1
In10	Ταχύτητα ανεμιστήρα	0..255	Rpmx100	1
	ΜΕΤΡΗΤΕΣ			
Co0	Εμφανίζει τις συνολικές ώρες λειτουργίας Αναβοσβήνει γρήγορα 1 από 10	0 .. 99	h x 100	0.0 σε 99 → αναβοσβήνει 1 από 10
Co1	Εμφανίζει τις ώρες λειτουργίας καύσης Αναβοσβήνει γρήγορα 1 από 10	0 ..99	h x 100	0.0 σε 99 → αναβοσβήνει 1 από 10
Co2	Εμφανίζει τις συνολικές εναύσεις του καυστήρα Αναβοσβήνει γρήγορα 1 από 10	0 ..99	x 1000	0.0 σε 99 → αναβοσβήνει 1 από 10
Co3	Εμφανίζει τα συνολικά σφάλματα	0 ..99	x 1	1
Co4	Εμφανίζει τον αριθμό ενεργοποιήσεων του TSP μενού	0 ..99	x 1	1
Co5	Εμφανίζει τον αριθμό ενεργοποιήσεων του OEM μενού	0 ..99	x 1	1
Co6	-----	--	-	-

Πίνακας 2. Δείκτες που μπορεί να εμφανιστούν στο μενού πληροφοριών – μετρητών – σφαλμάτων

5. Κατάσταση λέβητα – οθόνη LCD

ιvονική λειτουργία

Ο λέβητας γυρίζει στην θέση OFF	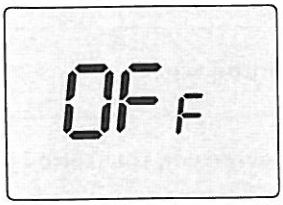
Ο λέβητας γυρίζει στην θέση «καλοκαίρι» Δεν ενεργοποιείται καμία λειτουργία. Η οθόνη εμφανίζει την θερμοκρασία παράδοσης του συστήματος.	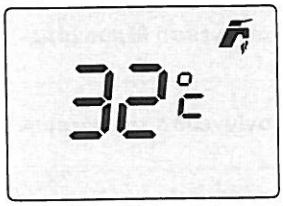
Ο λέβητας γυρίζει στην θέση «χειμώνας» Δεν ενεργοποιείται καμία λειτουργία. Η οθόνη εμφανίζει την θερμοκρασία παράδοσης του συστήματος.	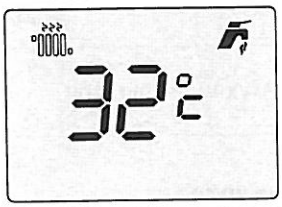
Ο λέβητας γυρίζει στην θέση «καλοκαίρι» Η λειτουργία ζεστού νερού χρήσης είναι ενεργοποιημένη. Η οθόνη εμφανίζει την θερμοκρασία ζεστού νερού χρήσης σε παράδοση. Το σύμβολο «ζεστού νερού οικιακής χρήσης» αναβοσβήνει.	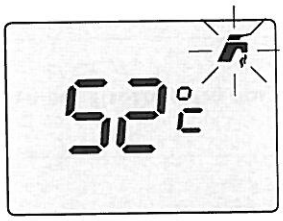
Ο λέβητας γυρίζει στην θέση «χειμώνας» Η λειτουργία ενεργοποιείται. Η οθόνη εμφανίζει την θερμοκρασία ζεστού νερού χρήσης σε παράδοση. Το σύμβολο «ζεστού νερού οικιακής χρήσης» αναβοσβήνει.	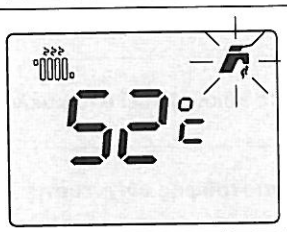
Ο λέβητας γυρίζει στην θέση «χειμώνας» Η λειτουργία θέρμανσης ενεργοποιείται. Η οθόνη δείχνει την θερμοκρασία νερού θέρμανσης και το σύμβολο αναβοσβήνει.	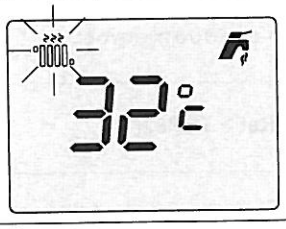

Πίνακας 3. Κατάσταση λέβητα – οθόνη LCD σε φυσιολογική λειτουργία.

Σφάλματα

Πολύ χαμηλή πίεση νερού / Εσφαλμένη παράμετρος ρύθμισης	
Υπέρμετρη πίεση νερού	
Εσφαλμένη ανίχνευση εσωτερικού ζεστού νερού	
Εσφαλμένη ανίχνευση θέρμανσης	
Εσφαλμένη ανίχνευση καυσαερίων	
Φραγμός που οφείλεται στον ανιχνευτή καυσαερίων	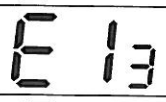
Ανωμαλία ελέγχου ανεμιστήρα	
Αποτυχία εκκίνησης	 reset
Η ασφάλεια του θερμοστάτη έχει σταματήσει	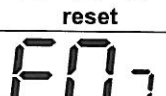 reset
Παρασιτικές φλόγες	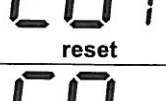 reset
Ελλιπές νερό κυκλοφορεί στο κύκλωμα	
Αποτυχία επιστροφής ανίχνευσης	
Υπερθερμία του συστήματος	
Delta T CH/Ret > TSP82(1)	
Αποσυνδεδεμένος ρυθμιστής βαλβίδας αερίου	
Ελαττωματικός ανιχνευτής λέβητα	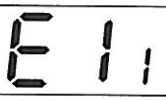
Εσφαλμένος έλεγχος πιστοποίησης ή εσφαλμένη ανάγνωση του μέτρου ροής	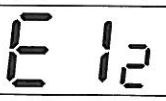
Έχει επιτευχθεί ο μέγιστος αριθμός επαναφοράς	 reset
Χαμηλή προσφορά ισχύος	
Σφάλμα στην συχνότητα προσφερόμενης ισχύος	

Απώλεια φλόγας για 6 συναπτές φορές στο αίτημα θέρμανσης	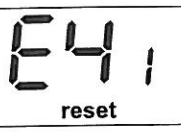
Ανωμαλία κουμπιών	
Αποτυχία επικοινωνίας λέβητα με τηλεχειριστήριο	
Χρόνος ανοίγματος χωρίς σφάλμα φλόγας	
Χρειάζεται διαμέτρηση αερίου	
Ανωμαλία εξάτμισης καυσαερίων	
Αποτυχία αισθητήρα θέρμανσης NTC (Σφάλμα DT)	
Αποτυχία διαχείρισης κυκλώματος SGV	
Πρόβλημα ανοίγματος SGV	
Φραγμός λόγω σφάλματος έναυσης κατά την εκκίνηση	
Πρόβλημα στο κύκλωμα SGV	
Απώλεια φλόγας κατά την εκκίνηση για 6 συναπτές φορές	
Σφάλμα λογισμικού. Ο πίνακας δεν έχει ρυθμιστεί	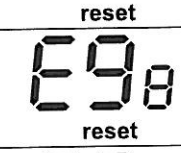
Φραγμένο λόγω γενικών αιτιών	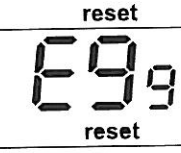

Πίνακας 4. Κατάσταση λέβητα – οθόνη LCD σε περίπτωση δυσλειτουργίας.

(1) Αυτός ο έλεγχος ενεργοποιείται 120 δευτερόλεπτα μετά την ενεργοποίηση της αντλίας και μόνο κατά την διάρκεια του αιτήματος CH (χωρίς εσωτερικό ζεστό νερό).
(2) Το σφάλμα 81 μπορεί να προκληθεί από απόφραξη του σωλήνα εξαγωγής καυσαερίων. Σε αυτή την περίπτωση επικοινωνήστε με το κέντρο υπηρεσιών πριν ξεκλειδώσετε τον λέβητα.

1.6. Σφάλματα τα οποία δεν μπορούν να επαναρυθμιστούν

Η οθόνη εμφανίζει το σφάλμα καθώς αναβοσβήνει ο σχετικός κωδικός σφάλματος (πίνακας 4). Μερικά σφάλματα είναι εφικτό να επαναρυθμιστούν χρησιμοποιώντας το κουμπί Reset (**Β** εικ.1), κάποια άλλα με αυτοανάκτηση. Δείτε στην επόμενη παράγραφο («Ξεκλειδώνοντας τον λέβητα»).
Αφότου η αιτία του σφάλματος έχει αφαιρεθεί, στην οθόνη επίσης το σφάλμα απαλείφεται.

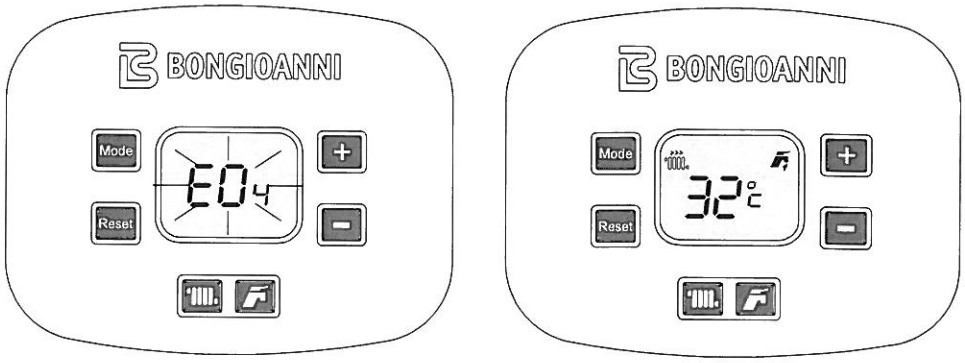

1.7. Ξεκλειδώνοντας τον λέβητα

Η οθόνη εμφανίζει το σφάλμα καθώς αναβοσβήνει ο σχετικός κωδικός σφάλματος (πίνακας 4). Μερικά σφάλματα είναι εφικτό να επαναρυθμιστούν χρησιμοποιώντας το κουμπί Reset (**Β** εικ.1), κάποια άλλα με αυτοανάκτηση.

Όταν το κουμπί Reset (**Β** εικ.1) έχει πιεστεί, το σφάλμα ξεκλειδώνεται με την προϋπόθεση ότι η κατάσταση του λέβητα το επιτρέπει. Τα σφάλματα στην οθόνη εξαφανίζονται και η οθόνη σβήνει.

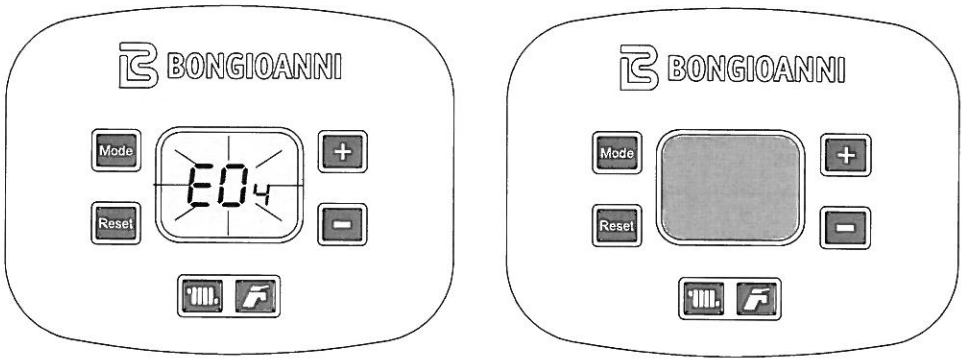

1.8. Αυτόματη εξαέρωση μέσα στο σύστημα

Πιέστε ταυτόχρονα τα κουμπιά "Reset" και − για τον χρόνο του κύκλου, για να ενεργοποιηθεί η αφαίρεση του αέρα από το νερό μέσα στο κύκλωμα. Πραγματοποιώντας το, ενεργοποιείτε περιοδικά τον κυκλοφορητή και την βαλβίδα εκτροπής να λειτουργούν αφαιρώντας τις φουσκάλες αέρα μέσα από το σύστημα.
Για να ολοκληρώσετε αυτή τη λειτουργία πιέστε ξανά τα κουμπιά "Reset" και − για τον χρόνο του κύκλου ή περιμένετε 12 λεπτά προκειμένου να ολοκληρωθεί η διαδικασία.

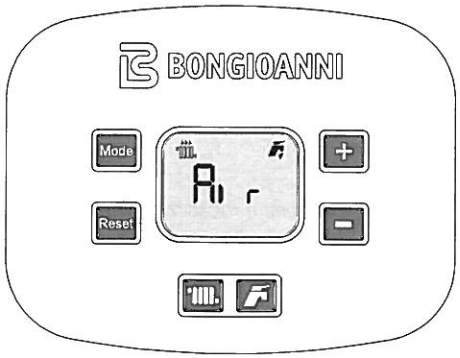

1.9. Παιδική ασφάλεια

Είναι εφικτό να ρυθμίσετε τα κουμπιά να κλειδώνουν αυτόματα, ώστε να αποτρέψετε από το να πατηθούν κατά λάθος. Για να ενεργοποιήσετε αυτή την λειτουργία, ρυθμίστε το TSP 24 σε 1. 2 λεπτά μετά την πίεση του τελευταίου κουμπιού, το ίδιο θα φραγεί.

Για να το ξεκλειδώσετε, πιέστε το κουμπί "Mode" για τον κύκλο του χρόνου.

10. Λειτουργία λέβητα

10.1 Ανάβοντας τον λέβητα

Αυτές οι οδηγίες προϋποθέτουν ότι η εγκατάσταση του λέβητα έχει διεκπεραιωθεί από εταιρεία πιστοποιημένη για το σκοπό αυτό, ότι η πρώτη εκκίνηση του λέβητα έχει ήδη πραγματοποιηθεί και ο λέβητας έχει προκαθοριστεί για μια ορθή λειτουργία.

Ανοίξτε την βαλβίδα παρεμπόδισης παροχής αερίου
Θέστε τον διακόπτη στο ON, στο ηλεκτρικό σύστημα στο επάνω μέρος του λέβητα. Στην οθόνη εμφανίζεται η ένδειξη του τύπου αερίου, της προκαθορισμένης ισχύος και της ενεργής λειτουργίας την δεδομένη στιγμή. (δείτε πίνακα 3 και 4)
Επιλέξτε το σύστημα λειτουργίας του λέβητα πιέζοντας το σχετικό κουμπί "Mode" «κλειστό/ καλοκαίρι/ χειμώνας» (παρ. 1.2)
Ρυθμίστε την τιμή της θερμοκρασίας του νερού θέρμανσης (δείτε παράγραφο 1.10.2)
Ρυθμίστε την τιμή θερμοκρασίας του ζεστού νερού χρήσης (δείτε παράγραφο 1.10.3)
Ρυθμίστε στον εσωτερικό θερμοστάτη του σπιτιού (εάν υπάρχει) την απαραίτητη θερμοκρασία του χώρου.

ΠΡΟΣΟΧΗ
Μετά από μακρόχρονη περίοδο αδράνειας του λέβητα, ειδικά για τους λέβητες που λειτουργούν με προπάνιο, μπορεί να υπάρξει δυσκολία κατά την ανάφλεξη. Για τον λόγο αυτό, πρίν ανάψετε τον λέβητα, ανοίξτε μια άλλη συσκευή που λειτουργεί με αέριο (π.χ. τον φούρνο).
Πέρα από αυτό, ο λέβητας μπορεί να μπλοκάρει μία ή δύο φορές. Τότε επαναφέρετε την λειτουργία του πιέζοντας Reset

10.2 Λειτουργία θέρμανσης

Για να προσαρμόσετε την θερμοκρασία του νερού θέρμανσης κρατήστε για τον χρόνο του κύκλου το κουμπί και έπειτα χρησιμοποιήστε τα κουμπιά ⊕ ή ⊖ .
Το εύρος προσαρμογής της θερμοκρασίας θέρμανσης εξαρτάται από το επιλεγμένο εύρος λειτουργίας:
- **Βασικό εύρος:** από 20 έως 80 βαθμούς κελσίου
- **Χαμηλό εύρος:** από 20 έως 47 βαθμούς κελσίου.

Το εύρος λειτουργίας πρέπει να επιλέγεται από τον εγκαταστάτη ή από ένα εξουσιοδοτημένο κέντρο υπηρεσιών (δείτε ενότητα 3.2.11).
Ενώ η θερμοκρασία ρυθμίζεται, το σύμβολο της θέρμανσης στην οθόνη αναβοσβήνει και εμφανίζεται η προκαθορισμένη θερμοκρασία του νερού θέρμανσης.
Όταν το σύστημα θέρμανσης απαιτεί θέρμανση, το σύμβολο της αναβοσβήνει στην οθόνη και η στιγμιαία θερμοκρασία του νερού θέρμανσης εμφανίζεται στην οθόνη. Το σύμβολο ON του καυστήρα εμφανίζεται μόνο όταν λειτουργεί για την παραγωγή θέρμανσης.

Ο χρόνος αναμονής μεταξύ μίας ανάφλεξης του λέβητα και της επόμενης, γίνεται για να αποφύγετε την συχνή εναλλαγή on και off του λέβητα κατά την διάρκεια της λειτουργίας θέρμανσης, της οποίας το εύρος είναι μεταξύ 0 και 10 λεπτών (αμέλεια 3), και περιγράφεται στην παράμετρο P05.

1.10.3 Εσωτερική λειτουργία

Για να προσαρμόσετε την θερμοκρασία ζεστού νερού οικιακής χρήσης, πιέστε για τον κύκλο του χρόνου το κουμπί και έπειτα χρησιμοποιήστε τα κουμπιά ⊕ ή ⊖ .

Αυτή η λειτουργία έχει πάντα προτεραιότητα σε σχέση με την λειτουργία θέρμανσης.

Η προσαρμογή της θερμοκρασίας του ζεστού νερού οικιακής χρήσης κυμαίνεται μεταξύ 0 και 60 βαθμών κελσίου. Όταν η θερμοκρασία ρυθμίζεται, το σύμβολο θέρμανσης αναβοσβήνει στην οθόνη και η στιγμιαία θερμοκρασία του ζεσταμένου νερού εμφανίζεται επίσης στην οθόνη. Το σύμβολο ON του καυστήρα εμφανίζεται μόνο όταν ο τελευταίος βρίσκεται σε διαδικασία καύσης.

1.10.4 Αντιπαγωτική λειτουργία

Ο λέβητας είναι εξοπλισμένος με ένα σύστημα αντιπαγωτικής προστασίας το οποίο ενεργοποιείται με τις λειτουργίες : κλειστό/ καλοκαίρι / χειμώνας.

Η αντιπαγωτική λειτουργία προστατεύει μόνο τον καυστήρα, και όχι το συνολικό σύστημα θέρμανσης.

Το σύστημα θέρμανσης μπορεί να προστατευθεί αποτελεσματικά από τον παγετό με την χρήση συγκεκριμένων αντιψυκτικών προϊόντων, κατάλληλα για συστήματα κατασκευασμένα από διάφορα μέταλλα.

Μην χρησιμοποιείτε αντιψυκτικά προϊόντα για κινητήρες οχημάτων και ελέγξτε την αποτελεσματικότητα των εν λόγω προϊόντων στον χρόνο.

Εάν ο λέβητας δεν μπορεί να τεθεί σε λειτουργία καύσης λόγω της έλλειψης αερίου, οι αντιπαγωτικές λειτουργίες παραμένουν ενεργοποιημένες με την τροφοδοσία των κυκλοφορητών.

1.10.4.1 Αντιπαγωτική λειτουργία σε εφαρμογή

Η γραμμή μεταφοράς της αντιπαγωτικής λειτουργίας έχει δύο φάσεις:

Εάν η θερμοκρασία του αισθητήρα του νερού θέρμανσης ανιχνεύσει θερμοκρασία νερού < P38+2 °C, ο λέβητας θέτει σε λειτουργία τον κυκλοφορητή και παραμένει σε λειτουργία μέχρις ότου η θερμοκρασία του νερού θέρμανσης να φτάσει σε τιμή> P38+5 °C.

Εάν η θερμοκρασία του αισθητήρα του νερού θέρμανσης ανιχνευτεί σε τιμή θερμοκρασίας < P38 °C, ο λέβητας θέτει σε λειτουργία τον καυστήρα με την ελάχιστη ισχύ. Μόλις η τιμή της θερμοκρασίας φτάσει >42 °C, σταματάει η λειτουργία του καυστήρα ενώ ο κυκλοφορητής συνεχίζει την λειτουργία για 150 δευτερόλεπτα.
Σε περίπτωση που ο λέβητας μπλοκάρει, η αντλία του κυκλώματος είναι διασφαλισμένη.

1.10.5 Λειτουργία αντι-μπλόκ της αντλίας και της βαλβίδας εκτροπής

Σε περίπτωση που ο λέβητας μείνει ανενεργός και συνδεθεί με το ηλεκτρικό ρεύμα, κάθε 24 ώρες η αντλία του κυκλοφορητή και η βαλβίδα εκτροπής ενεργοποιούνται για μικρή χρονική περίοδο (30 δευτερόλεπτα) για να προληφθεί η φραγή τους.

1.10.6 Λειτουργία με εξωτερικό αισθητήρα (επιλογή)

Ο λέβητας μπορεί αν συνδεθεί με αισθητήρα που μετράει την εξωτερική θερμοκρασία (αυτή η επιλογή δεν είναι υποχρεωτική, προσφέρεται από τον κατασκευαστή). Σημείωση: η εξωτερική θερμοκρασία του λέβητα προσαρμόζεται αυτόματα στην θερμοκρασία του νερού θέρμανσης, αυξάνοντας την εάν η εξωτερική θερμοκρασία πέσει και μειώνοντας την όταν η εξωτερική θερμοκρασία ανέβει, για να βελτιώσει την άνεση και να εξοικονομήσει ενέργεια. Η μέγιστη θερμοκρασία από το κανονικό αλλά και η ελάχιστη, μπορούν να σημειωθούν.

Ο τύπος λειτουργίας του λέβητα καθορίζεται ως «λειτουργία θερμοκρασίας ολίσθησης». Η θερμοκρασία του νερού θέρμανσης διαφέρει ανάλογα με το πρόγραμμα που αναγράφεται στον μικροεπεξεργαστή των ηλεκτρονικών του λέβητα.

Με εξωτερικό αισθητήρα, το κουμπί χάνει την λειτουργία ρύθμισης της θερμοκρασίας για το νερό θέρμανσης και, αντί αυτού, την αλλαγή της εικονικής θερμοκρασίας, π.χ. την επιθυμητή θεωρητική θερμοκρασία θέρμανσης του περιβάλλοντα χώρου. Κατά την ρύθμιση της θερμοκρασίας, η εικονική θερμοκρασία περιβάλλοντος αναβοσβήνει στην οθόνη, ενώ η καθορισμένη θερμοκρασία απεικονίζεται.
Για καλύτερο καθορισμό των στροφών προτείνεται να ρυθμιστεί σε περίπου 20 oC. Για περισσότερες λεπτομέρειες για την λειτουργία θερμοκρασίας ολίσθησης δείτε την παράγραφο 3.2.14.

Χρησιμοποιείτε αποκλειστικά αυθεντικούς αισθητήρες προμηθευόμενους από τον κατασκευαστή. Χρησιμοποιώντας εξωτερικούς αισθητήρες διαφορετικούς από τους αυθεντικούς, μη προμηθευόμενους από τον κατασκευαστή, έχοντας τεχνικά χαρακτηριστικά διαφορετικά από αυτά που ορίζονται από την ηλεκτρονική διαχείριση, μπορεί να επηρεάσουν την λειτουργία του εξωτερικού αισθητήρα και του λέβητα.

1.10.7. Λειτουργία με τηλεχειριστήριο (επιλογή)

Ο λέβητας μπορεί να συνδυαστεί με τηλεχειριστήριο (επιλογή μη υποχρεωτική, προμηθευόμενο από τον κατασκευαστή), το οποίο επιτρέπει την διαχείριση πολλών παραμέτρων του λέβητα χειροκίνητα, όπως για παράδειγμα:
- Επιλέγετε τον τρόπο λειτουργίας του λέβητα
- Επιλέγετε την επιθυμητή θερμοκρασία
- Επιλέγετε την θερμοκρασία του νερού του συστήματος θέρμανσης
- Επιλέγετε την θερμοκρασία του εσωτερικού ζεστού νερού
- Προγραμματίζετε την ώρα εκκίνησης του συστήματος θέρμανσης του λέβητα και ενεργοποιείτε το χρόνο ενός πιθανού εξωτερικού λέβητα (επιλογή)
- Εμφανίζει τα διαγνωστικά του λέβητα
- Αποφράζει τον λέβητα

Και άλλες παραμέτρους.
Για να συνδέσετε το τηλεχειριστήριο μεταφερθείτε στην παράγραφο 3.2.13. και στο χειριστήριο χρήστη στο παράρτημα του τηλεχειριστηρίου.

Χρησιμοποιείτε αποκλειστικά αυθεντικά τηλεχειριστήρια προμηθευόμενα από τον κατασκευαστή. Χρησιμοποιώντας τηλεχειριστήρια διαφορετικά από τα αυθεντικά, μη προμηθευόμενα από τον κατασκευαστή, ενδέχεται να επηρεάσουν την λειτουργία του ιδίου του τηλεχειριστηρίου καθώς και του λέβητα.

11. Φραγή λέβητα

: περίπτωση δυσλειτουργιών, ο λέβητας μπλοκάρει αυτόματα. Για να αναγνωρίσετετον τρόπο λειτουργίας του λέβητα μεταφερθείτε στους νακες 3 και 4.
α να αναγνωρίσετε τις πιθανές αιτίες των δυσλειτουργιών ελέγξτε την παράγραφο (7. Αντιμετώπιση προβλημάτων) στο τέλος του παρόντος χειριδίου.
ροβείτε τότε όπως περιγράφεται παρακάτω, αναλόγως την αιτία της φραγής.

11.1. Φραγή καυστήρα

άν ο καυστήρας μπλοκάρει λόγω έλλειψης φλόγας, εμφανίζεται αναβοσβήνοντας ο κωδικός **E06** στην οθόνη. Σε αυτή την περίπτωση, ιεργήστε ακολούθως:
Ελέγξτε, ανάβοντας τον φούρνο για παράδειγμα, εάν η βαλβίδα αερίου είναι ανοιχτή και εάν παρέχει αέριο.
λφού ελεγχθεί το ανωτέρω και διασφαλίσετε την φυσιολογική παροχή αερίου, ξεκλειδώστε τον λέβητα πιέζοντας το κουμπί (**B** εικ.1) : εάν η υσκευή δεν λειτουργήσει και μπλοκάρει μετά την τρίτη προσπάθεια, επικοινωνήστε με εξουσιοδοτημένο κέντρο υπηρεσιών ή με προσωπικό ιστοποιημένο για την συντήρηση του.
άν ο λέβητας αρχίσει να μπλοκάρει συχνά, σημαίνει ότι υπάρχει ένα επαναλαμβανόμενο σφάλμα κατά την λειτουργία του, επικοινωνήστε με ξουσιοδοτημένο κέντρο υπηρεσιών ή με προσωπικό πιστοποιημένο για την συντήρηση του.

11.2 Φραγή λόγω υπερθέρμανσης

ε περίπτωση υπερθέρμανσης στην γραμμή παράδοσης, ο λέβητας μπλοκάρει και ο κωδικός E07 εμφανίζεται στην οθόνη αναβοσβήνοντας.
ε αυτή την περίπτωση, επικοινωνήστε με εξουσιοδοτημένο κέντρο υπηρεσιών ή με προσωπικό πιστοποιημένο για την συντήρηση του.

.11.3 Φραγή λόγω έλλειψης ρευμάτων (φραγή καυσαερίων)

:ε περίπτωση δυσλειτουργίας λόγω αναρρόφησης του αέρα ή και των καυσαερίων, ο λέβητας μπλοκάρει και ο κωδικός **E13** ή **E96** εμφανίζεται ιην οθόνη αναβοσβήνοντας (ο αισθητήρας καυσαερίων έχει σταματήσει).
:ε αυτή την περίπτωση, επικοινωνήστε με εξουσιοδοτημένο κέντρο υπηρεσιών ή με προσωπικό πιστοποιημένο για την συντήρηση του.

.11.4 Φραγή λόγω χαμηλής πίεσης νερού μέσα στο σύστημα

Σε περίπτωση που αναβοσβήνει στην οθόνη ο κωδικός σφάλματος **E02** δείχνει την φραγή λόγω χαμηλής πίεσης του συστήματος, ροφοδοτήστε το σύστημα δρώντας στην βαλβίδα πλήρωσης εικ. 2 (για μοντέλα SV η βαλβίδα βρίσκεται στον σωλήνα εισόδου κρύου νερού).
Το σφάλμα **E02** εμφανίζεται όταν η πίεση του συστήματος πέσει κάτω από 0,5 bar και επανεκκινείται αυτόματα όταν η πίεση του συστήματος χει ξεπεράσει το 1.1 bar.
Η τιμή της πίεσης μέσα στον κρύο λέβητα πρέπει να είναι μεταξύ 1./. 1.3 bar.
Για να αναπληρώσετε την τιμή πίεσης του νερού ακολουθείστε τις παρακάτω ενδείξεις:
- Τραβήξτε προς τα κάτω το κουμπί για να το χαμηλώσετε
- Στρέψτε την βαλβίδα πλήρωσης με την φορά του ρολογιού για να συμπληρώσετε νερό μέσα στον λέβητα
- Κρατήστε την βαλβίδα ανοιχτή μέχρι την οθόνη να εμφανίζεται τιμή πίεσης μεταξύ 1./.1.3 bar
- Κλείστε την βαλβίδα πλήρωσης στρέφοντας με την φορά του ρολογιού
- Πιέστε προς τα επάνω το κουμπί για να το τοποθετήσετε στην αρχική θέση.

Εάν ο λέβητας μπλοκάρει ξανά, επικοινωνήστε με εξουσιοδοτημένο κέντρο υπηρεσιών ή με προσωπικό πιστοποιημένο για την συντήρηση του.

Αφότου η λειτουργία έχει ολοκληρωθεί, διασφαλίστε ότι έχει κλείσει η πόρτα ασφαλείας Plexiglas. Εάν η βαλβίδα δεν έχει κλείσει σφιχτά, η πίεση μπορεί να αυξηθεί περισσότερο από 2.6 bar, και να εμφανίζει στην οθόνη σφάλμα E03. Σε αυτή την περίπτωση ανοίξτε την βαλβίδα ασφάλειας του συστήματος θέρμανσης και αδειάστε κάποια ποσότητα νερού.

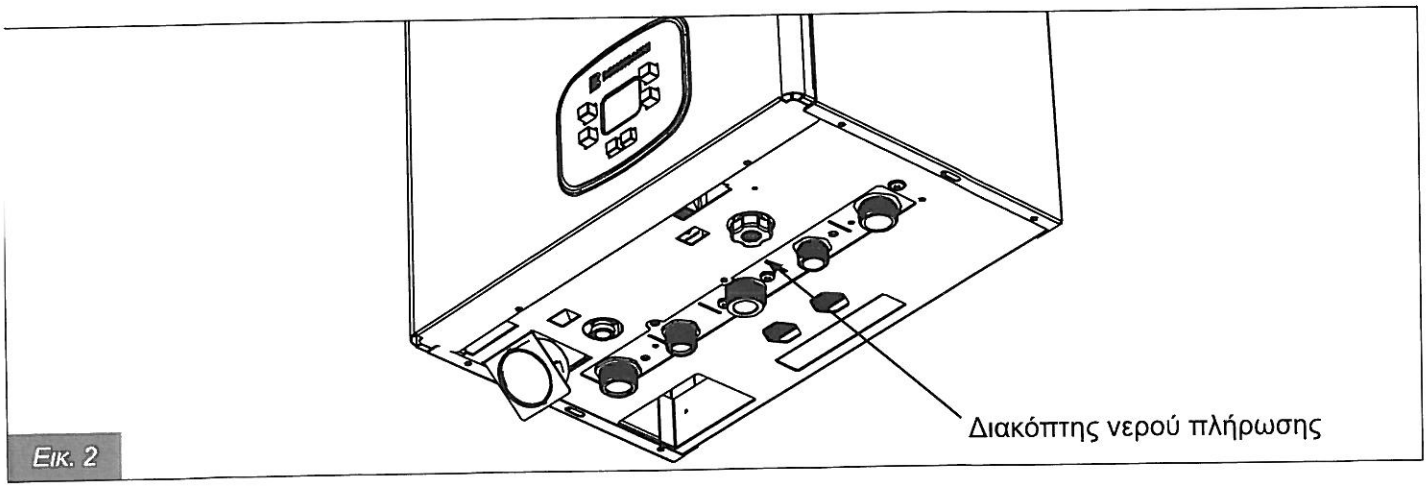

Εικ. 2

1.11.5. Συναγερμός που προκαλείται από αποτυχία ανίχνευσης θερμοκρασίας

Εάν ο λέβητας μπλοκάρει λόγω δυσλειτουργίας ανίχνευσης θερμοκρασίας νερού, η οθόνη εμφανίζει τους κωδικούς:

- **E05** για την ανίχνευση θέρμανσης. Σε αυτή την περίπτωση ο λέβητας δεν λειτουργεί.
- **E04** για ανίχνευσηζεστού νερού χρήσης. (μόνο για τα μοντέλα play).
Στην περίπτωση που η λειτουργία του ζεστού νερού χρήσης που εκτελείται με διαμόρφωση στον αισθητήρα θέρμανσης.
- **E12** για τον ανιχνευτή του λέβητα (μόνο για τα μοντέλα SV).
- **E16** για την γραμμή επιστροφής του αισθητήρα.
Σε αυτή την περίπτωση ο λέβητας παραμένει σε λειτουργία.

Και στις τέσσερεις ανωτέρω περιπτώσεις επικοινωνήστε με εξουσιοδοτημένο κέντρο υπηρεσιών ή με προσωπικό πιστοποιημένο για την συντήρηση του.

1.11.6. Φραγή που προκλήθηκε λόγω δυσλειτουργίας του ανεμιστήρα

Η λειτουργία του ανεμιστήρα παρακολουθείται διαρκώς. Σε περίπτωση δυσλειτουργίας του καυστήρα, ο ανεμιστήρας απενεργοποιείται και ο κωδικός **E15** εμφανίζεται στην οθόνη αναβοσβήνοντας.
Αυτή η κατάσταση παραμένει μέχρι ο ανεμιστήρας να επιστρέψει στις παραμέτρους φυσιολογικής λειτουργίας.
Εάν ο λέβητας δεν επιστρέψει σε λειτουργία και η κατάσταση παραμείνει, επικοινωνήστε με εξουσιοδοτημένο κέντρο υπηρεσιών ή με προσωπικό πιστοποιημένο για την συντήρηση του.

1.11.7. Συναγερμός λόγω εσφαλμένης σύνδεσης με το τηλεχειριστήριο (επιλογή)

Ο λέβητας αναγνωρίζει την ύπαρξη τηλεχειριστηρίου (επιλογή όχι απαραίτητη).
Εάν το τηλεχειριστήριο είναι συνδεδεμένο και ο λέβητας δεν λαμβάνει πληροφορίες από αυτό, ο λέβητας προσπαθεί να ανακτήσει την επικοινωνία για μια περίοδο 60 δευτερολέπτων. Μετά την πάροδο αυτής της χρονικής περιόδου, στην οθόνη του τηλεχειριστηρίου εμφανίζεται ο κωδικός σφάλματος **E43**.Ο λέβητας θα συνεχίσει την λειτουργία του σύμφωνα με τις ρυθμίσεις που τέθηκαν στον πίνακα ελέγχου, αγνοώντας τις ρυθμίσεις που έγιναν στο τηλεχειριστήριο.

Σε αυτή την περίπτωση επικοινωνήστε με εξουσιοδοτημένο κέντρο υπηρεσιών ή με προσωπικό πιστοποιημένο για την συντήρηση του.

1.12. Συντήρηση

Προβλέψτε την περιοδική συντήρηση του λέβητα σύμφωνα με το συγκεκριμένο πρόγραμμα στην αντίστοιχη ενότητα του εγχειριδίου.
Η κατάλληλη συντήρηση του λέβητα του επιτρέπει να λειτουργεί υπό τις καλύτερες συνθήκες, να προστατεύει το περιβάλλον και να διασφαλίζει την ασφάλεια των ανθρώπων, των ζώων και των αντικειμένων.
Οι συνήθεις εργασίες συντήρησης του λέβητα πρέπει να εκτελούνται από πιστοποιημένο προσωπικό.

Για εργασίες συντήρησης και επισκευής ο κατασκευαστής προτείνει στους πελάτες του να επικοινωνούν με το δικό του δίκτυο εξουσιοδοτημένων κέντρων υπηρεσιών, τα οποία είναι εκπαιδευμένα να εκτελούν τις ανωτέρω παρεμβάσεις.

1.13. Σημειώσεις για τον χρήστη

Ο χρήστης έχει ελεύθερη πρόσβαση μόνο στα μέρη του λέβητα των οποίων η λειτουργία δεν απαιτεί την χρήση εργαλείων ή/ και μηχανημάτων. Συνεπώς δεν επιτρέπεται η αφαίρεση του πίνακα του λέβητα για παρέμβαση στα εσωτερικά του μέρη.
Κανένας, συμπεριλαμβανομένου του πιστοποιημένου προσωπικού, δεν είναι εξουσιοδοτημένος να κάνει αλλαγές στον λέβητα.

Ο κατασκευαστής αποποιείται κάθε ευθύνη για ζημία σε ανθρώπους, ζώα και αντικείμενα που προκλήθηκαν από αλλοίωση του λέβητα ή από λάθος παρεμβάσεις σε αυτόν.
Εάν ο λέβητας παραμείνει ανενεργός για μεγάλο χρονικό διάστημα από την παροχή ενέργειας, η αντλία θα πρέπει να αποφραχθεί.

Αυτή η λειτουργία, η οποία εμπλέκει αποσυναρμολόγηση του πίνακα και πρόσβαση στο εσωτερικό του, πρέπει να διενεργείται από πιστοποιημένο προσωπικό.
Η φραγή της αντλίας μπορεί να αποφευχθεί εάν το σύστημα υποβάλλεται σε μεταχείριση με ειδικά προστατευτικά προϊόντα, κατάλληλα για συστήματα παραγόμενα από διάφορα μέταλλα.

. Τεχνικά δεδομένα και Διαστάσεις.

1 Τεχνικά Χαρακτηριστικά

συγκεκριμένος λέβητας λειτουργεί με ενσωματωμένοκαυστήρα αερίου συμπύκνωσης και παρέχεται στις εξής εκδοχές:
Play: Σφραγισμένος και συμπυκνωμένος λέβητας με ηλεκτρικό ρεύμα για την παραγωγή ζεστού νερού, για θέρμανση και για άμεση αραγωγή ζεστού νερού για οικιακή χρήση.

ι λέβητες παράγονται με την παρακάτω θερμική χωρητικότητα:
Play ENTRY 20: με θερμική χωρητικότητα 20Kw (Θέρμανση) και 24 kW (ZNX)

λα τα μοντέλα είναι εφοδιασμένα με ηλεκτρονική ανάφλεξη και σύστημα ελέγχου φλόγας βασισμένο σε ιονισμό.

ι λέβητες πληρούν όλες τις προϋποθέσεις σε ισχύ στην χώρα για την οποία προορίζονται, η οποία υποδεικνύεται πάνω στην πλακέτα με τα εχνικά δεδομένα.

Η εγκατάσταση των λεβήτων σε χώρα πέρα από κάποιες συγκεκριμένες μπορεί να προκαλέσει βλάβες σε ανθρώπους ζώα ή και αντικείμενα.

ατασκευαστικά Χαρακτηριστικά

Ο πίνακας ελέγχου με IPX4D βαθμό προστασίας του ηλεκτρικού συστήματος.
Ενσωματωμένη ασφάλεια και συντονισμός του ηλεκτρονικού πίνακα ασφαλείας.
Ηλεκτρονική ανάφλεξη με ενσωματωμένο αναφλεκτήρα και ανίχνευση φλόγας βασισμένη σε ιονισμό.
Καυστήρας κατασκευασμένος από ανοξείδωτο ατσάλι.
Εναλλάκτης θερμότητας υψηλής απόδοσης κατασκευασμένος από ανοξείδωτο ατσάλι και αλουμίνιο.
Βαλβίδα αερίου ηλεκτρονικά ρυθμιζόμενη με συνεχή αναλογία αέρα/αερίου.
- Ρυθμιζόμενος ανεμιστήρας καύσης με ηλεκτρονικό έλεγχο για τη σωστή λειτουργία.
- Κυκλοφορητής υψηλής απόδοσης με ενσωματωμένη βαλβίδα αντεπιστροφής.
- Αισθητήρας πίεσης κυκλώματος θέρμανσης.
- Αισθητήρας θερμοκρασίας για τη θέρμανση και για την χρήση ζεστού νερού.
- Αισθητήρας καυσαερίων στο στόμιο εξόδου.
- Ενσωματωμένο αυτόματο by-pass.
- Δοχείο διαστολής 9 λίτρων.
- Χειροκίνητες βαλβίδες για τροφοδότηση και άδειασμα του συστήματος.
- Εναλλάκτης θερμότητας από ανοξείδωτο ατσάλι για ZNX (μόνο στο Play τύπο)
- Βαλβίδα εκτροπής - μηχανικά ελεγχόμενη .
- Μετρητής ροής αέρα για οικιακή χρήση ζεστού νερού.

Ιεριβάλλον Χρήστη

- Ενσωματωμένο LCD περιβάλλον για τη παρουσίαση και τον έλεγχο της λειτουργίας του λέβητα. OFF, UNLOCK, WINTER, SUMMER.
- Ρυθμιστής θερμοκρασίας του νερού θέρμανσης : 20-80°C (βασικός βαθμός) ή 20-47°C (χαμηλός βαθμός)
- Ρύθμιση της θερμοκρασίας του ζεστού νερού για οικιακή χρήση: 10-60°C.

Προδιαγραφές λειτουργίας

- Ηλεκτρονική ρύθμιση της φλόγας στη λειτουργία θέρμανσης με rampup συγχρονισμό.
- Ηλεκτρονική ρύθμιση της φλόγας στην λειτουργία οικιακής χρήσης.
- Προτεραιότητα της οικιακής λειτουργίας.
- Αντιπαγωτική λειτουργία στην γραμμή του οικιακού ζεστού νερού : ON at 5°C OFF AT 7°C.
- Αντιπαγωτική λειτουργία λέβητα (Play SV + επιλογή εξωτερικού λέβητα με NTC δοκιμή) ON at 5°C OFF AT 7°C.
- Προγραμματισμένη λειτουργία καθαρισμού καμινάδας :30 λεπτά.
- Παράμετρος ρύθμισης της μέγιστης θερμικής χωρητικότητας για τις λειτουργίες θέρμανσης και οικιακής χρήσης ζεστού νερού.
- Παράμετρος ρύθμισης ανάφλεξης θερμοχωρητικότητας .
- Προεπιλεγμένος βαθμός θέρμανσης : βασικός ή χαμηλός
- Διάδοση φλόγας κατά τη διάρκεια της λειτουργίας ανάφλεξης.
- Θερμαντική μετά-κυκλοφοριακή λειτουργία : 120 δευτερόλεπτα (ρυθμιζόμενο)
- Μετά-κυκλοφοριακή λειτουργία για την οικιακή χρήση ζεστού νερού : 30 δευτερόλεπτα
- Μετά-κυκλοφοριακή λειτουργία για τη θερμοκρασία του νερού θέρμανσης >90°C: Σταματά όταν T <88°C
- Μετά-εξαεριστική λειτουργία μετά τη διαδικασία : 30 δευτερόλεπτα.
- Μετά-εξαεριστική λειτουργία για την θερμοκρασία νερού θέρμανσης >99°C: σταματά όταν T <93°C
- Βαλβίδα για τη λειτουργία κατά του μπλοκαρίσματος: 30 δευτερόλεπτα λειτουργίας μετά από 24 ώρες κλείσιμο.
- Προκαθορισμένο για τη σύνδεση με θερμοστάτη.
- Έτοιμο για τη λειτουργία με εξωτερικό αισθητήρα (διατίθεται από τον παραγωγό)
- Έτοιμο για τη λειτουργία με το τηλεχειριστήριο OpenTherm (διατίθεται από τον παραγωγό)
- Έτοιμο για λειτουργία με βάση την περιοχή.
- Λειτουργία anti-waterhammer: ρυθμιζόμενο από 0 έως 3 δευτερόλεπτα μέσω της παραμέτρου P26

2.2 Διαστάσεις

Play Entry 20

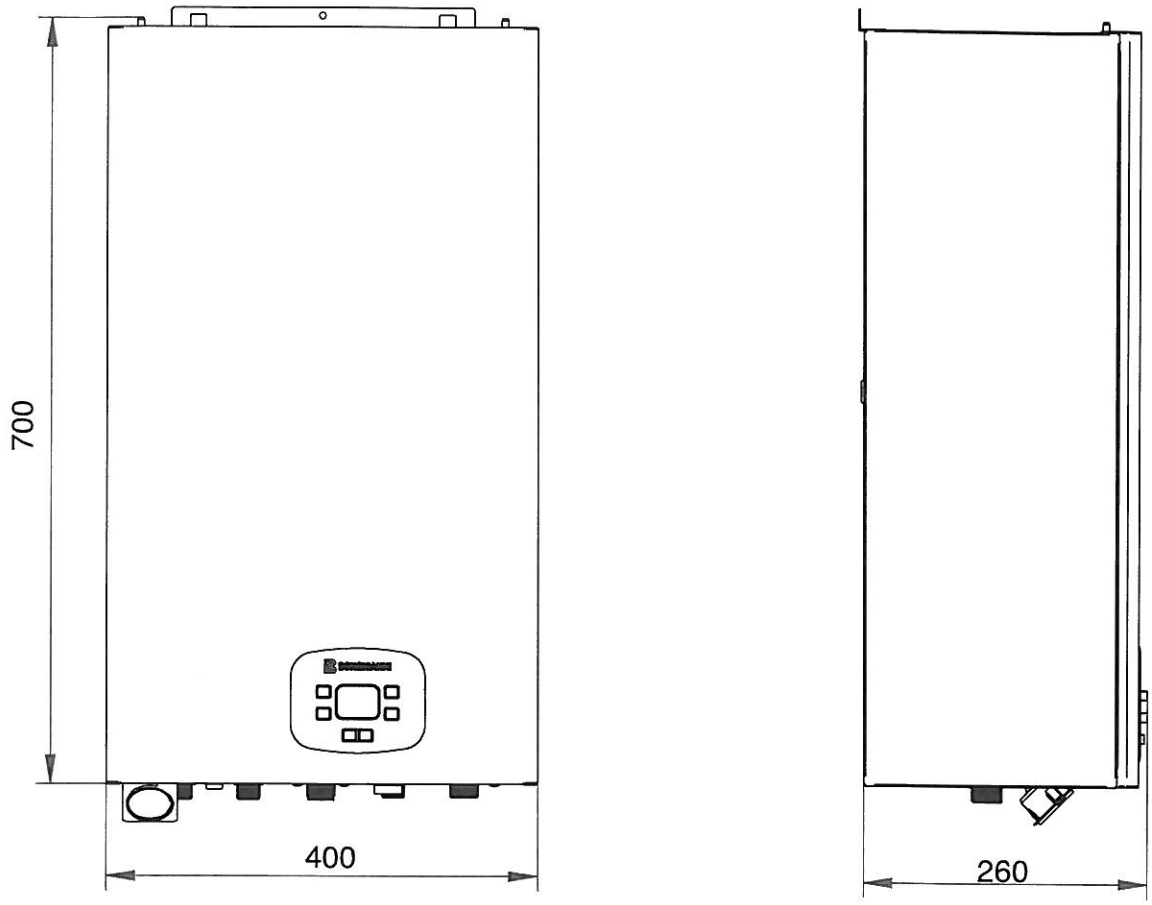

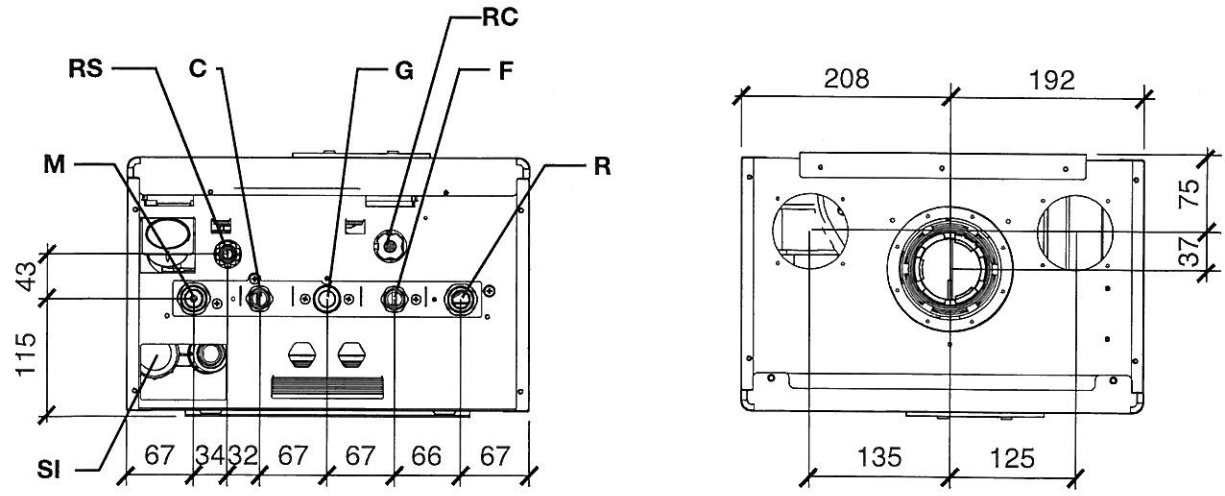

Προβολή από κάτω

Προβολή από πάνω

F	Είσοδος κρύου νερού	C	Έξοδος ζεστού νερού χρήσης
G	Είσοδος αερίου	R	Επιστροφή θέρμανσης
SI	Παροχή αποχέτευσης	RS	Βαλβίδα ασφαλείας
M	Παροχή θέρμανσης	RC	Διακόπτης για συμπλήρωση νερού κυκλώματος θέρμανσης

Εικ. 3

3 Υδραυλικό διάγραμμα

Play Entry 20

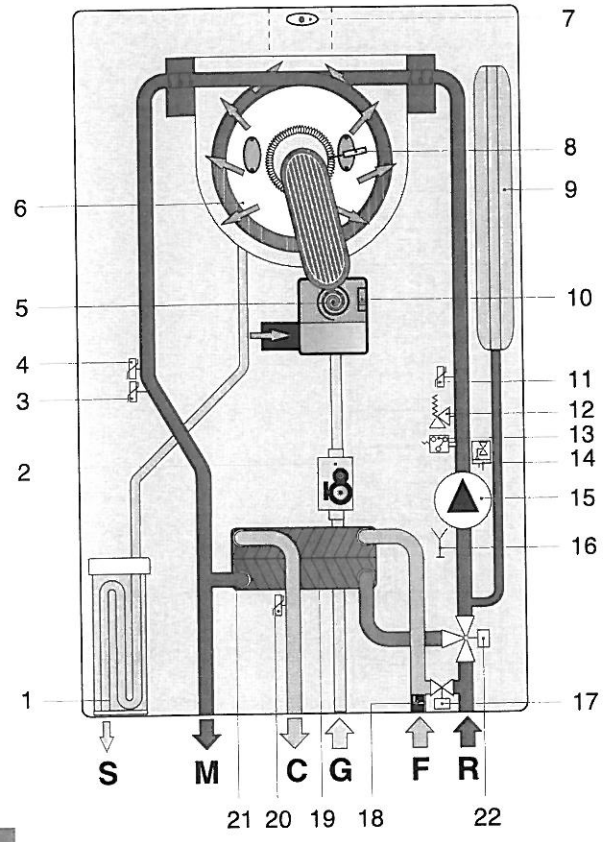

Εικ. 4

1. Σιφόνι αποστράγγισης συμπύκνωσης
2. Προσαρμοσμένη βαλβίδα αερίου
3. Θερμοστάτης ασφάλειας
4. Αισθητήρας θερμοκρασίας
5. Ρυθμιζόμενος ανεμιστήρας
6. Αρχικός εναλλάκτης συμπύκνωσης
7. Ανάλυση θερμοκρασίας καυσαερίων
8. Ηλεκτρόδιο εντοπισμού και ανάφλεξης
9. Δοχείο διαστολής
10. Αισθητήρας ρύθμισης ανεμιστήρα
11. Αισθητήρας γραμμής επιστροφής θέρμανσης
12. Βαλβίδα ασφαλείας 3 bar
13. Ελεγκτής πίεσης αερίου
14. Σύστημα αποστράγγισης
15. Κυκλοφορητής
16. Περιστροφικό σιφόνι
17. Βαλβίδα παροχής
18. Ροόμετρο με φίλτρο κρύου νερού
19. Δεύτερος εναλλάκτης
20. Αισθητήρας θερμότητας ZNX
21. Ενσωματωμένος αισθητήρας bypass στον εναλλάκτη θερμότητας
22. Τρίοδη βαλβίδα

S Σιφόνι συμπύκνωσης
G Είσοδος αερίου
M Γραμμή θέρμανσης
C Ζεστό νερό χρήσης
F Είσοδος ζεστού νερού
R Επιστροφή ζεστού νερού θέρμανσης

3.4 Τεχνικά χαρακτηριστικά κατά την διαδικασία

Οι πιέσεις στο εσωτερικό του καυστήρα που εμφανίζονται στην επόμενη σελίδα πρέπει να ελέγχονται αφού ο λέβητας έχει λειτουργήσει για 3 λεπτά.

Play 16 SV

Λειτουργία	Θερμική ισχύς θέρμανσης (Kw)		Θερμική ισχύς θέρμανσης (80-60)(Kw)		Θερμική ισχύς θέρμανσης (50-30)(Kw)		Παροχή πίεσης (mbar)	Διάμετρος διαφράγματος (mm)	Τιμές CO_2 στα καυσαέρια (%)	
	min	max	min	max	min	max			min	max
G20 μεθάνιο	2,8	16,0	2,5	15,3	2,9	16,5	20	5,6	9,3	9,8
GPL αέριο	2,8	16,0	2,5	15,3	2,9	16,5	30/37	5,6	10,4	10,7

Πίνακας 5: Δεδομένα βαθμονόμησης Play Entry 20

Παραγωγή Ζεστού Νερού Χρήσης ΔT45°C = 10.5l/min
Παραγωγή Ζεστού Νερού Χρήσης ΔT40°C = 11.9l/min
Παραγωγή Ζεστού Νερού Χρήσης ΔT35°C = 13.6l/min
Παραγωγή Ζεστού Νερού Χρήσης ΔT30°C = 14l/min
Παραγωγή Ζεστού Νερού Χρήσης ΔT25°C = 19l/min

2.5 Γενικά χαρακτηριστικά

ΕΚΔΟΣΗ Play Entry		20
Οικιακή κατηγορία	-	II2H3P
Ελάχιστη πίεση κυκλοφορητή	bar	0,5
Μέγιστη πίεση κυκλοφορητή	bar	3
Ελάχιστη πίεση ZNX στον κυκλοφορητή(μόνο PLAY)	bar	0,5
Ελάχιστη πίεση ZNX στον κυκλοφορητή(μόνο PLAY)	bar	6
Συγκεκριμένη χωρητικότητα ZNX (Δt 30K) (μόνο PLAY)	l/min	11
Δύναμη παροχής-Τάση/Συχνότητα	V - Hz	230 - 50
Ασφάλεια κατά την δύναμη παροχής	A	3,15
Μέγιστη δύναμη απορρόφησης	W	87
Βαθμός ασφάλειας	IP	X4D
Καθαρό βάρος(μόνο PLAY)	kg	29,9
Μέγιστη χωρητικότητα συγκεντρώσεις μεθανίου στην θέρμανση(*)	m^3/h	2,08
Μέγιστη κατανάλωση GPL στην θέρμανση(*)	m^3/h	0,64
Αριθμός στροφών του ανεμιστήρα G20 στη θέρμανση μεγ/ελαχ (X100)	rpm	45,5 / 9
Αριθμός στροφών του ανεμιστήρα G20 για ZNX μεγ(X100)	rpm	51,5
Αριθμός στροφών του ανεμιστήρα LPG στη θέρμανση μεγ/ελαχ(X100)	rpm	41,5 / 9
Αριθμός στροφών του ανεμιστήρα LPG για ZNX (X100)	rpm	50
Αριθμός στροφών του ανεμιστήρα G20 κατά την ανάφλεξη(X100)	rpm	35
Αριθμός στροφών του ανεμιστήρα LPG κατά την ανάφλεξη(X100)	rpm	32
Μέγιστη θερμοκρασία λειτουργίας στη θέρμανση	°C	85
Μέγιστη θερμοκρασία λειτουργίας στην οικιακή χρήση	°C	60
Επέκταση δοχείου διαστολής	l	7

Πίνακας 7: Δεδομένα βαθμονόμησης Play Entry

(*) Valore riferito a 15°C - 1013 mbar.

Play Entry 20		Pmax	Pmin	Carico 30%
Απώλειες από το περίβλημα κατά την λειτουργία του καυστήρα	%	0,4	8,2	
Απώλειες όταν ο καυστήρας δεν λειτουργεί	%	0,3	2,4	
Απώλειες από την καμινάδα όταν ο καυστήρας είναι σε λειτουργία	%	3,7	1,8	
Τιμή ροής όγκου καυσαερίων	g/s	9,9	1,3	
T καυσαερίων	°C	70	62	
Καθαρή θερμική απόδοση σε μέγιστη χωρητικότητα (60/80°C)	%	95,8	-	
Καθαρή θερμική απόδοση σε μέγιστη χωρητικότητα (30/50°C)	%	103,4	-	
Καθαρή θερμική απόδοση σε ελάχιστη χωρητικότητα (60/80°C)	%	-	90,0	
Καθαρή θερμική απόδοση σε ελάχιστη χωρητικότητα (30/50°C)	%	-	102,1	
Καθαρή θερμική απόδοση στο 30%	%			107,1
Κατηγορίας εκπομπών NOχ	-	6		

Πίνακας 6: Δεδομένα βαθμονόμησης Play Entry 20

; ERP δεδομένα και ετικέτες

οντέλο PLAY ENTRY 20
έβητας αερίου συμπύκνωσης NAI
αμηλής θερμοκρασίας λέβητας αερίου NAI
1 τύπος λέβητα αερίου OXI
υσκευή για θέρμανση του περιβάλλοντος OXI. Σε περίπτωση που είναι NAI διαθέτει κατάλληλο λέβητα.
ίικτή συσκευή θέρμανσης: NAI

Στοιχείο	Σύμβολο	Τιμή	Μονάδα
ονομαστική ικανότητα θέρμανσης	P_n	20	kW
Για λέβητες θέρμανσης περιβάλλοντος και υβριδικούς λέβητες : καθαρή θερμική απόδοση			
Στην ονομαστική θερμική ισχύ και σε λειτουργία σε υψηλή θερμοκρασία (*)	P_4	19	kW
Σε 30% της καθαρής ονομαστικής ισχύς και σε λειτουργία σε χαμηλή θερμοκρασία (**)	P_1	6,5	kW
Βοηθητική κατανάλωση ενέργειας			
Σε πλήρες φορτίο	el_{max}	0,073	kW
Σε μερικό φορτίο	el_{min}	0,054	kW
Σε κατάσταση αναμονής	P_{SB}	0,004	kW

Στοιχείο	Σύμβολο	Τιμή	Μονάδα
Εποχιακή ενεργειακή απόδοση για τη θέρμανση του περιβάλλοντος	η_s	92	%
Για λέβητες θέρμανσης περιβάλλοντος και υβριδικούς λέβητες : καθαρή απόδοση			
Στην ονομαστική θερμική ισχύ και σε λειτουργία σε υψηλή θερμοκρασία (*)	η_4	86,3	%
Σε 30% της καθαρής ονομαστικής ισχύς και σε λειτουργία σε χαμηλή θερμοκρασία (**)	η_1	96,4	%
Άλλα στοιχεία			
Θερμική ανάλυση σε κατάσταση αναμονής	P_{stby}	0,069	kW
Κατανάλωση ισχύος του καυστήρα ανάφλεξης	P_{ign}	0	kW
Ετήσια κατανάλωση ισχύος	Q_{HE}	38,7	GJ
Εκπομπή οξειδίων του αζώτου	NO_x	23	mg/kWh

Για μικτές συσκευές θέρμανσης

Δηλωμένο προφίλ φορτίου	L			**Ενεργειακή απόδοση θέρμανσης νερού**	η_{wh}	80,9	%
Ημερήσια κατανάλωση	Q_{elec}	0,18	kWh	Ημερήσια κατανάλωση	Q_{fuel}	14,6	kWh
Ετήσια κατανάλωση	AEC	40,3	kWh	Ετήσια κατανάλωση	AFC	11.0	GJ

Στοιχεία επικοινωνίας Bongios.r.l – ViaPiave 14, 12011 BorgoSanDalmazzo (CN) Italy1

(*)λειτουργία σε υψηλή θερμοκρασία: επιστροφή 60°C στην είσοδο και 80°C καθαρή θερμοκρασία στην έξοδο.

(**) χαμηλή θερμοκρασία: θερμοκρασία επιστροφής για λέβητες συμπύκνωσης 30°C, για συσκευή χαμηλής θερμοκρασίας 37°C και για άλλη συσκευή 50°C

Εποχιακή τάξη ενεργειακής απόδοσης για θέρμανση του περιβάλλοντος	**A**
Κλάση ενεργειακής απόδοσης για τη θέρμανση του νερού	**A**

Πίνακας 8: ERP δεδομένα και ετικέτες – PLAY ENTRY 20

3. Οδηγίες για τον εγκαταστάτη

3.1. Κανονισμοί εγκατάστασης

Αυτός ο λέβητας ανήκει στην κατηγορία II2H3B/P και πρέπει να εγκατασταθεί σύμφωνα με τους ακόλουθους νόμους και κανονισμούς, που εφαρμόζονται στο παρόν:
- Νόμος No.46 από 05/03/90
- Νόμος No186 από 01/03/68
- Νομοθετικό διάταγμα No192 από 19/08/2005
- Νομοθετικό διάταγμα No311 από 29/12/2006
- Προεδρικό διάταγμα No 551 από 21/12/1999
- Προεδρικό διάταγμα No412 από 26/08/1993
- Προδιαγραφή UNI 7129
- Προδιαγραφή UNI 7131
- Προδιαγραφή UNI 11071
- Προδιαγραφή CEI 64/8

ΠΡΟΣΟΧΗ!
Εάν πρόκειται να εγκατασταθούν περισσότεροι λέβητες στον ίδιο χώρο ή στο ίδιο δωμάτιο, για συνολική θερμική ισχύ άνω των 35 kw, η εγκατάσταση πρέπει να σχεδιάζεται και να εκτελείται σύμφωνα με την:
- Ιταλική υπουργική απόφαση 12/04/96 όσον αφορά την πρόληψη των πυρκαγιών
- Ιταλική υπουργική απόφαση 01/12/75 και R συλλογή για την θέρμανση

3.2. Εγκατάσταση

Χρησιμοποιήστε αποκλειστικά αυθεντικά εξαρτήματα και ανταλλακτικά που παρέχονται από τον κατασκευαστή για εγκατάσταση και συντήρηση, καθώς και για την πιθανή αντικατάσταση εξαρτημάτων. Σε περίπτωση που τα εξαρτήματα και τα ανταλλακτικά που χρησιμοποιούνται είναι διαφορετικά από τα πρωτότυπα, η σωστή λειτουργία του λέβητα δεν είναι εγγυημένη.

3.2.1. Συσκευασία

Ο λέβητας παρέχεται συσκευασμένος σε κουτί από χαρτόνι. Αφού αφαιρέσετε τον λέβητα από τη συσκευασία, βεβαιωθείτε ότι δεν έχει υποστεί καμία ζημιά. Τα υλικά συσκευασίας είναι ανακυκλώσιμα: τα αποστέλλουν στα κατάλληλα κέντρα συλλογής αποβλήτων. Μην αφήνετε στα παιδιά τη συσκευασία η οποία θα μπορούσε, λόγω της φύσης της, να αποτελέσει πηγή κινδύνου. Ο κατασκευαστής δεν φέρει καμία ευθύνη για ζημιές σε πρόσωπα, ζώα και αντικείμενα από τη μη συμμόρφωση με τις παραπάνω ενδείξεις.

Η συσκευασία περιέχει :
Ενα βραχίονα στήριξης τοίχου (είναι ήδη τοποθετημένος)
Μία τσάντα περιέχει :
Α) αυτό το εγχειρίδιο εγκατάστασης, χρήσης και συντήρησης του λέβητα
Β) πιστοποιητικό ελέγχου
Γ) το πρότυπο για τη στερέωση του λέβητα στον τοίχο

3.2.2. Πως να επιλέξουμε την τοποθεσία εγκατάστασης του λέβητα

Κατά τον προσδιορισμό του τόπου εγκατάστασης του λέβητα, λάβετε υπόψη σας τα ακόλουθα:
- την πληροφορία που περιέχεται στο σύστημα εξάτμισης αναρρόφησης αέρα / καυσαερίων του σημείου 3.2.6 και τις υποπαραγράφους του
- ελέγξτε για να βεβαιωθείτε ότι η κατασκευή του τοίχου είναι κατάλληλη, αποφεύγοντας τη στερέωση της συσκευής σε τοίχους που δεν έχουν την κατάλληλη φέρουσα ικανότητα
- αποφεύγετε την τοποθέτηση του λέβητα πάνω από συσκευή που μπορεί να επηρεάσει, ενώ χρησιμοποιείτε με οποιονδήποτε τρόπο την σωστή λειτουργία του λέβητα (φούρνοι που δημιουργούν ατμούς λίπους, πλυντήρια, ντουζιέρες ή μπανιέρες κ.λπ.)

3.2.3. Θέση του λέβητα

Κάθε συσκευή είναι εφοδιασμένη με κατάλληλο πρότυπο που είναι προστιθέμενο μέσα στη συσκευασία (εικ. 5) αυτό το πρότυπο επιτρέπει την προετοιμασία των σωλήνων για τη σύνδεση με το ζεστό νερό για οικιακή χρήση στο σύστημα θέρμανσης, στο δίκτυο παροχής φυσικού αερίου και στους αγωγούς εξαγωγής αέρα / καυσαερίων κατά την προετοιμασία του υδραυλικού συστήματος και πριν από την εγκατάσταση του λέβητα.
Αυτό το πρότυπο, το οποίο αποτελείται από ένα ανθεκτικό φύλλο χαρτιού, πρέπει να στερεώνεται στον τοίχο που επιλέγεται για την εγκατάσταση του λέβητα χρησιμοποιώντας ένα επίπεδο αλουμινίου και διαθέτει όλες τις απαραίτητες ενδείξεις για την προετοιμασία των οπών στερέωσης του λέβητα με βίδες.
Το κατώτερο τμήμα του προτύπου επιτρέπει την επισήμανση της ακριβούς θέσης των εξαρτημάτων για τη σύνδεση στον αγωγό τροφοδοσίας αερίου, στον αγωγό του σωλήνα δικτύου, στην έξοδο ζεστού νερού, στην παροχή θέρμανσης και στη γραμμή επιστροφής.
Το επάνω μέρος επιτρέπει τη σήμανση της θέσης των αγωγών εξαγωγής αέρα / αναθυμιάσεων.

Καθώς η θερμοκρασία των τοίχων στις οποίες έχει τοποθετηθεί ο λέβητας και η εξωτερική θερμοκρασία των ομοαξονικών σωληνώσεων αναρρόφησης και εξαγωγής είναι μικρότερες από 60C δεν είναι απαραίτητο να πληρούν τις ελάχιστες αποστάσεις από τα εύφλεκτα τοιχώματα. Για τους λέβητες με σωλήνες αναρρόφησης και εξαγωγής ξεχωριστά, σε περίπτωση εύφλεκτων τοίχων και διασταύρωσης, παρεμβάλλεται μονωτικό υλικό μεταξύ του τοίχου και του σωλήνα εξαγωγής καυσαερίων.

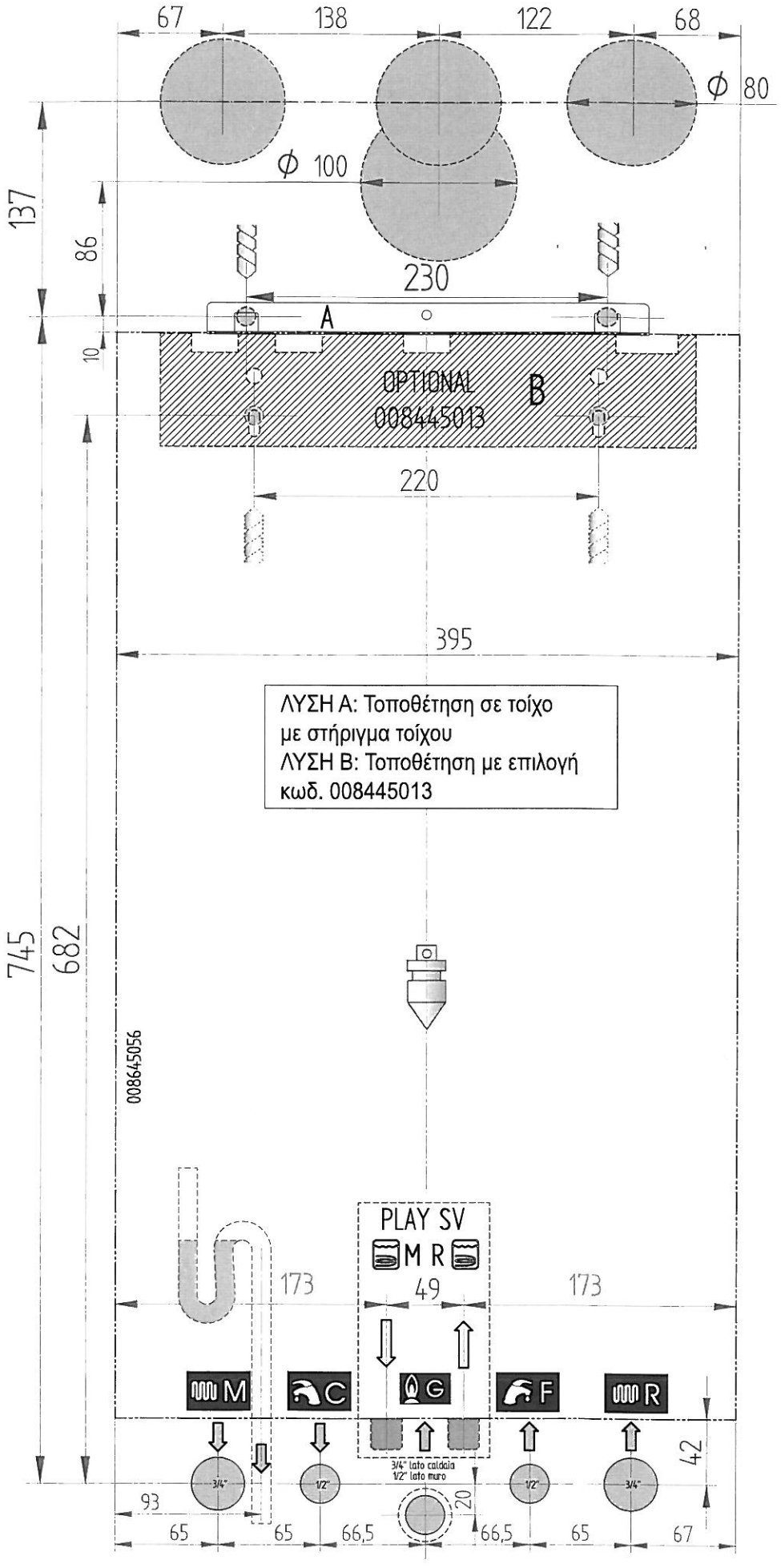
67
138
122
68
Φ 80
Φ 100
137
86
230
A
10
OPTIONAL
008445013
B
220
395
ΛΥΣΗ Α: Τοποθέτηση σε τοίχο
με στήριγμα τοίχου
ΛΥΣΗ Β: Τοποθέτηση με επιλογή
κωδ. 008445013
745
682
008645056
PLAY SV
M R
173
49
173
M
C
G
F
R
42
3/4" lato caldaia
1/2" lato muro
3/4"
1/2"
1/2"
3/4"
93
20
65
65
66,5
66,5
65
67

ΕΙΚ. 5

3.2.4. Εγκατάσταση του λέβητα

Πριν τη σύνδεση του λέβητα με το ζεστό νερό για οικιακή χρήση και τους σωλήνες του συστήματος θέρμανσης βεβαιωθείτε ότι έχετε καθαρίσει καλά το σύστημα.
- Πριν από τη ενεργοποίηση λειτουργία ενός ΝΕΟΥ συστήματος, καθαρίστε το για να αφαιρέσετε τυχόν εναπομείναντα υπολείμματα μετάλλων και συγκόλλησης, λάδι και λίπος που προκαλούν βλάβη στον λέβητα αν φτάσουν σε αυτό.
- Πριν από την έναρξη λειτουργίας ενός συστήματος που έχει υποβληθεί σε γενική επισκευή (προσθήκη καλοριφέρ, αντικατάσταση του λέβητα κ.λπ.) καθαρίστε το για να αφαιρέσετε τυχόν λύπη και ξένα σωματίδια.
Για το σκοπό αυτό χρησιμοποιήστε τα κατάλληλα προϊόντα που διατίθενται στην αγορά και βεβαιωθείτε ότι δεν περιέχουν οξέα.
Μην χρησιμοποιείτε διαλύτες που μπορεί να βλάψουν τα εξαρτήματα.
Επιπλέον, σε κάθε σύστημα θέρμανσης (νέο ή αναδιαμορφωμένο) προσθέτουμε στο νερό κατάλληλους αναστολείς διάβρωσης, σε κατάλληλη συνεννόηση, για σύστημα κατασκευασμένο από πολλά μέταλλα έτσι ώστε να σχηματίζεται ένα στρώμα προστασίας στις εσωτερικές μεταλλικές επιφάνειες.
Ο κατασκευαστής δεν φέρει ευθύνη για ζημιές που προκλήθηκαν σε πρόσωπα, ζώα ή αντικείμενα που προέκυψαν από μη συμμόρφωση με τις παραπάνω ενδείξεις.

Για όλους τους τύπους συστημάτων προσαρμόζεται στην είσοδο του λέβητα, στη γραμμή επιστροφής, ένα εύκολο να ανοίξει φίλτρο (Y-SHAPED TYPE) με πλέγμα 0,4 mm.

3.2.4.1. Άμεση τοποθέτηση στον τοίχο χρησιμοποιώντας τη λίστα βραχίονα (βραχίονας Α)

Ακολουθήστε τις παρακάτω ενδείξεις για την εγκατάσταση του λέβητα:
- Στερεώστε το πρότυπο εικ.5 στον τοίχο.
- Τρυπήστε τις οπές στον τοίχο για το μπλοκ συγκράτησης του βραχίονα στήριξης του λέβητα (βραχίονας Α εικ. 5)
- Εάν χρειάζεται, τρυπήστε τις οπές για τη διέλευση των σωλήνων εξαγωγής αέρα / αναθυμιάσεων
- Στερεώστε στον τοίχο χρησιμοποιώντας τους δύο κοχλίες .
- Τοποθετήστε τα εξαρτήματα για στη σύνδεση του σωλήνα τροφοδοσίας αερίου (G), στην γραμμή παροχής δικτύου (F), στην έξοδο ζεστού νερού (C, μόνο για την έκδοση PLAY), στην δευτερεύουσα τροφοδοσία προς το λέβητα (μόνο για PLAY SV) στην δευτερεύουσα επιστροφή από τον λέβητα (μόνο για PLAY SV) στην γραμμής παροχή θέρμανσης (M) και στην γραμμή επιστροφής θέρμανσης (R) προσαρμόζοντάς τα στα ίδια σημεία όπως στο πρότυπο (κάτω πλευρά).
- Προ εγκαταστήστε τη σύνδεση για την αποστράγγιση συμπυκνωμάτων και την βαλβίδα ασφαλείας 3 bar που αποστραγγίζεται επίσης
- Κρεμάστε τον λέβητα στους γάντζους των μπλοκ.
- Συνδέστε τον λέβητα στον σωλήνα τροφοδοσίας(παράγραφος 3.2.9)
- Συνδέστε τον λέβητα στο σύστημα αποστράγγισης συμπυκνωμάτων (παράγραφος 3.2.9)
- Συνδέστε τον λέβητα στην βαλβίδα ασφαλείας 3bar
- Συνδέστε τον λέβητα στο σύστημα αναρρόφησης αέρα/καυσαερίων (παράγραφος 3.2.6)
- Συνδέστε τον λέβητα στην παροχή ηλεκτρικού ρεύματος, στον θερμοστάτη (αν το παρέχει) και σε οποιοδήποτε άλλο εξάρτημα (βλέπε στις παρακάτω παραγράφους.)

3.2.4.2. Τοποθέτηση σε τοίχο χρησιμοποιώντας το προαιρετικό μεταλλικό στήριγμα (Β)

- Στερεώστε το πρότυπο εικ.5 στον τοίχο.
--Τρυπήστε τις οπές στον τοίχο για το μπλοκ συγκράτησης του βραχίονα στήριξης του λέβητα (βραχίονας Α εικ. 5) (βραχίονας Β (008445013))
-Εάν χρειάζεται, τρυπήστε τις οπές για τη διέλευση των σωλήνων εξαγωγής αέρα / αναθυμιάσεων
-Στερεώστε το βραχίονα Β στον τοίχο χρησιμοποιώντας τους κοχλίες
-Αφαιρέστε και τοποθετήστε τον πίσω στο λέβητα, ο τυπικός βραχίονας Α αντιστρέφεται
--Τοποθετήστε τα εξαρτήματα για στην σύνδεση του σωλήνα τροφοδοσίας αερίου (G), στην γραμμή παροχής δικτύου (F), στην έξοδο ζεστού νερού (C, μόνο για την έκδοση PLAY),στην δευτερεύουσας τροφοδοσία προς το λέβητα (μόνο για PLAY SV) στην δευτερεύουσα επιστροφή από τον λέβητα (μόνο για PLAY SV) στην γραμμς παροχής θέρμανσης (M) και στην γραμμή επιστροφής θέρμανσης (R) προσαρμόζοντάς τα στα ίδια σημεία όπως στο πρότυπο (κάτω πλευρά).
-Προ εγκαταστήστε τη σύνδεση για την αποστράγγιση συμπυκνωμάτων και την βαλβίδα ασφαλείας 3 bar που αποστραγγίζεται επίσης
-Κρεμάστε το λέβητα στο βραχίονα Β που είχε προηγουμένως στερεωθεί στον τοίχο
-Συνδέστε τον λέβητα στον σωλήνα τροφοδοσίας(παράγραφος 3.2.9)
-Συνδέστε τον λέβητα στο σύστημα αποστράγγισης συμπυκνωμάτων (παράγραφος 3.2.9)
-Συνδέστε τον λέβητα στην βαλβίδα ασφαλείας 3bar
-Συνδέστε τον λέβητα στο σύστημα αναρρόφησης αέρα/καυσαερίων (παράγραφος3.2.6)
-Συνδέστε τον λέβητα στην παροχή ηλεκτρικού ρεύματος, στον θερμοστάτη(αν το παρέχει) και σε οποιοδήποτε άλλο εξάρτημα (βλέπε στις παρακάτω παραγράφους.)

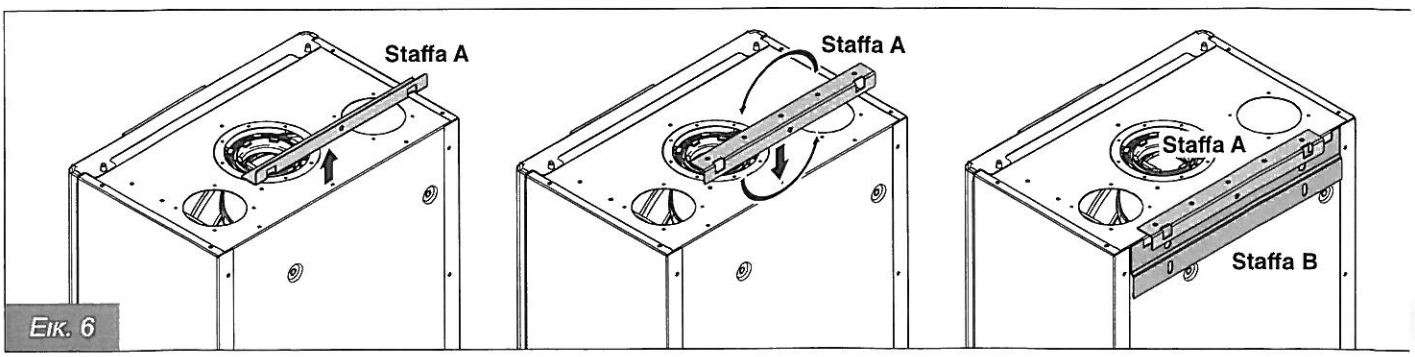

Εικ. 6

.5. Προϋπόθεση αερισμού

σφραγισμένοι λέβητες συμπύκνωσης χώρων δεν ρυπαίνουν το περιβάλλον στο οποίο είναι εγκατεστημένο, επομένως δεν απαιτούνται αίτερες συστάσεις για τα στόμια αερισμού όσον αφορά την καύση του αέρα. Το ίδιο ισχύει και για το δωμάτιο όπου θα εγκατασταθεί.

Ο λέβητας πρέπει να εγκατασταθεί σε κατάλληλο χώρο, σύμφωνα με το UNI 7129 και UNI 7131, πλήρως εφαρμοσμένο.

.6. Σύστημα αναρρόφησης αέρα / καυσαερίων

ον αφορά την εκπομπή καυσαερίων στην ατμόσφαιρα και τα συστήματα εξάτμισης αναρρόφησης αέρα / καπνού, ακολουθούν τους ύοντες νόμους και κανονισμούς.

Στο λέβητα τοποθετούνται διατάξεις ασφαλείας για τον έλεγχο εκκένωσης προϊόντων καύσης.
Σε περίπτωση εξάτμισης αέρα / καυσαερίων, αυτές οι συσκευές θέτουν τον λέβητα σε ασφαλή λειτουργία και στην οθόνη LCD εμφανίζεται ο κωδικός που αναβοσβήνει E14.
Απαγορεύεται αυστηρά η παραβίαση ή / και η αφαίρεση αυτών των διατάξεων ασφαλείας.
Σε περίπτωση επανειλημμένων διακοπών λειτουργίας του λέβητα, ελέγξτε την είσοδο του σωλήνα εξαγωγής αέρα / αναθυμιάσεων, που μπορεί να εμποδιστεί ή να μην είναι κατάλληλη για τους καπνούς που εκκενώνονται στην ατμόσφαιρα.

Για το σύστημα εξάτμισης αναρρόφησης αέρα / καπνού πρέπει να χρησιμοποιούνται οι αρχικοί σωλήνες και τα ειδικά συστήματα για τους λέβητες συμπύκνωσης που προβλέπονται από τον κατασκευαστή, ανθεκτικά στη διάβρωση που προκαλείται από τα οξέα στο συμπύκνωμα.

Οι σωλήνες αποστράγγισης πρέπει να εγκαθίστανται με κλίση προς τον λέβητα έτσι ώστε να εξασφαλίζεται η επαναρροή του συμπυκνώματος προς το θάλαμο καύσης, το οποίο έχει σχεδιαστεί για να συλλέγει και να εκκενώνει το συμπύκνωμα.
Σε περίπτωση που δεν είναι εφικτό, εγκαταστήστε, στα σημεία στασιμότητας του συμπυκνώματος συστήματα ικανά να συλλέγουν και να μεταφέρουν το συμπύκνωμα προς το σύστημα αποστράγγισης.
Αποφύγετε τα σημεία στασιμότητας της συμπύκνωσης στο εσωτερικό του συστήματος εκκένωσης προϊόντων καύσης, περιμένετε για την υγρή κεφαλή του πιθανού σιφωνίου που συνδέεται με το σύστημα εκκένωσης προϊόντων καύσης.

ατασκευαστής δεν φέρει ευθύνη για ζημιές που προκλήθηκαν από εσφαλμένη εγκατάσταση, χρήση, επεξεργασία της συσκευής η συμμόρφωση με τις οδηγίες που παρέχονται από τον κατασκευαστή ή με τα ισχύοντα πρότυπα για την εγκατάσταση των σκευών.

ραδείγματα εγκατάστασης

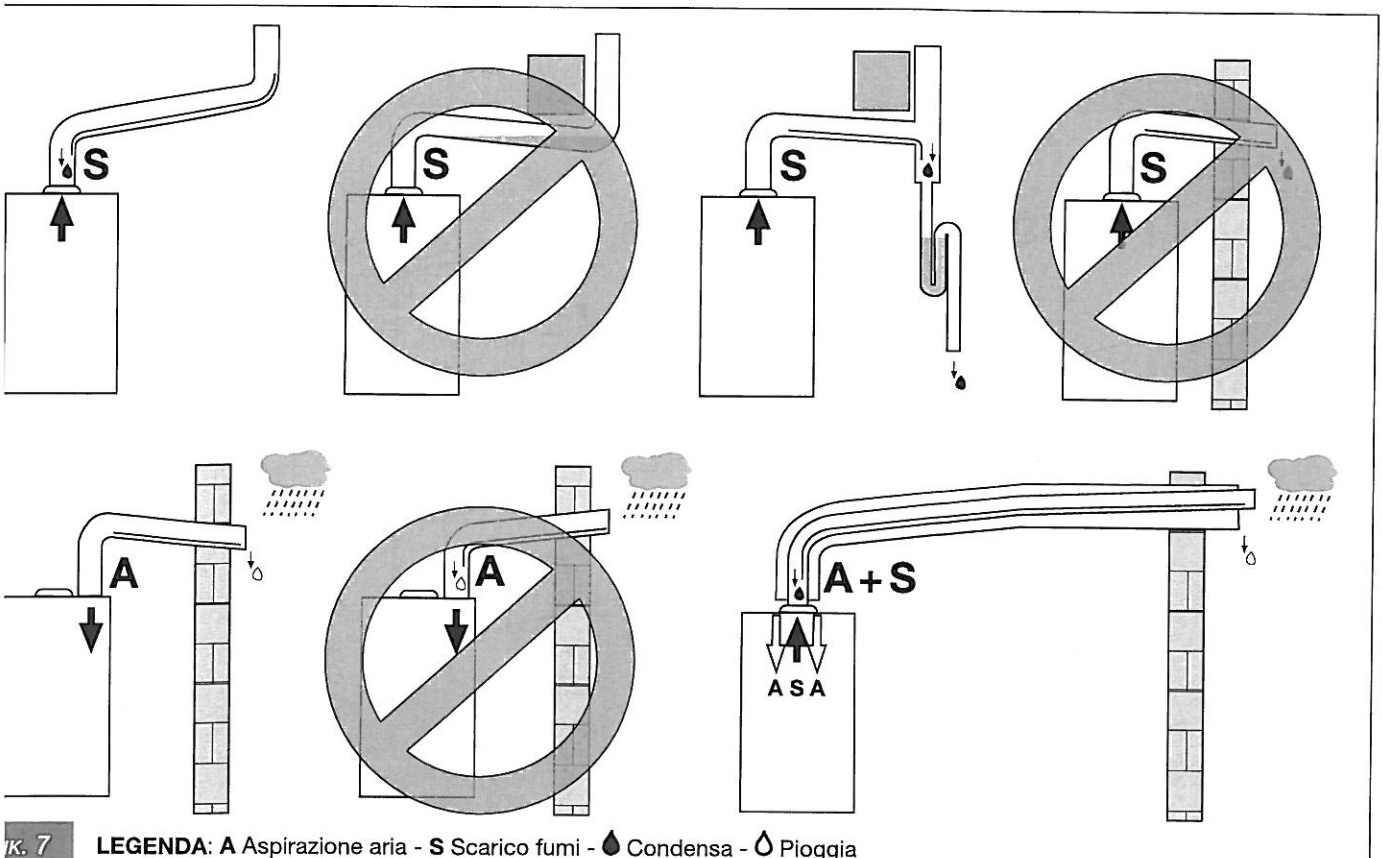

κ. 7 **LEGENDA**: **A** Aspirazione aria - **S** Scarico fumi - Condensa - Pioggia

Για την τοποθέτηση της αποχέτευσης του λέβητα στον τοίχο, στις περιπτώσεις που προβλέπονται από το προεδρικό διάταγμα αρ. 551 της 29/12/99, ακολουθούν τις αποστάσεις που αναφέρονται στον πίνακα και στο παρακάτω σχήμα.

Τοποθέτηση των τερματικών για «συσκευές εξαναγκασμένου ελκυστήρα» (που αναφέρονται στην UNI 7129)		
Τερματική θέση	**Αποστάσεις σε mm**	**Συσκευές με θερμική ισχύ άνω των 16 kw και έως 35 kw**
Κάτω από το παράθυρο A 600	A	600
Κάτω από τον εξαερισμό B 600	B	600
Κάτω από το λούκι C 300	C	300
Κάτω από το μπαλκόνι (1)	D	300
Από το διπλανό παράθυρο	E	400
Από το διπλανό πίδακα εξαερισμού	F	600
Από κάθετους ή οριζόντιους σωλήνες ή υδρορροές (2)	G	300
Από χτισμένες γωνίες	H	300
Από χτισμένες εσοχές	I	300
Από το έδαφος ή από το επάνω πάτωμα	L	2200
Μεταξύ δύο τερματικών, κάθετα	M	1500
Μεταξύ δύο τερματικών, οριζόντια	N	1000
Από μια μπροστινή επιφάνεια που βλέπει χωρίς ανοίγματα ή τερματικά σε ακτίνα 3 μέτρων από την έξοδο καπνού	O	2000
Ίδιο, αλλά με ανοίγματα ή ακροδέκτες σε ακτίνα 3 μέτρων από την έξοδο των καπνών	P	3000

ΣΗΜΕΙΩΣΕΙΣ:
(1) Οι ακροδέκτες κάτω από ένα μπαλκόνι που χρησιμοποιείται κανονικά πρέπει να τοποθετηθούν σε μια θέση τέτοια ώστε η ολική διαδρομή των αναθυμιάσεων από το σημείο εξόδου από τον λέβητα στην έξοδο που βρίσκεται έξω από την περίμετρο του μπαλκονιού συμπεριλαμβανομένου του ύψους οποιουδήποτε προστατευτικού κιγκλιδώματος, πρέπει να είναι μεγαλύτερη από 2000mm.

(2) Κατά την τοποθέτηση των ακροδεκτών εξασφαλίζονται αποστάσεις τουλάχιστον 500mm από υλικά που είναι ευαίσθητα στη δράση των προϊόντων καύσης (π.χ. υδρορροές και υδρορροές από πλαστικά, ξύλινα παντζούρια κλπ.) Ή να λαμβάνουν τα κατάλληλα μέτρα και να προστατεύουν αυτά τα υλικά.

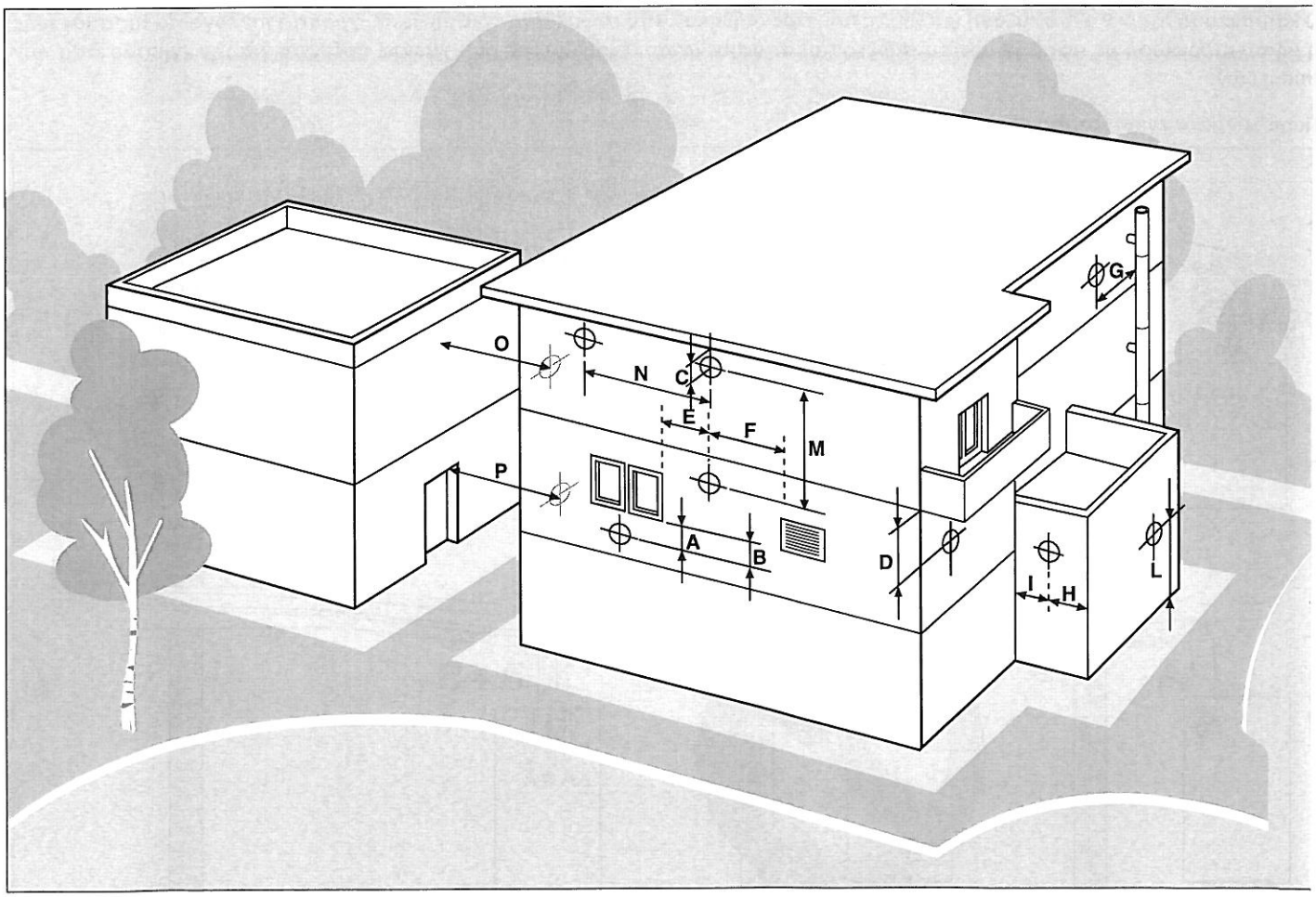

.6.1. Διαμόρφωση αναρρόφησης αέρα/ Σωλήνες καυσαερίων

πος B23

λέβητας είναι σχεδιασμένος να συνδεθεί με καπνοδόχο ή συσκευές αποστράγγισης προϊόντων καύσης, προς τα έξω από τον χώρο στον οίο εγκαταστάθηκε.
αέρας λαμβάνεται από τον χώρο εγκατάστασης και τα προϊόντα καύσης αποβάλλονται, επίσης, από τον ίδιο χώρο.
λέβητας πρέπει να μην εξοπλίζεται με αντιανεμικές συσκευές, αλλά πρέπει να διαθέτει ανεμιστήρα πριν τον θάλαμο καύσης / εναλλάκτη ρμότητας.

πος C13

λέβητας είναι σχεδιασμένος να συνδεθεί με οριζόντιο τερματικό εκφόρτισης και αναρρόφησης απευθείας προς τα έξω μέσω ομοαξονικών λήνων ή μέσω διαχωριστικού τύπου σωλήνων.
πόσταση μεταξύ του σωλήνα αναρρόφησης αέρα και του σωλήνα απόλυσης καυσαερίων πρέπει να είναι κατά ελάχιστο 250 mm και οι δύο δοι πρέπει να είναι τοποθετημένοι σε κύκλο έχοντας πλευρά 500mm.
λέβητας πρέπει να είναι εξοπλισμένος με ανεμιστήρα πριν τον θάλαμο καύσης / εναλλάκτη θερμότητας.

πος C33

λέβητας είναι σχεδιασμένος να συνδεθεί με κάθετη εξάτμιση και τερματικό αναρρόφησης απευθείας προς τα έξω μέσω ομοαξονικών λήνων ή μέσω διαχωριστικού τύπου σωλήνων.
πόσταση μεταξύ του σωλήνα αναρρόφησης αέρα και του σωλήνα απόλυσης καυσαερίων πρέπει να είναι κατά ελάχιστο 250 mm και οι δύο δοι πρέπει να είναι τοποθετημένοι σε κύκλο έχοντας πλευρά 500mm. Ο λέβητας πρέπει να είναι εξοπλισμένος με ανεμιστήρα πριν τον αμο καύσης/ εναλλάκτη θερμότητας.

πος C43

λέβητας είναι σχεδιασμένος να συνδεθεί σε συλλογικό σύστημα καπναγωγών που αποτελείται από δύο αγωγούς, έναν σωλήνα ρρόφησης αέρα και έναν άλλο σωλήνα απόλυσης προϊόντων καύσης, είτε ομοαξονικό είτε χωρισμένο.
σύστημα καπναγωγού πρέπει να είναι σε συμμόρφωση με τα ισχύοντα πρότυπα.
έβητας πρέπει να είναι εξοπλισμένος με ανεμιστήρα πριν τον θάλαμο καύσης / εναλλάκτη θερμότητας.

τος C53

ήτας με διαχωρισμένο καπνοδόχο συνδυασμού αέρα και απόλυση προϊόντων καύσης.
καπναγωγοί μπορούν απολύουν σε διαφορετικά μέρη πίεσης.
επιτρέπεται οι καπνοδόχοι να τοποθετηθούν σε απέναντι τοίχους.
έβητας πρέπει να είναι εξοπλισμένος με ανεμιστήρα πριν τον θάλαμο καύσης / εναλλάκτη θερμότητας.

τος C63

ήτας με καπνοδόχο συνδυασμού αέρα και καπνοδόχο απόλυσης προϊόντων καύσης που πρέπει να ληφθούν από τα διαθέσιμα προϊόντα υ παρέχονται στην αγορά με συμβατές πιστοποιήσεις.
σύστημα σε αυτή την περίπτωση δεν πρέπει να έχει απώλειες πίεσης, με τον λέβητα υπό την φυσιολογική του ισχύ, Υψηλότερη από την λειπόμενη κεφαλή πίεσης του ανεμιστήρα.

τος C83

λέβητας είναι σχεδιασμένος για να συνδεθεί σε τερματικό απόλυσης προϊόντων καύσης και ξεχωριστό ή συλλεκτικό καπναγωγό για όρτιση καυσαερίων.
σύστημα καπνοδόχου πρέπει να είναι σε συμμόρφωση με τα ισχύοντα πρότυπα.
έβητας πρέπει να είναι εξοπλισμένος με ανεμιστήρα πριν τον θάλαμο καύσης / εναλλάκτη θερμότητας.

3.2.6.2. Αναρρόφηση αέρα/ ομοαξονικοί σωλήνες εξάτμισης καυσαερίων με 100/60mm διάμετρο

Αυτές οι τιμές αναφέρονται στην εξάτμιση αέρα / καυσαερίων που αποτελείται από αυθεντικές άκαμπτες, ομαλές σωληνώσεις που παρέχονται από τον κατασκευαστή

Τύπος C13

Play Entry 20
Το μικρότερο επιτρεπτό μήκος για οριζόντιους ομοαξονικούς σωλήνες είναι 1 μέτρο, εξαιρουμένου της πρώτης γωνίας σωλήνα.

Το μεγαλύτερο επιτρεπτό μήκος για οριζόντιους ομοαξονικούς σωλήνες 100/60 mm είναι 7 μέτρα μαζί με την πρώτη γωνία σωλήνα.

Για κάθε ευθεία σωλήνα που προστίθεται μήκους ενός μέτρου, το μεγαλύτερο επιτρεπτό μήκος πρέπει να μειωθεί κατά 1 μέτρο.
Για κάθε 90 μοίρες γωνίας σωλήνα, Το μεγαλύτερο επιτρεπτό μήκος πρέπει να μειωθεί κατά 1,5 μέτρα.
Για κάθε 45 μοίρες γωνίας σωλήνα, Το μεγαλύτερο επιτρεπτό μήκος πρέπει να μειωθεί κατά 1 μέτρο.
Το μέγιστο επιτρεπόμενο μήκος του τερματικού τοίχου μειώνεται κατά 1,5 μέτρα.
Η αναρρόφηση αέρα πρέπει να έχει κλίση προς τα κάτω περίπου 1% στην κατεύθυνση εξόδου για να αποτραπεί η είσοδος βροχόνερων.

Τύπος C33

Play Entry 20
Το μικρότερο επιτρεπτό μήκος για κάθετους ομοαξονικούς σωλήνες είναι 1 μέτρο εξαιρουμένου της πρώτης γωνίας σωλήνα.

Το μεγαλύτερο επιτρεπτό μήκος για κάθετους ομοαξονικούς σωλήνες 100/60 mm είναι 7 μέτρα μαζί με την πρώτη γωνία σωλήνα.

Για κάθε ευθεία σωλήνα που προστίθεται μήκους ενός μέτρου, το μεγαλύτερο επιτρεπτό μήκος πρέπει να μειωθεί κατά 1 μέτρο.
Για κάθε 90 μοίρες γωνίας σωλήνα, το μεγαλύτερο επιτρεπτό μήκος πρέπει να μειωθεί κατά 1,5 μέτρα.
Για κάθε 45 μοίρες γωνίας σωλήνα, το μεγαλύτερο επιτρεπτό μήκος πρέπει να μειωθεί κατά 1 μέτρο.
Η διαμόρφωση της εξόδου στέγης μειώνει το μέγιστο επιτρεπτό μήκος κατά 1,5 μέτρα.

ημείωση:
ε (1) και (2) η πλάκα
εταλλικού φύλλου είναι
ιειστή αλλά υπάρχουν
ύο προεξοχές για
αχωρισμούς

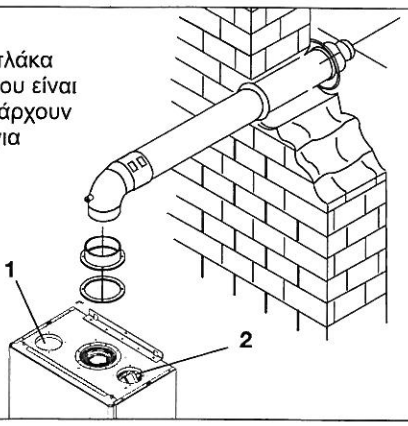

Εικ. 8

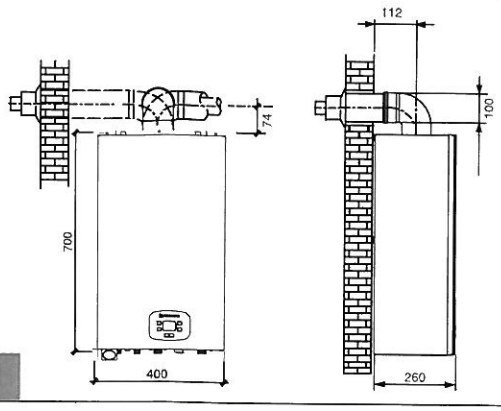

Εικ. 9

.6.3. Αναρρόφηση αέρα/ καυσαερίων με διαχωρισμένους αγωγούς διαμέτρου 80 mm

Αυτές οι τιμές αναφέρονται στην εξάτμιση αέρα / καυσαερίων που αποτελείται από αυθεντικές άκαμπτες, ομαλές σωληνώσεις που παρέχονται από τον κατασκευαστή

ποι εγκατάστασης C43-C53-C83

y Entry 20
ελάχιστο μήκος του σωλήνα αναρρόφησης αέρα πρέπει να είναι 1m
ελάχιστο μήκος του σωλήνα εξάτμισης των καυσαερίων πρέπει να είναι 1m

μέγιστο επιτρεπόμενο μήκος των σωλήνων εξάτμισης αναρρόφησης αέρα / αναθυμιάσεων (αναρρόφηση + καυσαερίων) είναι 60 ρα.

μείωση:
κάθε ευθύγραμμο σωλήνα που προσθέτετε έχει μήκος 1 μέτρου, το μέγιστο επιτρεπόμενο μήκος πρέπει να μειωθεί κατά 1 μέτρο.
κάθε 90 μοίρες γάμα που προστίθεται, το μέγιστο επιτρεπόμενο μήκος πρέπει να μειωθεί κατά 1 μέτρο.
κάθε 45 μοίρες γάμα που προστίθεται, το μέγιστο επιτρεπόμενο μήκος πρέπει να μειωθεί κατά 0.5 μέτρα.
έγιστη επιτρεπόμενη διαμόρφωση του τερματικού της οροφής είναι 3 μέτρα.
έγιστη επιτρεπόμενη διαμόρφωση του τερματικού τοίχου είναι 3 μέτρα.

τος B23

λάχιστο μήκος του σωλήνα αναρρόφησης αέρα να είναι 1 μέτρο.
μέγιστο επιτρεπόμενο μήκος των σωληνώσεων πρέπει να είναι 28 μέτρα για την έκδοση PLAY ENTRY 20

.6.4. Αναρρόφηση αέρα/ καυσαερίων με διαχωρισμένους αγωγούς διαμέτρου 60 mm

τοι εγκατάστασης C43-C53-C83

y Entry 20
λάχιστο μήκος του σωλήνα αναρρόφησης αέρα πρέπει να είναι 1m
λάχιστο μήκος του σωλήνα εξάτμισης των καυσαερίων πρέπει να είναι 1m

μέγιστο επιτρεπόμενο μήκος των σωλήνων εξάτμισης αναρρόφησης αέρα / αναθυμιάσεων είναι 12 μέτρα για όλα τα μοντέλα ΑΥ ENTRY(αναρρόφηση + εκκένωση).

ιείωση:
κάθε ευθύγραμμο σωλήνα που προσθέτετε έχει μήκος 1 μέτρου, το μέγιστο επιτρεπόμενο μήκος πρέπει να μειωθεί κατά 1 μέτρο.
κάθε 90 μοίρες γάμα που προστίθεται, το μέγιστο επιτρεπόμενο μήκος πρέπει να μειωθεί κατά 1 μέτρο.
κάθε 45 μοίρες γάμα που προστίθεται, το μέγιστο επιτρεπόμενο μήκος πρέπει να μειωθεί κατά 0.5 μέτρα.
έγιστη επιτρεπόμενη διαμόρφωση του τερματικού της οροφής είναι 3 μέτρα. Η μέγιστη επιτρεπόμενη διαμόρφωση του τερματικού τοίχου ι 2 μέτρα.

.6.5. Αναρρόφηση αέρα/ καυσαερίων του τύπου C63

φαλή υπολειπόμενης πίεσης στο στόμιο εκροής καυσαερίων είναι: 170 Pa για το μοντέλο PLAY ENTRY 20

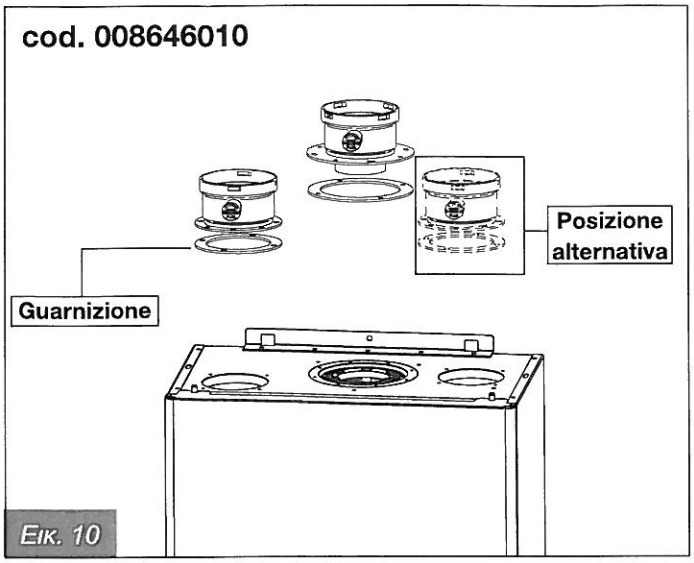

Εικ. 10

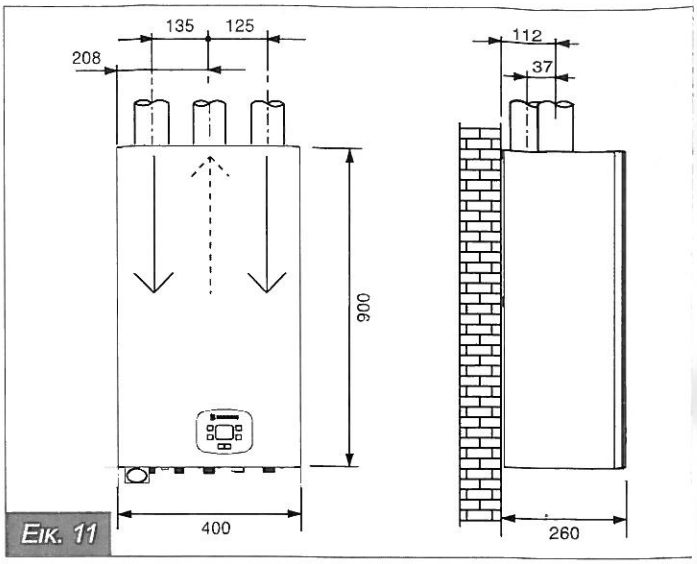

Εικ. 11

3.2.7. Λειτουργία καμινάδας

Ο λέβητας διαθέτει λειτουργία καθαρισμού καπνοδόχου που πρέπει να χρησιμοποιηθεί για τη μέτρηση της αποτελεσματικότητας της καύσης και για την πρόσβαση στη μετέπειτα φάση ρύθμισης της καύσης.

Για να ενεργοποιήσετε τη λειτουργία σάρωσης καμινάδας, κρατήστε πατημένο το πλήκτρο Mode + Reset (**A+B** εικ.1). Εάν τα πλήκτρα απελευθερωθούν πριν παρέλθει ο χρόνος του κύκλου, ο λέβητας συνεχίζει να λειτουργεί κανονικά. Εάν η θερμαντική παροχή ζεστού νερού για οικιακή χρήση πραγματοποιείται, η λειτουργία καπνοδόχου πραγματοποιείται στην ίδια γραμμή, ή αλλιώς στην γραμμή θέρμανσης.

Αφού έχετε πρόσβαση στη λειτουργία καθαρισμού καμινάδας στην οθόνη, εμφανίζονται εναλλακτικά τα γράμματα **«Lo»** και η τιμή θερμοκρασίας νερού θέρμανσης (π.χ., 45), υποδεικνύοντας ότι η λειτουργία «Καθαρισμός καμινάδας» ενεργοποιήθηκε με **ελάχιστη ισχύ.** Η οθόνη εμφανίζει το σύμβολο (1, εικ. 1) αν ο καυστήρας είναι σε λειτουργία. Ο λέβητας εκτελεί την ακολουθία εκκίνησης και, στη συνέχεια αρχίζει να λειτουργεί με ελάχιστη ισχύ.
Πατήστε παρατεταμένα για 3 δευτερόλεπτα το πλήκτρο + (**F** εικ. 1) για να πάρετε τη λειτουργία "Καθαρισμός καμινάδας" στη **μέγιστη ισχύ** (Hi). Κρατήστε για 3 δευτερόλεπτα το − (**E** εικ.1) για να επιστρέψετε στο "λειτουργία καθαρισμού καμινάδας" με **ελάχιστη ισχύ.**

Για έξοδο από τη λειτουργία σάρωσης καμινάδας, πατήστε και κρατήστε πατημένο για 3 δευτερόλεπτα το πλήκτρο Reset (**B** εικ. 1) και επιστρέψτε στην κανονική λειτουργία.

Η διάρκεια της λειτουργίας σάρωσης καμινάδας είναι 15 λεπτά.

3.2.8. Σύνδεση στο δίκτυο φυσικού αερίου

Το τμήμα του σωλήνα τροφοδοσίας αερίου πρέπει να είναι ίσο ή μεγαλύτερο από αυτό που χρησιμοποιείται για τον λέβητα. Το τμήμα του σωλήνα εξαρτάται από το μήκος του, τον τύπο διαδρομής και το ρυθμό ροής του αερίου. Κατά συνέπεια, πρέπει να έχει μέγεθος.

Ακολουθήστε τα ισχύοντα πρότυπα εγκατάστασης που εφαρμόζονται εδώ.

Υπενθυμίζουμε ότι πριν από την έναρξη λειτουργίας ενός συστήματος διανομής αερίου πριν από τη σύνδεση με τον μετρητή, πρέπει να ελεγχθεί η στεγανοποίησή του. Εάν τα εξαρτήματα του συστήματος είναι κρυμμένα, η δοκιμή στεγανοποίησης πρέπει να εκτελεστεί πριν καλύψετε τις σωληνώσεις. Η δοκιμή διαρροών δεν πρέπει να εκτελείται με καύσιμο αέριο: χρησιμοποιήστε αέρα ή άζωτο. Εάν τροφοδοτείται αέριο στους σωλήνες, να θυμάστε ότι απαγορεύεται η αναζήτηση διαρροών χρησιμοποιώντας φλόγες. Χρησιμοποιήστε για το σκοπό αυτό κατάλληλα προϊόντα διαθέσιμα στην αγορά.

Για να συνδέσετε την παροχή αερίου του λέβητα με τον αγωγό τροφοδοσίας, είναι απαραίτητο να τοποθετήσετε μια τάπα STOP κατάλληλου μεγέθους και κατασκευασμένη από το κατάλληλο υλικό (εικ. 12).
Μη χρησιμοποιείτε κάνναβη, ταινία Teflon ή παρόμοια υλικά για αυτό το είδος τοποθέτησης.

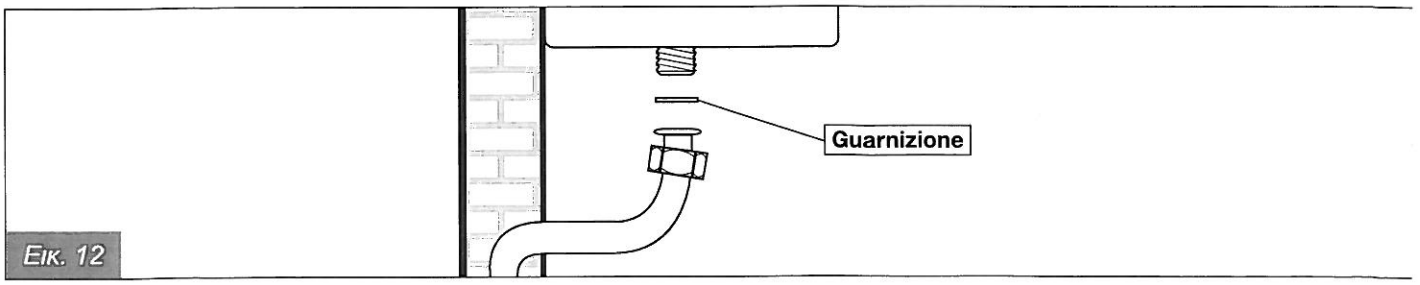

Εικ. 12

.9. Υδραυλικές συνδέσεις

ιν την εγκατάσταση προτείνεται ο καθαρισμός του συστήματος για να απομακρυνθούν τυχόν ακαθαρσίες που μπορεί να προέλθουν από τα στατικά, τα οποία μπορεί να να προκαλέσουν βλάβες στον κυκλοφορητή και τον εναλλάκτη.

κλωμα θέρμανσης

ταράδοση και η επιστροφή των γραμμών θέρμανσης πρέπει να συνδέονται στον λέβητα χρησιμοποιώντας τα σχετικά ¾ " εξαρτήματα **M** και Για τις διαστάσεις των σωλήνων του κυκλώματος θέρμανσης λάβετε υπόψη τις απώλειες πίεσης που προκαλούνται από τα σώματα ομανσης, από οποιεσδήποτε θερμοστατικές βαλβίδες, από βαλβίδες απενεργοποίησης των θερμαντικών σωμάτων και του συστήματος μόρφωσης.

Είναι σκόπιμο να συνδέεται στην αποχέτευση η βαλβίδα ασφαλείας που τοποθετείται στον λέβητα. Ελλείψει τέτοιας προφύλαξης, πιθανή παρέμβαση της βαλβίδας ασφαλείας μπορεί να προκαλέσει την πλημμύρα του χώρου στον οποίο είναι εγκατεστημένος ο λέβητας.
Ο κατασκευαστής δεν μπορεί να θεωρηθεί υπεύθυνος για ζημιές που προκλήθηκαν από τη μη τήρηση αυτής της προφύλαξης.

στό νερό για οικιακή χρήση

ίσοδος και έξοδος ψυχρού νερού για χρήση ζεστού νερού οικιακής χρήσης πρέπει να συνδεθεί στο λέβητα με τα σχετικά ½ εξαρτήματα **C** και Η σκληρότητα του νερού επηρεάζει τη συχνότητα καθαρισμού και / ή τοποθέτησης του δευτερεύοντος εναλλάκτη.

Ανάλογα με τη σκληρότητα της παροχής ύδατος, να εκτιμήσετε εάν θα εγκαταστήσετε τον κατάλληλο εξοπλισμό για οικιακή χρήση με μετεωρισμένη σίτιση προϊόντων εφαρμογής τροφίμων για την επεξεργασία του πόσιμου νερού σύμφωνα με τους ισχύοντες κανόνες.
Σε περίπτωση παροχής νερού με σκληρότητα πάνω από 20F, συνιστάται πάντα η επεξεργασία νερού. Το νερό που προέρχεται από τα δημοτικά μαλακτικά νερού δεν θα μπορούσε να είναι συμβατό με ορισμένα εξαρτήματα του συστήματος θέρμανσης λόγω των Ph τιμών του.

ιρροή συμπυκνωμάτων

την αποστράγγιση του συμπυκνώματος συμμορφώνονται με τους ισχύοντες νόμους και κανονισμούς που εφαρμόζονται εδώ. Εκτός αν ζεται διαφορετικά, το συμπύκνωμα που παράγεται στη φάση καύσης πρέπει να μεταφερθεί (μέσω του στομίου εξόδου συμπυκνωμάτων) σε σύστημα εξάτμισης το οποίο ρέει μέσα στο δίκτυο εκκένωσης οικιακών απορριμμάτων το οποίο, εξαιτίας της βασικότητάς του, ισταθμίζει την οξύτητα συμπύκνωσης καπνών. Για να αποφύγετε την επιστροφή κακών μυρωδιών από το δίκτυο οικιακών απορριμμάτων, ίστάται να προσθέσετε μια παγίδα αποστράγγισης μεταξύ του συστήματος αποστράγγισης συμπυκνωμάτων και του δικτύου εκκένωσης ιακών αποβλήτων. Το σύστημα αποστράγγισης συμπυκνωμάτων και το δίκτυο εκκένωσης οικιακών απορριμμάτων πρέπει να είναι ασκευασμένα από κατάλληλα υλικά ανθεκτικά στη δράση του νερού συμπύκνωσης. Το σύστημα αποστράγγισης συμπυκνωμάτων πρέπει συνδεθεί στην κατάλληλη σύνδεση (A) που έχει ρυθμιστεί προηγουμένως στον λέβητα (δείτε εικ 15). Απαγορεύεται αυστηρά η σύνδεση του στήματος αποστράγγισης συμπυκνωμάτων στο σημείο εισόδου του σιφονιού (B).

Ο κατασκευαστής δεν φέρει καμία ευθύνη για ζημιές που προκλήθηκαν σε άτομα, ζώα ή αντικείμενα που προκύπτουν από μη συμμόρφωση με τις παραπάνω ενδείξεις.

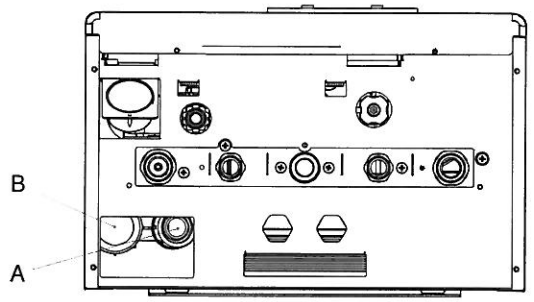

κ. 13

10. Σύνδεση στην παροχή ενέργειας

έβητας πρέπει να συνδέεται σε ένα δίκτυο παροχής ενέργειας 230V – 50Hz.
ιν εκτελείτε την σύνδεση, ακολουθήστε την πολικότητα συνδέοντας σωστά τη φάση και το ουδέτερο.

ά τη διάρκεια της εγκατάστασης συμμορφώνονται με τους τοπικούς κανονισμούς που ισχύουν εδώ, εφαρμόζονται πλήρως.

ν από τον λέβητα πρέπει να εγκατασταθεί ένας διπολικός διακόπτης, εύκολα προσβάσιμος, ώστε να επιτρέπεται η διακοπή της φοδοσίας και να εκτελούνται όλες οι εργασίες συντήρησης υπό συνθήκες ασφαλείας.

γωγός τροφοδοσίας του λέβητα πρέπει να προστατεύεται από έναν θερμικό μαγνητικό διαφορικό διακόπτη με κατάλληλη ικανότητα οπής. Το δίκτυο παροχής ηλεκτρικής ενέργειας πρέπει να έχει ασφαλές όριο γείωσης. Αυτή η βασική απαίτηση ασφάλειας πρέπει να χθεί και, σε περίπτωση αμφιβολιών, πρέπει να γίνει ακριβής έλεγχος του ηλεκτρικού συστήματος από ειδικευμένο προσωπικό.

Ο κατασκευαστής δεν μπορεί να θεωρηθεί υπεύθυνος για τυχόν ζημιές που οφείλονται στην έλλειψη συστήματος γείωσης: τα αέρια, οι σωλήνες νερού και θέρμανσης δεν πρέπει να θεωρούνται σημεία γείωσης.

3.2.11. Επιλέγοντας το εύρος λειτουργίας θέρμανσης

Η περιοχή ρύθμισης της θερμοκρασίας του νερού θέρμανσης εξαρτάται από την επιλεγμένη περιοχή λειτουργίας:
- τυπική εμβέλεια : από 20°C με 80°C
- χαμηλό εύρος : από 20°C με 47°C

Χρησιμοποιήστε την παράμετρο P04 για να επιλέξετε την κλιματική καμπύλη (μόνο για λειτουργία με εξωτερικό αισθητήρα.) Χρησιμοποιήστε την παράμετρο P21 για να αλλάξετε το εύρος λειτουργίας του κυκλώματος θέρμανσης. Το εύρος μπορεί να επιλεγεί ακόμα και στην απουσία ενός εξωτερικού αισθητήρα. Η τυπική περιοχή είναι ενεργή με P21 = 0, ενώ η χαμηλή περιοχή με P21 = 1.

Ο χρόνος αναμονής μεταξύ μιας εκκίνησης και του λέβητα, προκειμένου να αποφευχθεί η συχνή ενεργοποίηση και απενεργοποίηση του λέβητα κατά τη λειτουργία θέρμανσης, ισούται με 3 λεπτά και για τα δύο εύρη και μπορεί να αλλάξει χρησιμοποιώντας την παράμετρο P05.

Η περιοχή λειτουργίας πρέπει να επιλέγεται από τον εγκαταστάτη ή από ένα εξουσιοδοτημένο κέντρο σέρβις.

3.2.12. Σύνδεση με τον θερμοστάτη χώρου

Ο λέβητας μπορεί να συνδεθεί στον θερμοστάτη χώρου(δεν είναι υποχρεωτικό).
Οι επαφές του θερμοστάτη χώρου πρέπει να αντέχουν 5 mA στα 24 VDC.
Τα καλώδια του θερμοστάτη χώρου πρέπει να συνδεθούν στους ακροδέκτες 1 και 2 της πλακέτας ακροδεκτών (εικ. 21, εικ. 22).
Τα καλώδια του θερμοστάτη δεν πρέπει να είναι επενδυμένα μαζί με τα καλώδια τροφοδοσίας ρεύματος.

3.2.13. Εγκατάσταση και λειτουργία με τηλεχειρισμό ανοικτού θερμοστάτη (προαιρετικό)

Ο λέβητας μπορεί να συνδυαστεί με τηλεχειριστήριο opentherm (η επιλογή δεν είναι υποχρεωτική, παρέχεται από τον κατασκευαστή).

Το τηλεχειριστήριο πρέπει να εγκατασταθεί αποκλειστικά από ειδικευμένο προσωπικό.

Χρησιμοποιήστε αποκλειστικά το πρωτότυπο τηλεχειριστήριο που παρέχεται από τον κατασκευαστή. Με τη χρήση τηλεχειριστηρίων διαφορετικών από τα πρωτότυπα, που δεν παρέχονται από τον κατασκευαστή, μειώνονται οι λειτουργίες του τηλεχειριστηρίου καθώς επίσης και τις λειτουργίες του λέβητα.

Τα καλώδια του τηλεχειριστηρίου ακολουθούν τις οδηγίες που συνοδεύουν το τηλεχειριστήριο.

Βρείτε παρακάτω συμβουλές σχετικά με την εγκατάσταση του τηλεχειριστηρίου:
- Τα καλώδια τηλεχειριστηρίου δεν πρέπει να είναι επενδυμένα μαζί με τα καλώδια τροφοδοσίας ρεύματος, αλλιώς, οποιαδήποτε παρεμβολή που οφείλεται σε άλλα καλώδια τροφοδοσίας μπορεί να προκαλέσει δυσλειτουργίες στο τηλεχειριστήριο.
- Τοποθετήστε το τηλεχειριστήριο σε εσωτερικό τοίχο σε εσωτερικό χώρο, σε ύψος περίπου 1,5 μ. από τον πλωτό χώρο, σε κατάλληλη θέση για να ανιχνεύσετε σωστά τη θερμοκρασία περιβάλλοντος, αποφύγετε την τοποθέτησή του σε κόγχες, πίσω από πόρτες ή κουρτίνες, κοντά σε πηγές θερμότητας, άμεσο ηλιακό φως, ρεύματα αέρα ή ψεκασμό νερού.

Η σύνδεση του τηλεχειριστηρίου προστατεύεται από ψευδής πολικότητα, αυτό σημαίνει ότι οι συνδέσεις μπορούν να αλλάξουν.

Το τηλεχειριστήριο δεν πρέπει να συνδεθεί στην τροφοδοσία 230 V - 50 Hz

Για τον πλήρη προγραμματισμό του τηλεχειριστηρίου, ανατρέξτε στο εγχειρίδιο οδηγιών που περιέχεται στο κιτ εγκατάστασής του.

Η επικοινωνία μεταξύ του πίνακα και του τηλεχειριστηρίου λειτουργεί σε οποιονδήποτε τρόπο λειτουργίας του λέβητα: OFF / SUMMER WINTER, όσον αφορά τον τρόπο λειτουργίας, η οθόνη του λέβητα δείχνει τις ρυθμίσεις που πραγματοποιούνται εξ αποστάσεως.

Χρησιμοποιώντας το τηλεχειριστήριο, ο χρήστης μπορεί να διαβάσει και να ρυθμίσει μια σειρά παραμέτρων, ονομαζόμενες TSP, που προορίζονται για εξειδικευμένο προσωπικό (πίνακας 24 πίνακας 25).
Οι ρυθμίσεις των παραμέτρων TSP02 καιTSP15 ρυθμίζουν τον προεπιλεγμένο πίνακα δεδομένων και επαναφέρουν όλα τα αρχικά δεδομένα.
Αν η τιμή μιας παραμέτρου είναι λανθασμένη, θα αποκατασταθεί με την ανάκτηση από τον προεπιλεγμένο πίνακα δεδομένων.
Αν η τιμή που πρέπει να οριστεί είναι εκτός του επιτρεπόμενου εύρους, η νέα τιμή απορρίπτεται και η υπάρχουσα θα διατηρηθεί

ράμετρος	Κατώτατα όρια	Προ-επιλεγμένο μεθάνιο 16 kw	16kw GPL
-TSP02 τος αερίου	0 - 1	0	1
- TSP04 μπύλες θέρμανσης	0 ÷ 90	30	30
-TSP08 ίστη θέρμανση	P10 ÷ 100%	70	60
-TSP09 ί. ZNX ανώτερο από τα κατώτατα όρια	P10 ÷ 100%	100	75
5-TSP15 τύπος μηχανής και οεπιλεγμένο πίνακα δεδομένων	0 ÷ 4	4	4
1-TSP31 ύτητα ανεμιστήρα στην ισχύ ανάφλεξης ι καυστήρα και στη διάδοση	80 ÷ 160	140	128
2-TSP32 ύτητα ανεμιστήρα στη μέγιστη ισχύ του υστήρα (ZNX) (P32X25+2000rpm)	Da TSP33÷ 255	170	178
3-TSP33 ύτητα ανοίγματος στην ελάχιστη ισχύος υστήρα (ZNX) (P33X25rpm)	30 ÷ 60	36	36

τικας 9: TSP τα όρια παραμέτρων και τις προεπιλεγμένες τιμές ανάλογα με τον τύπο του λέβητα (TSP15)

.14. Η εγκατάσταση του εξωτερικού αισθητήρα (προαιρετικό) και η λειτουργία θερμοκρασίας ολίσθησης

έβητας μπορεί να συνδεθεί με έναν αισθητήρα για εξωτερική ανάγνωση θερμοκρασίας (επιλογή δεν είναι υποχρεωτική, παρέχεται από τον ασκευαστή) για λειτουργία ολίσθησης θερμοκρασίας.

Χρησιμοποιήστε αποκλειστικά πρωτότυπους εξωτερικούς αισθητήρες που παρέχονται από τον κατασκευαστή. Η χρήση εξωτερικών αισθητήρων διαφορετικών από τα πρωτότυπα, που δεν παρέχονται από τον κατασκευαστή, μειώνει επίσης την απόδοση του αισθητήρα και του λέβητα.

ξωτερικός αισθητήρας μέτρησης θερμοκρασίας συνδέεται με ένα καλώδιο διπλής μόνωσης που έχει ελάχιστο τμήμα 0,35mm2.
ξωτερικός αισθητήρας πρέπει να συνδεθεί στους ακροδέκτες **E1** και **E2** της πλακέτας ακροδεκτών λέβητα (εικ. 21 και εικ. 22).
καλώδια του εξωτερικού αισθητήρα θερμοκρασίας δεν πρέπει να επικαλύπτονται μαζί με τα καλώδια τροφοδοσίας ρεύματος.

εξωτερικός αισθητήρας πρέπει να είναι τοποθετημένος σε τοίχο που είναι στραμμένος προς ΒΟΡΕΙΑ- ΒΟΡΕΙΟΑΝΑΤΟΛΙΚΑ, οστατευμένος από ατμοσφαιρικούς παράγοντες. Μην εγκαταστήσετε των αισθητήρα σε εξωτερικά φρεάτια παράθυρων, κοντά σε αγωγούς ή πηγές θερμότητας.

ισθητήρας εξωτερικής θερμοκρασίας αλλάζει αυτόματα τη θερμοκρασία θέρμανσης με βάση:
τρημένη θερμοκρασία
ιλεγμένη καμπύλη θερμικής ρύθμισης
θμιζόμενη θερμοκρασία περιβάλλοντος.

εωρητική θερμοκρασία περιβάλλοντος εμφανίζεται πατώντας (**C** εικ. 1) και στη συνέχεια τροποποιείται πατώντας τα πλήκτρα ή ή **F** εικ.1) τα οποία, σε περίπτωση εγκατάστασης του εξωτερικού αισθητήρα θερμοκρασίας, χάνουν τη λειτουργία ρύθμισης θερμοκρασίας το νερό θέρμανσης (βλέπε παράγραφο 1.10.6) η τιμή μπορεί να διαβαστεί στην οθόνη του λέβητα. Επιπλέον, η εξωτερική τιμή μοκρασίας που ανιχνεύεται από τον εξωτερικό αισθητήρα μπορεί επίσης να εμφανιστεί στο μενού πληροφοριών κάτω από το στοιχείο "In1"



1. REGOLAZIONE TEMPERATURA AMBIENTE FITTIZIA

Στο σχήμα 14 παρουσιάζονται οι καμπύλες για μια τιμή εικονικής θερμοκρασίας περιβάλλοντος ίση με 20°C.
Αλλάξτε την τιμή της παραμέτρου P4, για να επιλέξετε μία από τις καμπύλες που παρουσιάζονται στο σχήμα 14. Κατά την αλλαγή της εικονικής θερμοκρασίας όπως αναφέρθηκε προηγουμένως, η επιλεγμένη καμπύλη αλλάζει προς τα πάνω ή προς τα κάτω σε σύγκριση με την ίδια τιμή.
Με εικονική θερμοκρασία περιβάλλοντος ίσο με 20°C, για παράδειγμα, επιλέγοντας την καμπύλη που αντιστοιχεί στο 30, αν η εξωτερική θερμοκρασία ισούται με -5°C, η θερμοκρασία που θα παραδοθεί θα είναι ίση με 70°C.

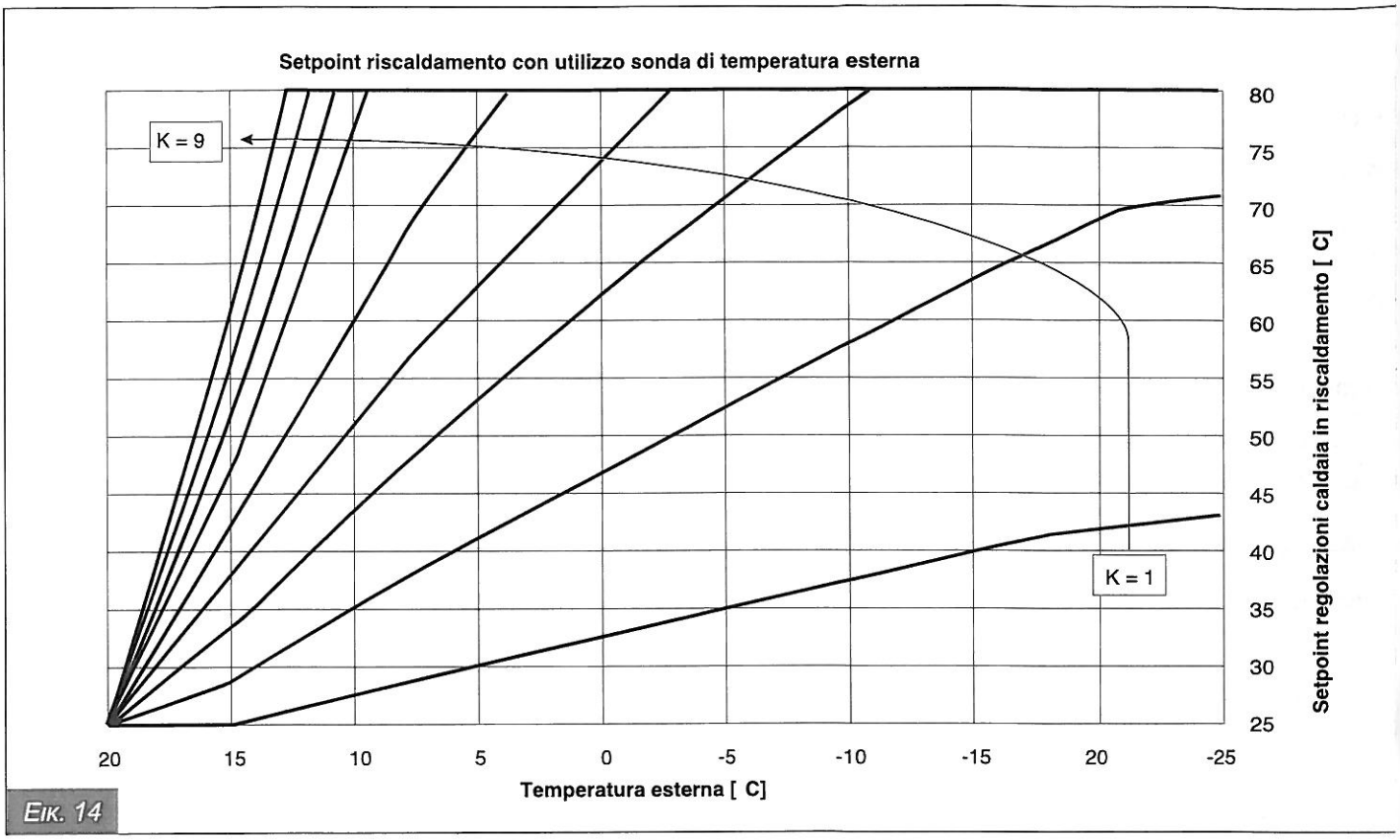

Εικ. 14

Με ρύθμιση εικονικής θερμοκρασίας περιβάλλοντος 23°C, με εξωτερική θερμοκρασία -5°C, η θερμοκρασία που θα παραδοθεί θα είναι 70°C + (23°C-20°C) = 73°C
Με ρύθμιση εικονικής θερμοκρασίας περιβάλλοντος 18°C, με εξωτερική θερμοκρασία -5°C, η θερμοκρασία που θα παραδοθεί θα είναι 70°C + (18°C-20°C) = 68°C

2.15. TSP παράμετροι που πρέπει να ρυθμιστούν στη διεπαφή και χρησιμοποιώντας το τηλεχειριστήριο

ιράμετρος	Επεξ. τιμή	Τιμές	Σημειώσεις
1 Επιλογή τύπου λέβητα	0 ÷ 8	0: PLAY 1: PLAY SV	0 = στιγμιαίος 1 = με θερμοστάτη λέβητα 2 = με αισθητήρα θερ. λέβητα 3 = θέρμανση μόνο
2 Επιλογή τύπου αερίου	0 - 1	0	0 = φυσικό αέριο 1 = GPL
3 Επιλογή τύπου ZNX	0 - 1	1	0 = διακόπτης ροής 1 = μετρητής ροής
4 Συντελεστής προσαρμογής με εξωτερικό αισθητήρα	0 ÷ 90	30	
5 Χρόνος κύκλου	0 ÷ 10 min	3	
6		1	**ΜΗΝ ΑΛΛΑΞΕΙ**
7 Ανάπτυξη θέρμανσης	0 ÷ 80	12	
8 Επιλογή μέγιστης θερμοκρασίας θέρμανσης	P10...100	75%	
9 Επιλογή μέγιστης θερμοκρασίας ZNX	P10...100	100%	
0 Επιλογή ελάχιστης δύναμης	0...P09	0%	
1 Επιλογή ελάχιστης τιμής ρύθμισης θέρμανσης	20...P12	25°C	
2 Επιλογή μέγιστης τιμής ρύθμισης θέρμανσης	P11...80	80°C	
3 Επιλογή μέγιστης τιμής ZNX	35 ÷ 67	60°C	
4 Επιλογή τύπου βαθμονόμησης	0 ÷ 20	0	0 = χειροκίνητο 5 = αυτόματο
5 Επιλογή δύναμης λέβητα	0 ÷ 4	0	0 = 24Kw 1 = 28Kw 2 = 32Kw 3 = 16Kw
6			Δεν χρησιμοποιείται
7			Δεν χρησιμοποιείται
8			Δεν χρησιμοποιείται
9 Θερμοστάτης(0) / αισθητήρας καυσαερίων(1)	0 - 1	1	**ΜΗΝ ΑΛΛΑΞΕΙ**
0 Επιλογή ελάχιστης τιμής ZNX	35 ÷ 50	35	
1 Επιλέξτε τις περιοχές χαμηλής θερμοκρασίας	0 - 1	0	0 = υψηλή θερμ 1 = χαμηλή θερμ
2			Δεν χρησιμοποιείται
3 Επιλέξτε τον χρόνο ενεργοποίησης της αντλίας (λεπτά): κρύα περιοχή	0 ÷ 10	0	
4 Παιδική ασφάλεια	0 ÷ 1	0	1 = ενεργοποιημένη
5			Δεν χρησιμοποιείται
6 Επιλέξτε την καθυστέρηση νερού (δευτερόλεπτα)	0 ÷ 3	0	
7 Επιλέξτε τη θερμοκρασία προθέρμανσης OFF ©	30 ÷ 75	45	
8			Δεν χρησιμοποιείται
Επιλογή ταχύτητας εκκίνησης ανεμιστήρα (P31x25) rpm	80 ÷ 160	140	
Επιλογή μέγ. Ταχύτητας ανεμιστήρα (P32X25)+2000)rpm	P33...255	170	
Επιλογή ελάχιστης ταχύτητας ανεμιστήρα(P33X25)	30 ÷ 60	36	
			Δεν χρησιμοποιείται
Αισθητήρας διαμόρφωσης οξυγόνου	3 ÷ 3	3	**ΜΗΝ ΑΛΛΑΞΕΙ**
Επιλογή αντιψυκτικής θερμοκρασίας	0...+10	5	
Επιλογή του χρόνου θέρμανσης του κυκλοφορητή	0 ÷ 99 sec x 10	120	
Επιλέξτε το χρόνο καθυστέρησης ανάφλεξης	0 ÷ 60 sec x 5	0	
Επιλογή διαμόρφωσης ζεστού νερού οικιακής χρήσης με μετρητή ροής	0 ÷ 1	1	0 = μη ενεργοποιημένος 1 = ενεργοποιημένος
Ενεργοποίηση / απενεργοποίηση της λειτουργίας προθέρμανσης ZNX	0 ÷ 1	0	0 = απενεργοποιημένος 1 = ενεργοποιημένος
Επιλογή χρόνου καθυστέρησης ενεργοποίησης ZNX	0 ÷ 30 sec	0	
Επιλογή τύπου αισθητήρα πίεσης	0 - 1	1	0 = εναλλαγή πίεσης 1 = μετατροπέας
Επιλογή λειτουργίας antilegionella (μόνο λέβητα)	54, 55 ÷ 80	54	54 = μη ενεργοποιημένος 5-80 = ρυθμ. θερμοκρασία παράδοσης

Παράμετρος	Επεξ. τιμή	Τιμές	Σημειώσεις
P46 Επιλογή ταχύτητας διαμόρφωσης της αντλίας	0 - 1	1	0 = δεν έχει διαμορφωθεί 1 = υτόματο 60%-100%
P47 Επιλογή ΔΤ για τη διαμόρφωση της αντλίας ©	10 ÷ 40	20	
P48 Επιλογή λειτουργίας της αντλίας	0 - 1	0	0 = διακοπτόμενη 1 = συνεχόμενη
P49 Ενεργοποιημένο OEM	0 ÷ 99	0	49 = Επιτρέπει το διάβασμα και γράψιμο στις ακόλουθες παραμέτρους
P50			Δεν χρησιμοποιείται
P51			Δεν χρησιμοποιείται
P52 Επιλέξτε την αυτόματη πλήρωση νερού	0 - 1	0	0 = δεν προβλέπεται 1 = προβλέπεται ΝΑ ΜΗΝ ΤΡΟΠΟΠΟΙΗΘΟΥΝ ΟΙ ΤΙΜΕΣ
P53			Δεν χρησιμοποιείται
P54 Επιλογή την ελάχιστης ροής ACS για αίτημα ενεργοποίησης	10 ÷ 40 (lx10)/min	15 (1,5l/min)	
P55 Επιλέγει τον χρόνο εξαερισμού ACS	1 ÷ 30 sec x 10	3	
P56 Επιλέγει το χρόνο μετά την κυκλοφορία	0 ÷ 100 sec	30	
P57 Αυξήστε τον αριθμό των στροφών του ανεμιστήρα	0 ÷ 10%	0	**ΜΗΝ ΑΛΛΑΞΕΙ**
P58			Δεν χρησιμοποιείται
P59			Δεν χρησιμοποιείται
P60 Επιπλέον αντιστάθμιση της θερμοκρασίας απενεργοποίησης μετά την ανάφλεξη του καυστήρα	0 ÷ 20	0	**ΜΗΝ ΑΛΛΑΞΕΙ**
P61 Επιλέγει τον συναγερμό θερμοκρασίας καυσαερίων	20 ÷ 150	105	
P62			Δεν χρησιμοποιείται
P63			Δεν χρησιμοποιείται
P64			Δεν χρησιμοποιείται
P65 Επιλέγει τη διάρκεια της λειτουργίας anti-Legionella	5 ÷ 30 min	15 min	Μόνο σε λέβητα με θερμοστάτη
P66			Δεν χρησιμοποιείται
P67			Δεν χρησιμοποιείται
P68			**ΜΗΝ ΑΛΛΑΞΕΙ** - Δεν χρησιμοποιείται
P69			**ΜΗΝ ΑΛΛΑΞΕΙ** - Δεν χρησιμοποιείται
P80 Επιλέγει τη θέρμανση ΔΤ για ανίχνευση μπλοκαρίσματος κυκλοφορίας	0 ÷ 20	5	0 = απενεργοποιημένο
P81 Μέγιστη θερμοκρασία θέρμανσης	0 ÷ 150	90	0 = απενεργοποιημένο
P82 Επιλέγει το Δt μέγιστο επιτρεπόμενο κατά την παράδοση / επιστροφή	0 ÷ 50	30	0 = απενεργοποιημένο
P83 Επιλέγει την αντίστροφη μέτρηση σε μήνες έως τη συντήρηση	0 ÷ 255	0	0 = απενεργοποιημένο
P98 Επαναφέρετε το TSP στις προεπιλεγμένες τιμές	0 - 1	0	
P99 Επαναφέρετε το OEM στις προεπιλεγμένες τιμές	0 - 1	0	

ΠΙΝΑΚΑΣ 10 - TSP ΠΙΝΑΚΑΣ ΓΕΝΙΚΩΝ ΠΑΡΑΜΕΤΡΩΝ

. Πλήρωση του συστήματος

ού εκτελέσετε όλες τις συνδέσεις στο σύστημα, γεμίστε το κύκλωμα θέρμανσης. Αυτή η λειτουργία πρέπει να γίνεται με προσοχή σύμφωνα
:α παρακάτω βήματα:
'οίξτε τις βαλβίδες εξαγωγής των θερμαντικών σωμάτων και βεβαιωθείτε ότι η αυτόματη βαλβίδα του λέβητα λειτουργεί σωστά
νοίξτε σταδιακά τη βρύση πλήρωσης για να βεβαιωθείτε ότι οι βαλβίδες αυτόματης εκτόνωσης που είναι εγκατεστημένες στο σύστημα
ουργούν ομαλά
ιείστε τις βαλβίδες ανακούφισης των καλοριφέρ μόλις βγει το νερό -επιβεβαιώστε με τη βοήθεια του μετρητή πίεσης του λέβητα για να
αιωθείτε ότι η πίεση έφθασε τα 1./.1.3 bar
είστε τη βρύση πλήρωσης και στη συνέχεια εξαερώστε τον αέρα μέσω των βαλβίδων εξαερισμού των θερμαντικών σωμάτων
ιτόπιν έναρξης του λέβητα και έφερε το σύστημα στη ρυθμισμένη θερμοκρασία, σταμάτησε τη λειτουργία της αντλίας και επαναφέρει την
ορραγία αέρα
ήστε το σύστημα να κρυώσει και να φέρει την πίεση νερού στο 1./.1.3 bar

ΟΕΙΔΟΠΟΙΗΣΗ
JNI CTI8065/89 πρότυπη "επεξεργασία νερού στα οικιακά συστήματα θέρμανσης" καθορίζει και ορίζει τα χημικά και φυσικά
αρακτηριστικά που πρέπει να έχουν τα ύδατα που χρησιμοποιούνται σε αστικά φυτά: "...προκειμένου να βελτιστοποιηθεί η
όδοση και η ασφάλεια και να διατηρηθούν με την πάροδο του χρόνου, κανονική λειτουργία του βοηθητικού εξοπλισμού και
ιχιστοποίηση της κατανάλωσης ενέργειας, ενσωματώνοντας έτσι νόμους και κανονισμούς ...". Ο κανονισμός αυτός πρέπει να
μορφώνεται με το νόμο (Νόμος 5/3/90 α.46, Προεδρικό διάταγμα νο.412 28/8/93).
ομένως, χρησιμοποιήστε ειδικά προϊόντα κατάλληλα για συστήματα κατασκευασμένα από πολλά μέταλλα (δείτε παράγραφο
.4).

ΟΣΟΧΗ
αισθητήρες πίεσης δεν αποστέλλουν την ηλεκτρική συγκατάθεση για την ανάφλεξη του καυστήρα όταν η πίεση είναι μικρότερη
ό 0.5 bar. Η πίεση νερού στο σύστημα θέρμανσης δεν πρέπει να είναι χαμηλότερη από τη ράβδο. Διαφορετικά, ενεργήστε στη
ύση πλήρωσης που βρίσκεται στον λέβητα.
τή η λειτουργία πρέπει να εκτελείται όταν το σύστημα έχει κρυώσει. Το ψηφιακό μανόμετρο επιτρέπει την ανάγνωση της πίεσης
κυκλώματος θέρμανσης.

. Θέτοντας σε λειτουργία τον λέβητα

.1. Προκαταρκτικοί έλεγχοι

ν από την εκκίνηση του λέβητα ελέγξτε ότι:
) αγωγός εξαγωγής καυσαερίων και το τερματικό μέρος εγκαθίστανται σύμφωνα με τις οδηγίες: όταν ενεργοποιείται ο λέβητας, δεν
ντοπίζονται διαρροές προϊόντων καύσης.
η τάση τροφοδοσίας του λέβητα είναι 230V- 50 Hz
)λες οι βαλβίδες παρεμπόδισης (εφόσον υπάρχουν) των αγωγών του συστήματος είναι ανοιχτές
ο δίκτυο φυσικού αερίου ταιριάζει με τη βαθμονόμηση του λέβητα. Διαφορετικά, πραγματοποιήστε τη μετατροπή του λέβητα στη διαθέσιμη
ρήση τύπου αερίου (βλέπε κεφάλαιο "3.7 προσαρμογή του καυστήρα στη χρήση άλλων τύπων αερίου"): αυτή η λειτουργία πρέπει να
κτελείται από εξειδικευμένους τεχνικούς
η βαλβίδα τροφοδοσίας αερίου είναι ανοιχτή - δεν εντοπίζονται διαρροές αερίου
ίναι ενεργοποιημένος ο κύριος διακόπτης ισχύος πριν από το λέβητα
η βαλβίδα ασφαλείας 3 bar δεν είναι μπλοκαρισμένη
εν εντοπίζονται διαρροές νερού
ο σιφόνι αποστράγγισης συμπυκνωμάτων, τοποθετημένο στο λέβητα, αποστραγγίζει σωστά το συμπύκνωμα και δεν είναι φραγμένο.

2. Εκκίνηση και τερματισμός λειτουργίας

την ενεργοποίηση και απενεργοποίηση του λέβητα ακολουθήστε τις **"οδηγίες για τον χρήστη".**

3.5. Διαθέσιμη κεφαλή πίεσης

Ο λέβητας είναι εξοπλισμένος με κυκλοφορητή μεταβλητής ταχύτητας υψηλής απόδοσης.
Η ταχύτητα του κυκλοφορητή γίνεται αυτόματα από τα ηλεκτρονικά, με βάση τη ρύθμιση των παραμέτρων του λέβητα.
Οι τρόποι λειτουργίας του κυκλοφορητή είναι δύο:

1 ΔΤ σταθερή λειτουργία

Στον τρόπο συνεχούς λειτουργίας ΔΤ η ταχύτητα του κυκλοφορητή αλλάζει αυτομάτως και διατηρεί σταθερή τη ΔΤ μεταξύ της παροχής και των γραμμών επιστροφής στην τιμή που καθορίζεται στις παραμέτρους του λέβητα.

2 Λειτουργία σταθερής ταχύτητας

Στην κατάσταση σταθερής λειτουργίας η ταχύτητα του κυκλοφορητή παραμένει σταθερή στη μέγιστη τιμή.

Ο κυκλοφορητής ρυθμίζεται κατά τη διάρκεια της παραγωγής σε συνεχούς λειτουργίας ΔΤ. Για σωστή λειτουργία του λέβητα, συνιστάται να μην αλλάξει η προεπιλεγμένη ρύθμιση.
Σε περίπτωση αλλαγής της ρύθμισης του κυκλοφορητή, επικοινωνήστε με το εξουσιοδοτημένο κέντρο σέρβις.

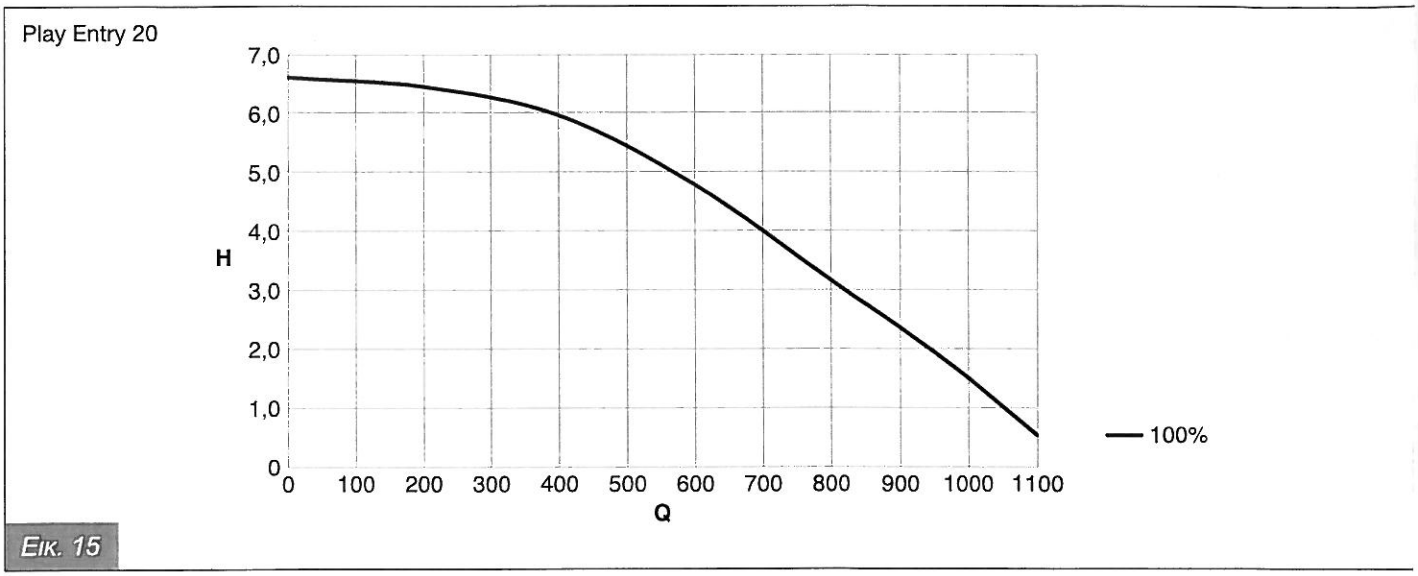

Εικ. 15

Q = ρυθμός ροής
H = διαθέσιμη κεφαλή πίεσης

. Ηλεκτρική σύνδεση

.1. PLAY ENTRY 20 ΜΟΝΤΕΛΑ

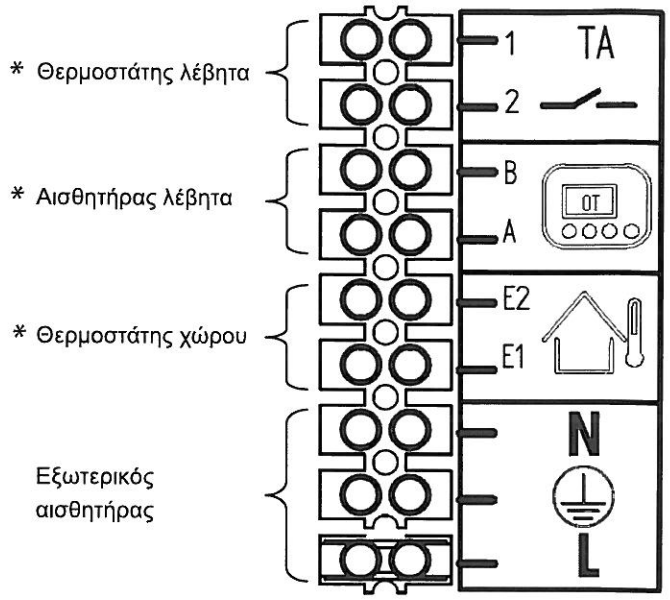

κ. 16

3.7. Προσαρμόζοντας τον καυστήρα στη χρήση άλλων τύπων αερίου

Ο λέβητας είναι σχεδιασμένος για τον τύπο αερίου που απαιτείται ειδικά για τη φάση τάσης, η οποία αναφέρεται επίσης στην ετικέτα της συσκευασίας και στην πινακίδα χαρακτηριστικών του λέβητα.
Κάθε περαιτέρω επεξεργασία πρέπει να εκτελείται από ειδικευμένο προσωπικό, το οποίο θα εκτελέσει τις απαραίτητες προσαρμογές και τροποποιήσεις χρησιμοποιώντας τα κατάλληλα αξεσουάρ που παρέχει ο κατασκευαστής.

3.7.1. Από το μεθάνιο στο LPG

Επεξεργαστείτε την παράμετρο P02 από **0** έως **1.** Εφαρμόστε στον λέβητα μια ετικέτα που υποδεικνύει τη ρύθμιση της GPL.
Ελέγξτε και αν χρειάζεται να αλλάξετε τις παραμέτρους P08, P09, P31, P32 και P33 όπως υποδεικνύεται στον πίνακα 24.

ΠΡΟΣΒΑΣΗ ΣΤΙΣ ΠΑΡΑΜΕΤΡΟΥΣ
Πατήστε ταυτόχρονα για το χρόνο του κύκλου τα πλήκτρα Reset και (**B** + **C** εικ. 1) για πρόσβαση στη λειτουργία προγραμματισμού παραμέτρων. Στην οθόνη θα εμφανιστεί η ένδειξη "TS" για 1 δευτερόλεπτο, κατόπιν ο αριθμός P της TSP για 1 δευτερόλεπτο που ακολουθείται από την τιμή για 3 δευτερόλεπτα.

Η πρώτη παράμετρος που μπορεί να αλλάξει είναι P01.



Πατήστε τα πλήκτρα + ή − (**F** ή **E** σχήμα 1) για να επιλέξετε την παράμετρο που σας ενδιαφέρει.
Πατήστε για το χρόνο κύκλου το πλήκτρο (**D** εικ. 1) για να ενεργοποιήσετε την επεξεργασία της επιλεγμένης παραμέτρου.

Στην οθόνη εμφανίζεται η προκαθορισμένη τιμή.

Πατήστε τα πλήκτρα + ή − (**F** ή **E** σχήμα 1) για να επεξεργαστείτε την τιμή της επιλεγμένης παραμέτρου.
Πατήστε για το χρόνο του κύκλου, το πλήκτρο (**D** εικ.1) για να αποθηκεύσετε τη νέα ρύθμιση.
Πατήστε ταυτόχρονα για το χρόνο του κύκλου τα πλήκτρα Reset και (**B** + **C** εικ. 1) για έξοδο από τη λειτουργία προγραμματισμού παραμέτρων.

Ρυθμίστε την καύση (CO2) όπως υποδεικνύεται στην παράγραφο 3.7.3.

3.7.2. Από LPG στο Μεθάνιο

Επεξεργαστείτε την παράμετρο P02 από **1** έως **0.**
Εφαρμόστε στον λέβητα μια ετικέτα που υποδεικνύει τη ρύθμιση του μεθανίου. Ελέγξτε και αν χρειάζεται να αλλάξετε τις παραμέτρους P08, P09, P31, P32 και P33 όπως υποδεικνύεται στον πίνακα 24.

ΠΡΟΣΒΑΣΗ ΣΤΙΣ ΠΑΡΑΜΕΤΡΟΥΣ
Πατήστε ταυτόχρονα για το χρόνο του κύκλου τα πλήκτρα Reset και (**B** + **C** εικ. 1) για πρόσβαση στη λειτουργία προγραμματισμού παραμέτρων. Στην οθόνη θα εμφανιστεί η ένδειξη "TS" για 1 δευτερόλεπτο, κατόπιν ο αριθμός P της TSP για 1 δευτερόλεπτο που ακολουθείται από την τιμή για 3 δευτερόλεπτα.

Η πρώτη παράμετρος που μπορεί να αλλάξει είναι P01.

Πατήστε τα πλήκτρα + ή − (**F** ή **E** σχήμα 1) για να επεξεργαστείτε την τιμή της επιλεγμένης παραμέτρου.
Πατήστε για το χρόνο του κύκλου, το πλήκτρο (**D** εικ.1) για να ενεργοποιήσετε την επεξεργασία της επιλεγμένης παραμέτρου.

Στην οθόνη εμφανίζεται η προκαθορισμένη τιμή.

Πατήστε τα πλήκτρα + ή − (**F** ή **E**) και εικ. 1 για να επεξεργαστείτε την τιμή της επιλεγμένης παραμέτρου.

Πατήστε για το χρόνο κύκλου, το πλήκτρο (**D** εικ. 1) για να αποθηκεύσετε τη νέα ρύθμιση.
Πατήστε ταυτόχρονα για το χρόνο του κύκλου τα πλήκτρα Reset και (**B** + **C** εικ. 1) για έξοδο από τη λειτουργία προγραμματισμού παραμέτρων.

Ρυθμίστε την καύση (CO2) όπως υποδεικνύεται στην παράγραφο 3.7.3

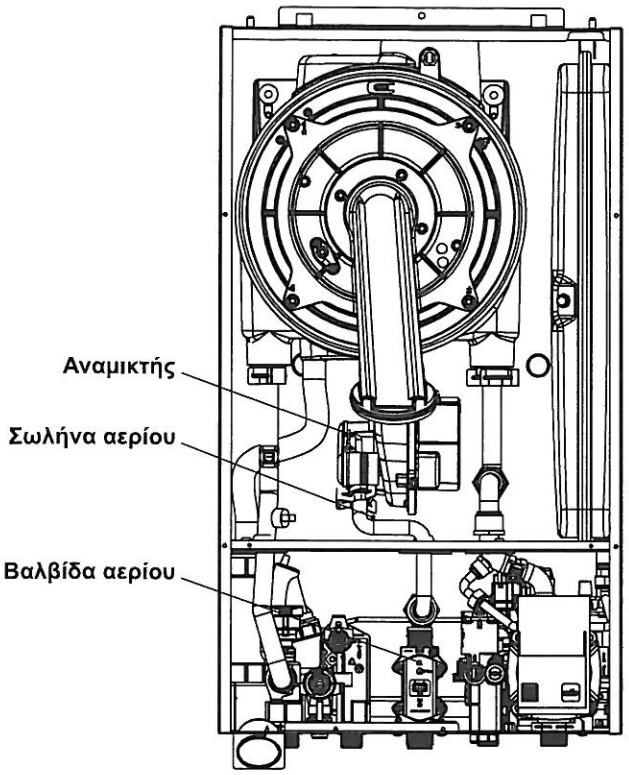

ικ. 17

.3. Έλεγχος και ρύθμιση της βαλβίδας αερίου

ΠΡΟΟΙΜΙΟ

ɔω της λειτουργίας "BEST", ο λέβητας προσαρμόζει αυτόματα την καύση των συνθηκών εγκατάστασης. Εάν οι τιμές βαθμονόμησης του ίου δεν ταιριάζουν με εκείνες στην πλάκα ή εάν η ηλεκτρονική πλακέτα, το ηλεκτρόδιο, ο ανεμιστήρας ή η τιμή αερίου έχουν αντικατασταθεί ἐπει να εκτελεστεί η ακόλουθη διαδικασία μετά τη λειτουργία της καπνοδόχου.

έβητας πρέπει να είναι έτοιμος για λειτουργία, ο αέρας πρέπει να εξαερώνεται και η λειτουργία θέρμανσης πρέπει να είναι ενεργοποιημένη. ιαδικασία μπορεί να ξεκινήσει με δύο διαφορετικούς τρόπους, ανάλογα με την τιμή της παραμέτρου P14:
TO (P14 = 5) ο λέβητας εκτελεί 10 προσπάθειες ανάφλεξης αυξάνοντας σταδιακά τις τιμές ισχύος.
NU (P14 = 0) ο λέβητας εκτελεί 5 προσπάθειες ανάφλεξης στην τιμή ισχύος που υποδεικνύεται στην παράμετρο P31.
ά την ανάφλεξη του καυστήρα, ο λέβητας εκτελεί έναν κύκλο με ελάχιστη ισχύ P0, ανάφλεξη P1 και στη μέγιστη ισχύ P2 για να αποκτήσει τη στή σταθερότητα φλόγας, μεταβαίνει στη λειτουργία επεξεργασίας CO_2 για να επιτραπεί η χειροκίνητη βαθμονόμηση.
λειτουργία (AUTO και MANU) ρυθμίζεται η παράμετρος κωδικού ενεργοποίησης P14 στο μενού παραμέτρων TSP όπως περιγράφεται ν παράγραφο 3.2.15. Οι παράμετροι TSP πρέπει να ρυθμίζονται στη διεπαφή και να χρησιμοποιούν το τηλεχειριστήριο στη σελίδα 48.

ειτουργία AUTO είναι η συνιστώμενη, καθώς επιτρέπει μεγαλύτερη ελευθερία στη βαθμονόμηση του CO_2.

ΕΡΓΑΣΙΕΣ ΠΟΥ ΠΡΕΠΕΙ ΝΑ ΕΚΤΕΛΕΣΤΟΥΝ

ὀσβαση στη λειτουργία καπνοδόχου (βλ. Παράγραφο 3.2.7) και έλεγχος αν η τιμή του CO2 βρίσκεται εντός των ορίων του πίνακα 26, τόσο ιν αφορά τη μέγιστη (Hi) όσο και τη χαμηλότερη (Lo) ισχύ (εάν η θερμοκρασία του συστήματος αυξηθεί υπερβολικά, η βαλβίδα ACS πρέπει ιανοίξει για να απορροφηθεί η θερμότητα, η διαδικασία δεν μπορεί να επιβραδυνθεί με το ACS ανοιχτό).

φορετικά, προχωρήστε όπως περιγράφεται παρακάτω.

ήστε ταυτόχρονα για το χρόνο κύκλου, τα πλήκτρα Mode και Reset (**A** + **B** εικ. 1). Απελευθερώστε και, στη συνέχεια, πατήστε αμέσως (μέσα σε υτερόλεπτα) το πλήκτρο (**C** σχήμα 1).
ίνακας επιβεβαιώνει την ενεργοποίηση της λειτουργίας και εμφανίζει την ένδειξη **"auto ή manu"** ανάλογα με την καθορισμένη λειτουργία μισης.

ροσαρμογέας δημιουργεί εσωτερικά ένα αίτημα λειτουργίας βαθμονόμησης και αρχικοποιεί την ακολουθία εκκίνησης. Σε περίπτωση που ι ενεργοποιημένη η λειτουργία "Auto", ανάβει και αναβοσβήνει το σύμβολο "radiator".

ιις γίνει η εκκίνηση, ο λέβητας εκτελεί έναν κύκλο προγραμματισμού παραμέτρων στη μέγιστη ισχύ, στη συνέχεια στην ισχύ ανάφλεξης και ίος, στη μέγιστη ισχύ>. Κατά τη διάρκεια αυτής της φάσης, η οθόνη LCD εμφανίζει, στη συνέχεια, τον χρόνο κύκλου και τη θερμοκρασία λώματος παράδοσης.
σημείο αυτό ο χρήστης μπορεί να εισάγει τον ανιχνευτή ανάλυσης καπνών στον αγωγό εξαγωγής.

ο-προσαρμογή
θόνη δείχνει "P0" και η κάρτα είναι έτοιμη να ρυθμίσει την τιμή O_2 στην ελάχιστη ισχύ. Υπό τον όρο :

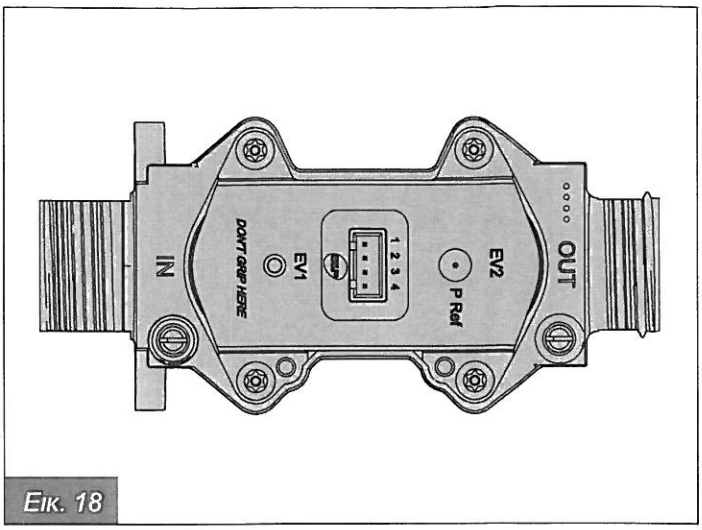

Εικ. 18

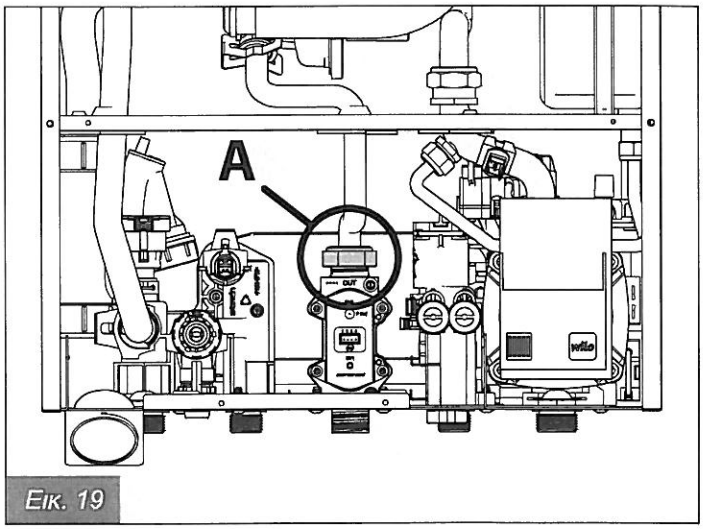

Εικ. 19

ΤΙΜΕΣ CO_2 ΣΤΑ ΚΑΥΣΑΕΡΙΑ		
Καύσιμο	**Ελάχ./Μέγ. Τιμή CO_2(%)**	**Επιτρεπόμενη εμβέλεια (%)**
20 Kw μεθάνιο	9,3 / 9,8	±0,1 %
20 Kw LPG	10,4 / 10,7	±0,1 %

Πίνακας 11: CO_2 Τιμές

ΔΙΑΜΕΤΡΟ ΔΙΑΦΡΑΓΜΑ	
	Μεθάνιο/LPG (mm)
20 kW	5,6

Πίνακας 12: ΔΙΑΜΕΤΡΟ ΔΙΑΦΡΑΓΜΑ

) (**D** εικ.1) χρησιμοποιείται για την εναλλαγή μεταξύ του μενού power / O_2 (για το χρόνο του κύκλου)
ένδειξη ⊕ ή ⊖ (**F** ή **E** εικ. 1) χρησιμοποιείται για την αύξηση / μείωση της τιμής CO_2 ή για την αλλαγή της ισχύος του συστήματος (εάν το
ετικό σύμβολο αναβοσβήνει).

ιτήστε για το χρόνο του κύκλου το πλήκτρο (**D** εικ. 1) για να ενεργοποιήσετε το μενού O_2.
ιτήστε τα πλήκτρα ⊕ ή ⊖ (**F** ή **E** εικ. 1) για να αλλάξετε την τρέχουσα τιμή RFlame και να μεταβάλλετε το O_2.
ίστε το πλήκτρο (για τον χρόνο του κύκλου) για να επιβεβαιώσετε τη βαθμονόμηση στο P0 και το ⊕ (για τον χρόνο του κύκλου) για να
ακινηθείτε στο δεύτερο επίπεδο και να ρυθμίσετε το "P1". Calibrate το CO_2 ακολουθώντας τα βήματα που έγιναν για να ρυθμίσετε την
χιστη τιμή.
ιτήστε το πλήκτρο για να επιβεβαιώσετε και το ⊕ για να μεταβείτε για να ρυθμίσετε το "P2" στο μέγιστο. Ρυθμίστε την τιμή σύμφωνα με
πίνακα.
ιβεβαιώστε χρησιμοποιώντας το πλήκτρο .

ίστε το πλήκτρο Mode (χωρίς να περιμένετε για το χρόνο του κύκλου για να ολοκληρώσετε τη διαδικασία) και αποθηκεύστε τις ρυθμίσεις που
τε κάνει.

ΙΡΟΚΙΝΗΤΕΣ ΡΥΘΜΙΣΕΙΣ
ενδείξεις δείχνουν "P0" και η πίνακας είναι έτοιμος να ρυθμίσει την τιμή του CO2 σε ελάχιστη ισχύ.
ό την προϋπόθεση αυτή:
) (**D** εικ. 1) χρησιμοποιείται για την εναλλαγή μεταξύ του μενού Power / CO_2 (για τον χρόνο κύκλου).
⊕ ή το ⊖ (**F** ή **E** εικ. 1) χρησιμοποιούνται για την αύξηση / μείωση της τιμής του CO_2 αλλάζοντας την ισχύ του συστήματος (εάν
αβοσβήνει το αντίστοιχο σύμβολο).

τήστε για το χρόνο κύκλου το πλήκτρο (**D** εικ.1 για να ενεργοποιήσετε το μενού CO_2).
τήστε το πλήκτρο ⊕ ή ⊖ (**F** ή **E** εικ. 1) για να αλλάξετε την τρέχουσα ρυθμισμένη τιμή RFlame και να μεταβάλλετε το CO_2.
τήστε το πλήκτρο (για τον χρόνο του κύκλου) για να επιβεβαιώσετε τη βαθμονόμηση στο P0 και το ⊕ (για τον χρόνο του κύκλου) για να
ακινηθείτε στο δεύτερο επίπεδο και να ρυθμίσετε το "P1". Βαθμονομήστε το CO_2 ακολουθώντας τα βήματα που έγιναν για να ρυθμίσετε την
χιστη τιμή.
τήστε το πλήκτρο για να επιβεβαιώσετε και το ⊕ για να μεταβείτε για να ρυθμίσετε το "P2" στο μέγιστο. Ρυθμίστε την τιμή σύμφωνα με
πίνακα. Επιβεβαιώστε χρησιμοποιώντας το πλήκτρο .
τήστε το πλήκτρο Mode (χωρίς να περιμένετε το χρόνο του κύκλου για να ολοκληρώσετε τη διαδικασία) και αποθηκεύστε τις ρυθμίσεις που
τε κάνει.

οδος οποιαδήποτε στιγμή κατά τη διάρκεια της ρύθμισης της λειτουργίας πιέζοντας για το χρόνο του κύκλου το πλήκτρο Mode (**A** Εικόνα 1).

Τελευταία δοκιμή του λέβητα

θε λέβητας συνοδεύεται από πιστοποιητικό ελέγχου. Το πιστοποιητικό ελέγχου συμπληρώνεται από εξουσιοδοτημένο κέντρο πηρέτησης, το οποίο επιτρέπει στον χρήστη να απολαμβάνει όλα τα οφέλη που προσφέρονται από την ασφάλιση που παρέχει ατασκευαστής σύμφωνα με τις διευκρινίσεις του πιστοποιητικού ελέγχου. Το πιστοποιητικό ελέγχου συμπληρώνεται δωρεάν.

Προκαταρκτικός έλεγχος

ν από την δοκιμή του λέβητα ελέγξτε ότι:
) αγωγός εξαγωγής καυσαερίων και το τερματικό μέρος εγκαθίστανται σύμφωνα με τις οδηγίες: **όταν ενεργοποιείται ο λέβητας, δεν οπίζονται διαρροές προϊόντων καύσης;**
l τάση τροφοδοσίας του λέβητα είναι 230V- 50 Hz.
)λες οι βαλβίδες παρεμπόδισης (εφόσον υπάρχουν) των αγωγών του συστήματος είναι ανοιχτές.
ο δίκτυο φυσικού αερίου ταιριάζει με τη βαθμονόμηση του λέβητα, διαφορετικά, πραγματοποιήστε τη μετατροπή του λέβητα στη διαθέσιμη
ση τύπου αερίου (βλέπε κεφάλαιο "3.7 προσαρμογή του καυστήρα στη χρήση άλλων τύπων αερίου"): αυτή η λειτουργία πρέπει να
ελείται από εξειδικευμένους τεχνικούς.
l βαλβίδα τροφοδοσίας αερίου είναι ανοιχτή
εν εντοπίζονται διαρροές αερίου.
ίναι ενεργοποιημένος ο κύριος διακόπτης ισχύος πριν από το λέβητα.
βαλβίδα ασφαλείας 3 bar δεν είναι μπλοκαρισμένη.
εν εντοπίζονται διαρροές νερού.
ο σιφόνι αποστράγγισης συμπυκνωμάτων, τοποθετημένο στο λέβητα, αποστραγγίζει σωστά το συμπύκνωμα και δεν είναι φραγμένο.

Εάν ο λέβητας δεν έχει εγκατασταθεί σύμφωνα με τους νόμους και τους κανονισμούς, προειδοποιήστε τον υπεύθυνο εγκατάστασης και μην εκτελέστε δοκιμές στον λέβητα.

Εκκίνηση και τερματισμός λειτουργίας

την ενεργοποίηση και απενεργοποίηση του λέβητα ακολουθήστε τις "οδηγίες για τον χρήστη".

5. Συντήρηση

Οι εργασίες συντήρησης και επισκευών πρέπει να εκτελούνται από ειδικευμένο προσωπικό.

Για τις εργασίες συντήρησης και επισκευών, ο κατασκευαστής συστήνει στους πελάτες του να έρχονται σε επαφή με το δίκτυο εξουσιοδοτημένων κέντρων εξυπηρέτησης, οι οποίοι εκπαιδεύονται για την εκτέλεση των παραπάνω παρεμβάσεων.

Η σωστή συντήρηση του λέβητα του επιτρέπει να λειτουργεί υπό τις καλύτερες συνθήκες, να προστατεύει το περιβάλλον και να εξασφαλίζει την ασφάλεια των ανθρώπων, των ζώων και των αντικειμένων.

5.1. Πλάνο συντήρησης

Οι εργασίες συντήρησης πρέπει να εκτελούνται τουλάχιστον μία φορά το χρόνο.

Πριν από οποιαδήποτε εργασία συντήρησης που περιλαμβάνει αντικατάσταση εξαρτημάτων και / ή καθαρισμό των τμημάτων του εσωτερικού λέβητα, διακόψτε τη συσκευή από το ρεύμα.

Οι εργασίες συντήρησης προβλέπονται για εργασίες ελέγχου και καθαρισμού όπως καθορίζονται παρακάτω:

Έλεγχοι:
- Γενικός έλεγχος της ακεραιότητας του λέβητα
- Ελέγξτε τη στεγανοποίηση του κυκλώματος αερίου του λέβητα και του δικτύου τροφοδοσίας αερίου
- Ελέγξτε την πίεση παροχής του λέβητα
- Ελέγξτε την ανάφλεξη του λέβητα
- Ελέγξτε τις παραμέτρους καύσης του λέβητα αναλύοντας τα καυσαέρια
- Ελέγξτε την ακεραιότητα και την καλή συντήρηση καθώς και τη στεγανοποίηση των καυσαερίων
- Ελέγξτε τη λειτουργία του ανεμιστήρα καύσης
- Ελέγξτε την ακεραιότητα των διατάξεων ασφαλείας του λέβητα γενικά
- Ελέγξτε για διαρροές νερού και σημάδια οξείδωσης στα εξαρτήματα του λέβητα
- Ελέγξτε την απόδοση της βαλβίδας ασφαλείας του συστήματος
- Ελέγξτε τη στάθμη του δοχείου διαστολής
- Ελέγξτε τη σωστή αποστράγγιση του συμπυκνώματος από το σιφόνι που έχει τοποθετηθεί στον λέβητα

Εργασίες καθαρισμού:
- καθαρίστε τα εσωτερικά μέρη του λέβητα
- καθαρίστε τα ακροφύσια αερίου
- καθαρίστε την αναρρόφηση αέρα και το σωλήνα εξάτμισης των καυσαερίων
- καθαρίστε το σιφόνι αποστράγγισης και τις σωληνώσεις.

Εάν ο λέβητας υποβληθεί σε αυτές τις παρεμβάσεις για πρώτη φορά:
- τη δήλωση συμμόρφωσης του συστήματος
- το φυλλάδιο συστήματος
- την καταλληλότητα του χώρου εγκατάστασης
- τα κανάλια εκκένωσης των καπνών, τις διαμέτρους και τα μήκη τους
- τη σωστή εγκατάσταση του λέβητα σύμφωνα με τις οδηγίες που δίνονται στο παρόν εγχειρίδιο.

Σε περίπτωση που η συσκευή δεν μπορεί να λειτουργήσει σωστά και δεν υπάρχει κίνδυνος για άτομα, ζώα και αντικείμενα προειδοποιήστε τον υπεύθυνο εγκατάστασης και συμπληρώστε μια αναφορά με αυτή την έννοια.

5.2. Ανάλυση καύσης

Οι παράμετροι ελέγχου της καύσης του λέβητα για την αξιολόγηση της απόδοσης και του ρύπου πρέπει να εκτελούνται σύμφωνα με τους ισχύοντες νόμους και κανονισμούς.

6. Παροπλισμός, αποσυναρμολόγηση και διάθεση

Σε περίπτωση οριστικής παύσης του λέβητα, χρησιμοποιήστε αποκλειστικά εξουσιοδοτημένο προσωπικό για όλες τις εργασίες που σχετίζονται με την αποσυναρμολόγηση και τη διάθεση.
Ο χρήστης δεν είναι εξουσιοδοτημένος να εκτελέσει προσωπικά αυτές τις λειτουργίες.

Οι εργασίες παροπλισμού, αποσυναρμολόγησης και διάθεσης πρέπει να εκτελούνται όταν ο λέβητας είναι κρύος, αφού αποσυνδεθεί από το δίκτυο αερίου και από το δίκτυο ηλεκτρικής ενέργειας.

Ο λέβητας είναι κατασκευασμένος από ανακυκλώσιμα υλικά. Αφού αποσυναρμολογηθεί, ο λέβητας πρέπει να απορριφθεί σύμφωνα με τη ισχύουσα νομοθεσία της χώρας εγκατάστασης. Τα συστατικά είναι εύκολο να διαχωριστούν και για το λόγο αυτό μπορούν να υποστούν επεξεργασία και να χρησιμοποιηθούν για ανακύκλωση ή διάθεση.
- Τα ηλεκτρικά και ηλεκτρονικά εξαρτήματα που δεν είναι πλέον χρησιμοποιήσιμα πρέπει να συλλέγονται ξεχωριστά και να ανακυκλώνονται μ φιλικό προς το περιβάλλον τρόπο.
- Μην πετάτε ούτε το προϊόν ούτε τα εξαρτήματα μαζί με τα οικιακά απορρίμματα. Βεβαιωθείτε ότι τα προϊόντα και όλα τα αξεσουάρ είνε απορριπτέα.
- Να τηρείτε πάντοτε όλους τους ισχύοντες νόμους.

ΟΣΟΧΗ

λέβητες αερίου είναι ηλεκτρικές και ηλεκτρονικές συσκευές (AHE) και όταν διατίθενται, γίνονται ηλεκτρικά και ηλεκτρονικά απόβλητα (WEE): έπει να απορρίπτονται σύμφωνα με την ισχύουσα νομοθεσία.

λέβητες αερίου κατηγοριοποιούνται ως οικιακές συσκευές και πρέπει να διατίθενται μαζί με πλυντήρια, πλυντήρια πιάτων και βούρτσες EEER2 WASTE).

:ατάργηση των λεβήτων αερίου και η διάθεσή τους μέσω καναλιών που δεν προβλέπονται ειδικά από το νόμο απαγορεύεται.

χρήστης έχει το δικαίωμα να παραδώσει τον λέβητα αχρησιμοποίητου φυσικού αερίου, πλήρης σε όλα τα μέρη, στην περιοχή ανακύκλωσης ι δικού του δήμου.

:γκαταστάτης και ο χρήστης έχουν το δικαίωμα να παραδώσουν το λέβητα αχρησιμοποίητου αερίου, το οποίο έχει ολοκληρωθεί σε όλα τα ση, για αντικατάσταση ενός προς ένα, μέχρι το σημείο πώλησης όπου αγοράζουν το νέο λέβητα αερίου.

Αντιμετώπιση προβλημάτων

ΑΤΟ DELLA CALDAIA	INCONVENIENTE
02	Πρόβλημα
03	Η πίεση του νερού της θέρμανσης είναι χαμηλή
04	Η πίεση του συστήματος είναι κοντά στο μέγιστο όριο
05	Ο αισθητήρας του κυκλοφορητή για το ZNX είναι ελαττωματικός
04	Ο αισθητήρας τροφοδοσίας είναι ελαττωματικός
03	Ο αισθητήρας καυσαερίων είναι ελαττωματικός
05	Ο αισθητήρας καπνού έχει σβήσει
06 + reset	Ανεπαρκής ανεμιστήρας (ανατροφοδότηση/τροφοδοτικό)
07 + reset	Αποτυχία εκκίνησης
08 + reset	Ο θερμοστάτης ασφάλειας έχει σβήσει
09	Πρόβλημα στην φλόγα
06	Καμία κυκλοφορία νερού μέσα στο σύστημα
00	Ο αισθητήρας επιστροφής είναι ελαττωματικός
01	Υπερβολική θερμοκρασία συστήματος
01	Delta T CH/ret> TSP82(1)
02	Ο ρυθμιστής βαλβίδας αερίου είναι αποσυνδεδεμένος
09	Ο αισθητήρας του λέβητα είναι ελαττωματικός
08 + reset	Σφάλμα του μετρητή ροής του ZNX
07	Μέγιστος αριθμός των προσπαθειών απασφάλισης του interface του λέβητα
00	Υπερβολική τάση ισχύος
01 + reset	Λανθασμένη συχνότητα δικτύου
02	Η φλόγα χάθηκε για πάνω από 6 συνεχόμενες φορές
03	Ανωμαλία κλειδιώνOT βαθμονόμηση της επικοινωνίας
04 + reset	Χρόνος ανοίγματος SVG χωρίς σφάλμα φλόγας
02	Ζητήστε το βαθμό της καύσης
05	Φραγμένη εξάτμιση καπνού
02 + reset	Η ΔΤ μεταξύ της προσφοράς και της επιστροφής δεν είναι εντός των ορίων
03 + reset	Σφάλμα κυκλώματος διαχείρισης SGV
00 + reset	SGV άνοιγμα προβλήματος
01 + reset	Κλείστε για προβλήματα καύσης κατά την ανάφλεξη(2)
07 + reset	Πρόβλημα στο κύκλωμα SGV
01 + reset	Η φλόγα χάθηκε για πάνω από 6 συνεχόμενες φορές (με την μέγιστη διόρθωση ανάφλεξης ανοιχτή)
03 + reset	SW σφάλμα / σφάλμα πίνακα
00 + reset	Γενικό σφάλμα

κας 28: Αντιμετώπιση προβλημάτων

ο έλεγχος αυτός ενεργοποιείται 120 δευτερόλεπτα μετά την ενεργοποίηση της αντλίας και μόνο κατά τη διάρκεια της αίτησης CH (χωρίς ό νερό οικιακής χρήσης).

ι βλάβη 81 μπορεί να προκληθεί από την απόφραξη του σωλήνα εξαγωγής καυσαερίων. Σε αυτή την περίπτωση επικοινωνήστε με το σο σέρβις πριν ξεκλειδώσετε το λέβητα.

008674109 2719 52A4 IT

Nell'ottica del miglioramento, La Bongio S.r.l. si riserva di modificare in qualsiasi momento, senza obbligo di preavviso, le caratteristiche dei prodotti.
La Bongio S.r.l. non si assume responsabilità per eventuali errori o inesattezze contenute in questo catalogo, che non può essere considerato come contratto nei confronti di terzi.

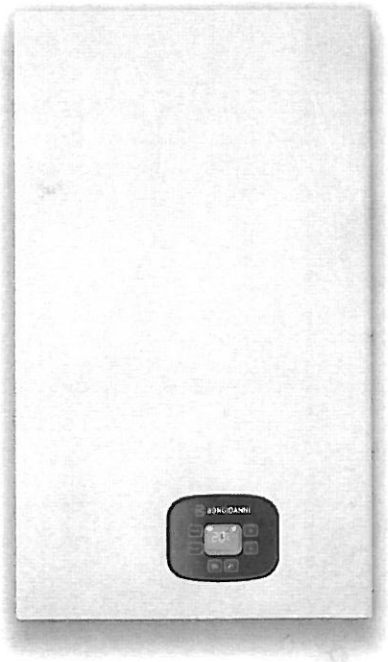

BONGIOANNI

La Bongio S.r.l.
Uffici - Assistenza e Stabilimento: Via Piave, 14 - 12011 Borgo San Dalmazzo (CN)
Tel. +39 0171.687816 - Fax +39 0171.857008 - www.labongio.it - info@labongio.it