TORRENT®

ORION



ΟΔΗΓΙΕΣ ΧΡΗΣΗΣ

ΓΕΝΙΚΕΣ ΠΑΡΑΤΗΡΗΣΕΙΣ

Το εγχειρίδιο του χρήστη περιέχει σημαντικές πληροφορίες για τη λειτουργία και τη συντήρηση του προϊόντος και θα πρέπει να φυλάσσεται από τον χρήστη.

Η εγκατάσταση και η συντήρηση του προϊόντος θα πρέπει να πραγματοποιούνται από εξειδικευμένο προσωπικό σύμφωνα με τους υφιστάμενους κανόνες και τις οδηγίες του κατασκευαστή.

Ο κατασκευαστής δεν ευθύνεται για οποιαδήποτε προκληθείσα βλάβη ή ανωμαλία που οφείλεται σε εσφαλμένη εγκατάσταση. Το προϊόν καλύπτει ανάγκες θέρμανσης και παροχής ζεστού νερού χρήσης μόνο.

Ο κατασκευαστής δε φέρει καμία ευθύνη για ζημιές ή τραυματισμούς οι οποίοι μπορεί να προέλθουν από εσφαλμένη εγκατάσταση.

ΠΡΟΣΟΧΗ!
Ακολουθήστε με προσοχή τις οδηγίες χρήσης του παρόντος φυλλαδίου για την ορθή λειτουργία του προϊόντος. Ο κατασκευαστής δεν ευθύνεται για οποιαδήποτε προκληθείσα βλάβη ή ανωμαλία που οφείλεται σε εσφαλμένη εγκατάσταση.

ΠΕΡΙΕΧΟΜΕΝΑ

1.	Παρουσίαση του προϊόντος	σελ. 4
2.	Ασφάλεια	σελ. 5
3.	Έλεγχοι ασφαλείας	σελ. 6
4.	Λειτουργία και χρήση του πίνακα ελέγχου - ORION	σελ. 9
5.	Πρώτη λειτουργία ORION	σελ. 12
6.	Καθαρισμός και συντήρηση	σελ. 16
7.	Αντιμετώπιση προβλημάτων	σελ. 17
8.	Τεχνικά στοιχεία μονάδων ORION	σελ. 18
9.	Εμφάνιση και διαστάσεις μονάδων ORION	σελ. 19
10.	Οδηγίες ασφαλείας	σελ. 20
11.	Εγγύηση	σελ. 21
Σημειώσεις		σελ. 23

1 ΠΑΡΟΥΣΙΑΣΗ ΤΟΥ ΠΡΟΪΟΝΤΟΣ

- Σύστημα συμπύκνωσης
  Η επίτοιχη μονάδα ORION διαθέτει ενσωματωμένο ανοξείδωτο εναλλάκτη συμπύκνωσης μέσω του οποίου επιτυγχάνεται η ανάκτηση μέρους της λανθάνουσας θερμότητας των καυσαερίων με αποτέλεσμα η απόδοση να φθάνει έως και το 108%, οι εκπομπές CO και NOx να έχουν ιδιαίτερα χαμηλές τιμές και η θερμοκρασία των καυσαερίων τους 50 .

- Αυτόματο σύστημα ελέγχου παροχής αερίου με τεχνολογία PWMΤο κλειδί σε αυτήν την τεχνική υλοποίηση είναι το σύστημα ελέγχου της καύσης σε συνάρτηση με τα δεδομένα των αισθητηρίων της θερμοκρασίας και πίεσης. Το σύστημα ελέγχου ρυθμίζει αυτόματα την παροχή αερίου ανάλογα με την εκάστοτε θερμοκρασία του ζεστού νερού χρήσης και θέρμανσης, έτσι ώστε να εξοικονομούνται μεγάλα ποσά ενέργειας.

- Πολλαπλά συστήματα ασφάλειας
  Οι επίτοιχες μονάδες, ORION είναι κλειστού θαλάμου καύσης και διαθέτουν πολλαπλά συστήματα ασφάλειας έναντι της υπερθέρμανσης, έλεγχος φλόγας, προστασία (διακοπή λειτουργίας) έναντι μη ομαλής εξόδου των καυσαερίων από την καμινάδα, προστασία έναντι υπερβολικής πίεσης, προστασία έναντι παγετού και αποτροπή υγροποίησης.

- Αθόρυβη λειτουργία
  Οι επίτοιχες μονάδες ORION είναι σχεδιασμένες έτσι ώστε να ελαχιστοποιείται ο θόρυβος κατά τη διάρκεια της καύσης.

- Αξιόπιστα ανταλλακτικά
  Η μονάδα διαθέτει αξιόπιστα εξαρτήματα και ανταλλακτικά για τη διασφάλιση της ποιότητας και της λειτουργικότητάς της για μεγάλο χρονικό διάστημα. Η θερμική επεξεργασία κατασκευής των μεταλλικών μερών και το φινίρισμα βαφής προσφέρει ανθεκτικότητα και αισθητικό αποτέλεσμα.

- Αποθήκευση ρυθμίσεων
  Σε περίπτωση διακοπής του ηλεκτρικού ρεύματος ενώ οι επίτοιχες μονάδες ORION βρίσκονται εν λειτουργία, όλες οι ρυθμίσεις που έχουν τεθεί μέχρι τότε, θα επανέλθουν μόλις αποκατασταθεί η διακοπή αυτή.

- Προστασία έναντι δημιουργίας αλάτων

Ο εναλλάκτης θερμότητας συνδέεται με μικροεπεξεργαστή ελέγχου της θερμοκρασίας και έχει σχεδιασθεί κατάλληλα για την καθυστέρηση του φαινομένου της δημιουργίας αλάτων.

- Απλή και γρήγορη εγκατάσταση
  Χάρη στον εξαιρετικό σχεδιασμό και τις συμπαγείς διαστάσεις, οι επίτοιχες μονάδες ORION διακρίνονται για την εύκολη και απλή εγκατάσταση έτσι ώστε να ελαχιστοποιείται ο χρόνος εγκατάστασης αυτών.

2 ΑΣΦΑΛΕΙΑ

- Τριπλή προστασία έναντι της υπερθέρμανσης
  Υπάρχουν τρία συστήματα ελέγχου θερμοκρασίας και προστασίας, προλαμβάνοντας την υπερθέρμανσης της συσκευής την υπερθέρμανση του νερού της θέρμανσης, την υπερθέρμανση του ζεστού νερού χρήσης. Οποιοδήποτε από αυτά τα συστήματα ασφάλειας μπορεί να διακόψει άμεσα τη λειτουργία της συσκευής στην περίπτωση υπερθέρμανσης.

- Ασφαλής εκκίνηση λειτουργίας
  Για την αποφυγή της πιθανότητας ανάφλεξης, ειδική συσκευή ρυθμίζει την ομαλή έναυση με την ελάχιστη ποσότητα αερίου στο αρχικό στάδιο.

- Σύστημα προστασίας έναντι μη ομαλούς καύσης
  Σε περίπτωση ασυνήθιστης ή μη ομαλούς καύσης, η παροχή του αερίου διακόπτεται αυτόματα.

- Πολλαπλό φιλτράρισμα
  Οι επίτοιχες μονάδες ORION διαθέτουν πολλαπλά φίλτρα καθαρισμού, τα οποία δίνουν μεγαλύτερη διάρκεια ζωής σε αυτές.

- Προστασία έναντι διαρροής νερού στο κύκλωμα της θέρμανσης
  Η μονάδα διαθέτει σύστημα το οποίο ελέγχει αν υπάρχει διαρροή νερού στο κύκλωμα θέρμανσης. Σε περίπτωση διαρροής ή έλλειψης νερού, η λειτουργία των μονάδων διακόπτεται αυτόματα. Οι μονάδες θα επαναλειτουργήσουν κανονικά μετά την αποκατάσταση της διαρροής.

- Σύστημα αυτοδιάγνωσης βλαβών
  Οι επίτοιχες μονάδες ORION διαθέτουν σύστημα αυτοδιάγνωσης βλαβών, με το οποίο είναι εφικτή η εύκολη διάγνωση της αιτίας, για την οποία αυτές δεν λειτουργούν.

- Σύστημα ελέγχου φλόγας
  Αμέσως μετά την έναυση, το σύστημα αυτό παρακολουθεί και εντοπίζει ανωμαλίες στη φλόγα, διαχωρίζοντας τις περιπτώσεις κατά τις οποίες η κατάσταση λειτουργίας δεν είναι φυσιολογική.

- Προστασία έναντι χαμηλής πίεσης νερού
  Με το σύστημα αυτό ελέγχεται η πίεση του νερού έτσι ώστε η μονάδα να λειτουργεί κανονικά.

- Άλλα συστήματα ασφαλείας
  Οι επίτοιχες μονάδες ORION διαθέτουν σύστημα ασφαλείας έναντι μη ομαλής εξόδου των καυσαερίων, έναντι υπερβολικής πίεσης, αυτόματο σύστημα ασφαλείας για την πίεση του αέρα και προστασία έναντι παγετού έτσι ώστε να είστε απολύτως ήσυχοι για την απόλυτη ασφάλεια της συσκευής ανά πάσα στιγμή.

3 ΕΛΕΓΧΟΙ ΑΣΦΑΛΕΙΑΣ

3.1 ΤΥΠΟΣ ΚΑΥΣΙΜΟΥ ΑΕΡΙΟΥ

- Κάθε συσκευή κατασκευάζεται για ένα συγκεκριμένο καύσιμο του οποίου η πίεση και ο τύπος αναγράφονται στην πινακίδα της κάθε μονάδας.
- Μην χρησιμοποιήσετε άλλο τύπο καυσίμου από αυτό για το οποίο προορίζεται η συσκευή. Σε περίπτωση μετατροπής τύπου καυσίμου, η μετατροπή αυτή θα πρέπει να γίνει από εξουσιοδοτημένο προσωπικό.

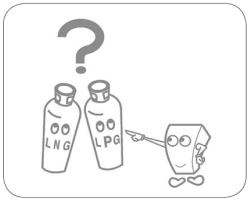

3.2 ΤΑΣΗ ΗΛΕΚΤΡΙΚΗΣ ΣΥΝΔΕΣΗΣ (230V)



- Η τάση θα πρέπει να είναι 230V/50Hz, εναλλασσόμενου ρεύματος.

a. Βεβαιωθείτε για την τάση του δικτύου πριν συνδέσετε τη συσκευή με το ηλεκτρικό ρεύμα.

ΠΡΟΣΟΧΗ!
Η επαφή του θερμοστάτη ΔΕΝ δίνει ρεύμα στην μονάδα (230 V), απλώς κλείνει επαφή (ξηρά).

3.3 ΧΡΗΣΗ

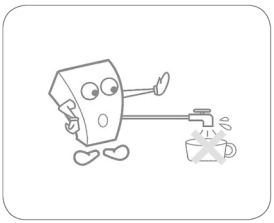

b. Η μονάδες είναι κατασκευασμένες για θέρμανση και παροχή ζεστού νερού χρήσης και μόνο.
c. Δεν επιτρέπεται να χρησιμοποιηθούν με άλλο τρόπο ή για οποιοδήποτε άλλο σκοπό

3.4 ΕΛΕΓΧΟΣ ΔΙΑΦΥΓΗΣ ΑΕΡΙΟΥ

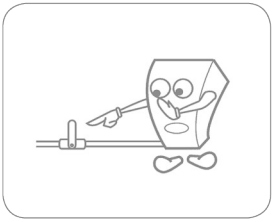

d. Ελέγξτε την εσωτερική γραμμή αερίου για περίπτωση διαφυγής αερίου.
e. Ελέγξτε αν η πίεση και η παροχή του αερίου έχουν τιμές κατάλληλες για την ορθή λειτουργία της μονάδας σύμφωνα με την πινακίδα της κάθε μονάδας.

3.5 ΒΑΝΕΣ ΠΑΡΟΧΗΣ ΖΕΣΤΟΥ ΝΕΡΟΥ

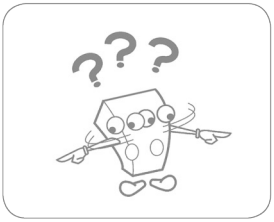

f. Πριν τη χρήση, ελέγξτε αν οι βάνες παροχής ζεστού νερού θέρμανσης και οικιακής χρήσης είναι ανοικτές ή κλειστές και ρυθμίστε ανάλογα αυτήν ή αυτές που θέλετε ανοικτές

3.6 ΕΛΕΓΧΟΣ ΤΟΥ ΠΕΡΙΒΑΛΛΟΝΤΑ ΧΩΡΟΥ ΤΗΣ ΜΟΝΑΔΑΣ

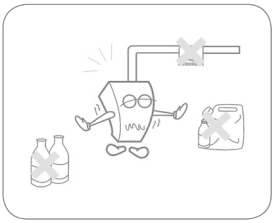

g. Αποφύγετε την εγκατάσταση της μονάδας σε σημείο όπου επηρεάζεται έντονα από τις καιρικές συνθήκες (π.χ. βροχή, ηλιακή ακτινοβολία).
h. Η μονάδα δεν πρέπει να περιβάλλεται από εύφλεκτα και εκρηκτικά υλικά.
i. **Προσοχή! Η θερμοκρασία της καμινάδας και των κυκλωμάτων θέρμανσης και ζεστών νερών χρήσης είναι υψηλή και υπάρχει κίνδυνος εγκαυμάτων.**

3.7 ΕΛΕΓΧΟΣ ΓΙΑ ΔΙΑΡΡΟΗ ΑΕΡΙΟΥ

- Η χρήση σαπουνόνερου στη γραμμή αερίου είναι αναγκαία για τον έλεγχο μιας πιθανής διαρροής αερίου. Βρέξτε με σαπουνόνερο τις συνδέσεις

και τις σωληνώσεις. Αν υπάρχει διαρροή σε κάποιο σημείο, θα δημιουργηθούν φουσκάλες. Σε περίπτωση βεβαιωμένης διαρροής αερίου, κλείστε αμέσως την κεντρική βάνα παροχής αερίου, εξασφαλίστε επαρκή αερισμό του χώρου όπου έχει παρουσιαστεί διαρροή, μην ανάψετε αναπτήρα ή διακόπτη φωτισμού (εκτός αν είναι στεγανού τύπου), και επικοινωνήστε άμεσα με την εταιρεία παροχής αερίου αλλά και με τον υπεύθυνο της εσωτερικής εγκατάστασής σας για την αποκατάσταση της διαρροής.

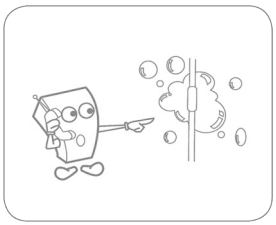

3.8 ΠΡΟΣΤΑΣΙΑ ΕΝΑΝΤΙ ΠΑΓΕΤΟΥ ΤΟ ΧΕΙΜΩΝΑ

j. Για την απρόσκοπτη λειτουργία της μονάδας, αυτή θα πρέπει να τροφοδοτείται με αέριο, νερό και ηλεκτρικό ρεύμα. Σε περίπτωση χαμηλής θερμοκρασίας του περιβάλλοντος, η μονάδα διαθέτει σύστημα προστασίας έναντι του παγετού.

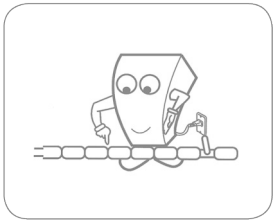

k. Σε περιόδους ψύχους ή στην περίπτωση κατά την οποία η μονάδα δε θα λειτουργεί για μεγάλο χρονικό διάστημα, συστήνεται να αδειάσετε το νερό που περιέχει η μονάδα και να διακόψετε την παροχή αερίου καθώς και την παροχή του ηλεκτρικού ρεύματος. Με τον τρόπο αυτό διασφαλίζεται ότι δε θα σχηματιστεί πάγος στα εσωτερικά κυκλώματα νερού της συσκευής.

3.9 ΠΡΟΣΟΧΗ ΣΕ ΠΕΡΙΠΤΩΣΕΙΣ ΑΥΞΟΜΕΙΩΣΕΩΝ ΤΗΣ ΤΑΣΗΣ ΤΟΥ ΗΛΕΚΤΡΙΚΟΥ ΡΕΥΜΑΤΟΣ΄Η ΣΕ ΠΕΡΙΠΤΩΣΕΙΣ ΠΤΩΣΕΩΝ ΚΕΡΑΥΝΩΝ!

l. Σε περιπτώσεις αυξομειώσεων της τάσης του ηλεκτρικού ρεύματος, συστήνεται η αποσύνδεση της μονάδας από την παροχή του ηλεκτρικού ρεύματος. Επίσης προτείνουμε να αποσυνδέσετε τη συσκευή και κατά τη διάρκεια πτώσης κεραυνών.

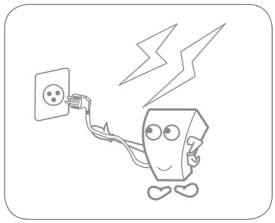

Προσοχή
Τα προϊόντα πρέπει να ρυθμίζονται και να επισκευάζονται τακτικά από εξουσιοδοτημένο προσωπικό. Σε περίπτωση διαρροής αερίου ή νερού, οι μονάδες θα πρέπει να είναι εκτός λειτουργίας μέχρι να αποκατασταθούν οι διαρροές αυτές.

4 ΛΕΙΤΟΥΡΓΙΑ ΚΑΙ ΧΡΗΣΗ ΤΟΥ ΠΙΝΑΚΑ ΕΛΕΓΧΟΥ - ORION

4.1 Περιγραφή του πίνακα ελέγχου της επίτοιχης μονάδας ORION

1 Ρύθμιση θερμοκρασίας ζεστού νερού χρήσης /
2 Ψηφιακή οθόνη
3 Άνοιγμα / κλείσιμο (On/Off)
4 Ρύθμιση θερμοκρασίας νερού θέρμανσης /

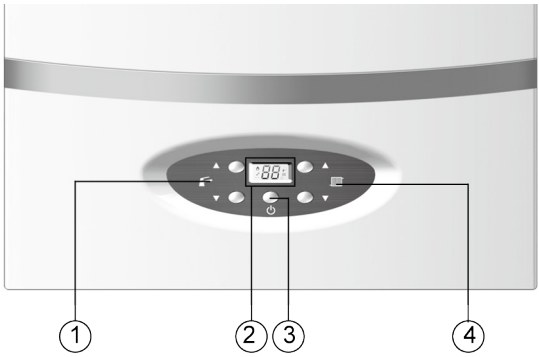

4.2 Ψηφιακή οθόνη της επίτοιχης μονάδας ORION

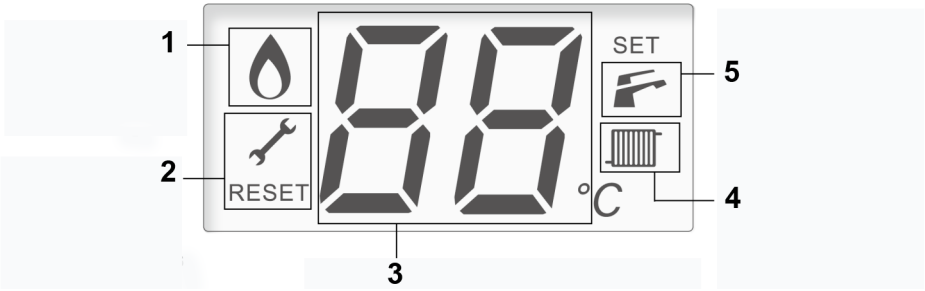

1. φωτιά — ένδειξη λειτουργίας της μονάδας
2. εργαλείο /reset — ένδειξη βλάβης
3. νούμερο — ένδειξη τρέχουσας θερμοκρασίας νερού (θέρμανσης ή ζεστού νερού χρήσης), ένδειξη κωδικού βλάβης (στην περίπτωση βλάβης)
4. θερμ. σώμα — ένδειξη λειτουργίας κυκλώματος θέρμανσης
5. ζεστό νερό — ένδειξη λειτουργίας κυκλώματος ζεστού νερού χρήσης

4.3 Πλήκτρα στον κεντρικό πίνακα ελέγχου της επίτοιχης μονάδας ORION

- On/off - έναρξη και τερματισμός λειτουργίας της μονάδας
- Ζεστό νερό (△ / ▽) - ρύθμιση της επιθυμητής θερμοκρασίας ζεστού νερού χρήσης
- Θερμ. σώμα (△ / ▽) - ρύθμιση της επιθυμητής θερμοκρασίας ζεστού νερού θέρμανσης

4.4 Έναρξη και τερματισμός λειτουργίας της επίτοιχης μονάδας ORION

- Πιέστε το πλήκτρο <<on/off>> για 3 δευτερόλεπτα για την έναρξη λειτουργίας της μονάδας στη λειτουργία <<χειμώνα>> (λειτουργίες θέρμανσης και ζεστού νερού χρήσης ενεργοποιημένες).
- Για τον τερματισμό λειτουργίας της μονάδας, πιέστε το πλήκτρο on/off για 3 δευτερόλεπτα.

4.5 Εναλλαγή λειτουργίας <<χειμώνα / καλοκαίρι>> της επίτοιχης μονάδας ORION

- Για την εναλλαγή λειτουργίας <<χειμώνα / καλοκαίρι>>, πιέστε στιγμιαία το πλήκτρο on/off.

4.6 Καθορισμός της επιθυμητής θερμοκρασίας κυκλώματος θέρμανσης

Παράδειγμα: έστω ότι η επιθυμητή θερμοκρασία (κύκλωμα θέρμανσης) είναι 55°C

- Κατά τη λειτουργία της μονάδας για την κάλυψη αναγκών θέρμανσης, πιέστε ανάλογα τα πλήκτρα △ ή ▽ (θερμ. σώμα (4)), για τη ρύθμιση της επιθυμητής θερμοκρασίας προσαγωγής θέρμανσης. Εκείνη τη στιγμή, η ένδειξη θερμοκρασίας του κυκλώματος θέρμανσης αναβοσβήνει. Ανάλογα ρυθμίστε την τιμή στο 55.
- Η κάλυψη των αναγκών ζεστού νερού χρήσης έχει προτεραιότητα σε σχέση με την κάλυψη των αναγκών θέρμανσης. Όταν σταματήσει η ζήτηση για ζεστό νερό χρήσης, η μονάδα αυτόματα θα παρέχει ζεστό νερό για τις ανάγκες της θέρμανσης.

4.7 Καθορισμός της επιθυμητής θερμοκρασίας κυκλώματος ζεστού νερού χρήσης

Παράδειγμα: έστω ότι η επιθυμητή θερμοκρασία (κύκλωμα ζεστό νερό χρήσης) είναι 45°C

- Κατά τη λειτουργία καλοκαίρι ή κατά τη λειτουργία της μονάδας για την κάλυψη αναγκών ζεστού νερού χρήσης, πιέστε ανάλογα τα πλήκτρα (Δ) ή (∇) (Ζεστό νερό (1)), για τον καθορισμό της επιθυμητής θερμοκρασίας ζεστού νερού χρήσης. Εκείνη τη στιγμή, η ένδειξη θερμοκρασίας του κυκλώματος ζεστού νερού χρήσης αναβοσβήνει. Ανάλογα ρυθμίστε την τιμή στο 45.

4.8 Επανεκκίνηση (Reset)

- Σε περίπτωση βλάβης, πιέστε το πλήκτρο on/off για τη διαχείριση της βλάβης.

4.9 Πίνακας σφαλμάτων και τρόποι αντιμετώπισης αυτών

Σφάλμα	Ερμηνεία σφάλματος ORION
Er 01	**δεν πραγματοποιείται ανάφλεξη (έναυση του καυστήρα)** Έλεγχος παροχής και πίεσης αερίου, έλεγχος καλής λειτουργίας βαλβίδας αερίου, έλεγχος σπινθιριστή ή/και ιονιστή.
Er 02	**ασυνήθιστη θερμοκρασία εναλλάκτη συμπύκνωσης** Έλεγχος κυκλοφορίας νερού στο κύκλωμα της θέρμανσης, έλεγχος ροής νερού συμπύκνωσης.
Er 04	**μη επαρκής πίεση νερού κυκλώματος θέρμανσης** Έλεγχος πίεσης νερού από το μανόμετρο. Η πίεση θα πρέπει να έχει τιμές από 1,0 - 1,2 bar.
Er 05	**βλάβη στο σύστημα έλέγχου του ανεμιστήρα** Οπτικός έλεγχος καμινάδας για πιθανή αιτία παρεμπόδισης της ροής καυσαερίων.
Er 06	**ασυνήθιστη θερμοκρασία νερού κυκλώματος θέρμανσης.** Έλεγχος αιτιών υπερθέρμανσης ζεστού νερού θέρμανσης. Αντικατάσταση αισθητηρίου NTC θέρμανσης.
Er 07	**ασυνήθιστη θερμοκρασία νερού κυκλώματος ζεστού νερού χρήσης** Έλεγχος αιτιών υπερθέρμανσης ζεστού νερού χρήσης. Αντικατάσταση αισθητηρίου NTC.

Er 08	**βλάβη ή αποσύνδεση εξωτερικό αισθητήριο OTC.** Έλεγχος σύνδεσης εξωτερικού αισθητηρίου OTC. Αντικατάσταση αισθητηρίου, ή απενεργοποίηση μέσω του μενού ECS.
Er 09	**βλάβη στον αισθητήρα καυσαερίων** Έλεγχος/αντικατάσταση αισθητήρα καυσαερίων.
Er 10	**ασυνήθιστη θερμοκρασία των καυσαερίων** Έλεγχος καμινάδας. Έλεγχος εναλλάκτη.
Er 11	**δεν ανιχνεύεται κανονική μορφή φλόγας.** Έλεγχος υγρασίας στα καλώδια.
Er 14	**δεν κυκλοφορεί το νερό στο κύκλωμα της θέρμανσης** Έλεγχος λειτουργίας κυκλοφορητή, έλεγχος κυκλοφορίας νερού στο κύκλωμα της θέρμανσης, έλεγχος ροής νερού συμπύκνωσης.
Er 14	**υψηλή θερμοκρασία νερού στο κύκλωμα της θέρμανσης (>105° C)**
Er 99	**εσφαλμένη ρύθμιση παραμέτρου Pr 01 (Pr 01=00)**

5 ΠΡΩΤΗ ΛΕΙΤΟΥΡΓΙΑ - ORION

5.1 Πλήρωση νερού στο σύστημα θέρμανσης

5.1.1 Ανοίξτε την βαλβίδα πλήρωσης νερού για την εισαγωγή νερού (στροφή προς αριστερά). Εξαερώστε όλα τα θερμαντικά σώματα σε όλους τους χώρους μέχρι να απομακρυνθεί ο αέρας από τις σωληνώσεις και να τρέξει νερό από τα εξαεριστικά των θερμαντικών σωμάτων.
5.1.2 Όταν ο πίεση βρίσκεται μεταξύ των τιμών 1,0 - 1,2 bar, κλείστε την βαλβίδα πλήρωσης νερού.



Σημείωση: η πίεση να μην υπερβεί τα 1,2 bar. Σιγουρευτείτε ότι η βαλβίδα πλήρωσης νερού είναι απόλυτα κλειστή. Σε διαφορετική περίπτωση θα ανοίγει συνεχώς η βαλβίδα ασφάλειας της μονάδας. Για την αποφυγή ζημιών, επιβάλλεται η σύνδεση της εξόδου της βαλβίδας ασφάλειας με το δίκτυο της αποχέτευσης με χρήση κατάλληλου σωλήνα.

5.2 Λειτουργία

5.2.1 Συνδέστε τη μονάδα με το ηλεκτρικό ρεύμα, και έπειτα ανοίξτε την παροχή αερίου ώστε να παρέχεται αέριο σε αυτήν. Πιέστε το πλήκτρο <<on/off>> για 3 δευτερόλεπτα για να ξεκινήσει η λειτουργία της συσκευής. Ο κυκλοφορητής αυτόματα θα απομακρύνει όλη την ποσότητα αέρα από το κύκλωμα της θέρμανσης. Κατά τη διάρκεια αυτής της διαδικασίας, ελέγξτε την ένδειξη πίεσης. Αν λάβει τιμές κάτω από 0,7bar, ανοίξτε και πάλι τη βαλβίδα πλήρωσης νερού όπως αναφέρεται παραπάνω και κλείστε την και πάλι μόλις η πίεση λάβει τιμές από 1,0 - 1,2 bar. Όταν η πίεση σταθεροποιηθεί, επιλέξτε τη λειτουργία <<χειμώνα>> (η ένδειξη 4 θερμ. σώμα ανάβει) και η μονάδα θα ξεκινήσει τη λειτουργία της. Ανάλογα πιέστε τα πλήκτρα ⏶ ή ⏷ (από τη δεξιά πλευρά του πίνακα ελέγχου της μονάδας) για τη ρύθμιση της θερμοκρασίας προσαγωγής του κυκλώματος θέρμανσης.

5.2.2 Για την παροχή ζεστού νερού χρήσης, ανοίξτε μια βρύση παροχής ζεστού νερού(η ένδειξη 5 Ζεστό νερό ανάβει). Με ανοικτή τη βρύση, πιέστε τα πλήκτρα ⏶ ή ⏷ (από την αριστερή πλευρά του πίνακα ελέγχου της μονάδας) για τη ρύθμιση της θερμοκρασίας παροχής ζεστού νερού χρήσης. Σημειώστε ότι ο χρόνος που χρειάζεται για να τρέξει ζεστό νερό στη βρύση εξαρτάται από το μήκος των σωληνώσεων.

5.3 Ολοκλήρωση πρώτης λειτουργίας

5.3.1 Μετά τον καθορισμό των επιθυμητών θερμοκρασιών, η μονάδα λειτουργεί κανονικά.

5.3.2 Μετά από μεγάλο χρονικό διάστημα λειτουργίας, η πίεση του νερού ενδέχεται να μειωθεί. Στην περίπτωση αυτή, συμπληρώστε νερό μέσω της βαλβίδας πλήρωσης νερού με τη διαδικασία που αναφέρεται παραπάνω.

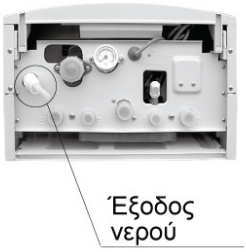

5.3.3 Το νερό που παράγεται κατά τη διαδικασία της συμπύκνωσης θα πρέπει να οδηγείται στην αποχέτευση με τη χρήση κατάλληλου σωλήνα.

5.4 Έλεγχος παραμέτρων λειτουργίας

Για να μπείτε στο μενού ελέγχου παραμέτρων λειτουργίας, πιέστε ταυτόχρονα τα πλήκτρα <<On/Off>>, ▵ θέρμανσης και ▿ θέρμανσης για τουλάχιστον 10 δευτερόλεπτα.
Για κάθε παράμετρο, έχει καθοριστεί μια προκαθορισμένη επιλογή. Η ένδειξη Pr01 θα εμφανιστεί στην οθόνη.
Για να επιλέξετε μια παράμετρο, πιέστε ανάλογα τα πλήκτρα ▵ θέρμανσης και ▿ θέρμανσης.
Πιέζοντας ταυτόχρονα τα πλήκτρα <<**On/Off**>> και θέρμανσης, μπορείτε να δείτε την υπάρχουσα τιμή της επιλεγόμενης παραμέτρου.
Για να αλλάξετε την τιμή μιας παραμέτρου, πιέστε ανάλογα τα πλήκτρα θέρμανσης και θέρμανσης και έπειτα το πλήκτρο <<**On/Off**>> για την επιβεβαίωση και αποθήκευση της εν λόγω αλλαγής.
Για να εξέλθετε από το μενού ελέγχου παραμέτρων λειτουργίας, πιέστε ταυτόχρονα τα πλήκτρα <<On/Off>>, ▵ θέρμανσης και ▿ θέρμανσης για τουλάχιστον 10 δευτερόλεπτα.

5.5 Καμπύλες κυκλοφορητή ORION

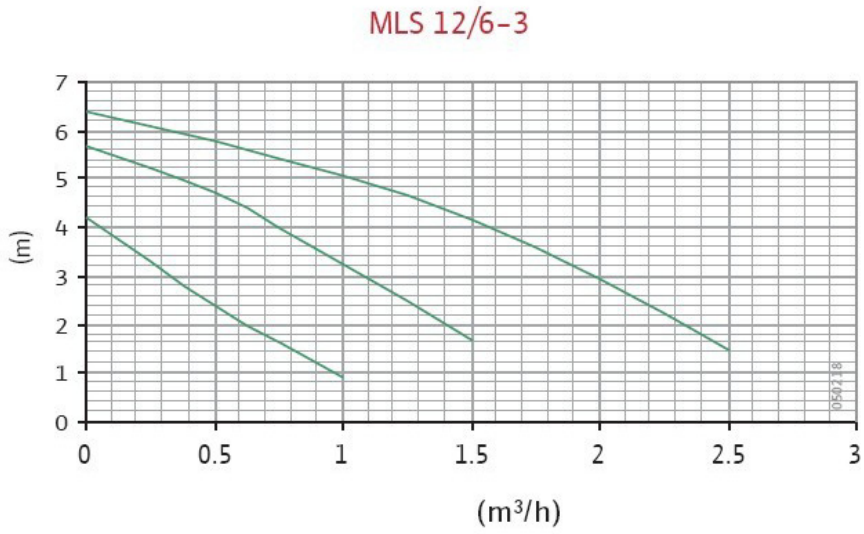

5.6 Ηλεκτρολογική σύνδεση πλακέτας ORION

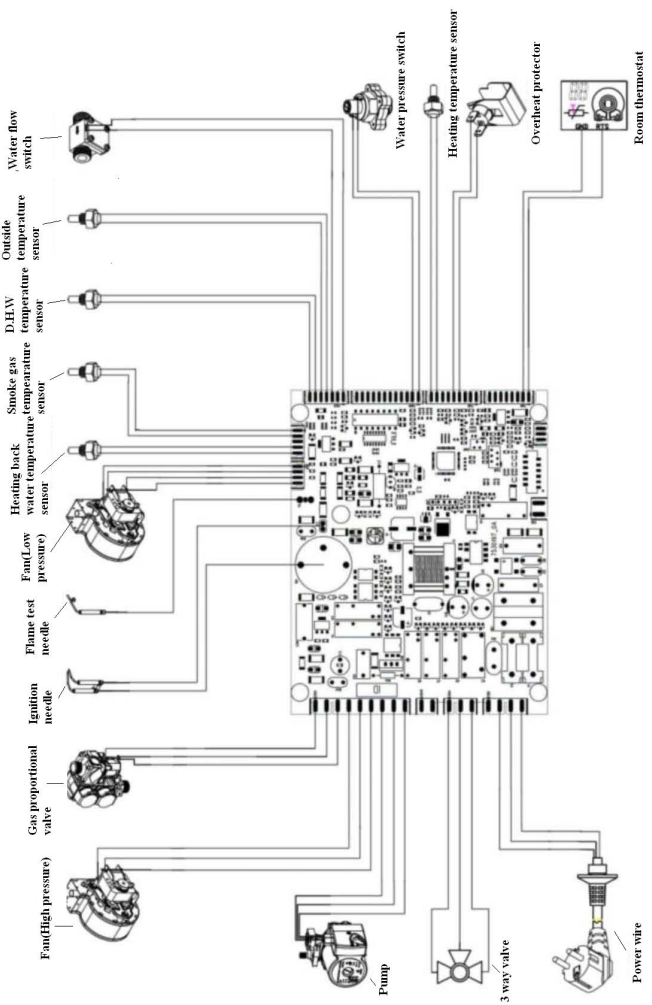

Electrical connection diagram of Condensing gas boiler(Platinum)

6 ΚΑΘΑΡΙΣΜΟΣ ΚΑΙ ΣΥΝΤΗΡΗΣΗ

Η συσκευές αερίου θα πρέπει να συντηρούνται από εξουσιοδοτημένο προσωπικό τουλάχιστον 2 φορές το χρόνο. Ιδανικά θα πρέπει να καθαρίζονται, να συντηρούνται, να ρυθμίζονται και να ελέγχονται αμέσως μετά το τέλος της χειμερινής περιόδου και μετά από το τέλος της θερινής περιόδου. Με την πάροδο μιας περιόδου λειτουργίας, συγκεντρώνονται σταδιακά υπολείμματα στο κύκλωμα καύσης και εξαγωγής καυσαερίων των αερίων, τα οποία αρχικά προκαλούν μειωμένη απόδοση και θόρυβο. Αν τα φαινόμενα αυτά δεν αντιμετωπίζονται τακτικά από ειδικευμένο προσωπικό, θα οδηγήσουν σε δυσλειτουργίες και βλάβες.

Συντήρηση	Ετήσιος έλεγχος	Εξαμηνιαίος έλεγχος
Έλεγχος βαλβίδας αερίου	✓	✓
Καθαρισμός του εναλλάκτη θερμότητας	✓	✓
Καθαρισμός του θαλάμου καύσης, του ανεμιστήρα και εσωτερικών σωληνώσεων	✓	✓
Έλεγχος ηλεκτρικών μερών και αερίου	✓	✓
Έλεγχος του όγκου ροής και της πίεσης παροχής αερίου	✓	✓
Έλεγχος της καμινάδας	✓	✓
Καθαρισμός του καυστήρα και έλεγχος απόδοσης καύσης	✓	✓
Έλεγχος κυκλωμάτων νερού	✓	✓
Ανάλυση κατάστασης καύσης	-	✓
Λίπανση κινητών μερών	-	
Έλεγχος χαλάρωσης συνδέσμων	-	✓
Καθαρισμός πλακοειδούς εναλλάκτη	-	✓
Έλεγχος λειτουργίας των ηλεκτρικών και ηλεκτρονικών εξαρτημάτων	-	✓
Απόδοση και ταχύτητα ανεμιστήρα	-	✓

‘✓’ = απαραίτητο

‘-’ = μη απαραίτητο

ΠΡΟΣΟΧΗ!

Όταν γίνεται καθαρισμός και συντήρηση, μην προξενείτε ζημιές στα στεγανά εξαρτήματα και παρελκόμενα της μονάδας.

7 ΑΝΤΙΜΕΤΩΠΙΣΗ ΠΡΟΒΛΗΜΑΤΩΝ

ΑΝΤΙΚΑΝΟΝΙΚΗ ΛΕΙΤΟΥΡΓΙΑ ΣΥΝΤΗΡΗΣΗΣ	ΛΟΓΟΙ	ΤΡΟΠΟΣ
Οσμή αερίου	- Διαρροή αερίου. Μην ανοίξετε ή κλείσετε τον ηλεκτρικό διακόπτη on/off. Κλείστε την κεντρική βάνα παροχής αερίου, και αερίστε το χώρο με επάρκεια	Καλέστε άμεσα την εταιρεία παροχής αερίου και τον εξουσιοδοτημένο τεχνικό αντιπρόσωπο της μονάδας για την αποκατάσταση της διαρροής.
Μη ανάφλεξη	- Πρόβλημα στην ασφάλεια. - Πρόβλημα στην παροχή ηλεκτρικού ρεύματος. - Πρόβλημα στην παροχή του αερίου.	Αντικατάσταση ασφάλειας (250V/3A).΄Ελεγχος για παροχή ρεύματος.΄Ελεγχος αν οι βάνες παροχής αερίου είναι ανοικτές, ενώ σε περίπτωση που το καύσιμο είναι LPG, έλεγχος αν οι φιάλες δεν έχουν αδειάσει.
Ασυνήθιστος θόρυβος κατά την εκκίνηση λειτουργίας	- Πρόβλημα στην παροχή αέρα ή στην απαγωγή καυσαερίων. - Μη ομαλή ροή εντός του δικτύου θέρμανσης.	Συμβουλευτείτε τον οδηγό εγκατάστασης. Έλεγχος για την ομαλή ροή εντός του δικτύου θέρμανσης.
Οσμή καπνού	- Λάθος εγκατάσταση καμινάδας. - Πιθανή διαρροή καυσαερίων από την καμινάδα. - Πρόβλημα κατά την καύση (π.χ. κίτρινη φωτιά)	Συμβουλευτείτε τον οδηγό εγκατάστασης. Αποκαταστήστε τη διαρροή καυσαερίων από την καμινάδα. Πραγματοποιείστε περισσότερες από μία φορά συντηρήσεις ανά έτος.
Μικρή απόδοση στη θέρμανση	Βαλβίδα του συλλέκτη ζεστού νερού πλήρως ανοικτή - Ρύθμιση επιθυμητής θερμοκρασίας χαμηλή -Αέρας εντός των σωληνώσεων θέρμανσης ή/και στα θερμ. σώματα	–Εξαερώστε τα θερμ. Σώματα -ελέγξτε όλες τις βάνες του κυκλώματος θέρμανσης να είναι ανοικτές - ελέγξτε και αν απαιτείται ρυθμίστε την επιθυμητή θερμοκρασία υψηλότερα.
Δεν παράγεται ζεστό νερό από τη μονάδα	- Η καθορισμένη θερμοκρασία του νερού είναι χαμηλή. - Αυξημένη ταυτόχρονη κατανάλωση ζεστού νερού. - Πιθανή διαρροή στο σωλήνα ζεστού νερού. - Η βαλβίδα για την παροχή νερού είναι κλειστή.	Παρακαλώ καθορίστε λειτουργική και κατάλληλη θερμοκρασία. Περιορίστε την αυξημένη ταυτόχρονη κατανάλωση. Παρακαλώ επισκευάστε τυχόν σημεία διαρροής. Ανοίξτε την βαλβίδα παροχής ζεστού νερού.

8 ΤΕΧΝΙΚΑ ΣΤΟΙΧΕΙΑ ΜΟΝΑΔΩΝ ORION

ΤΕΧΝΙΚΑ ΣΤΟΙΧΕΙΑ - ΠΡΟΔΙΑΓΡΑΦΕΣ TORRENT ORION

ΤΥΠΟΣ		ORION 26	ORION 37
Κατηγορία συσκευής		Επίτοιχη μονάδα αερίου συμπύκνωσης	
Κατηγορία αερίου		I_{2H}	
Χρήση με αέριο		2H - G20 - 20mbar	
Κατηγορία NOx		5	
ΙΣΧΥΣ			
Μέγιστη κατανάλωση ισχύος	KW	26,0	37,5
Ελάχιστη κατανάλωση ισχύος	KW	6,2	6,2
Μέγιστη απόδοση ισχύος	KW	28,0	40,1
Ελάχιστη απόδοση ισχύος	KW	6,5	6,6
ΑΠΟΔΟΣΗ			
Απόδοση (στο 100% της ισχύος)	%	107,0	107,0
Απόδοση (στο 30% της ισχύος)	%	108,0	108,0
ΤΕΧΝΙΚΕΣ ΠΑΡΑΜΕΤΡΟΙ			
Τυπική κατανάλωση φυσικού αερίου	m^3/h	2,75	3,97
Θερμοκρασία ενεργοποίησης αντιπαγωτικής προστασίας	°C	5,0	
Ελάχιστος όγκος παροχής ζεστού νερού χρήσης	Kgr/min	2,5	
Μέγιστη πίεση ζεστού νερού χρήσης	bar	8,0	
Ελάχιστη πίεση ζεστού νερού χρήσης	bar	0,2	
Όγκος δοχείου διαστολής	lt	8,0	
Μέγιστη πίεση κυκλώματος θέρμανσης	bar	3,0	
Κανονική πίεση αερίου	mbar	20	
ΕΠΙΔΟΣΕΙΣ			
Μέγιστη θερμοκρασία νερού θέρμανσης	°C	85	
Ελάχιστη θερμοκρασία νερού θέρμανσης	°C	30	
Μέγιστη θερμοκρασία νερού χρήσης	°C	60	
Ελάχιστη θερμοκρασία νερού χρήσης	°C	30	
Παροχή ζεστού νερού χρήσης (ΔT=25°C)	Kgr/min	16,0	23,0
Παροχή ζεστού νερού χρήσης (ΔT=30°C)	Kgr/min	13,4	19,2
ΗΛΕΚΤΡΙΚΟ ΚΥΚΛΩΜΑ			
Τάση λειτουργίας / Συχνότητα ρεύματος	V/Hz	230/50	
Κατανάλωση ηλεκτρικής ισχύος	W	110	150
Βαθμός στεγανότητας		IPX4D	

9 ΕΜΦΑΝΙΣΗ ΚΑΙ ΔΙΑΣΤΑΣΕΙΣ ORION

ORION 37 (μονάδα μέτρησης mm)

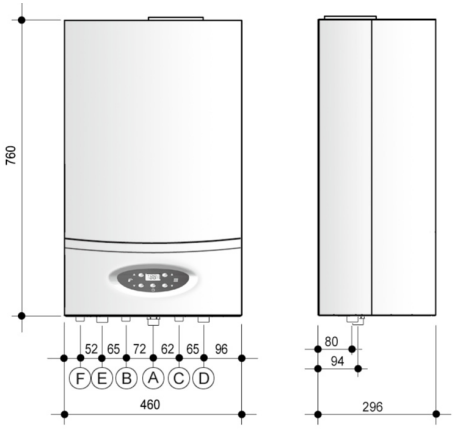

ORION 26 (μονάδα μέτρησης mm)

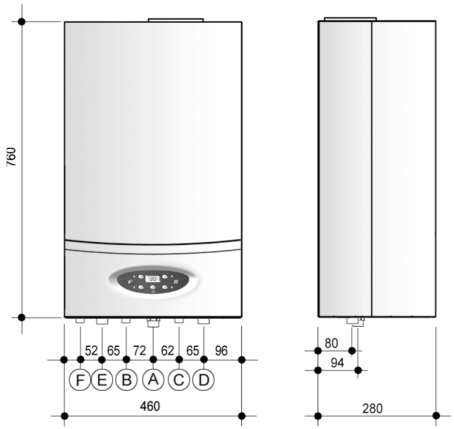

A Σύνδεση αερίου (3/4'')
B Παροχή ζεστού νερού χρήσης (1/2'')
C Είσοδος κρύου νερού από δίκτυο (1/2'')
D Επιστροφή (κρύο) κυκλώματος θέρμανσης (3/4'')
E Προσαγωγή (ζεστό) κυκλώματος θέρμανσης (3/4'')
F Έξοδος νερού συμπύκνωσης (Φ18)

Σημείωση: 80mm είναι η απόσταση των B.C.D.E , ενώ 94mm είναι η απόσταση του A.

10 ΟΔΗΓΙΕΣ ΑΣΦΑΛΕΙΑΣ

- Η εγκατάσταση πρέπει να γίνει από εκπαιδευμένο τεχνικό, σύμφωνα με τις οδηγίες του κατασκευαστή και τις σχετικές απαιτήσεις του παρόντος εγχειριδίου. Η μη τήρηση αυτών οδηγεί στο χάσιμο της εγγύησης.
- Η διαδικασία μετατροπής του αερίου καύσης του καυστήρα θα πρέπει να γίνει από εξουσιοδοτημένο τεχνικό.
- Μην επιχειρήσετε να λειτουργήσετε τη μονάδα με διαφορετικό τύπο αερίου από αυτόν που συνίσταται σε αυτό το εγχειρίδιο.
- Μην εμπιστεύεστε την επισκευή της συσκευής σε μη εξουσιοδοτημένα συνεργεία.
- Μην τοποθετείτε καμία πηγή θερμότητας κοντά στη μονάδα.
- Μην τοποθετείτε κανενός είδους υγρό ή στερεό εύφλεκτο υλικό κοντά στη μονάδα.
- Η μονάδα πρέπει να συνδεθεί σε γειωμένο κύκλωμα 220V, 50Hz.
- Μην καλύπτετε το πάνω μέρος της μονάδας με πανί.
- Η χρήση της μονάδας απαγορεύεται σε παιδιά και σε άτομα χωρίς εμπειρία.
- Ελέγχετε τη πίεση του νερού στο μανόμετρο. Η πίεση του νερού θα πρέπει να έχει τιμές σύμφωνα με τις οδηγίες του παρόντος.
- Καλέστε εξουσιοδοτημένο τεχνικό αν αντιμετωπίζετε πρόβλημα με χαμηλότερη πίεση νερού.
- Ακολουθήστε τις σχετικές οδηγίες αν δεν έχετε χρησιμοποιήσει τη μονάδα για πολύ καιρό.
- Καλέστε εξουσιοδοτημένο τεχνικό για να αποσυνδέσει το ρεύμα, το αέριο και το νερό αν δεν πρόκειται να ξαναχρησιμοποιήσετε τη μονάδα.
- Μην αγγίζετε τις θερμές επιφάνειες της μονάδας κατά την διάρκεια λειτουργίας. Κίνδυνος Εγκαυμάτων.

11 ΕΓΓΥΗΣΗ

Παρέχεται εγγύηση 3 ετών από την ημερομηνία κατά την οποία η μονάδα εγκαταστάθηκε.
Η εταιρεία υποχρεούται για την επισκευή ή την αντικατάσταση μέρους ή ολόκληρης της συσκευής εάν και εφ' όσον η βλάβη προέρχεται από την κατασκευάστρια εταιρεία. Η εγγύηση αναφέρεται και καλύπτει τα μηχανική μέρη των συσκευών πλην της βαλβίδας αερίου και των ηλεκτρονικών μερών της συσκευής τα οποία καλύπτονται με εγγύηση δύο (2) ετών.

Η ΕΓΓΥΗΣΗ ΔΕΝ ΙΣΧΥΕΙ

1. Όταν η βλάβη οφείλεται σε υπαιτιότητα τρίτων κατά τη μεταφορά.
2. Όταν η εγκατάσταση, η έναυση και οι ρυθμίσεις της συσκευής, δεν έχουν γίνει από το service της εταιρείας ή από εξουσιοδοτημένο εξειδικευμένο συνεργείο (αντιπρόσωπος).
3. Όταν δεν πραγματοποιείται η τακτική ετήσια συντήρηση από το SERVICE της εταιρείας ή από εξουσιοδοτημένο εξειδικευμένο συνεργείο (αντιπρόσωπος).
4. Όταν η ηλεκτρολογική εγκατάσταση δεν πληροί τις τεχνικές οδηγίες του Τ.Ε.Ε. και τις διατάξεις της ισχύουσας Νομοθεσίας.
5. Όταν η βλάβη οφείλεται σε ελαττωματική εγκατάσταση και λειτουργία της συσκευής.
6. Όταν η βλάβη οφείλεται σε λανθασμένη επιλογή αερίου.
7. Όταν η συσκευή αερίου υφίσταται ζημιές λόγω ακραίων συνθηκών (σεισμούς, πλημμύρα, φωτιά, παγετός, υψηλή τάση).
8. Όταν έχει συντελεστεί η καταστροφή ή η αλλοίωση της πλακέτας των στοιχείων ταυτότητας της συσκευής.
9. Όταν δεν επιδεικνύεται το έγγραφο της εγγύησης στο SERVICE της εταιρείας ή στο εξουσιοδοτημένο εξειδικευμένο συνεργείο (αντιπρόσωπος).

ΠΑΡΑΤΗΡΗΣΕΙΣ

1. Οποιαδήποτε επέμβαση στην συσκευή από άλλο άτομο εκτός του SERVICE της εταιρείας ή από εξουσιοδοτημένο εξειδικευμένο συνεργείο (αντιπρόσωπος) σημαίνει την παύση της εγγύησης.
2. Η εγγύηση δεν καλύπτει τα έξοδα της μετάβασης του SERVICE της εταιρείας ή της συσκευής από και προς το χώρο που είναι τοποθετημένη καθώς και τα εργατικά έξοδα.
3. Τα ανταλλακτικά που αλλάζουν θα έχουν εγγύηση ενός έτους.
4. Τυχόν επισκευές δεν επιφέρουν παράταση του χρόνου εγγύησης της συσκευής.
5. Η εγγύηση δεν καλύπτει τα έξοδα της ετήσιας τακτικής συντήρησης.

ΣΗΜΕΙΩΣΕΙΣ



3i International Innovative Industries A.B.E

Κεντρικά: Ναυπλίου & Δασκαλογιάννη
144 52 Μεταμόρφωση Αττικής, Ελλάδα
Τ.: +30 210 28 44 555 • F.: +30 210 28 30 436
E.: export@isopipe.gr

Εργοστάσιο: 68ο χλμ. Ε.Ο. Αθηνών - Λαμίας
341 00 Ριτσώνα Χαλκίδας, Ελλάδα
Τ.: +30 22620 89 800 • F.: +30 22620 72 006

www.isopipe.gr
© 2012