

# Κατάλογος εφαρμογών

*Αυτοματισμοί Θέρμανσης 2012*

Διαφορικοί ηλιακών, έλεγχος θερμοκρασίας ζεστού νερού χρήσης, ελεγκτές αντιστάθμισης, έλεγχος αλληλουχίας λεβήτων.

**ALL EXPERTS A.E.**
Τμήμα Energy & Automation
Λυκόβρυσης 6, 14123 Λυκόβρυση
Τηλ: 210 2850150
Fax: 210 2847100
http://www.all-experts.gr

Αγαπητοί Συνεργάτες,

Με τον κατάλογο ¨**Αυτοματισμοί Θέρμανσης**¨ προσπαθούμε να σας παρέχουμε μια αξιόπιστη πηγή ενημέρωσης και μια σειρά από λύσεις τις οποίες μπορείτε να εφαρμόσετε με βάση τις ανάγκες και τις απαιτήσεις τις κάθε σας εφαρμογής. Επίσης οι παρακάτω λύσεις συμβάλλουν στην εξοικονόμηση ενέργειας και στη βελτίωση της ενεργειακής απόδοσης του κτιρίου.

Η δομή του καταλόγου ¨**Αυτοματισμοί Θέρμανσης**¨ είναι απλή, με σχεδιαγράμματα και υλικά που απαιτούνται για την κάθε εφαρμογή για να μπορείτε εύκολα και γρήγορα να κοστολογήσετε το προσφερόμενο σύστημα αυτοματισμού.

Με εκτίμηση,

Κωνσταντίνος Βουτυράς
Εμπορικός Διευθυντής Τμήματος Automation & Energy

**Ιδιωτ. Επιχείρηση Π.Υ. Διαχείρισης, Συντήρησης & Ασφάλειας Α.Ε.**
Γρ. Λαμπράκη & Λυκόβρυσης 6
141 23 Λυκόβρυση
Τηλ.: 210-2850.150
Fax: 210-2847.100
Κινητό: 6932331404
e-mail: kvoutyras@all-experts.gr
http://www.all-experts.gr

## ΕΛΕΓΚΤΗΣ ΔΙΑΦΟΡΙΚΟΥ ΗΛΙΑΚΩΝ RWD32S

Ψηφιακός ελεγκτής διαφορικού ηλιακών με οθόνη LCD. Υποστηρίζει 7 διαφορετικές εφαρμογές. Παρέχει αντιπαγετική προστασία και περιοδική λειτουργία των κυκλοφορητών για προστασία.




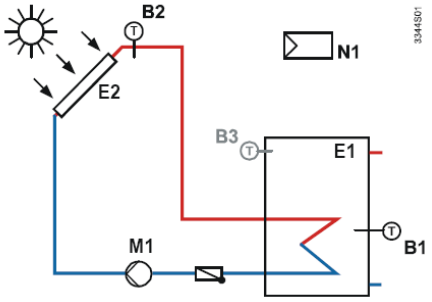


### ΥΛΙΚΑ ΠΟΥ ΑΠΑΙΤΟΥΝΤΑΙ ΓΙΑ ΤΗΝ ΕΦΑΡΜΟΓΗ

| Σύμβολο | Κωδικός | Περιγραφή |
|---|---|---|
| N1 | RWD32S | Ελεγκτής Διαφορικού Ηλιακών |
| B1 | QAP22 | Αισθητήριο Z.N.X. |
| B2 | QAP21.2 | Αισθητήριο Συλλεκτών |




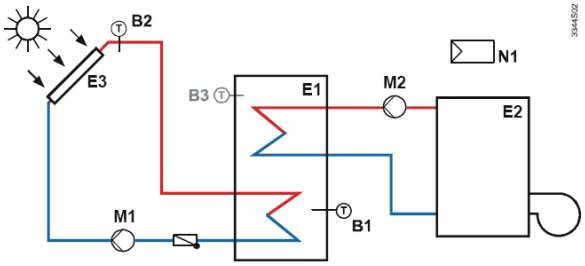


### ΥΛΙΚΑ ΠΟΥ ΑΠΑΙΤΟΥΝΤΑΙ ΓΙΑ ΤΗΝ ΕΦΑΡΜΟΓΗ

| Σύμβολο | Κωδικός | Περιγραφή |
|---|---|---|
| N1 | RWD32S | Ελεγκτής Διαφορικού Ηλιακών |
| B1 | QAP22 | Αισθητήριο Z.N.X. |
| B2 | QAP21.2 | Αισθητήριο Συλλεκτών |
| B3 (προαιρετικό) | QAP22 | $2^0$ Αισθητήριο Z.N.X. |

*Για τον ελεγκτή **RWD32S** διατίθεται πλαστικός πίνακας με κωδικό **ARG62.21**.

## ΕΛΕΓΚΤΗΣ ΔΙΑΦΟΡΙΚΟΥ ΗΛΙΑΚΩΝ RVA78.690



Επίτοιχος ψηφιακός ελεγκτής διαφορικού ηλιακών με φωτιζόμενη οθόνη LCD και προγραμματιζόμενες εφαρμογές. Επιπλέον λειτουργίες: Αντιπαγετική προστασία, 1 χρονοπρόγραμμα, προστασία από τη νόσο των λεγεοναρίων, προστασία υπερθέρμανσης συλλεκτών, δυνατότητα ελέγχου κυκλοφορητή PWM inverter, ένδειξη σφαλμάτων, έλεγχος εισόδων-εξόδων, ενημέρωση της κατάστασης λειτουργίας.

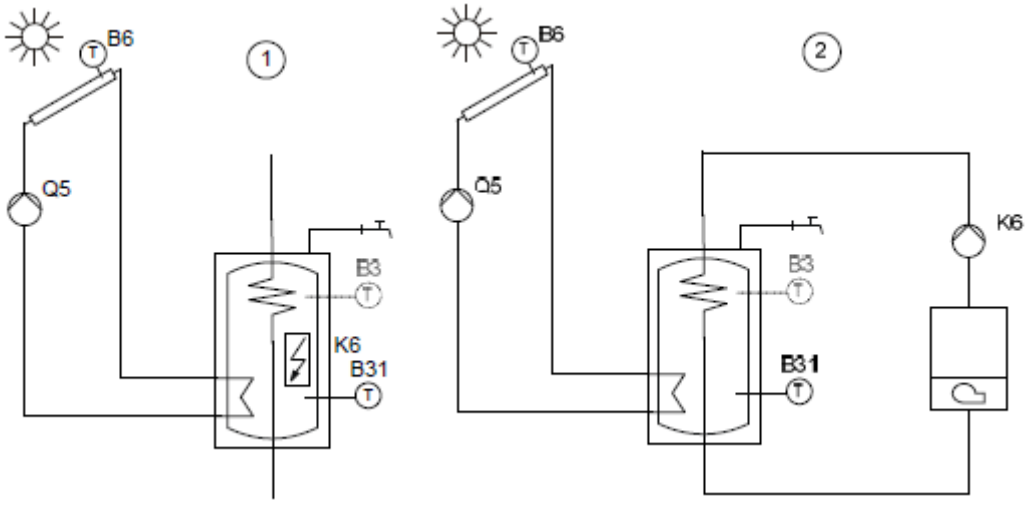


1. Φόρτιση δοχείου Z.N.X. από ηλιακούς συλλέκτες και αντίσταση
2. Φόρτιση δοχείου Z.N.X. από ηλιακούς συλλέκτες και λέβητα

### ΥΛΙΚΑ ΠΟΥ ΑΠΑΙΤΟΥΝΤΑΙ ΓΙΑ ΤΗΝ ΕΦΑΡΜΟΓΗ

| Σύμβολο | Κωδικός | Περιγραφή |
|---|---|---|
| | RVA78.690 | Ελεγκτής Διαφορικού Ηλιακών |
| B31 | QAZ36.481/101 | Αισθητήριο Z.N.X. |
| B6 | QAZ36.481/101 | Αισθητήριο Συλλεκτών |
| B3 (προαιρετικό) | QAZ36.481/101 | $2^0$ Αισθητήριο Z.N.X. |

## ΕΛΕΓΚΤΗΣ ΔΙΑΦΟΡΙΚΟΥ ΗΛΙΑΚΩΝ RVA78.690



Επίτοιχος ψηφιακός ελεγκτής διαφορικού ηλιακών με φωτιζόμενη οθόνη LCD και προγραμματιζόμενες εφαρμογές. Επιπλέον λειτουργίες: Αντιπαγετική προστασία, προτεραιότητα δοχείου φόρτισης, προστασία υπερθέρμανσης συλλεκτών, δυνατότητα ελέγχου κυκλοφορητή PWM inverter, ένδειξη σφαλμάτων, έλεγχος εισόδων-εξόδων, ενημέρωση της κατάστασης λειτουργίας.

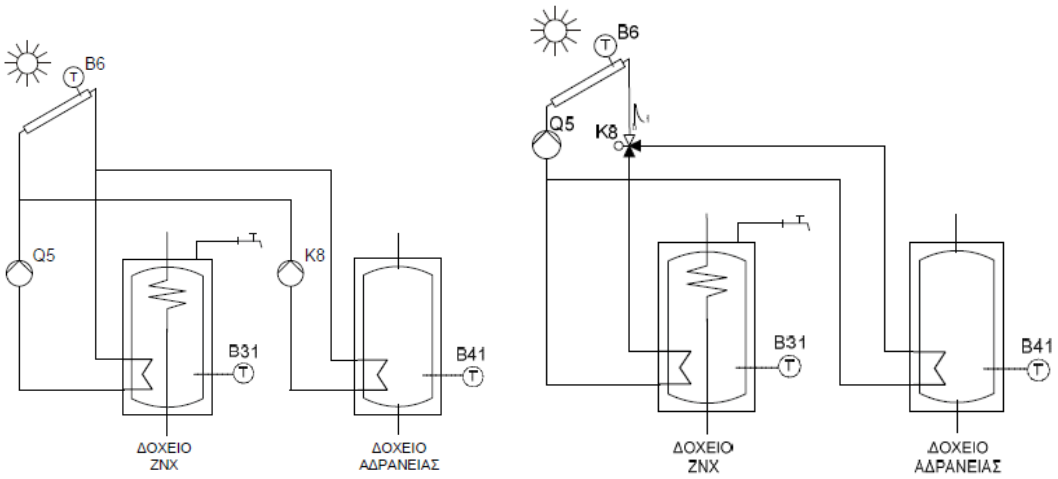


### ΥΛΙΚΑ ΠΟΥ ΑΠΑΙΤΟΥΝΤΑΙ ΓΙΑ ΤΗΝ ΕΦΑΡΜΟΓΗ

| Σύμβολο | Κωδικός | Περιγραφή |
|---|---|---|
| | RVA78.690 | Ελεγκτής Διαφορικού Ηλιακών |
| B31 | QAZ36.481/101 | Αισθητήριο Z.N.X. |
| B6 | QAZ36.481/101 | Αισθητήριο Συλλεκτών |
| B41 | QAZ36.481/101 | Αισθητήριο δοχείου αδρανείας |
| K8 | XBZ ../ SBC28.4 | Τρίοδη επιλογής δοχείου |

## ΕΛΕΓΚΤΗΣ RWD32

Ψηφιακός ελεγκτής γενικής χρήσης για έλεγχο απλών εφαρμογών θέρμανσης, αερισμού και κλιματισμού, με οθόνη LCD. Ελεγχος σταθερής θερμοκρασίας προσαγωγής σε ενδοδαπέδια θέρμανση-δροσισμό με διακόπτη χειμώνα-θέρους S1.



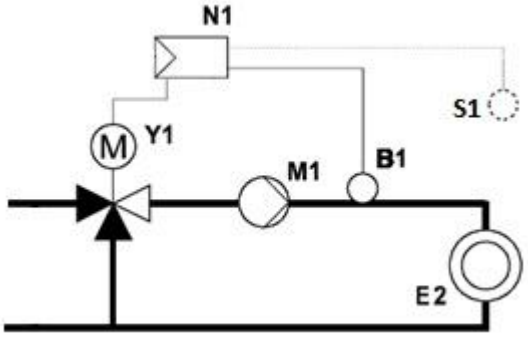


### ΥΛΙΚΑ ΠΟΥ ΑΠΑΙΤΟΥΝΤΑΙ ΓΙΑ ΤΗΝ ΕΦΑΡΜΟΓΗ

| Σύμβολο | Κωδικός | Περιγραφή |
|---|---|---|
| N1 | RWD32 | Ελεγκτής Γενικής χρήσης |
| B1 | QAD22 | Αισθητήριο Προσαγωγής |
| Y1/Y2 | VXP45.../VXG48… | Τρίοδη βάνα θέρμανσης-δροσισμού |
| | SSY319 | Κινητήρας Προοδευτικής λειτουργίας |

*** Στις εφαρμογές ενδοδαπέδιας θέρμανσης θα πρέπει να τοποθετηθεί ο θερμοστάτης ασφαλείας RAK-TB.1400S-M.**

## ΕΛΕΓΚΤΗΣ RWD32

Ψηφιακός ελεγκτής γενικής χρήσης για έλεγχο απλών εφαρμογών θέρμανσης, αερισμού και κλιματισμού, με οθόνη LCD. Ελεγχος θερμοκρασίας προσαγωγής σε κύκλωμα θέρμανσης βάσει εξωτερικής θερμοκρασίας.



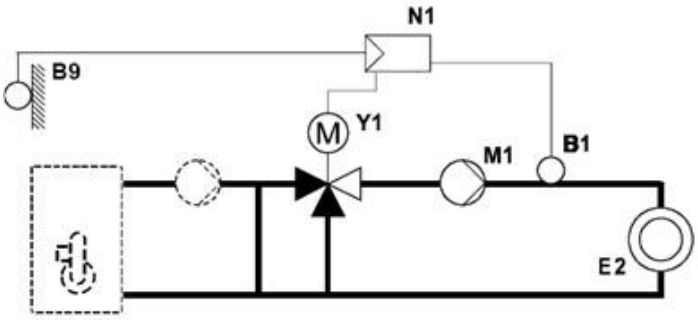


### ΥΛΙΚΑ ΠΟΥ ΑΠΑΙΤΟΥΝΤΑΙ ΓΙΑ ΤΗΝ ΕΦΑΡΜΟΓΗ

| Σύμβολο | Κωδικός | Περιγραφή |
|---|---|---|
| N1 | RWD32 | Ελεγκτής Γενικής χρήσης |
| B9 | QAC22 | Αισθητήριο περιβάλλοντος |
| B1 | QAD22 | Αισθητήριο Προσαγωγής |
| Y1/Y2 | VXG48… | Τρίοδη βάνα θέρμανσης |
| | SSY319 | Κινητήρας Προοδευτικής λειτουργίας |

*** Στις εφαρμογές ενδοδαπέδιας θέρμανσης θα πρέπει να τοποθετηθεί ο θερμοστάτης ασφαλείας RAK-TB.1400S-M.**

## ΕΛΕΓΚΤΗΣ RWD32

Ψηφιακός ελεγκτής γενικής χρήσης για έλεγχο απλών εφαρμογών θέρμανσης, αερισμού και κλιματισμού, με οθόνη LCD. Ελεγχος θερμοκρασίας επιστροφής πισίνας.



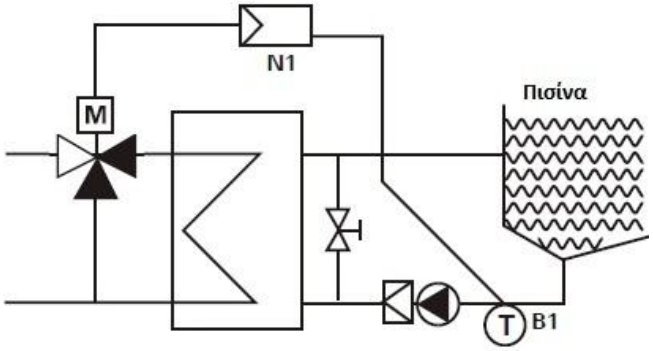


### ΥΛΙΚΑ ΠΟΥ ΑΠΑΙΤΟΥΝΤΑΙ ΓΙΑ ΤΗΝ ΕΦΑΡΜΟΓΗ

| Σύμβολο | Κωδικός | Περιγραφή |
|---|---|---|
| N1 | RWD32 | Ελεγκτής Γενικής χρήσης |
| B1 | QAP22 / ALT-SS100 | Εμβαπτιζόμενο αισθητήριο επιστροφής με ανοξείδωτο κυάθιο |
| Y1/Y2 | VXG48… | Τρίοδη βάνα έδρας |
| | SSY319 | Κινητήρας Προοδευτικής λειτουργίας |

## ΕΛΕΓΚΤΗΣ RLE132



Ελεγκτής θερμοκρασίας με ενσωματωμένο εμβαπτιζόμενο αισθητήριο. Κατάλληλος για έλεγχο σε κινητήρες προοδευτικής λειτουργίας με τάση 230V AC. Διαθέτει ποτενσιόμετρο ρύθμισης της επιθυμητής θερμοκρασίας. Απ'ευθείας χρήση στην εγκατάσταση, δεν απαιτείται η χρήση πίνακα. Κατάλληλο για εφαρμογές Z.N.X., ζώνες θέρμανσης.

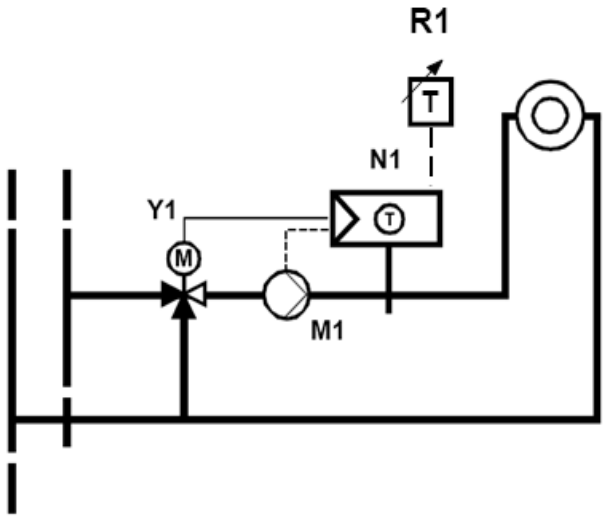


### ΥΛΙΚΑ ΠΟΥ ΑΠΑΙΤΟΥΝΤΑΙ ΓΙΑ ΤΗΝ ΕΦΑΡΜΟΓΗ

| Σύμβολο | Κωδικός | Περιγραφή |
|---|---|---|
| N1 | RLE132 | Ελεγκτής |
| Y1 | SQK34/SAL31 | Κινητήρας προοδευτικής λειτουργίας |
| R1 (προαιρετικό) | BSG21.1 | Απομακρυσμένο ποτενσιόμετρο ρύθμισης |
| N1 | RLE132 | Ελεγκτής |

## ΕΛΕΓΚΤΗΣ RLE162



Ελεγκτής θερμοκρασίας με ενσωματομένο εμβαπτιζόμενο αισθητήριο και αναλογικό σήμα ελέγχου 0-10VDC. Τάση λειτουργίας 24VAC. Διαθέτει ποτενσιόμετρο ρύθμισης της επιθυμητής θερμοκρασίας. Απ'ευθείας χρήση στην εγκατάστση, δεν απαιτείται η χρήση πίνακα. Κατάλληλο για εφαρμογές Z.N.X., πισίνες, εναλλάκτες, Fan Coil.

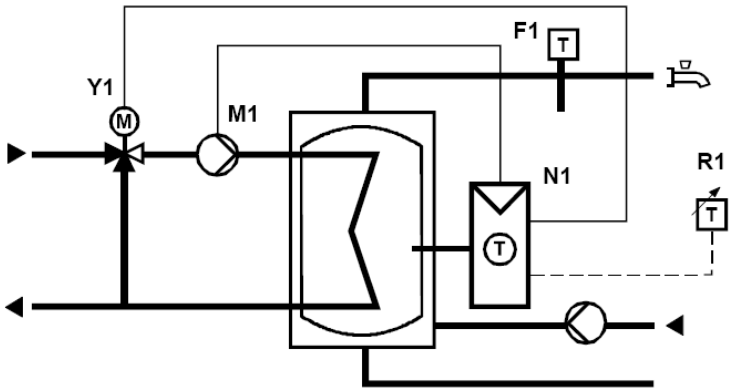


### ΥΛΙΚΑ ΠΟΥ ΑΠΑΙΤΟΥΝΤΑΙ ΓΙΑ ΤΗΝ ΕΦΑΡΜΟΓΗ

| Σύμβολο | Κωδικός | Περιγραφή |
|---|---|---|
| N1 | RLE162 | Ελεγκτής |
| Y1 | SSC61/SQS65 | Αναλογικός Κινητήρας |
| R1 (προαιρετικό) | BSG21.1 | Απομακρυσμένο ποτενσιόμετρο ρύθμισης |
| F1 | RAK-TW.1200B-H | Θερμοστάτης ασφαλείας |

## ΑΝΤΙΣΤΑΘΜΙΣΗ RVP201.0-1

Ελεγκτής αντιστάθμισης επίτοιχος για μονοκατοικίες, πολυκατοικίες. Εύκολη παραμετροποίηση μέσω μικροδιακοπτών (DIP switches). Έλεγχος θερμοκρασίας προσαγωγής μέσω κινητήρα προοδευτικής λειτουργίας σε τρίοδη ή τετράοδη βάνα, βάσει της εξωτερικής θερμοκρασίας.



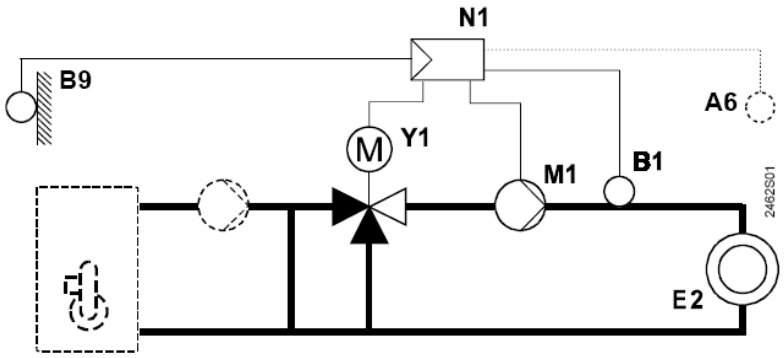


*** Για εφαρμογές ενδοδαπέδιας θέρμανσης θα πρέπει να τοποθετηθεί ο θερμοστάτης ασφαλείας RAK-TB.1400S-M.**

### ΥΛΙΚΑ ΠΟΥ ΑΠΑΙΤΟΥΝΤΑΙ ΓΙΑ ΤΗΝ ΕΦΑΡΜΟΓΗ

| Σύμβολο | Κωδικός | Περιγραφή |
|---|---|---|
| N1 | RVP201…. | Ελεγκτής Αντιστάθμισης |
| B1 | QAD22 | Αισθητήριο Προσαγωγής |
| B9 | QAC31/101 | Αισθητήριο Περιβάλλοντος |
| **Προαιρετικά Όργανα** | | |
| | AUZ3.1 ή | Ημερήσιος Αναλογικός Χρονοδιακόπτης |
| | AUZ3.7 | Εβδομαδιαίος Αναλογικός Χρονοδιακόπτης |
| A6 | QAW50/QAW70 | Μονάδα Χώρου |

## ΑΝΤΙΣΤΑΘΜΙΣΗ RVP201.0/1

Ελεγκτής αντιστάθμισης επίτοιχος για μονοκατοικίες, πολυκατοικίες. Εύκολη παραμετροποίηση μέσω μικροδιακοπτών (DIP switches). Έλεγχος δυο θέσεων μονοβάθμιου καυστήρα.

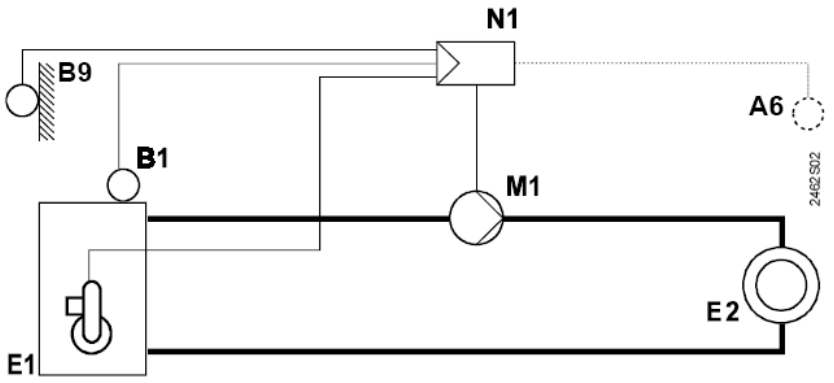


Έλεγχος δύο θέσεων (on-off) επί του καυστήρα

*** Για εφαρμογές ενδοδαπέδιας θέρμανσης θα πρέπει να τοποθετηθεί ο θερμοστάτης ασφαλείας RAK-TB.1400S-M.**

### ΥΛΙΚΑ ΠΟΥ ΑΠΑΙΤΟΥΝΤΑΙ ΓΙΑ ΤΗΝ ΕΦΑΡΜΟΓΗ

| Σύμβολο | Κωδικός | Περιγραφή |
|---|---|---|
| N1 | RVP201… | Ελεγκτής Αντιστάθμισης |
| B1 | QAD22 | Αισθητήριο Θερ. Λέβητα |
| B9 | QAC31/101 | Αισθητήριο Περιβάλλοντος |
| **Προαιρετικά Όργανα** | | |
| | AUZ3.1 ή | Ημερήσιος Αναλογικός Χρονοδιακόπτης |
| | AUZ3.7 | Εβδομαδιαίος Αναλογικός Χρονοδιακόπτης |
| A6 | QAW50/QAW70 | Μονάδα Χώρου |

## ΑΝΤΙΣΤΑΘΜΙΣΗ RVP211…

Ελεγκτής αντιστάθμισης επίτοιχος για μονοκατοικίες. Εύκολη παραμετροποίηση μέσω μικροδιακοπτών (DIP switches). Έλεγχος θερμοκρασίας προσαγωγής μέσω κινητήρα προοδευτικής λειτουργίας σε τρίοδη ή τετράοδη βάνα, βάσει της εξωτερικής θερμοκρασίας. Επίσης έλεγχος Ζεστού Νερού Χρήσης με κυκλοφορητή φόρτισης.

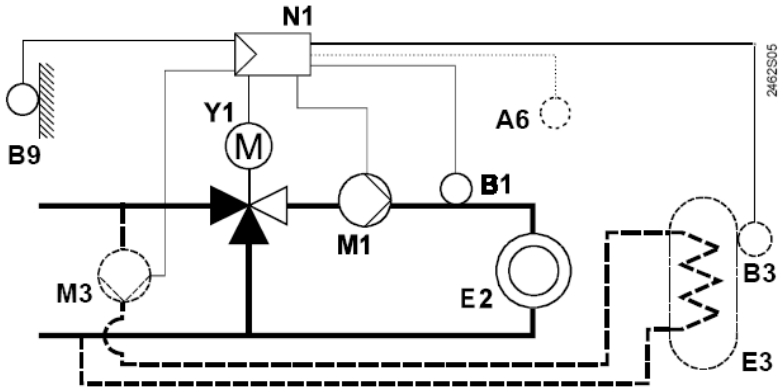


Έλεγχος τριών θέσεων επί της βάνας ανάμιξης, θέρμανση ζ.ν.χ. με κυκλοφορητή φόρτισης

*** Για εφαρμογές ενδοδαπέδιας θέρμανσης θα πρέπει να τοποθετηθεί ο θερμοστάτης ασφαλείας RAK-TB.1400S-M.**

### ΥΛΙΚΑ ΠΟΥ ΑΠΑΙΤΟΥΝΤΑΙ ΓΙΑ ΤΗΝ ΕΦΑΡΜΟΓΗ

| Σύμβολο | Κωδικός | Περιγραφή |
|---|---|---|
| N1 | RVP211.1 | Ελεγκτής Αντιστάθμισης |
| B1 | QAD22 | Αισθητήριο Θερ. Λέβητα |
| B3 | QAP22/QAE2120.010 | Αισθητήριο Ζ.Ν.Χ. |
| B9 | QAC31/101 | Αισθητήριο Περιβάλλοντος |
| **Προαιρετικά Όργανα** | | |
| | AUZ3.1 ή | Ημερήσιος Αναλογικός Χρονοδιακόπτης |
| | AUZ3.7 | Εβδομαδιαίος Αναλογικός Χρονοδιακόπτης |
| A6 | QAW50/QAW70 | Μονάδα Χώρου |

## ΕΛΕΓΚΤΗΣ ΑΝΤΙΣΤΑΘΜΙΣΗΣ RVS46.530/101



Ψηφιακή αντιστάθμιση πίνακα για έλεγχο ενός κυκλώματος θέρμανσης με τρίοδη ή τετράοδη βάνα, εντολή λειτουργίας κυκλοφορητή. Επιπλέον δυνατότητα σύνδεσης σε δίκτυο LPB. Επίσης μπορεί να συνδυαστεί και με πίνακα αυτονομίας.

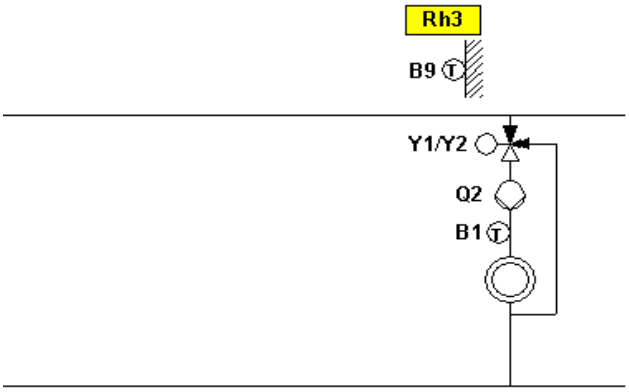


### ΥΛΙΚΑ ΠΟΥ ΑΠΑΙΤΟΥΝΤΑΙ ΓΙΑ ΤΗΝ ΕΦΑΡΜΟΓΗ

| Σύμβολο | Κωδικός | Περιγραφή |
|---|---|---|
| | RVS46.530/101 | Ελεγκτής Αντιστάθμισης |
| B1 | QAD2030 | Αισθητήριο Προσαγωγής |
| B9 | QAC34/101 | Αισθητήριο Περιβάλλοντος |
| Y1 | VBI31.../VBF21... | Τρίοδη βάνα θέρμανσης |
| | SQK34.00/SAL31… | Κινητήρας Προοδευτικής λειτουργίας |
| **Προαιρετικά Όργανα** | | |
| | QAA55, QAA75 | Ψηφιακή Μονάδα Χώρου |
| | AVS37.294/101 | Οθόνη LCD προγραμματισμού και ελέγχου |

*** Για εφαρμογές ενδοδαπέδιας θέρμανσης θα πρέπει να τοποθετηθεί ο θερμοστάτης ασφαλείας RAK-TB.1400S-M.**

## ΕΛΕΓΚΤΗΣ ΑΝΤΙΣΤΑΘΜΙΣΗΣ RVS43.143/101

Ψηφιακή αντιστάθμιση πίνακα για έλεγχο ενός κυκλώματος θέρμανσης με τρίοδη ή τετράοδη βάνα, εντολή λειτουργίας κυκλοφορητή και ενός κυκλώματος θέρμανσης ή ψύξης με κυκλοφορητή. Έλεγχος Ζεστού Νερού Χρήσης (μέσω του λέβητα). Εντολή λειτουργίας μονοβάθμιου καυστήρα. Επιπλέον δυνατότητα σύνδεσης σε δίκτυο LPB. Δυνατότητα ελέγχου Δροσισμού με χρήση κάρτας επέκτασης.

Επίσης μπορεί να συνδυαστεί και με πίνακα αυτονομίας.

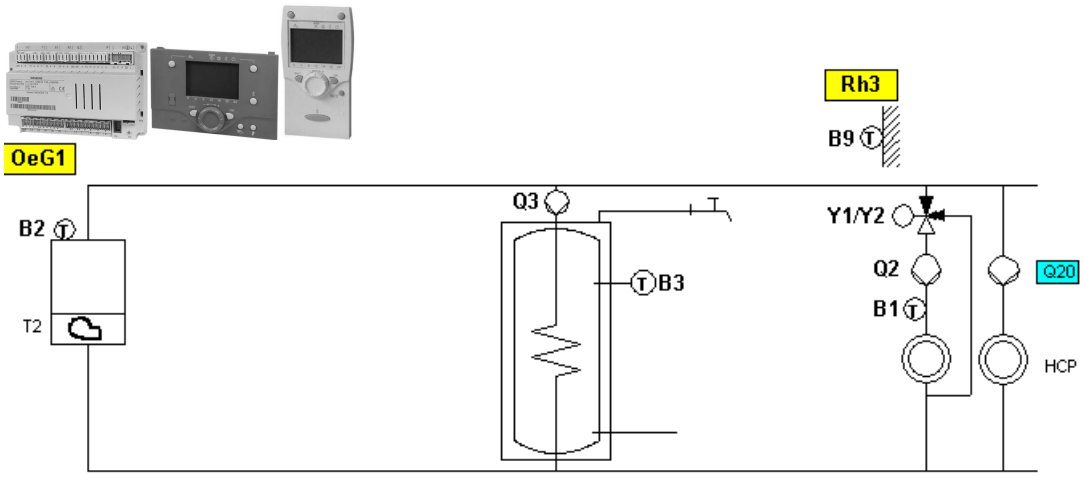


**ΥΛΙΚΑ ΠΟΥ ΑΠΑΙΤΟΥΝΤΑΙ ΓΙΑ ΤΗΝ ΕΦΑΡΜΟΓΗ**

| Σύμβολο | Κωδικός | Περιγραφή |
|---|---|---|
| | RVS43.143/101 | Ελεγκτής Αντιστάθμισης |
| B1 | QAD2030 | Αισθητήριο Προσαγωγής |
| B2 | QAZ36.481/101 | Αισθητήριο Λέβητα |
| B3 | QAZ36.481/101 | Αισθητήριο Ζ.Ν.Χ. |
| B9 | QAC34/101 | Αισθητήριο Περιβάλλοντος |
| Y1/Y2 | VBI31.../VBF21… | Τρίοδη βάνα θέρμανσης |
| | SQK34.00/SAL33… | Κινήτηρας Προοδευτικής λειτουργίας |
| **Προαιρετικά Όργανα** | | |
| | QAA55, QAA75 | Ψηφιακή Μονάδα Χώρου |
| | AVS37.294/101 | Οθόνη LCD προγραμματισμού και ελέγχου |

*** Για εφαρμογές ενδοδαπέδιας θέρμανσης θα πρέπει να τοποθετηθεί ο θερμοστάτης ασφαλείας RAK-TB.1400S-M.**

**** Η αντιστάθμιση RVS43.143/101 μπορεί να ελέγχει και τον Δροσισμό. Στην εφαρμογή του Δροσισμού χρησιμοποιούνται βάνες VXP45../VXG44.. με κινητήρες SSY319/SQS35.00**

**Επιπλέον όργανα για τον έλεγχο του Δροσισμού**

| Κωδικός | Περιγραφή |
|---|---|
| AVS75.390/101 | Κάρτα επέκτασης Ελεγκτή Αντιστάθμισης |
| QAA55, QAA75 | Ψηφιακή Μονάδα Χώρου |
| QFA2000 | Αισθητήριο Υγρασίας |

## ΕΛΕΓΚΤΗΣ ΑΝΤΙΣΤΑΘΜΙΣΗΣ RVS43.143/101

Ψηφιακή αντιστάθμιση πίνακα για έλεγχο ενός κυκλώματος θέρμανσης με τρίοδη ή τετράοδη βάνα. Έλεγχος Ζεστού Νερού Χρήσης (μέσω ηλιακών συλλεκτών ή λέβητα) Εντολή λειτουργίας μονοβάθμιου καυστήρα. Επιπλέον δυνατότητα σύνδεσης σε δίκτυο LPB. Δυνατότητα ελέγχου Δροσισμού με χρήση κάρτας επέκτασης. Επίσης μπορεί να συνδυαστεί και με πίνακα αυτονομίας.

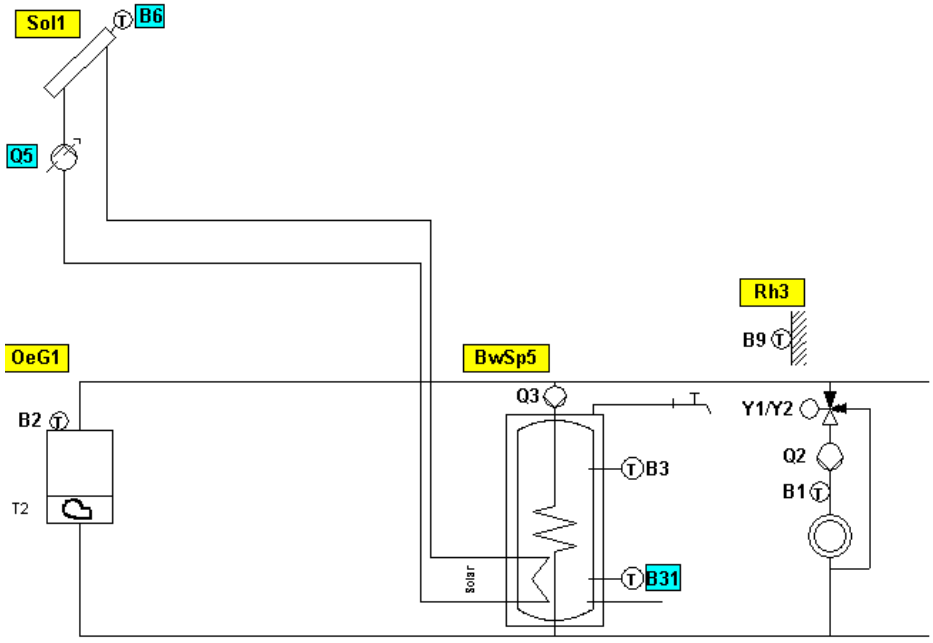


| Σύμβολο | Κωδικός | Περιγραφή |
|---|---|---|
| | RVS43.143/101 | Ελεγκτής Αντιστάθμισης |
| B1 | QAD2030 | Αισθητήριο Προσαγωγής |
| B2 | QAZ36.481/101 | Αισθητήριο Λέβητα |
| B3 | QAZ36.481/101 | Αισθητήριο Z.N.X. |
| B6 | QAZ36.481/101 | Αισθητήριο Ηλιακών Συλλεκτών |
| B9 | QAC34/101 | Αισθητήριο Περιβάλλοντος |
| Y1/Y2 | VBI31.../VBF21. | Τρίοδη βάνα θέρμανσης |
| | SQK34.00/SAL33… | Κινητήρας Προοδευτικής λειτουργίας |
| **Προαιρετικά Όργανα** | | |
| B31 | QAZ36.481/101 | 2$^{o}$Αισθητήριο Z.N.X. |
| | QAA55, QAA75 | Ψηφιακή Μονάδα Χώρου |
| | AVS37.294/101 | Οθόνη LCD προγραμματισμού και ελέγχου |

*** Για εφαρμογές ενδοδαπέδιας θέρμανσης θα πρέπει να τοποθετηθεί ο θερμοστάτης ασφαλείας RAK-TB.1400S-M.**

**** Η αντιστάθμιση RVS43.143/101 μπορεί να ελέγχει και τον Δροσισμό. Στην εφαρμογή του Δροσισμού χρησιμοποιούνται βάνες VXP45...με κινητήρες SSY319**

**Επιπλέον όργανα για τον έλεγχο του Δροσισμού**

| Κωδικός | Περιγραφή |
|---|---|
| AVS75.390/101 | Κάρτα επέκτασης Ελεγκτή Αντιστάθμισης |
| QAA55, QAA75 | Ψηφιακή Μονάδα Χώρου |
| QFA2000 | Αισθητήριο Υγρασίας |

## ΕΛΕΓΚΤΗΣ ΑΝΤΙΣΤΑΘΜΙΣΗΣ RVS63.283/101

Ψηφιακή αντιστάθμιση πίνακα για έλεγχο δυο κυκλώματων θέρμανσης με τρίοδη ή τετράοδη βάνα, εντολή λειτουργίας κυκλοφορητή. Έλεγχος Ζεστού Νερού Χρήσης (μέσω των ηλιακών συλλεκτών ή λέβητα). Εντολή λειτουργίας μονοβάθμιου ή δίβαθμιου καυστήρα. Επιπλέον δυνατότητα σύνδεσης σε δίκτυο LPB.

Επίσης μπορεί να συνδυαστεί και με πίνακα αυτονομίας.

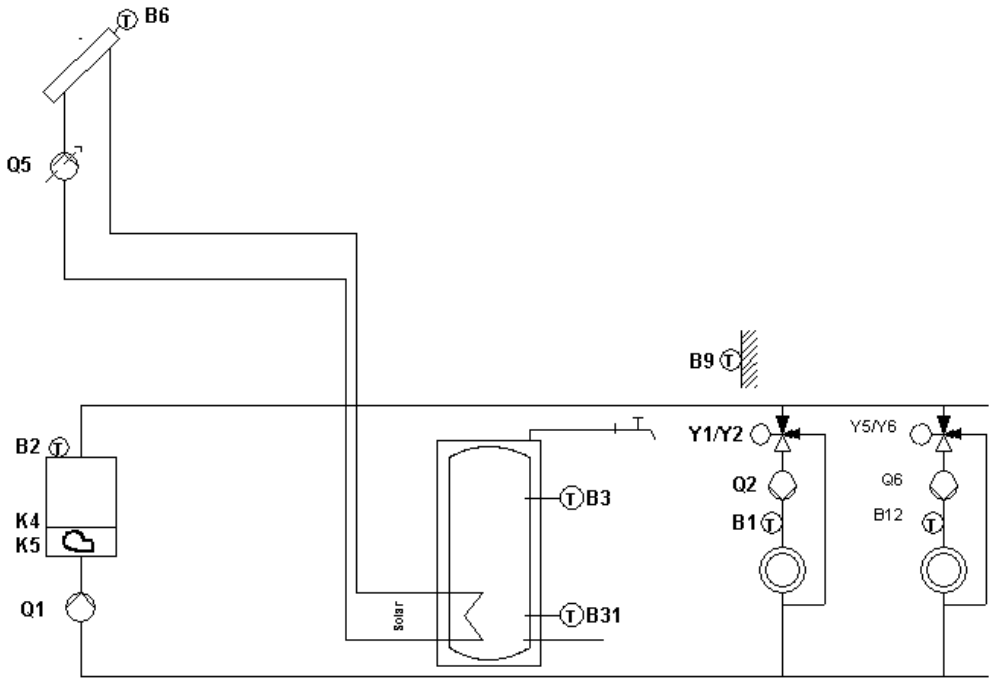


| Σύμβολο | Κωδικός | Περιγραφή |
|---|---|---|
| | RVS63.283/101 | Ελεγκτής Αντιστάθμισης |
| B1, B12 | QAD2030 | Αισθητήριο Προσαγωγής |
| B2 | QAZ36.481/101 | Αισθητήριο Λέβητα |
| B3 | QAZ36.481/101 | Αισθητήριο Ζ.Ν.Χ. |
| B6 | QAZ36.481/101 | Αισθητήριο Ηλιακών Συλλεκτών |
| B9 | QAC34/101 | Αισθητήριο Περιβάλλοντος |
| Y1/Y2, Y5/Y6 | VBI31.../VBF21. | Τρίοδη βάνα θέρμανσης |
| | SQK34.00/SAL31... | Κινητήρας Προοδευτικής λειτουργίας |
| **Προαιρετικά Όργανα** | | |
| B31 | QAZ36.481/101 | 2$^{o}$Αισθητήριο Ζ.Ν.Χ. |
| | QAA55,QAA75 | Ψηφιακή Μονάδα Χώρου |
| | AVS37.294/101 | Οθόνη LCD προγραμματισμού και ελέγχου |

*** Για εφαρμογές ενδοδαπέδιας θέρμανσης θα πρέπει να τοποθετηθεί ο θερμοστάτης ασφαλείας RAK-TB.1400S-M.**

## ΕΛΕΓΚΤΗΣ ΑΝΤΙΣΤΑΘΜΙΣΗΣ RVS63.283/101

Ψηφιακή αντιστάθμιση πίνακα για έλεγχο δυο κυκλώματων θέρμανσης με τρίοδη ή τετράοδη βάνα, εντολή λειτουργίας κυκλοφορητή και ενός κυκλώματος θέρμανσης κυκλοφορητή. Έλεγχος Ζεστού Νερού Χρήσης (μέσω των ηλιακών συλλεκτών ή λέβητα). Εντολή λειτουργίας μονοβάθμιου ή δίβαθμιου καυστήρα. Επιπλέον δυνατότητα σύνδεσης σε δίκτυο LPB.

Επίσης μπορεί να συνδυαστεί και με πίνακα αυτονομίας.

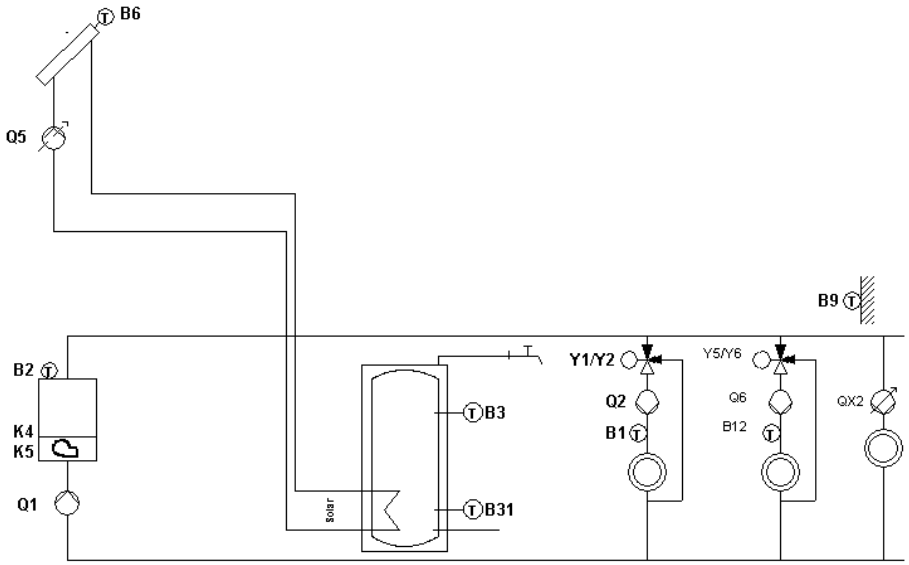


| Σύμβολο | Κωδικός | Περιγραφή |
|---|---|---|
| | RVS63.283/101 | Ελεγκτής Αντιστάθμισης |
| B1, B12 | QAD2030 | Αισθητήριο Προσαγωγής |
| B2 | QAZ36.481/101 | Αισθητήριο Λέβητα |
| B3 | QAZ36.481/101 | Αισθητήριο Ζ.Ν.Χ. |
| B6 | QAZ36.481/101 | Αισθητήριο Ηλιακών Συλλεκτών |
| B9 | QAC34/101 | Αισθητήριο Περιβάλλοντος |
| Y1/Y2, Y5/Y6 | VBI31.../VBF21... | Τρίοδη βάνα θέρμανσης |
| | SQK34.00/SAL31… | Κινητήρας Προοδευτικής λειτουργίας |
| **Προαιρετικά Όργανα** | | |
| B31 | QAZ36.481/101 | 2$^{ο}$Αισθητήριο Ζ.Ν.Χ. |
| | QAA55, QAA75 | Ψηφιακή Μονάδα Χώρου |
| | AVS37.294/101 | Οθόνη LCD προγραμματισμού και ελέγχου |

*** Για εφαρμογές ενδοδαπέδιας θέρμανσης θα πρέπει να τοποθετηθεί ο θερμοστάτης ασφαλείας RAK-TB.1400S-M.**

## ΕΛΕΓΚΤΗΣ ΑΝΤΙΣΤΑΘΜΙΣΗΣ RVS63.283/101

Ψηφιακή αντιστάθμιση πίνακα για έλεγχο δυο κυκλώματων θέρμανσης με τρίοδη ή τετράοδη βάνα, εντολή λειτουργίας κυκλοφορητή και ενός κυκλώματος θέρμανσης κυκλοφορητή. Έλεγχος Ζεστού Νερού Χρήσης (μέσω των ηλιακών συλλεκτών ή λέβητα). **Η αντιστάθμιση ελέγχει δυο πηγές ενέργειας π.χ. λέβητας και ηλιακά συστήματα για μέγιστη απόδοση και εξοικονόμηση ενέργειας.** Εντολή λειτουργίας μονοβάθμιου ή δίβαθμιου καυστήρα. Επιπλέον δυνατότητα σύνδεσης σε δίκτυο LPB.

Επίσης μπορεί να συνδυαστεί και με πίνακα αυτονομίας

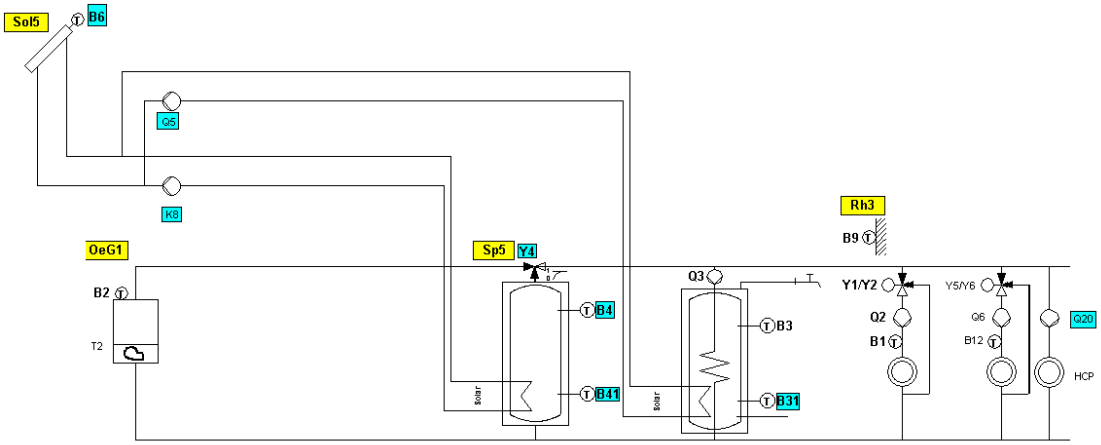


### ΥΛΙΚΑ ΠΟΥ ΑΠΑΙΤΟΥΝΤΑΙ ΓΙΑ ΤΗΝ ΕΦΑΡΜΟΓΗ

| Σύμβολο | Κωδικός | Περιγραφή |
|---|---|---|
| | RVS63.283/101 | Ελεγκτής Αντιστάθμισης |
| B1,B12 | QAD2030 | Αισθητήριο Προσαγωγής |
| B2 | QAZ36.481/101 | Αισθητήριο Λέβητα |
| B3 | QAZ36.481/101 | Αισθητήριο Z.N.X. |
| B4 | QAZ36.481/101 | Αισθητήριο BUFFER Άνω μέρος |
| B41 | QAZ36.481/101 | Αισθητήριο BUFFER Κάτω μέρος |
| B6 | QAZ36.481/101 | Αισθητήριο Ηλιακών Συλλεκτών |
| B9 | QAC34/101 | Αισθητήριο Περιβάλλοντος |
| Y1/Y2, Y4, Y5/Y6 | VBI31.../VBF21... | Τρίοδη βάνα θέρμανσης |
| | SQK34.00/SAL31… | Κινητήρας Προοδευτικής λειτουργίας |
| **Προαιρετικά Όργανα** | | |
| B31 | QAZ36.481/101 | 2$^{o}$Αισθητήριο Z.N.X. |
| | QAA55, QAA75 | Ψηφιακή Μονάδα Χώρου |
| | AVS37.294/101 | Οθόνη LCD προγραμματισμού και ελέγχου |

## ΕΛΕΓΚΤΗΣ ΑΝΤΙΣΤΑΘΜΙΣΗΣ RVS63.283/101

Ψηφιακή αντιστάθμιση πίνακα για έλεγχο ενός κυκλώματος θέρμανσης με τρίοδη ή τετράοδη βάνα, εντολή λειτουργίας κυκλοφορητή και έλεγχος Ζεστού Νερού Χρήσης. Εντολή λειτουργίας μονοβάθμιου καυστήρα με έλεγχο θερμοκρασίας επιστροφής, ελεγχος κυκλοφορητή τζακιού / ξυλολέβητα και φόρτιση δοχείου υποβοήθησης από ηλιακά το οποίο θερμαίνει το νερό επιστροφής. Επιπλέον δυνατότητα σύνδεσης σε δίκτυο LPB.

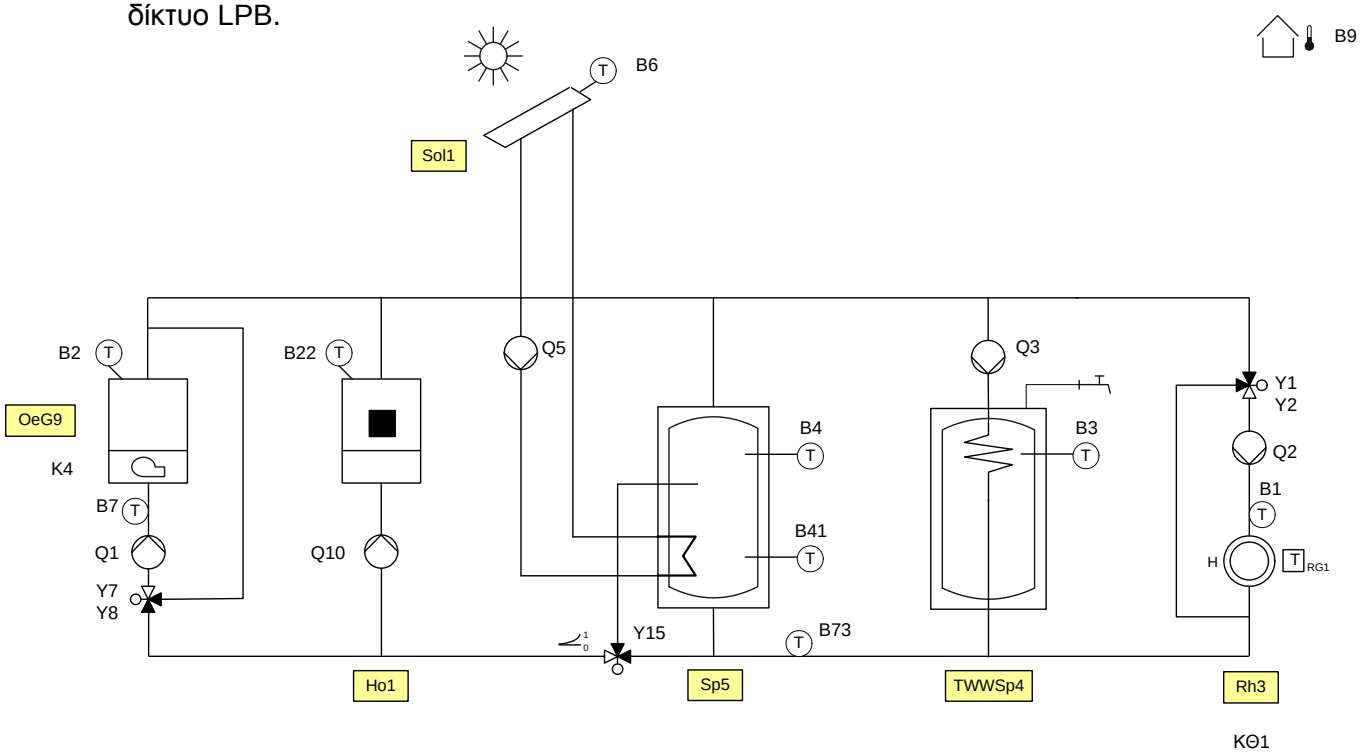


### ΥΛΙΚΑ ΠΟΥ ΑΠΑΙΤΟΥΝΤΑΙ ΓΙΑ ΤΗΝ ΕΦΑΡΜΟΓΗ

| Σύμβολο | Κωδικός | Περιγραφή |
|---|---|---|
| | RVS63.283/101 | Ελεγκτής Αντιστάθμισης |
| | AVS75.390/101 | Κάρτα επέκτασης |
| B7 | QAD2030 | Αισθητήριο επιστροφής λέβητα |
| B22 | QAD2030 | Αισθητήριο τζακιού / ξυλολέβητα |
| B73 | QAD2030 | Αισθητήριο επιστροφής προς Buffer |
| B1 | QAD2030 | Αισθητήριο Προσαγωγής |
| B2 | QAZ36.481/101 | Αισθητήριο Λέβητα |
| B3 | QAZ36.481/101 | Αισθητήριο Z.N.X. |
| B4 | QAZ36.481/101 | Αισθητήριο Buffer Άνω μέρος |
| B41 | QAZ36.481/101 | Αισθητήριο Buffer Κάτω μέρος |
| B6 | QAZ36.481/101 | Αισθητήριο Ηλιακών Συλλεκτών |
| B9 | QAC34/101 | Αισθητήριο Περιβάλλοντος |
| Y1/Y2, Y7/Y8 | VBI31.../VBF21... | Τρίοδη βάνα |
| | SQK34.00/SAL31... | Κινητήρας Προοδευτικής λειτουργίας |
| | AVS37.294/101 | Οθόνη LCD προγραμματισμού και ελέγχου |
| **Προαιρετικά Όργανα** | | |
| | QAA55, QAA75 | Ψηφιακή Μονάδα Χώρου |

## ΕΛΕΓΚΤΗΣ ΑΝΤΙΣΤΑΘΜΙΣΗΣ RVS63.283/101

Ψηφιακή αντιστάθμιση πίνακα για έλεγχο δύο κυκλωμάτων θέρμανσης με τρίοδη ή τετράοδη βάνα, εντολή λειτουργίας κυκλοφορητή και έλεγχος δοχείου COMBI. Εντολή λειτουργίας μονοβάθμιου καυστήρα. Επιπλέον δυνατότητα σύνδεσης σε δίκτυο LPB.

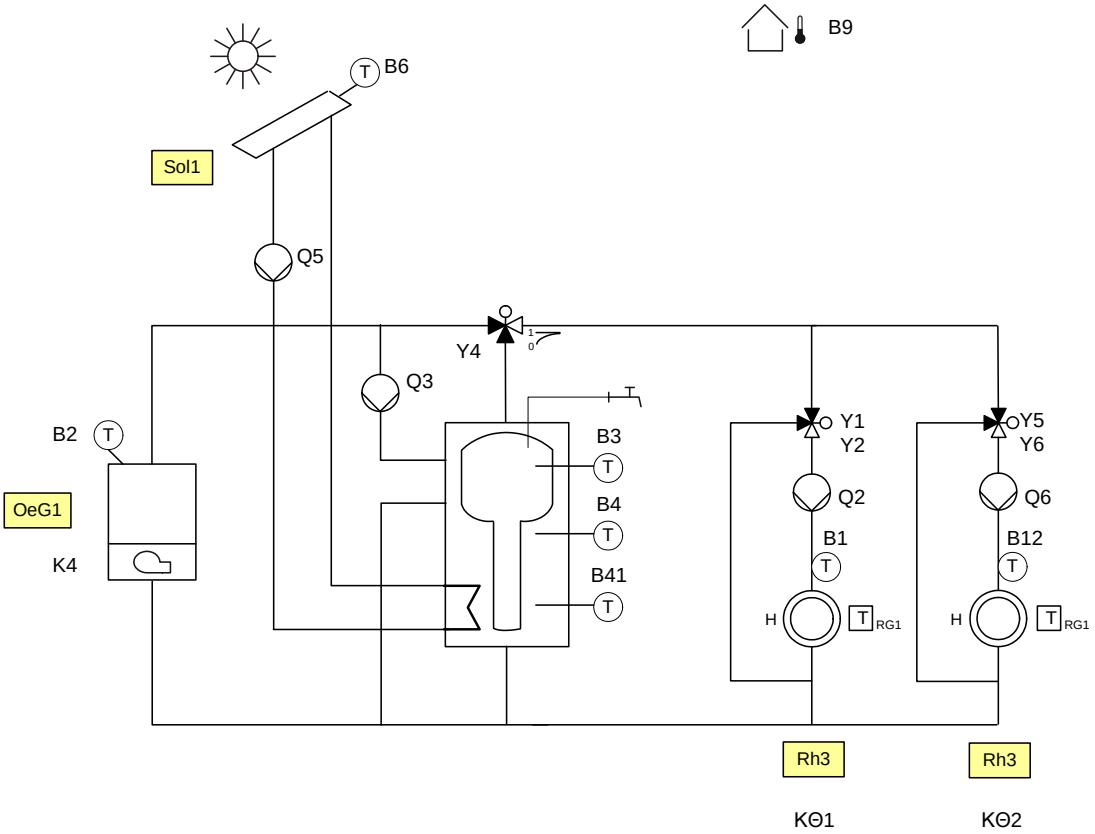


### ΥΛΙΚΑ ΠΟΥ ΑΠΑΙΤΟΥΝΤΑΙ ΓΙΑ ΤΗΝ ΕΦΑΡΜΟΓΗ

| Σύμβολο | Κωδικός | Περιγραφή |
|---|---|---|
| | RVS63.283/101 | Ελεγκτής Αντιστάθμισης |
| B1, B12 | QAD2030 | Αισθητήριο Προσαγωγής |
| B2 | QAZ36.481/101 | Αισθητήριο Λέβητα |
| B3 | QAZ36.481/101 | Αισθητήριο Ζ.Ν.Χ. |
| B4 | QAZ36.481/101 | Αισθητήριο COMBI Άνω μέρος |
| B41 | QAZ36.481/101 | Αισθητήριο COMBI Κάτω μέρος |
| B6 | QAZ36.481/101 | Αισθητήριο Ηλιακών Συλλεκτών |
| B9 | QAC34/101 | Αισθητήριο Περιβάλλοντος |
| Y1/Y2, Y5/Y6 | VBI31.../VBF21. | Τρίοδη βάνα θέρμανσης |
| | SQK34.00/SAL31... | Κινητήρας Προοδευτικής λειτουργίας |
| | AVS37.294/101 | Οθόνη LCD προγραμματισμού και ελέγχου |
| Y4 | XBZ.../SBC28.4 | Τρίοδη βάνα / Κινητήρας On/Off |
| **Προαιρετικά Όργανα** | | |
| | QAA55, QAA75 | Ψηφιακή Μονάδα Χώρου |

## ΕΛΕΓΚΤΗΣ ΑΛΛΗΛΟΥΧΙΑΣ ΛΕΒΗΤΩΝ RMK770-5

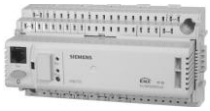

Ελεγκτής αλληλουχίας λεβήτων. Δυνατότητα ελέγχου μονοβάθμιων ή διβάθμιων καυστήρων (δυνατότητα ελέγχου έως 6 λεβήτων με τις κατάλληλες κάρτες επέκτασης εισόδων/εξόδων).

**Αλληλουχία 2 μονοβάθμιων καυστήρων**

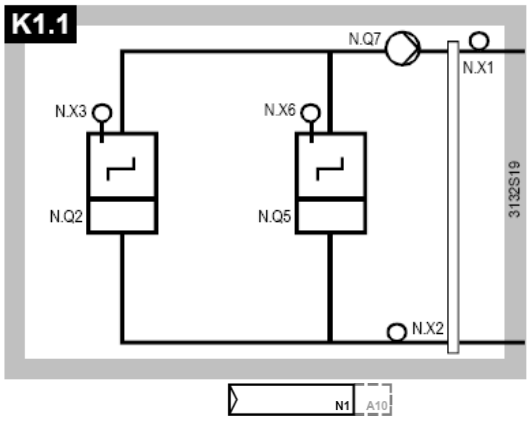


### ΥΛΙΚΑ ΠΟΥ ΑΠΑΙΤΟΥΝΤΑΙ ΓΙΑ ΤΗΝ ΕΦΑΡΜΟΓΗ

| Σύμβολο | Κωδικός | Περιγραφή |
|---|---|---|
| N1 | RMK 770-5 | Ελεγκτής Αλληλουχίας Λεβήτων |
| A10 | RMZ790 | Οθόνη ελεγκτή |
| N.X1 | QAP22 / QAE2120.010 | Αισθητήριο Προσαγωγής |
| N.X2 | QAP22 / QAE2120.010 | Αισθητήριο Επιστροφής |
| N.X3 | QAP22 | Αισθητήριο 1$^{ου}$ Λέβητα |
| N.X6 | QAP22 | Αισθητήριο 2$^{ου}$ Λέβητα |

## ΕΛΕΓΚΤΗΣ ΑΛΛΗΛΟΥΧΙΑΣ ΛΕΒΗΤΩΝ RMK770-5



**Αλληλουχία 2 διβάθμιων καυστήρων.**

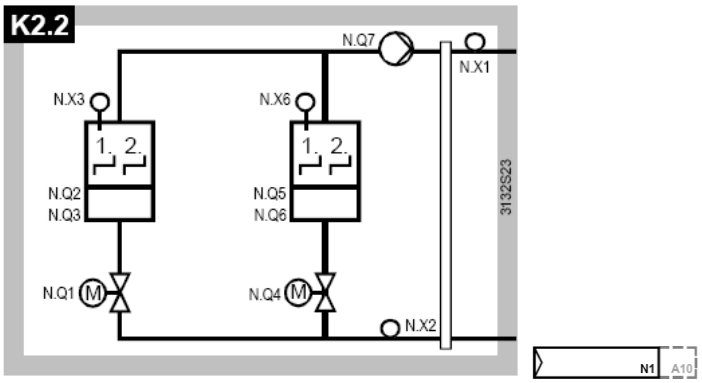


### ΥΛΙΚΑ ΠΟΥ ΑΠΑΙΤΟΥΝΤΑΙ ΓΙΑ ΤΗΝ ΕΦΑΡΜΟΓΗ

| Σύμβολο | Κωδικός | Περιγραφή |
|---|---|---|
| N1 | RMK 770-5 | Ελεγκτής Αλληλουχίας Λεβήτων |
| A10 | RMZ790 | Οθόνη ελεγκτή |
| N.X1 | QAP22 / QAE2120.010 | Αισθητήριο Προσαγωγής |
| N.X2 | QAP22 / QAE2120.010 | Αισθητήριο Επιστροφής |
| N.X3 | QAP22 | Αισθητήριο 1$^{ου}$ Λέβητα |
| N.X6 | QAP22 | Αισθητήριο 2$^{ου}$ Λέβητα |
| N.Q1, N.Q4 | VKF41…/SAL… | Βάνα πεταλούδας / Κινητήρας |