ΚΑΤΑΛΟΓΟΣ ΣΥΣΤΗΜΑΤΩΝ ΑΠΑΓΩΓΗΣ ΚΑΥΣΑΕΡΙΩΝ

τεχνολογία θέρμανσης από το 1959

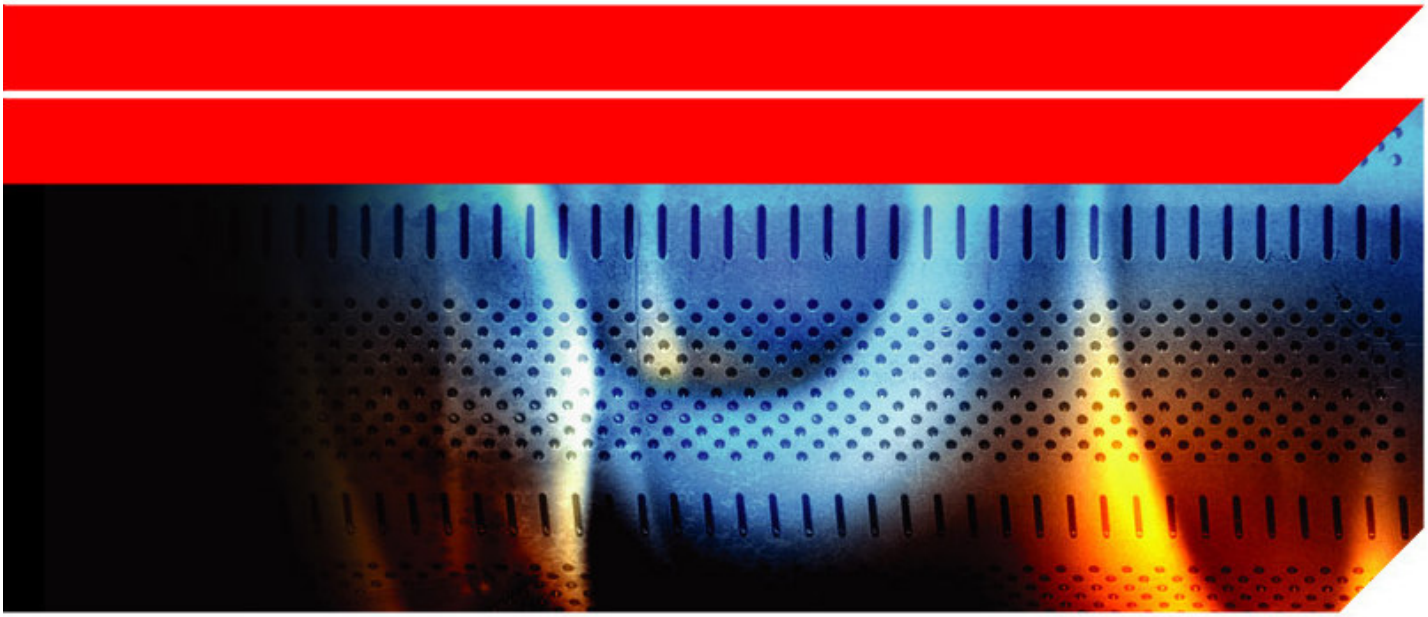

CE 0694

Γενικά

σχετική νομοθεσία σελ. 1

κατάταξη των αγωγών (UNI 10642) σελ. 2

επιλογή συστήματος απαγωγής καυσαερίων – Μέθοδος των ισοδύναμων μηκών σελ. 3

Τυπολογίες απαγωγής καυσαερίων σελ. 4

Συστήματα απαγωγής καυσαερίων

ΟΜΟΑΞΟΝΙΚΟ ΑΛΟΥΜΙΝΙΟΥ για λέβητες στεγανού θαλάμου καύσης και βεβιασμένης απαγωγής σελ. 5

ΔΙΠΛΟ ΑΛΟΥΜΙΝΙΟΥ για λέβητες στεγανού θαλάμου καύσης και βεβιασμένης απαγωγής σελ. 6

ΔΙΠΛΟ ΠΟΛΥΠΡΟΠΥΛΕΝΙΟΥ για μονάδες ΣΥΜΠΥΚΝΩΣΗΣ σελ. 7

ΟΜΟΑΞΟΝΙΚΟ με εσωτερικό αγωγό ΠΟΛΥΠΡΟΠΥΛΕΝΙΟΥ για μονάδες ΣΥΜΠΥΚΝΩΣΗΣ σελ. 8

ΠΟΛΥΠΡΟΠΥΛΕΝΙΟΥ για μονάδες ΣΥΜΠΥΚΝΩΣΗΣ εντοιχιζόμενης τοποθέτησης σελ. 9

ΑΛΟΥΜΙΝΙΟΥ για μονάδες εντοιχιζόμενης ή εξωτερικής τοποθέτησης σελ. 10

KIT ΑΠΑΓΩΓΗΣ ΚΑΥΣΑΕΡΙΩΝ: Βασικά Εξαρτήματα – Ρυθμίσεις διαφραγμάτων – Αξεσουάρ

ΟΜΟΑΞΟΝΙΚΌ Σύστημα – οδηγίες ΣΥΝΑΡΜΟΛΟΓΗΣΗΣ & ΡΥΘΜΙΣΗΣ σελ. 11

ΔΙΠΛΟ Σύστημα - οδηγίες ΣΥΝΑΡΜΟΛΟΓΗΣΗΣ & ΡΥΘΜΙΣΗΣ σελ. 13

kit A – ομοαξονικό οριζόντιο σύστημα απαγωγής καυσαερίων Ø 60/100 σελ. 15

kit B - διπλό οριζόντιο σύστημα απαγωγής καυσαερίων Ø 80/80 σελ. 17

kit BOX – οριζόντιο σύστημα απαγωγής καυσαερίων Ø 80 για εντοιχιζόμενες μονάδες σελ. 19

kit C2 – ομοαξονικό κάθετο σύστημα απαγωγής καυσαερίων Ø 80/125 σελ. 21

kit D - διπλό οριζόντιο σύστημα απαγωγής καυσαερίων Ø 80/80 σελ. 23

kit E – σύστημα οριζόντιου αγωγού Ø 80 σελ. 25

kit F - διπλό κάθετο σύστημα απαγωγής καυσαερίων Ø 80 σελ. 27

kit G - ομοαξονικό οριζόντιο σύστημα απαγωγής καυσαερίων Ø 80/125 σελ. 29

kit H - διπλό οριζόντιο σύστημα απαγωγής καυσαερίων πολυπροπυλενίου Ø 80/80 σελ. 31

kit K – ομοαξονικό οριζόντιο σύστημα απαγωγής καυσαερίων Ø 60/100 με εσωτερικό αγωγό πολυπροπυλενίου σελ. 34

kit V - ομοαξονικό κάθετο σύστημα απαγωγής καυσαερίων Ø 60/100 με εσωτερικό αγωγό πολυπροπυλενίου σελ. 36

kit BOX2 – οριζόντιο σύστημα απαγωγής καυσαερίων Ø 80 πολυπροπυλενίου για

εντοιχιζόμενες μονάδες σελ. 38

kit AK50 - ομοαξονικό οριζόντιο σύστημα απαγωγής καυσαερίων Ø 80/125 με εσωτερικό αγωγό πολυπροπυλενίου σελ. 40

kit CK50 - ομοαξονικό κάθετο σύστημα απαγωγής καυσαερίων Ø 80/125 με εσωτερικό αγωγό πολυπροπυλενίου σελ. 42

kit EK50 – σύστημα οριζόντιου αγωγού Ø 80 πολυπροπυλενίου σελ. 44

kit FK50 - σύστημα κάθετου αγωγού Ø 80 πολυπροπυλενίου σελ. 46

σύστημα για άκαμπτη επισωλήνωση Ø 60 πολυπροπυλενίου σελ. 48

σύστημα για άκαμπτη επισωλήνωση Ø 80 πολυπροπυλενίου σελ. 49

Εξαρτήματα απαγωγής καυσαερίων

ΟΜΟΑΞΟΝΙΚΟ σύστημα απαγωγής καυσαερίων ΑΛΟΥΜΙΝΙΟΥ σελ. 50

ΔΙΠΛΟ σύστημα απαγωγής καυσαερίων ΑΛΟΥΜΙΝΙΟΥ σελ. 52

ΟΜΟΑΞΟΝΙΚΟ σύστημα απαγωγής καυσαερίων με εσωτερικό αγωγό ΠΟΛΥΠΡΟΠΥΛΕΝΙΟΥ σελ. 53

ΔΙΠΛΟ σύστημα απαγωγής καυσαερίων ΠΟΛΥΠΡΟΠΥΛΕΝΙΟΥ σελ. 55

Ο παρών κατάλογος περιέχει όλες τις απαραίτητες πληροφορίες για την σωστή εφαρμογή των συστημάτων απαγωγής καυσαερίων και είναι ταυτόχρονα ένας χρήσιμος οδηγός για την επιλογή του σωστού συστήματος απαγωγής καυσαερίων.

Τα αξεσουάρ που χρησιμοποιούνται με τα διάφορα συστήματα απαγωγής καυσαερίων είναι πιστοποιημένα και διατίθενται από την RADIANT.

ΕΠΙΣΗΜΑΝΣΕΙΣ

- *η εγκατάσταση των συστημάτων εισαγωγής αέρα και απαγωγής καυσαερίων πρέπει να πραγματοποιείται σύμφωνα με τα όσα προβλέπει η ισχύουσα νομοθεσία για τις εγκαταστάσεις καθώς και με τα όσα ορίζουν οι διατάξεις των τοπικών αρχών και της υγειονομικής υπηρεσίας*
- *ο εγκαταστάτης είναι υποχρεωμένος να χρησιμοποιεί συστήματα απαγωγής καυσαερίων και αξεσουάρ αυτών κατασκευής RADIANT*
- *για την σωστή εφαρμογή των συστημάτων εισαγωγής αέρα και απαγωγής καυσαερίων πρέπει να ακολουθούνται τα προβλεπόμενα, δίνοντας ιδιαίτερη προσοχή στο μέγιστο δυνατό μήκος των τμημάτων εισαγωγής / απαγωγής καθώς και στη χρήση και ρύθμιση των διαφραγμάτων (δίπλωμα ευρεσιτεχνίας) που συνοδεύουν το σύστημα απαγωγής καυσαερίων*
- *η πιστοποίηση CE αναφέρεται όχι μόνο στον λέβητα αλλά και στους αγωγούς που προμηθεύει ο κατασκευαστής, για τους οποίους έχουν γίνει όλες οι απαραίτητες δοκιμές πιστοποίησης*
- *σε περίπτωση χρήσης αξεσουάρ άλλης μάρκας η ευθύνη είναι αποκλειστικά και μόνο του εγκαταστάτη*

ΣΧΕΤΙΚΗ ΝΟΜΟΘΕΣΙΑ

ΝΟΜΟΣ 46/90: *"Διατάξεις για την ασφάλεια των εγκαταστάσεων"*
Ντιρεκτίβα αερίου 90/396 CEE για την συμβατότητα CE
EN 483 *"Συσκευές αερίου τύπου C θερμικής ισχύος ≤ 70 kw"*
UNI 7129/01 - *"Συσκευές αερίου οικιακής χρήσης τροφοδοτούμενες από δίκτυο διανομής ηλεκτρικής ενέργειας"*
UNI 10641 – *"Συλλογικές καπνοδόχοι και καμινάδες φυσικού ελκυσμού για συσκευές αερίου τύπου C με ανεμιστήρα στο κύκλωμα καύσης. Σχεδιασμός και επαλήθευση."*
UNI EN 483 – *"Λέβητες κεντρικής θέρμανσης τροφοδοτούμενοι με αέρια καύσιμα. Λέβητες τύπου C ονομαστικής θερμικής ισχύος όχι μεγαλύτερης των 70 kW".*
UNI 10642 – *"Κατάταξη σε σχέση με την μέθοδο εισαγωγής αέρα για την καύση και απαγωγής των καυσαερίων".*
… ειδικότερα:
UNI 7129/01 – *άρθρο. 5.5 " Συσκευές τύπου C φυσικού ελκυσμού", άρθρο 5.6 "Συσκευές τύπου C εφοδιασμένες με ανεμιστήρα".*
UNI EN 483 – *άρθρο. 3.3 " Μέρη λέβητα", 3.3.2 " Τροφοδοσία αέρα και απαγωγή των προϊόντων της καύσης".*

Η κατάταξη ακολουθεί το ευρωπαϊκό σχήμα κατάταξης των συσκευών αερίου σύμφωνα με την μέθοδο εισαγωγής αέρα και απαγωγής των προϊόντων της καύσης. Η εν λόγω κατάταξη εφαρμόζεται γενικότερα σε όλες τις συσκευές αερίου.

Η κατάταξη διαχωρίζει τις συσκευές στους τύπους A, B, C σύμφωνα με την μέθοδο εισαγωγής αέρα και απαγωγής των προϊόντων της καύσης.
Η προσθήκη δεικτών στα προαναφερόμενα γράμματα καταδεικνύει ιδιαίτερες μεταβλητές στο εσωτερικό της κάθε συσκευής.

Συσκευές τύπου **B**
Είναι συσκευές για τις οποίες προβλέπεται η σύνδεση με καμινάδα ή με σύστημα απαγωγής των προϊόντων της καύσης εκτός του χώρου στον οποίο είναι εγκατεστημένη η συσκευή.
Η εισαγωγή αέρα για την καύση πραγματοποιείται εντός του χώρου εγκατάστασης της συσκευής και η απαγωγή των προϊόντων της καύσης γίνεται εκτός χώρου εγκατάστασης.

Τύπος B_{xx} :
- B_{x} : Καταδεικνύει την παρουσία ή την απουσία συσκευής μετρίασης της εισαγωγής αέρα
- B_{x} : Καταδεικνύει αν η συσκευή είναι φυσικού ή βεβιασμένου ελκυσμού με ανεμιστήρα

παρ. B_{22} : συσκευή τύπου B, χωρίς συσκευή μετρίασης της εισαγωγής αέρα, εφοδιασμένη με ανεμιστήρα που βρίσκεται στο πάνω μέρος του θαλάμου καύσης και του εναλλάκτη της θερμότητας.

Συσκευές τύπου **C**
Συσκευή της οποίας το κύκλωμα καύσης (εισαγωγή αέρα για την καύση, θάλαμος καύσης, εναλλάκτης θερμότητας και σύστημα απαγωγής των προϊόντων της καύσης) είναι στεγανό σε σχέση με τον χώρο στον οποίο βρίσκεται εγκατεστημένη.
Η εισαγωγή αέρα για την καύση και η απαγωγή των προϊόντων της καύσης πραγματοποιείται έξω από τον χώρο εγκατάστασης της συσκευής.

tipo C_{xx} :
- C_{x} : Καταδεικνύει τον τρόπο εισαγωγής αέρα και απαγωγής των προϊόντων της καύσης
- C_{x} : Καταδεικνύει αν η συσκευή είναι φυσικού ή βεβιασμένου ελκυσμού με ανεμιστήρα

παρ. C_{82}: συσκευή τύπου C για την οποία προβλέπεται η απαγωγή των προϊόντων της καύσης σε αγωγό που μπορεί να εξυπηρετεί και άλλες συσκευές, εισάγει αέρα για την καύση από το εξωτερικό περιβάλλον και είναι επίσης εφοδιασμένη με ανεμιστήρα που βρίσκεται κάτω από τον θάλαμο καύσης και από τον εναλλάκτη θερμότητας.

Η σύνδεση της μονάδας θέρμανσης με την καπνοδόχο είναι μία πολύ σημαντική φάση της εγκατάστασης διότι καθορίζει την σωστή λειτουργία της συσκευής.

Κατόπιν της σωστής επιλογής του συστήματος απαγωγής καυσαερίων (ομοαξονικό οριζόντιο ή κάθετο, διπλό κ.λ.π.) πρέπει να ακολουθήσει η επαλήθευση του συνολικού γραμμικού μήκους (αγωγοί + γωνίες + αξεσουάρ) του συστήματος εισαγωγής αέρα και απαγωγής των καυσαερίων, στην συγκεκριμένη εγκατάσταση, ώστε να μην υπερβαίνει το μέγιστο επιτρεπτό μήκος.

Για αυτή την επαλήθευση χρησιμοποιείται η μέθοδος των ισοδύναμων μηκών, κατά την οποία αποδίδεται σε κάθε ξεχωριστό εξάρτημα (γωνία, σύνδεσμος, κ.λ.π.) μια τιμή αντίστασης ροής η οποία μεταφράζεται σε μήκος γραμμικού αγωγού ιδίας διαμέτρου.

Το εν λόγω μήκος σε μέτρα, που στον παρών κατάλογο ονομάζεται ισοδύναμο μήκος (Leq), καθορίζεται συσχετίζοντας την αντίσταση ροής με την αντίσταση που προβάλλει ένα μέτρο γραμμικού αγωγού ιδίας διαμέτρου.

Για καλύτερη κατανόηση ας δούμε το παράδειγμα της εικόνας 1.

Το σύστημα απαγωγής καυσαερίων που χρησιμοποιείται είναι το διπλό οριζόντιο Ø80/80 πιστοποιημένο RADIANT που ονομάζουμε **kit B**.

- *μοντέλο λέβητα:* *RSF 24 E*
- *σύστημα απαγωγής* *kit B*
- *μέγιστο γραμμικό μήκος εισαγωγής / απαγωγής: L max* *30 m*
- *τυπολογία* *C_{82}*

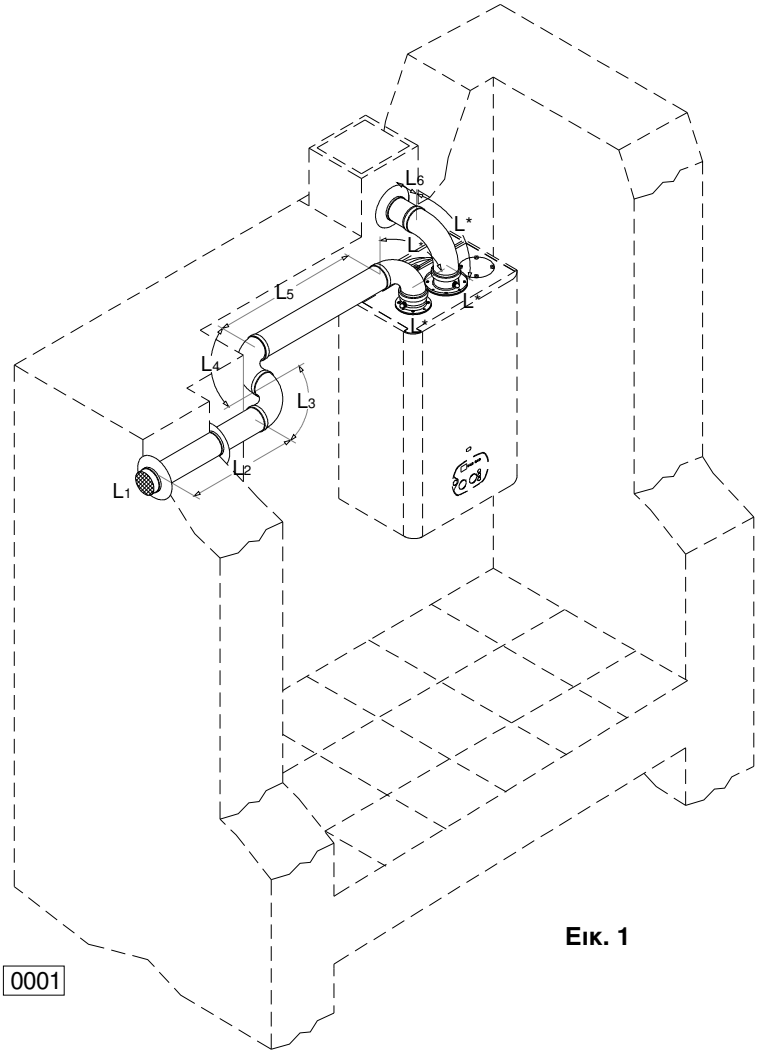

Εικ. 1

0001

<u>Η επαλήθευση του συστήματος ισχύει αν το αποτέλεσμα της πρόσθεσης όλων των ισοδύναμων μηκών L1+L2+L3+…Ln = Leq είναι μικρότερο από το μέγιστο επιτρεπτό γραμμικό μήκος απαγωγής Lmax δηλαδή στην περίπτωση μας 30 μέτρα:</u>

L1	=	1.2	m	+
L2	=	0.8	m	+
L3	=	1.5	m	+
L4	=	1.5	m	+
L5	=	1.2	m	+
L6	=	0.2	m	+
L_{eq} tot	=	6.4	m	

L_{eq} tot < L max = 6.4 < 30

***ΠΡΟΣΟΧΗ** :Η L* συμπεριλαμβάνεται στο μέγιστο γραμμικό μήκος*

Οι τιμές του Leq (ισοδύναμο μήκος) εμφανίζονται στους πίνακες των αξεσουάρ που αντιστοιχούν στα συστήματα απαγωγής καυσαερίων.

Τύποι συστημάτων απαγωγής των προϊόντων της καύσης για μονάδες στεγανού θαλάμου καύσης

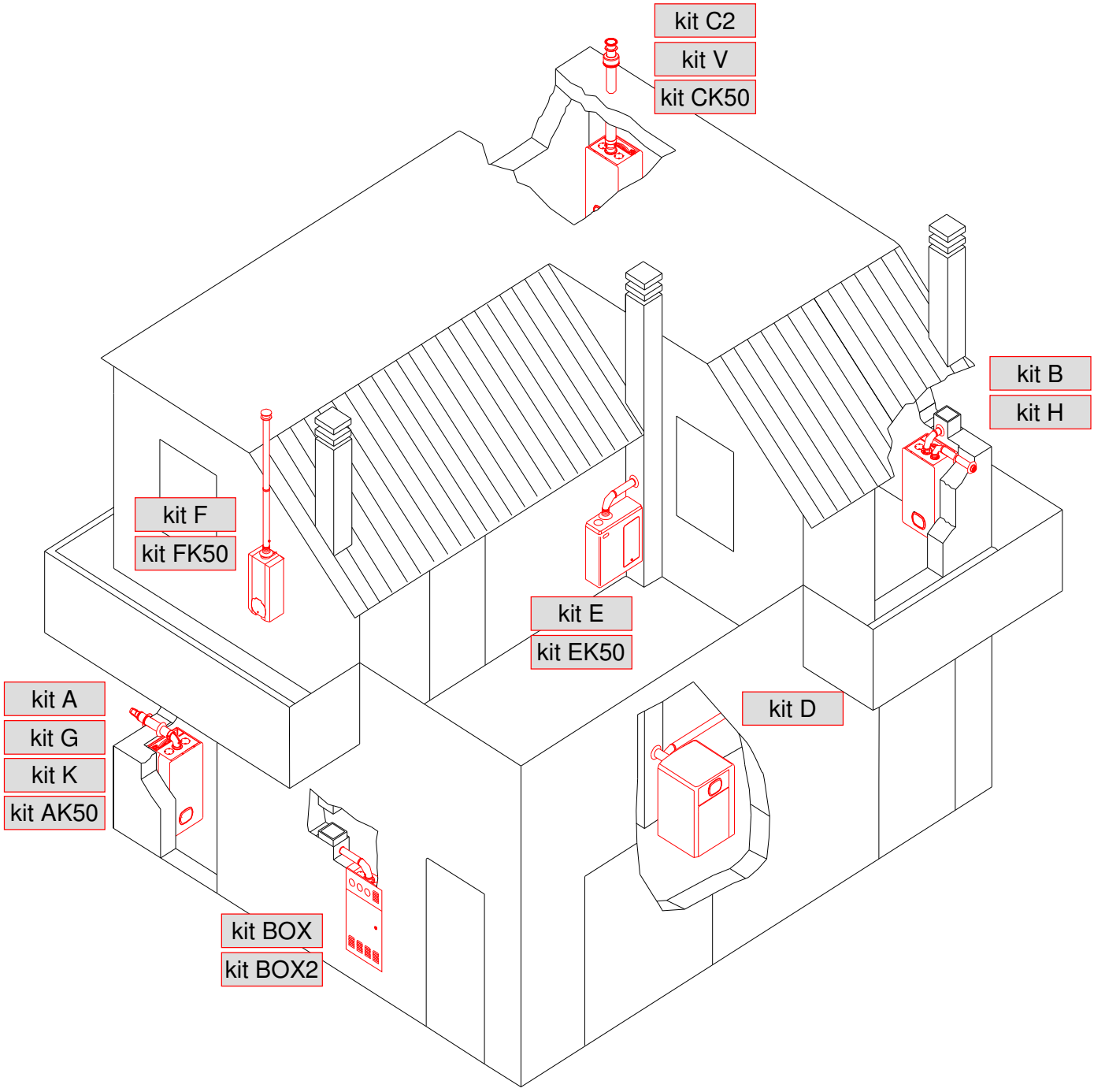

ΟΜΟΑΞΟΝΙΚΟ (ΑΛΟΥΜΙΝΙΟΥ) σύστημα απαγωγής καυσαερίων

Τύπος συστήματος απαγωγής καυσαερίων	kit **A**	kit **G**	kit **C2**	
περιγραφή	**Ομοαξονικό οριζόντιο** σύστημα Ø60/100	**Ομοαξονικό οριζόντιο** σύστημα Ø80/125	**Ομοαξονικό κάθετο** σύστημα Ø80/125	
κωδικός	82101LP	82081LP	82111LP	
kit → / μοντέλο ↓	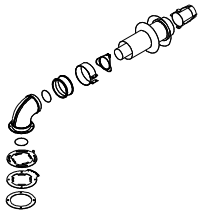	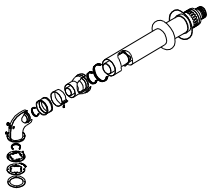		
	Μέγιστο μήκος απαγωγής (μέτρα)	*Μέγιστο μήκος απαγωγής (μέτρα)*	*Μέγιστο μήκος απαγωγής (μέτρα)*	
RS 20 E	3		3	
RS 24 E	3		3	
RS 30 E		3	3	
RS 20 E/B	3		3	
RS 24 E/B	3		3	
RS 30 E/B		3	3	
RBS 24	3		3	
RSF 20 E	3		3	
RSF 24 E	3		3	
RSF 30 E		3	3	
RMAS 20 E	3		3	
RMAS 24 E	3		3	
RMAS 30 E		3	3	
RS 21 E NOx	3		3	
RSF 21 E NOx	3		3	
RMAS 21 E NOx	3		3	
RBA CS 24 E	3			
RBA CS 30		3		
RBA CS 100 E	3		3	
RBA CS 30/100		3	3	
SF 14	3		3	

ΔΙΠΛΟ (ΑΛΟΥΜΙΝΙΟΥ) σύστημα απαγωγής καυσαερίων

Τύπος συστήματος απαγωγής καυσαερίων	kit **B**	kit **D**		
περιγραφή	**Διπλό οριζόντιο** σύστημα Ø80/80	**Διπλό οριζόντιο** σύστημα Ø80/80		
κωδικός	82100LP	82053LP		
kit → / μοντέλο ↓	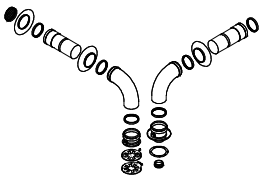	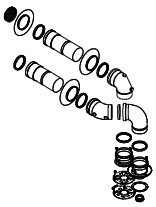		
	Μέγιστο μήκος εισαγωγής + απαγωγής (μέτρα)	*Μέγιστο μήκος εισαγωγής + απαγωγής (μέτρα)*		
RS 20 E	30			
RS 24 E	30			
RS 30 E	30			
RS 20 E/B	30			
RS 24 E/B	30			
RS 30 E/B	30			
RBS 24	30			
RSF 20 E	30			
RSF 24 E	30			
RSF 30 E	30			
RMAS 20 E	30			
RMAS 24 E	30			
RMAS 30 E	30			
RS 21 E NOx	32			
RSF 21 E NOx	32			
RMAS 21 E NOx	32			
RBA CS 24 E		26		
RBA CS 30		26		
RBA CS 100 E	30			
RBA CS 30/100	30			
SF 14	30			

ΔΙΠΛΟ (ΠΟΛΥΠΡΟΠΥΛΕΝΙΟΥ) σύστημα απαγωγής καυσαερίων

για μονάδες ΣΥΜΠΥΚΝΩΣΗΣ

Τύπος συστήματος απαγωγής καυσαερίων	kit **H**	kit **EK50**	kit **FK50**	
περιγραφή	**Διπλό οριζόντιο** σύστημα Ø80/80 - Ø60/60 πολυπροπυλενίου	Σύστημα **οριζόντιου** αγωγού Ø80 πολυπροπυλενίου	Σύστημα **κάθετου** αγωγού Ø80 πολυπροπυλενίου	
κωδικός	82086LA	82107LP	82106LP	
kit →	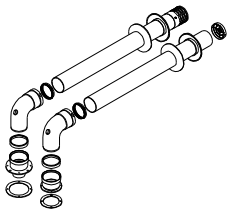	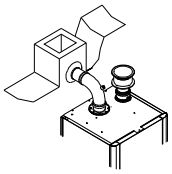	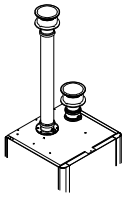	
μοντέλο ↓	*Μέγιστο μήκος εισαγωγής + απαγωγής (μέτρα)*	*Μέγιστο μήκος εισαγωγής + απαγωγής (μέτρα)*	*Μέγιστο μήκος εισαγωγής + απαγωγής (μέτρα)*	
RK 25	50			
RK 25/B	50			
RKR 25	50			
RKA 25	50			
RKR 25 2V	50			
RKA 100	50			
RKA 100 3V	50			
RK 50	30	15	3	

Τύπος συστήματος απαγωγής καυσαερίων	kit **K**	kit **V**	kit **AK50**	kit **CK50**
περιγραφή	**Ομοαξονικό οριζόντιο** σύστημα Ø60/100 – εσωτερικός αγωγός πολυπροπυλενίου	**Ομοαξονικό κάθετο** σύστημα Ø60/100 – εσωτερικός αγωγός πολυπροπυλενίου	**Ομοαξονικό οριζόντιο** σύστημα Ø80/125 – εσωτερικός αγωγός πολυπροπυλενίου	**Ομοαξονικό κάθετο** σύστημα Ø80/125 – εσωτερικός αγωγός πολυπροπυλενίου
κωδικός	82087LA	82091LA	82109LP	82112LP
kit → μοντέλο ↓	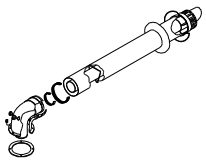		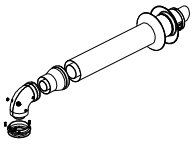	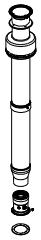
	Μέγιστο μήκος απαγωγής (μέτρα)	*Μέγιστο μήκος απαγωγής (μέτρα)*	*Μέγιστο μήκος απαγωγής (μέτρα)*	*Μέγιστο μήκος απαγωγής (μέτρα)*
RK 25	5	5		
RK 25/B	5	5		
RKR 25	5	5		
RKA 25	5	5		
RKR 25 2V	5	5		
RKA 100	5	5		
RKA 100 3V	5	5		
RK 50			5	5

Τύπος συστήματος απαγωγής καυσαερίων	Kit **BOX 2**			
περιγραφή	σύστημα **οριζόντιου αγωγού** Ø80 πολυπροπυλενίου για εντοιχιζόμενη εγκατάσταση			
κωδικός	82099LP			
kit → / μοντέλο ↓	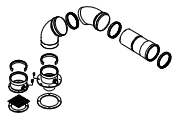			
	Μέγιστο μήκος απαγωγής (μέτρα)			
RKR 25 Ekobox	15			
RKA 25 Ekobox	15			

Τύπος συστήματος απαγωγής καυσαερίων	kit **E**	kit **F**	kit **BOX**
περιγραφή	σύστημα **οριζόντιου αγωγού** Ø80 για εξωτερική εγκατάσταση	σύστημα **κάθετου αγωγού** Ø80 για εξωτερική εγκατάσταση	σύστημα **οριζόντιου αγωγού** Ø80 για εντοιχιζόμενη εγκατάσταση
κωδικός	82052LP	82072LP	82095LP
kit → / μοντέλο ↓	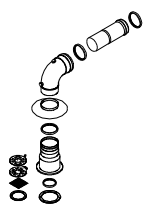	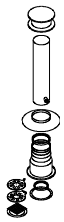	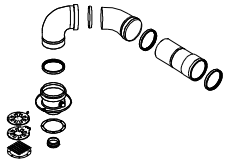
	Μέγιστο μήκος απαγωγής (μέτρα)	*Μέγιστο μήκος απαγωγής (μέτρα)*	*Μέγιστο μήκος απαγωγής (μέτρα)*
RAIN 24 E/R	15	3	
RAIN 30 E/R	15	3	
RAIN 20 E	15	3	
RAIN 24 E	15	3	
RSF 20 E Microrain	15	3	
RSF 24 E Microrain	15	3	
RSF 30 E Microrain	15	3	
RSF 20 E Slimbox			15
RSF 24 E Slimbox			15
RSF 30 E Slimbox			15
RMAS 20 E Plusbox			15
RMAS 24 E Maxibox			15
RMAS 30 E Superbox			15

ΣΥΝΑΡΜΟΛΟΓΗΣΗ

Τα ρυθμιζόμενα διαφράγματα για το ομοαξονικό σύστημα **πρέπει να τοποθετηθούν πάνω στην ενσωματωμένη φλάντζα επιθεώρησης καυσαερίων**

Για τη συναρμολόγηση προχωρήστε ως εξής (εικ. 1):

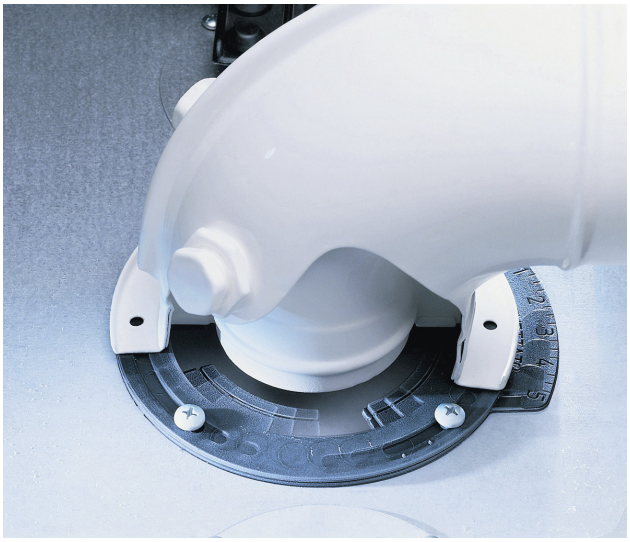

Εικ. 1

- καθαρίστε την επιφάνεια της ενσωματωμένης φλάντζας επιθεώρησης καυσαερίων
- κολλήστε την φλάντζα (από νεοπρέν) φροντίζοντας να κεντράρετε τις οπές της με εκείνες της φλάντζας καυσαερίων
- εισάγετε τα ρυθμιζόμενα διαφράγματα με την εξής σειρά: πρώτα το κάτω διάφραγμα με την διαβαθμισμένη κλίμακα και μετά το επάνω διάφραγμα με τους δείκτες αναφοράς

κωδ: **64112LA**
ΡΥΘΜΙΖΟΜΕΝΟ ΔΙΑΦΡΑΓΜΑ ΓΙΑ ΟΜΟΑΞΟΝΙΚΟ ΣΥΣΤΗΜΑ

- εισάγετε την γωνία ή τον σύνδεσμο ανάλογα με το ομοαξονικό σύστημα απαγωγής που έχετε διαλέξει
- στερεώστε το σύστημα χρησιμοποιώντας τις λαμαρινόβιδες που συνοδεύουν το kit απαγωγής
- ολοκληρώνετε την εγκατάσταση του συστήματος απαγωγής καυσαερίων

ΠΡΟΣΟΧΗ

- σφίγγετε τις βίδες αφού κάνετε την ρύθμιση των διαφραγμάτων
- κατά την εισαγωγή γωνίας ή συνδέσμου επί της φλάντζας καυσαερίων βεβαιωθείτε ότι έχετε τοποθετήσει την φλάντζα Ø60

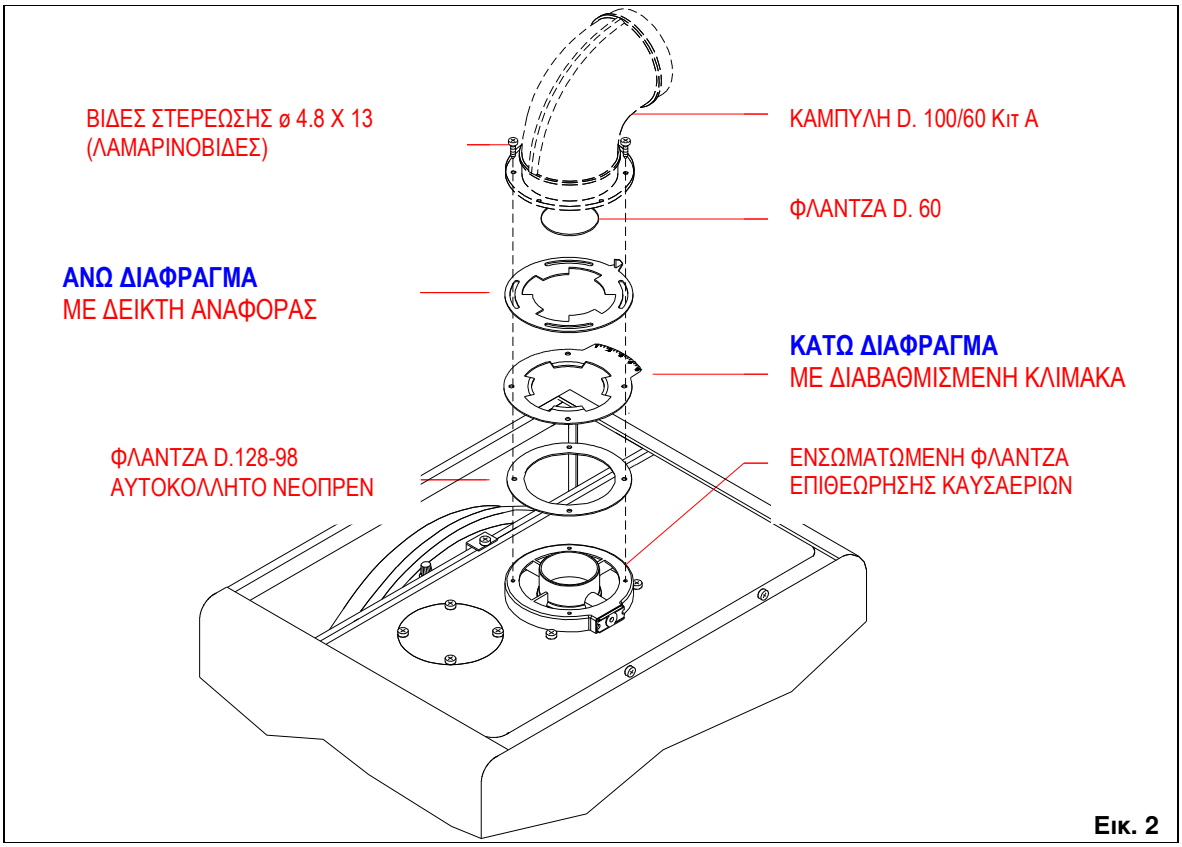
ΒΙΔΕΣ ΣΤΕΡΕΩΣΗΣ ø 4.8 X 13
(ΛΑΜΑΡΙΝΟΒΙΔΕΣ)
ΚΑΜΠΥΛΗ D. 100/60 Κιτ A
ΦΛΑΝΤΖΑ D. 60
ΑΝΩ ΔΙΑΦΡΑΓΜΑ
ΜΕ ΔΕΙΚΤΗ ΑΝΑΦΟΡΑΣ
ΚΑΤΩ ΔΙΑΦΡΑΓΜΑ
ΜΕ ΔΙΑΒΑΘΜΙΣΜΕΝΗ ΚΛΙΜΑΚΑ
ΦΛΑΝΤΖΑ D.128-98
ΑΥΤΟΚΟΛΛΗΤΟ ΝΕΟΠΡΕΝ
ΕΝΣΩΜΑΤΩΜΕΝΗ ΦΛΑΝΤΖΑ
ΕΠΙΘΕΩΡΗΣΗΣ ΚΑΥΣΑΕΡΙΩΝ

Εικ. 2

ΡΥΘΜΙΣΗ

Για την ρύθμιση των διαφραγμάτων συμβουλευτείτε τον πίνακα "Ρύθμιση διαφραγμάτων" που αντιστοιχεί στο κάθε kit σύμφωνα με τον ακόλουθο τρόπο (ο πίνακας που ακολουθεί αναφέρεται στο ομοαξονικό σύστημα kit A):

μοντέλα	αποστάσεις απαγωγής	θέση δείκτη διαφράγματος
RBS 24	από **0.5** έως **1** mt	**2.3**
	από **1** έως **2** mt	**3.3**
	από **2** έως **3** mt	**1** *χωρίς διαβάθμιση*
RS 20 E, RS 20 E/B	από **0.5** έως **1** mt	**2.2**
RSF 20 E	από **1** έως **2** mt	**4.3**
RMAS 20 E	από **2** έως **3** mt	**5** *χωρίς διαβάθμιση*
RS 24 E, RS 24 E/B	από **0.5** έως **1** mt	**4.2**
RSF 24 E	από **1** έως **2** mt	**1.3** *χωρίς διαβάθμιση*
RMAS 24 E, RBA CS 24 E, RBA CS 100 E	από **2** έως **3** mt	**όχι διαφράγματα**
RS 21 E NOx	από **0.5** έως **1** mt	**1**
RSF 21 E NOx	από **1** έως **2** mt	**1.2**
RMAS 21 E NOx	από **2** έως **3** mt	**1.3**

- ας υποθέσουμε ότι εγκαταστήσαμε τον λέβητα **RSF 24 E** με μήκος αγωγού εισαγωγής αέρα/απαγωγής καυσαερίων 1.6 μέτρα (ισοδύναμο μήκος)
- αφού καθορίσουμε σε ποια κατηγορία υπάγεται το μήκος του αγωγού απαγωγής καυσαερίων της εν λόγω εγκατάστασης, καθορίζουμε την θέση ρύθμισης του διαφράγματος, που στην περίπτωση μας είναι "1.3 *χωρίς διαβάθμιση*";

ΠΡΟΣΟΧΗ: Μπορεί να συμβεί :

- *σε κάποιες περιπτώσεις να μην είναι απαραίτητη η εγκατάσταση των διαφραγμάτων*
- *να είναι απαραίτητη η αφαίρεση των διαβαθμίσεων, ενέργεια που περιγράφεται στον πίνακα με το σύμβολο (✱)*

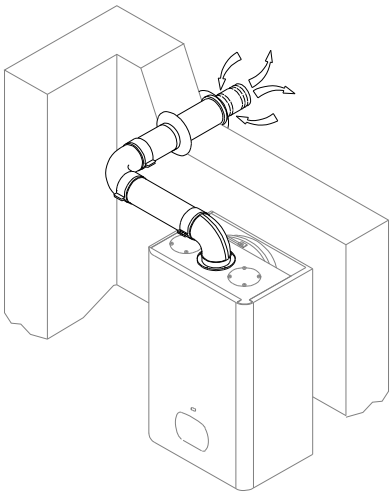

Εικ. 1

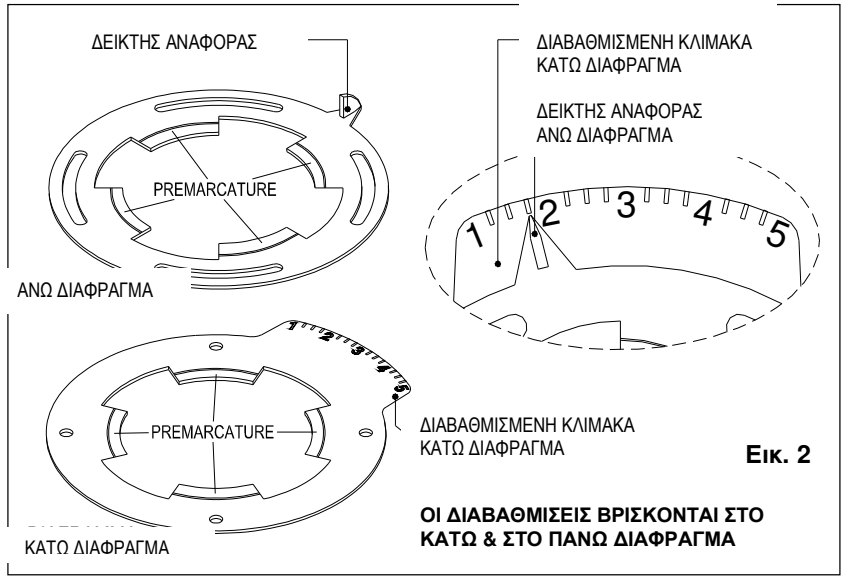

Εικ. 2

ΟΙ ΔΙΑΒΑΘΜΙΣΕΙΣ ΒΡΙΣΚΟΝΤΑΙ ΣΤΟ ΚΑΤΩ & ΣΤΟ ΠΑΝΩ ΔΙΑΦΡΑΓΜΑ

ΣΥΝΑΡΜΟΛΟΓΗΣΗ

Τα ρυθμιζόμενα διαφράγματα για το διπλό σύστημα **πρέπει να τοποθετηθούν στην οπή εισαγωγής αέρα.**

Για τη συναρμολόγηση προχωρήστε ως εξής (εικ. 1):


Εικ. 1

- αφαιρείτε το προστατευτικό της οπής εισαγωγής αέρα
- καθαρίζετε την επιφάνεια της κεφαλής του στεγανού θαλάμου στο σημείο της οπής εισαγωγής αέρα
- κολλήστε τη φλάντζα (από νεοπρέν) φροντίζοντας να κεντράρετε τις οπές της με εκείνες που βρίσκονται πάνω στην κεφαλή

κωδ: **64053LA**
ΡΥΘΜΙΖΟΜΕΝΟ ΔΙΑΦΡΑΓΜΑ ΓΙΑ ΔΙΠΛΟ ΣΥΣΤΗΜΑ

- τοποθετείστε τα ρυθμιζόμενα διαφράγματα στην σωστή σειρά: πρώτα το κάτω διάφραγμα με τη διαβαθμισμένη κλίμακα και μετά το επάνω με το δείκτη αναφοράς
- τοποθετείστε το σύνδεσμο ή ότι άλλο προβλέπεται για το διπλό σύστημα απαγωγής καυσαερίων
- στερεώστε το σύστημα χρησιμοποιώντας τις λαμαρινόβιδες που βρίσκονται στη συσκευασία
- ολοκληρώνετε την εγκατάσταση του συστήματος απαγωγής καυσαερίων

ΠΡΟΣΟΧΗ - σφίγγετε τις βίδες αφού κάνετε την ρύθμιση των διαφραγμάτων

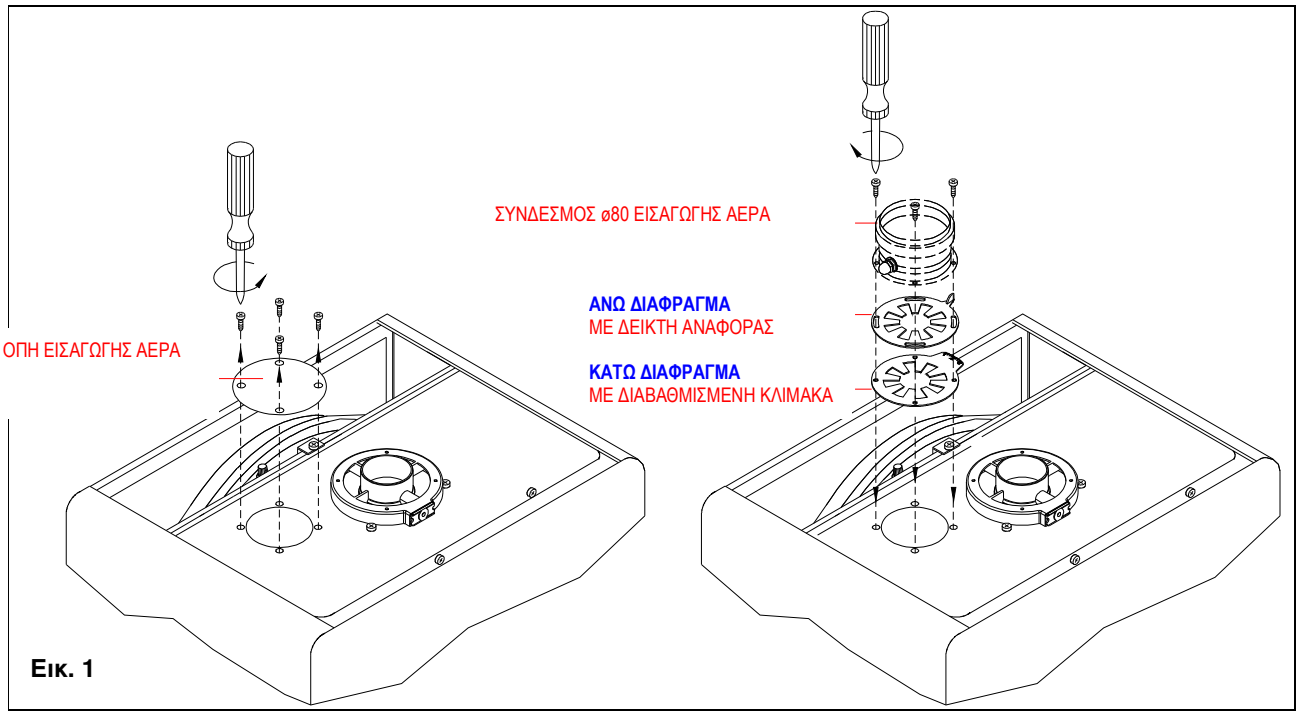

Εικ. 1

ΡΥΘΜΙΣΗ

Για την ρύθμιση των διαφραγμάτων συμβουλευτείτε τον πίνακα "Ρύθμιση διαφραγμάτων" που αντιστοιχεί στο κάθε kit σύμφωνα με τον ακόλουθο τρόπο (ο πίνακας που ακολουθεί αναφέρεται στο ομοαξονικό σύστημα kit B):

μοντέλα	αποστάσεις εισαγωγής/απαγωγής	θέση δείκτη διαφράγματος
RBS 24	από **1** έως **8** mt	**1.1**
	από **8** έως **18** mt	**1.2**
	από **18** έως **30** mt	**2**
RS 20 E, RS 20 E/B **RSF 20 E** **RMAS 20 E**	από **1** έως **8** mt	**1.2**
	από **8** έως **18** mt	**2**
	από **18** έως **30** mt	**3**
RS 24 E, RS 24 E/B **RSF 24 E** **RMAS 24 E** **RBA CS 24 E, RBA CS 100 E**	από **1** έως **8** mt	**1.2**
	από **8** έως **18** mt	**1.3**
	από **18** έως **30** mt	**3**
RS 30 E, RS 30 E/B **RSF 30 E** **RMAS 30 E** **RBA CS 30, RBA CS 30/100**	από **1** έως **6** mt	**2**
	από **6** έως **14** mt	**2.2**
	από **14** έως **30** mt	**όχι διαφράγματα**
RS 21 E NOx **RSF 21 E NOx** **RMAS 21 E NOx**	από **1** έως **8** mt	**1**
	από **8** έως **20** mt	**1.3**
	από **20** έως **32** mt	**2.3**

- ας υποθέσουμε ότι εγκαταστήσαμε τον λέβητα **RSF 24 E** με μήκος αγωγού εισαγωγής αέρα/απαγωγής καυσαερίων 12 μέτρα (ισοδύναμο μήκος);
- αφού καθορίσουμε σε ποια κατηγορία υπάγεται το μήκος του αγωγού απαγωγής καυσαερίων της εν λόγω εγκατάστασης, καθορίζουμε την θέση ρύθμισης του διαφράγματος, που στην περίπτωση μας είναι "1.3"

ΠΡΟΣΟΧΗ: *σε κάποιες περιπτώσεις μπορεί να μην είναι απαραίτητη η εγκατάσταση των διαφραγμάτων*

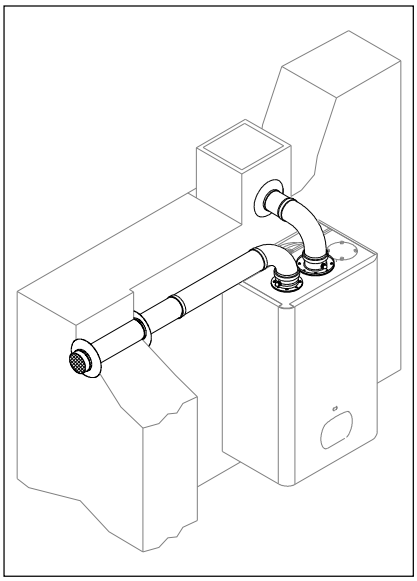

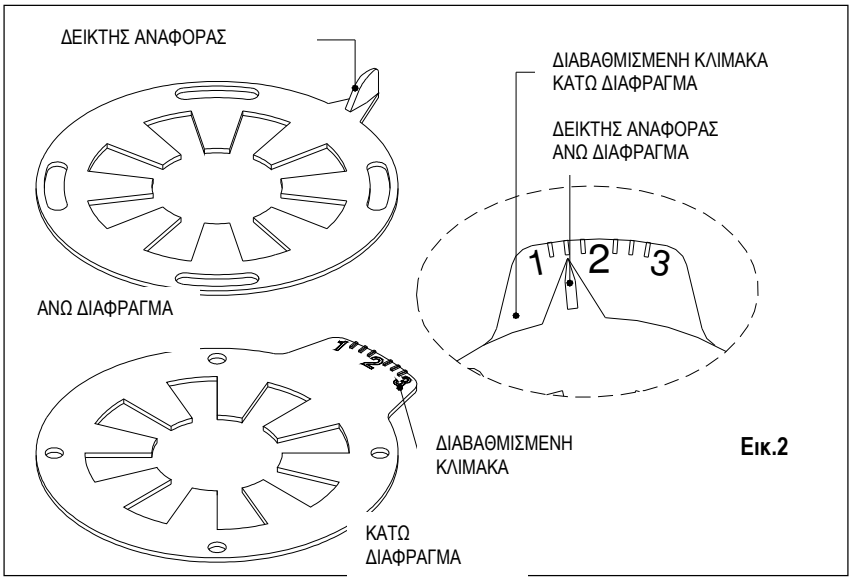

Εικ.2

kit A - ομοαξονικό οριζόντιο σύστημα Ø60/100

κωδ. **82101LP**

Ρύθμιση Διαφραγμάτων

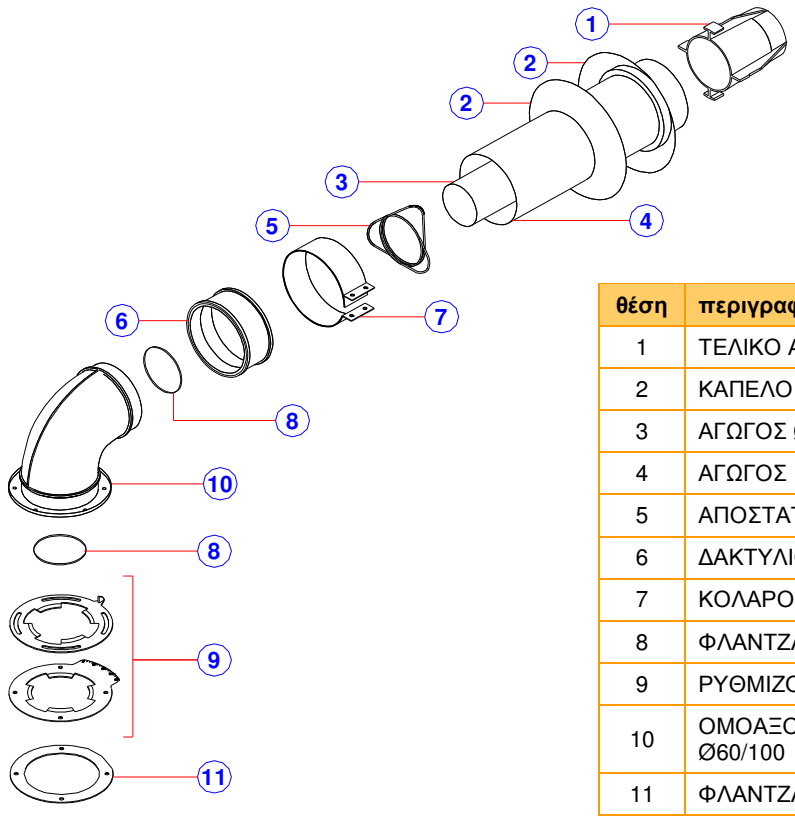

θέση	περιγραφή
1	ΤΕΛΙΚΟ ΑΠΑΓΩΓΗΣ Ø60 ΑΠΟ VALOX
2	ΚΑΠΕΛΟ Ø100 ΑΠΟ ΚΑΟΥΤΣΟΥΚ
3	ΑΓΩΓΟΣ Ø60 ΑΛΟΥΜΙΝΙΟΥ L=905
4	ΑΓΩΓΟΣ Ø100 ΑΛΟΥΜΙΝΙΟΥ L=855
5	ΑΠΟΣΤΑΤΙΚΟ ΕΛΑΤΗΡΙΟ
6	ΔΑΚΤΥΛΙΟΣ ΣΤΕΓΑΝΟΠΟΙΗΣΗΣ Ø100/100
7	ΚΟΛΑΡΟ Ø100
8	ΦΛΑΝΤΖΑ Ø60 ΔΙΠΛΟΥ ΧΕΙΛΟΥΣ
9	ΡΥΘΜΙΖΟΜΕΝΑ ΔΙΑΦΡΑΓΜΑΤΑ Ø100
10	ΟΜΟΑΞΟΝΙΚΗ ΚΑΜΠΥΛΗ ΜΕ ΦΛΑΝΤΖΑ 90° Ø60/100
11	ΦΛΑΝΤΖΑ Ø98/128 ΑΠΟ ΝΕΟΠΡΕΝ

Ρύθμιση Διαφραγμάτων

μοντέλα	αποστάσεις απαγωγής	θέση δείκτη διαφράγματος
RBS 24	από **0.5** έως **1** mt	**2.3**
	από **1** έως **2** mt	**3.3**
	από **2** έως **3** mt	**1** *χωρίς διαβάθμιση*
RS 20 E, RS 20 E/B **RSF 20 E** **RMAS 20 E**	από **0.5** έως **1** mt	**2.2**
	από **1** έως **2** mt	**4.3**
	από **2** έως **3** mt	**5** *χωρίς διαβάθμιση*
RS 24 E, RS 24 E/B **RSF 24 E** **RMAS 24 E** **RBA CS 24 E, RBA CS 100 E**	από **0.5** έως **1** mt	**4.2**
	από **1** έως **2** mt	**1.3** *χωρίς διαβάθμιση*
	από **2** έως **3** mt	**όχι διαφράγματα**
RS 21 E NOx **RSF 21 E NOx** **RMAS 21 E NOx**	από **0.5** έως **1** mt	**1**
	από **1** έως **2** mt	**1.2**
	από **2** έως **3** mt	**1.3**
SF 14	από **0.5** έως **1** mt	**2**
	από **1** έως **2** mt	**3**
	από **2** έως **3** mt	**5**

kit A - ομοαξονικό οριζόντιο σύστημα Ø60/100

κωδ. ***82101LP***

Αξεσουάρ

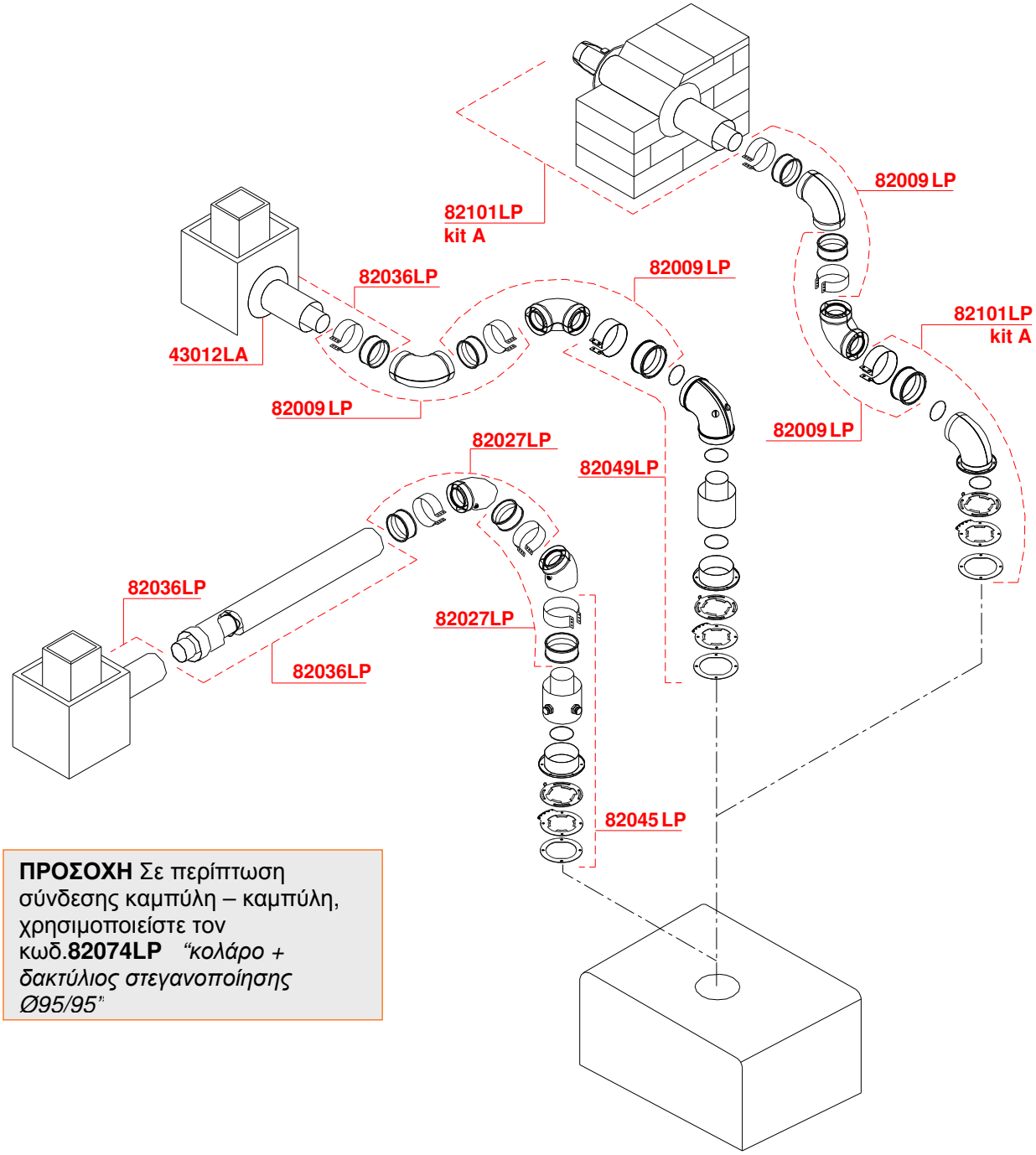

ΠΡΟΣΟΧΗ Σε περίπτωση σύνδεσης καμπύλη – καμπύλη, χρησιμοποιείστε τον κωδ.**82074LP** *"κολάρο + δακτύλιος στεγανοποίησης Ø95/95"*

κωδικός	περιγραφή	Leq (*)
43012LA	καπέλο Ø100 από καουτσούκ	
82009LP	ομοαξονική καμπύλη 90° Ø60/100	0.8
82101LP	**"kit A" – ομοαξονικό οριζόντιο σύστημα Ø60/100**	
82027LP	ομοαξονική καμπύλη 45° Ø60/100	0.5
82036LP	ομοαξονική προέκταση MF Ø60/100 L=1000	1
82045LP	ομοαξονικός κάθετος σύνδεσμος με φλάντζα Ø60/100 L=113 με οπές ελέγχου	0.5
82049LP	καμπύλη + ομοαξονικός κάθετος σύνδεσμος με φλάντζα Ø60/100 L=113 με οπές ελέγχου	0.9

(*) *Ισοδύναμο μήκος σε μέτρα αγωγού Ø60/100*

kit B - διπλό οριζόντιο σύστημα Ø80/80

κωδ. 82100LP

Ρύθμιση Διαφραγμάτων

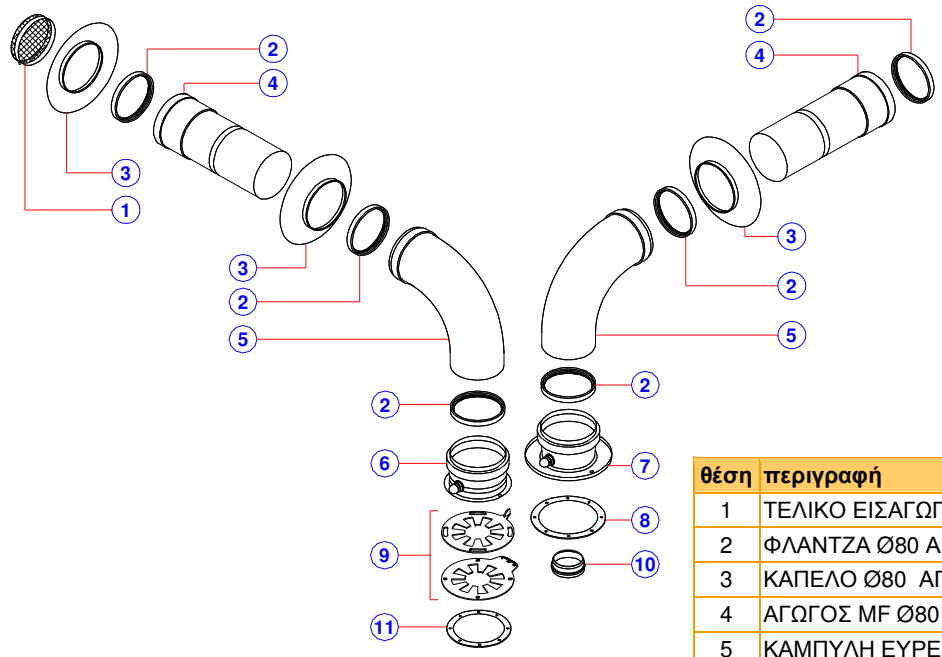

θέση	περιγραφή
1	ΤΕΛΙΚΟ ΕΙΣΑΓΩΓΗΣ ΑΕΡΑ Ø80 ΑΠΟ NYLON
2	ΦΛΑΝΤΖΑ Ø80 ΑΠΟ ΣΙΛΙΚΟΝΗ
3	ΚΑΠΕΛΟ Ø80 ΑΠΟ ΚΑΟΥΤΣΟΥΚ
4	ΑΓΩΓΟΣ MF Ø80 L=1000
5	ΚΑΜΠΥΛΗ ΕΥΡΕΙΑΣ ΑΚΤΙΝΑΣ 90° MF Ø80
6	ΣΥΝΔΕΣΜΟΣ ΕΙΣΑΓΩΓΗΣ MF Ø80 με οπή ελέγχου
7	ΣΥΝΔΕΣΜΟΣ ΑΠΑΓΩΓΗΣ MF Ø80 με οπή ελέγχου
8	ΦΛΑΝΤΖΑ Ø98/128 ΑΠΟ ΝΕΟΠΡΕΝ
9	ΡΥΘΜΙΖΟΜΕΝΑ ΔΙΑΦΡΑΓΜΑΤΑ Ø80
10	ΔΑΚΤΥΛΙΟΣ ΣΤΕΓΑΝΟΠΟΙΗΣΗΣ Ø54 ΑΠΟ ΣΙΛΙΚΟΝΗ
11	ΦΛΑΝΤΖΑ Ø80/98 ΑΠΟ ΝΕΟΠΡΕΝ

Ρύθμιση Διαφραγμάτων

μοντέλα	αποστάσεις εισαγωγής/απαγωγής	θέση δείκτη διαφράγματος
RBS 24	από **1** έως **8** mt	**1.1**
	από **8** έως **18** mt	**1.2**
	από **18** έως **30** mt	**2**
RS 20 E, RS 20 E/B **RSF 20 E** **RMAS 20 E**	από **1** έως **8** mt	**1.2**
	από **8** έως **18** mt	**2**
	από **18** έως **30** mt	**3**
RS 24 E, RS 24 E/B **RSF 24 E** **RMAS 24 E** **RBA CS 24 E, RBA CS 100 E**	από **1** έως **8** mt	**1.2**
	από **8** έως **18** mt	**1.3**
	από **18** έως **30** mt	**3**
RS 30 E, RS 30 E/B **RSF 30 E** **RMAS 30 E** **RBA CS 30, RBA CS 30/100**	από **1** έως **6** mt	**2**
	από **6** έως **14** mt	**2.2**
	από **14** έως **30** mt	**όχι διαφράγματα**
RS 21 E NOx **RSF 21 E NOx** **RMAS 21 E NOx**	από **1** έως **8** mt	**1**
	από **8** έως **20** mt	**1.3**
	από **20** έως **32** mt	**2.3**
SF 14	από **1** έως **8** mt	**1.2**
	από **8** έως **20** mt	**2**
	από **20** έως **32** mt	**3**

kit B - διπλό οριζόντιο σύστημα Ø80/80

κωδ. **82100LP**

Αξεσουάρ

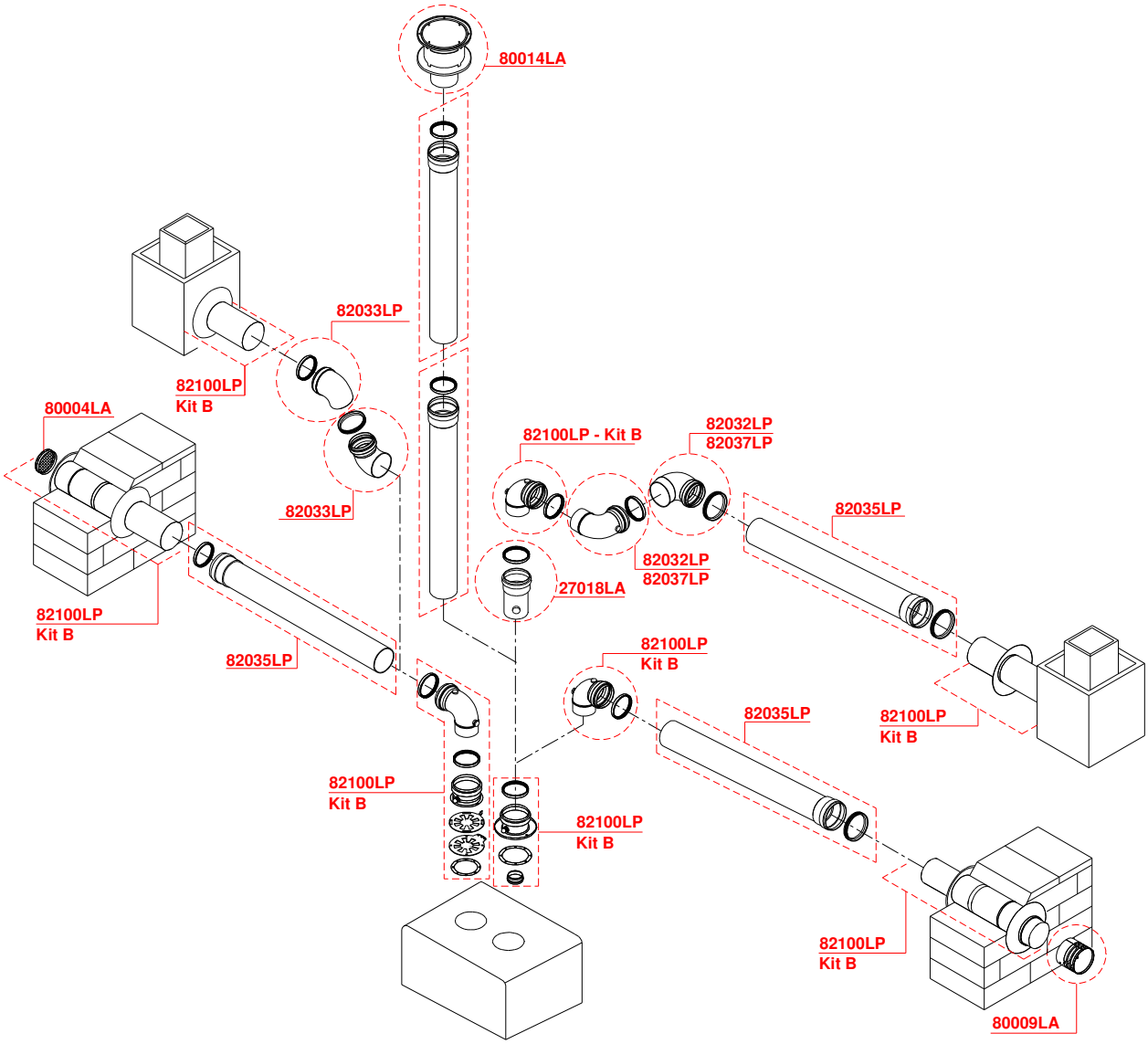

κωδικός	περιγραφή	Leq (*)
27018LA	συλλέκτης υγροποίησης MF Ø80 L=113	0.1
80004LA	τελικό εισαγωγής Ø80 από nylon	0.1
80009LA	τελικό αντιανεμικού Ø80	2
80014LA	τελικό αντιανεμικού Ø80 με απαγωγή στην οροφή	1
82032LP	καμπύλη ευρείας ακτίνας a 90° MF Ø80	1.5
82033LP	καμπύλη 45° MF Ø80	1.2
82035LP	προέκταση MF Ø80 L=1000	1
82037LP	καμπύλη 90° MF Ø80	3
82100LP	**"Kit B" – διπλό οριζόντιο σύστημα Ø80/80**	

(*) *Ισοδύναμο μήκος σε μέτρα αγωγού Ø80*

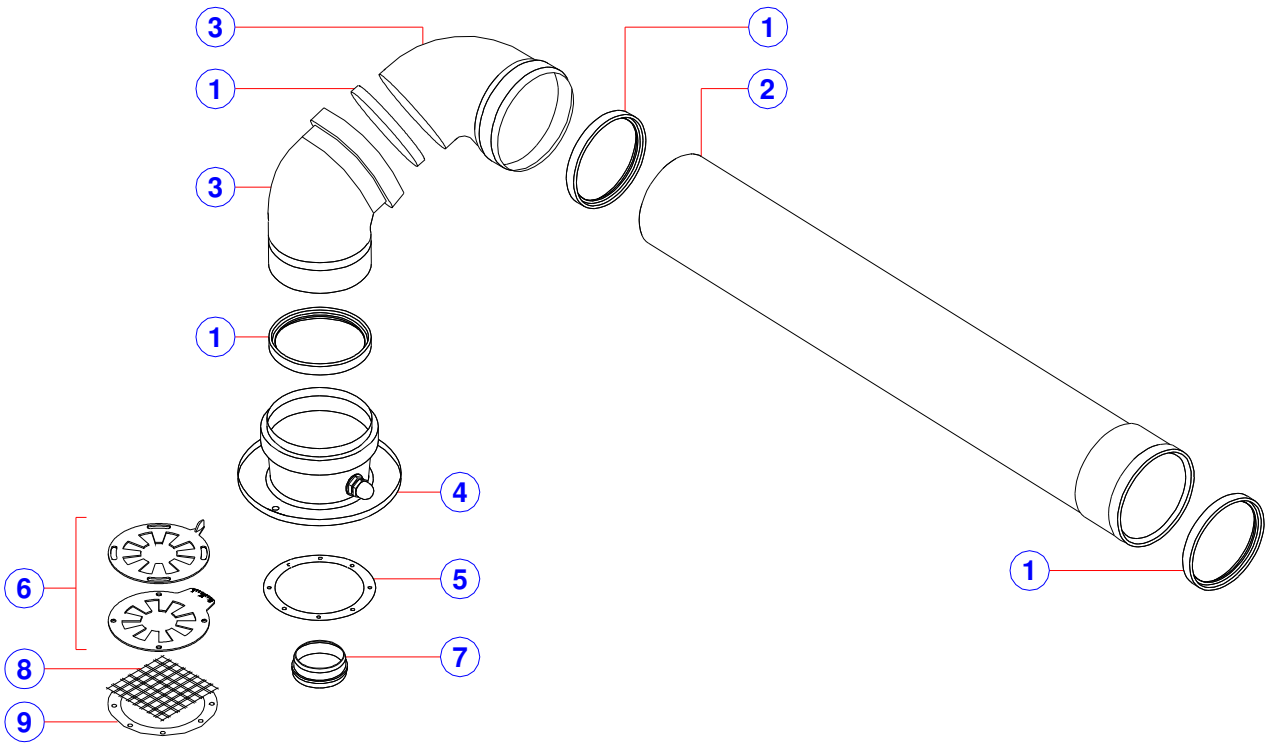

θέση	περιγραφή
1	ΦΛΑΝΤΖΑ Ø80 ΑΠΟ ΣΙΛΙΚΟΝΗ
2	ΑΓΩΓΟΣ MF Ø80 L=1000
3	ΚΑΜΠΥΛΗ 45° MF Ø80
4	ΣΥΝΔΕΣΜΟΣ ΑΠΑΓΩΓΗΣ Ø80 με οπή ελέγχου
5	ΦΛΑΝΤΖΑ Ø98/128 ΑΠΟ ΝΕΟΠΡΕΝ
6	ΡΥΘΜΙΖΟΜΕΝΑ ΔΙΑΦΡΑΓΜΑΤΑ Ø80
7	ΔΑΚΤΥΛΙΟΣ ΣΤΕΓΑΝΟΠΟΙΗΣΗΣ Ø54 ΑΠΟ ΣΙΛΙΚΟΝΗ
8	ΜΕΤΑΛΛΙΚΟ ΔΙΧΤΥ ΠΡΟΣΤΑΣΙΑΣ
9	ΦΛΑΝΤΖΑ Ø80/98 ΑΠΟ ΝΕΟΠΡΕΝ

μοντέλα	αποστάσεις απαγωγής	θέση δείκτη διαφράγματος
RSF 20 E Slimbox **RMAS 20 E** Plusbox	από **0.5** έως **7** mt	**1.1**
	από **8** έως **14** mt	**1.2**
	από **14** έως **15** mt	**1.3**
RSF 24 E Slimbox **RMAS 24 E** Maxibox	από **0.5** έως **12** mt	**1.3**
	από **12** έως **15** mt	**2**
RSF 30 E Slimbox **RMAS 30 E** Superbox	από **0.5** έως **6** mt	**2**
	από **6** έως **14** mt	**2.2**
	από **14** έως **15** mt	**όχι διαφράγματα**

kit BOX - οριζόντιο σύστημα Ø80 για εντοιχιζόμενη εγκατάσταση

κωδ. ***82095LP*** ***Αξεσουάρ***

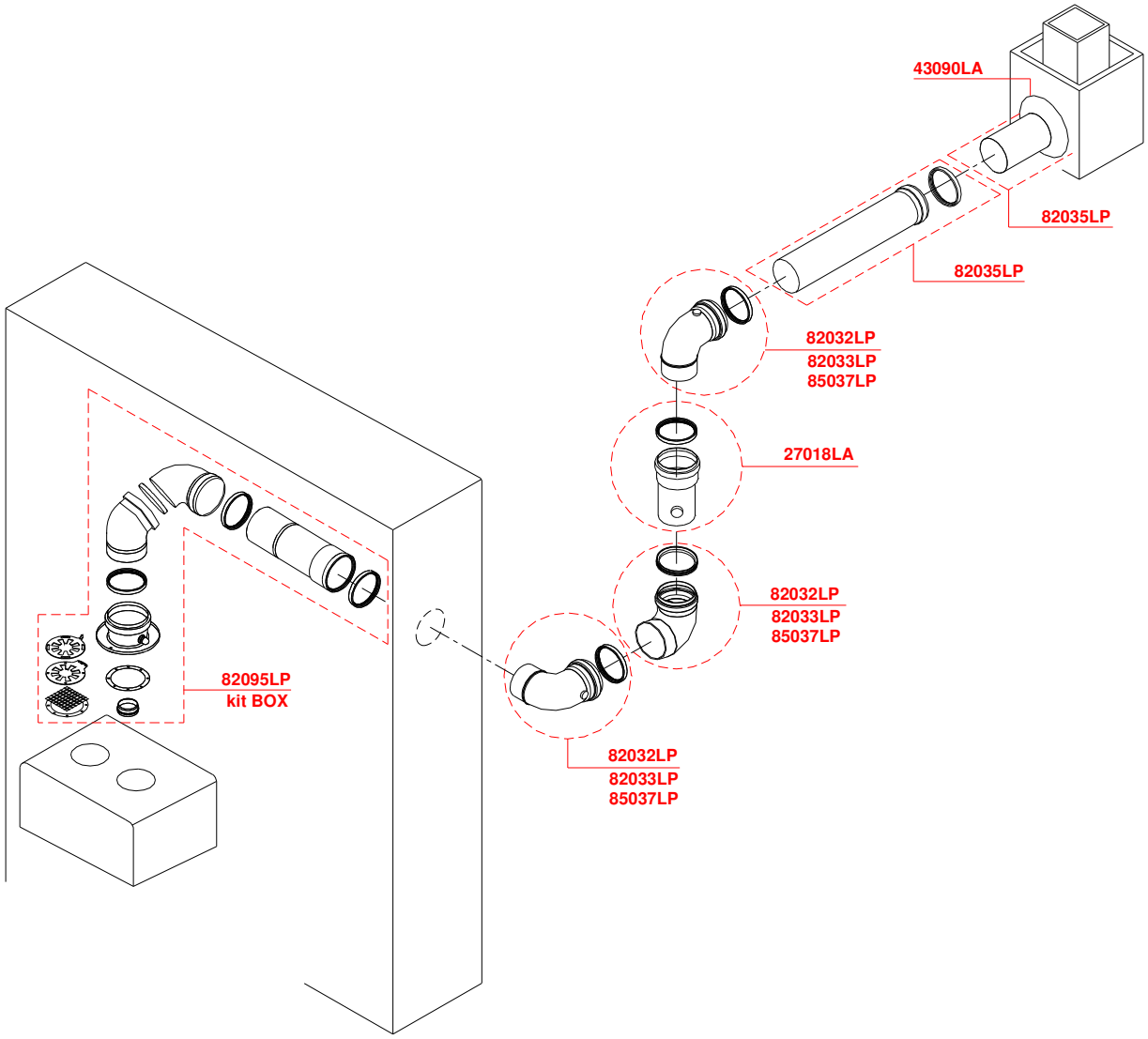

κωδικός	**περιγραφή**	**Leq** (*)
27018LA	συλλέκτης υγροποίησης MF Ø80 L=113	0.1
43090LA	καπέλο Ø80 από καουτσούκ	-
82032LP	καμπύλη ευρείας ακτίνας 90° MF Ø80	1.5
82033LP	καμπύλη 45° MF Ø80	1.2
82035LP	προέκταση MF Ø80 L=1000	1
82037LP	καμπύλη 90° MF Ø80	3
82095LP	**"Kit BOX"- οριζόντιο σύστημα Ø80** (για εντοιχιζόμενη εγκατάσταση)	

(*) *Ισοδύναμο μήκος σε μέτρα αγωγού Ø80*

kit C2 - ομοαξονικό κάθετο σύστημα Ø80/125

κωδ. **82111LP**

Ρύθμιση Διαφραγμάτων

θέση	περιγραφή
1	ΟΜΟΑΞΟΝΙΚΟ ΤΕΛΙΚΟ Ø80/125
2	ΚΑΜΠΥΛΗ ΔΙΠΛΟΥ ΧΕΙΛΟΥΣ Ø125 ΑΠΟ ΣΙΛΙΚΟΝΗ
3	ΦΛΑΝΤΖΑ Ø80 ΑΠΟ ΣΙΛΙΚΟΝΗ
4	ΟΜΟΑΞΟΝΙΚΟΣ ΑΝΤΑΠΤΟΡΑΣ MF Ø60/100 - Ø80/125
5	ΦΛΑΝΤΖΑ ΔΙΠΛΟΥ ΧΕΙΛΟΥΣ Ø100 ΑΠΟ ΣΙΛΙΚΟΝΗ
6	ΦΛΑΝΤΖΑ Ø60 ΑΠΟ ΣΙΛΙΚΟΝΗ
7	ΟΜΟΑΞΟΝΙΚΟΣ ΚΑΘΕΤΟΣ ΣΥΝΔΕΣΜΟΣ ΜΕ ΦΛΑΝΤΖΑ MF Ø80/125 με οπή ελέγχου
8	ΡΥΘΜΙΖΟΜΕΝΑ ΔΙΑΦΡΑΓΜΑΤΑ Ø100
9	ΦΛΑΝΤΖΑ Ø98/128 ΑΠΟ ΝΕΟΠΡΕΝ

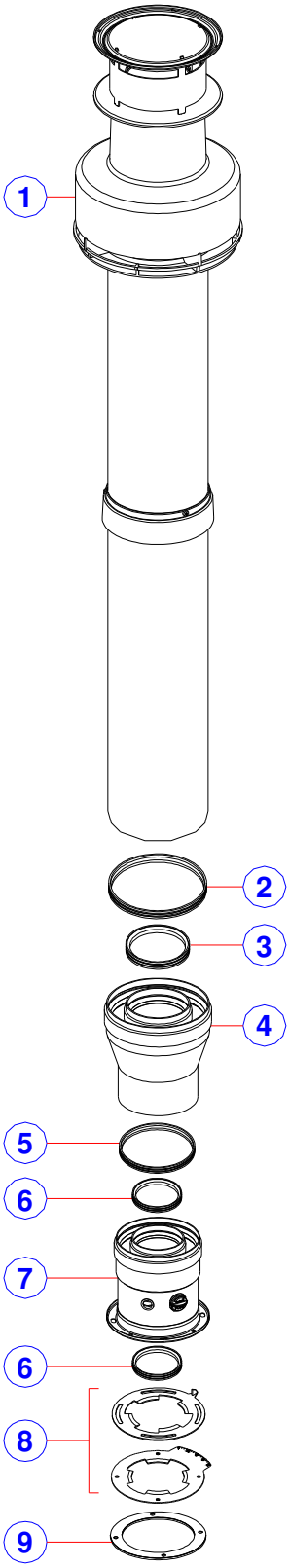

μοντέλα	αποστάσεις απαγωγής	θέση δείκτη διαφράγματος
RBS 24	από **0.5** έως **1** mt	**2.3**
	από **1** έως **2** mt	**3.3**
	από **2** έως **3** mt	**1** *χωρίς διαβάθμιση*
RS 20 E, RS 20 E/B **RSF 20 E** **RMAS 20 E**	από **0.5** έως **1** mt	**2.2**
	από **1** έως **2** mt	**4.3**
	από **2** έως **3** mt	**5** *χωρίς διαβάθμιση*
RS 24 E, RS 24 E/B **RSF 24 E** **RMAS 24 E** **RBA CS 24 E** **RBA CS 100 E**	από **0.5** έως **1** mt	**4.2**
	από **1** έως **2** mt	**1.3** *χωρίς διαβάθμιση*
	από **2** έως **3** mt	**όχι διαφράγματα**
RS 21 E NOx **RSF 21 E NOx** **RMAS 21 E NOx**	από **0.5** έως **1** mt	**1**
	από **1** έως **2** mt	**1.2**
	από **2** έως **3** mt	**1.3**
SF 14	από **0.5** έως **1** mt	**2**
	από **1** έως **2** mt	**3**
	από **2** έως **3** mt	**5**

kit C2 - ομοαξονικό κάθετο σύστημα Ø80/125

κωδ. **82111LP**

Αξεσουάρ

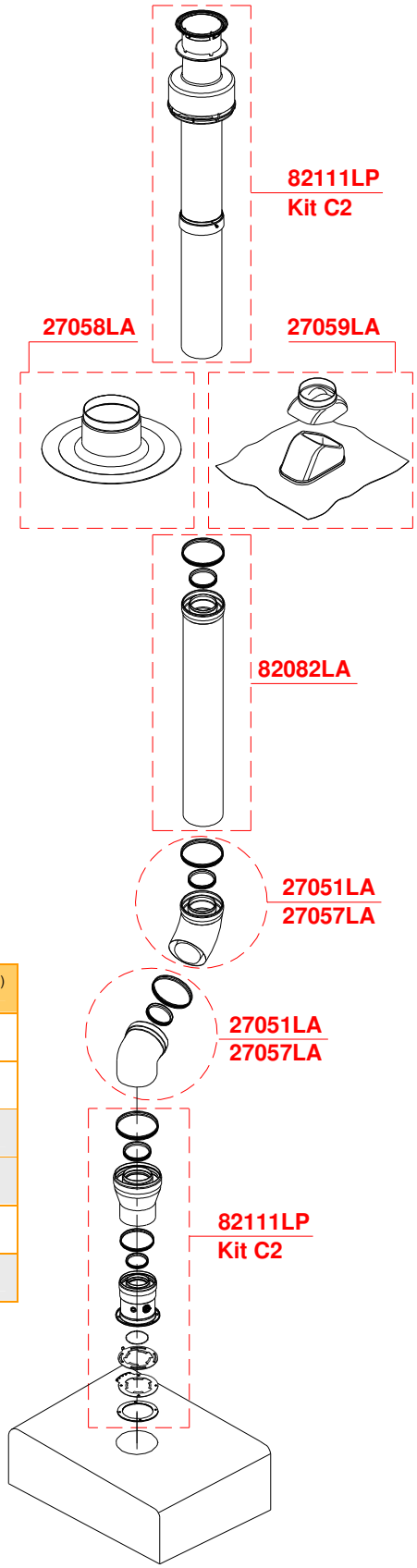

κωδικός	Περιγραφή	Leq (*)
27051LA	ομοαξονική καμπύλη 90° MF Ø80/125	1.5
27057LA	ομοαξονική καμπύλη 45° MF Ø80/125	0.5
27058LA	έδρα από μόλυβδο για οριζόντιες οροφές	
27059LA	έδρα από μόλυβδο για επικλινόμενες οροφές	
82082LA	ομοαξονική προέκταση MF Ø80/125 L=1000	1
82111LP	**"Kit C2"- ομοαξονικό κάθετο σύστημα Ø80/125**	

*) *Ισοδύναμο μήκος σε μέτρα αγωγού Ø80/125*

kit D - διπλό οριζόντιο σύστημα Ø80/80

κωδ. **82053LP**

Ρύθμιση Διαφραγμάτων

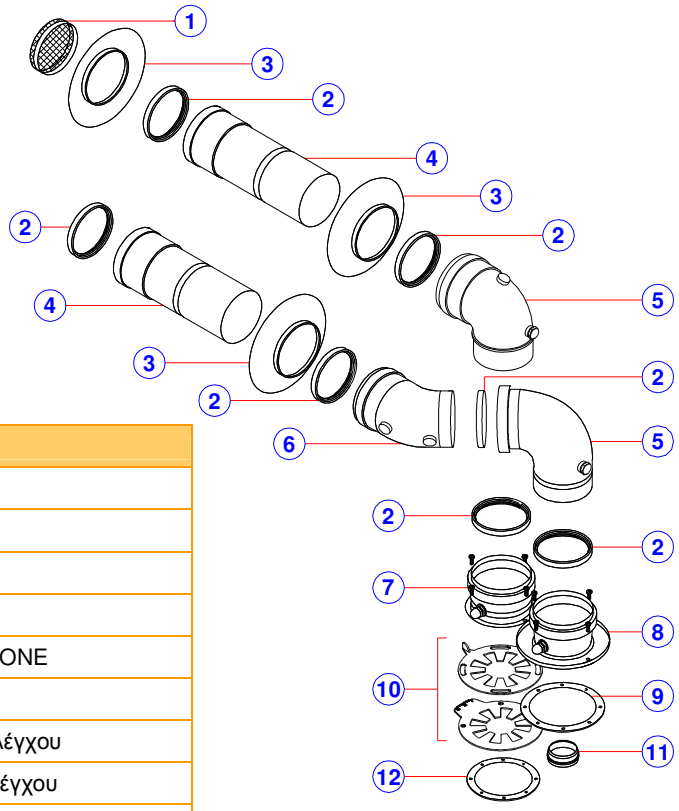

θέση	περιγραφή
1	ΤΕΛΙΚΟ ΕΙΣΑΓΩΓΗΣ Ø80 ΑΠΟ NYLON
2	ΦΛΑΝΤΖΑ Ø80 ΑΠΟ ΣΙΛΙΚΟΝΗ
3	ΚΑΠΕΛΟ Ø80 ΑΠΟ ΚΑΟΥΤΣΟΥΚ
4	ΑΓΩΓΟΣ MF Ø80 L=1000
5	ΚΑΜΠΥΛΗ 90° MF Ø80 C/PRESA ISPEZIONE
6	ΚΑΜΠΥΛΗ 45° MF Ø80
7	ΣΥΝΔΕΣΜΟΣ ΕΙΣΑΓΩΓΗΣ Ø80 με οπή ελέγχου
8	ΣΥΝΔΕΣΜΟΣ ΑΠΑΓΩΓΗΣ Ø80 με οπή ελέγχου
9	ΦΛΑΝΤΖΑ Ø98/128 ΑΠΟ ΝΕΟΠΡΕΝ
10	ΡΥΘΜΙΖΟΜΕΝΑ ΔΙΑΦΡΑΓΜΑΤΑ Ø80
11	ΔΑΚΤΥΛΙΟΣ ΣΤΕΓΑΝΟΠΟΙΗΣΗΣ Ø54 ΑΠΟ ΣΙΛΙΚΟΝΗ
12	ΦΛΑΝΤΖΑ Ø80/98 ΑΠΟ ΝΕΟΠΡΕΝ

Ρύθμιση Διαφραγμάτων

μοντέλα	αποστάσεις εισαγωγής/απαγωγής	θέση δείκτη διαφράγματος
RBA CS 24 E	από **1** έως **10** mt	**1.3**
	από **10** έως **26** mt	**2.1**
RBA CS 30	από **1** έως **6** mt	**2**
	από **6** έως **14** mt	**2.3**
	από **14** έως **26** mt	**όχι διαφράγματα**

kit D - διπλό οριζόντιο σύστημα Ø80/80

κωδ. **82053L**

Αξεσουάρ

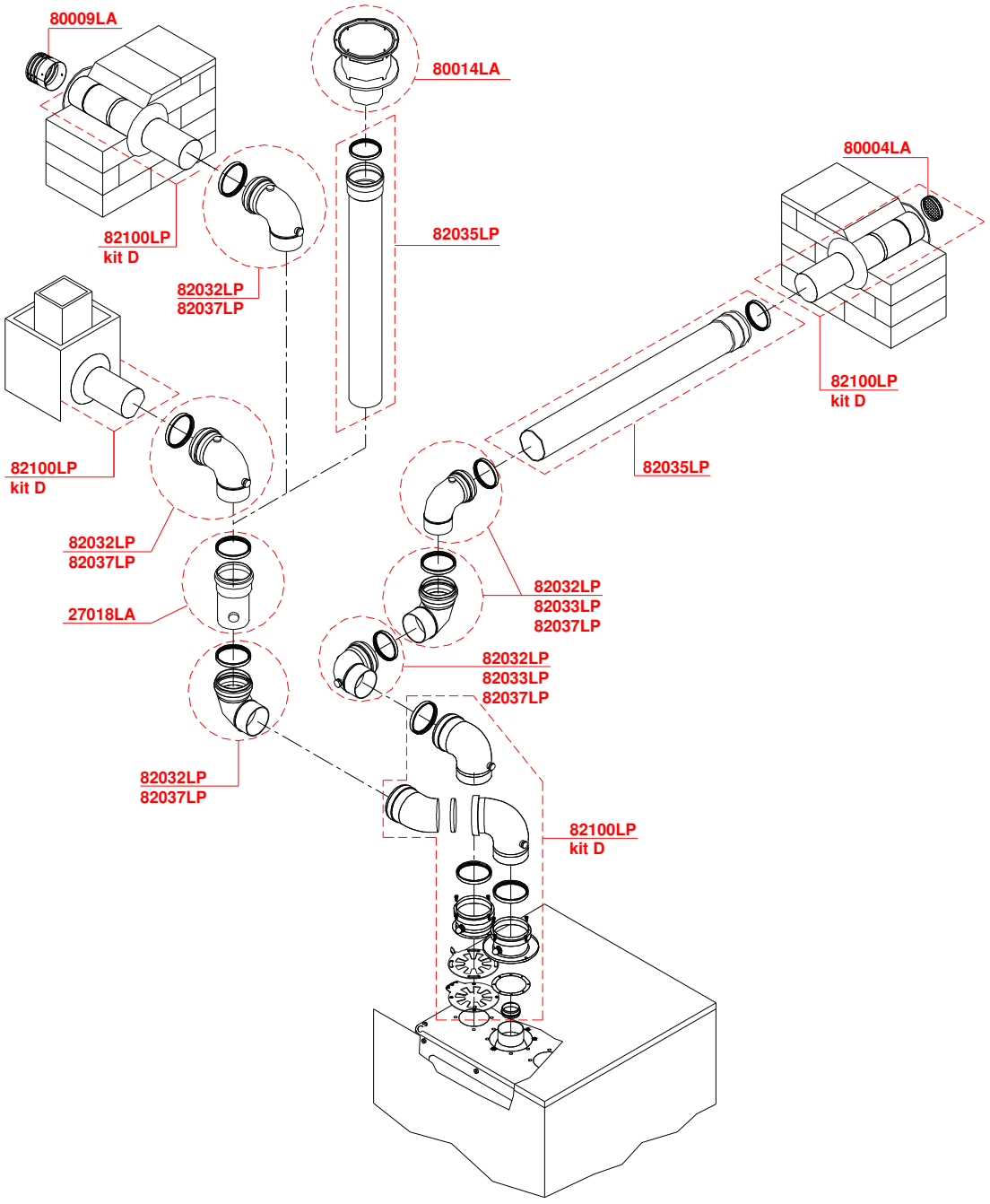

κωδικός	περιγραφή	Leq (*)
80004LA	τελικό εισαγωγής Ø80 από nylon	0.1
80009LA	τελικό αντιανεμικού Ø80	2
27018LA	συλλέκτης υγροποίησης MF Ø80 L=113	0.5
82032LP	καμπύλη ευρείας ακτίνας a 90° MF Ø80	1.5
82033LP	καμπύλη 45° MF Ø80	1.2
82035LP	προέκταση MF Ø80 L=1000	1
82037LP	καμπύλη 90° MF Ø80	3
82053LP	**"Kit D " – διπλό οριζόντιο σύστημα Ø80/80**	

(*) *Ισοδύναμο μήκος σε μέτρα αγωγού Ø80*

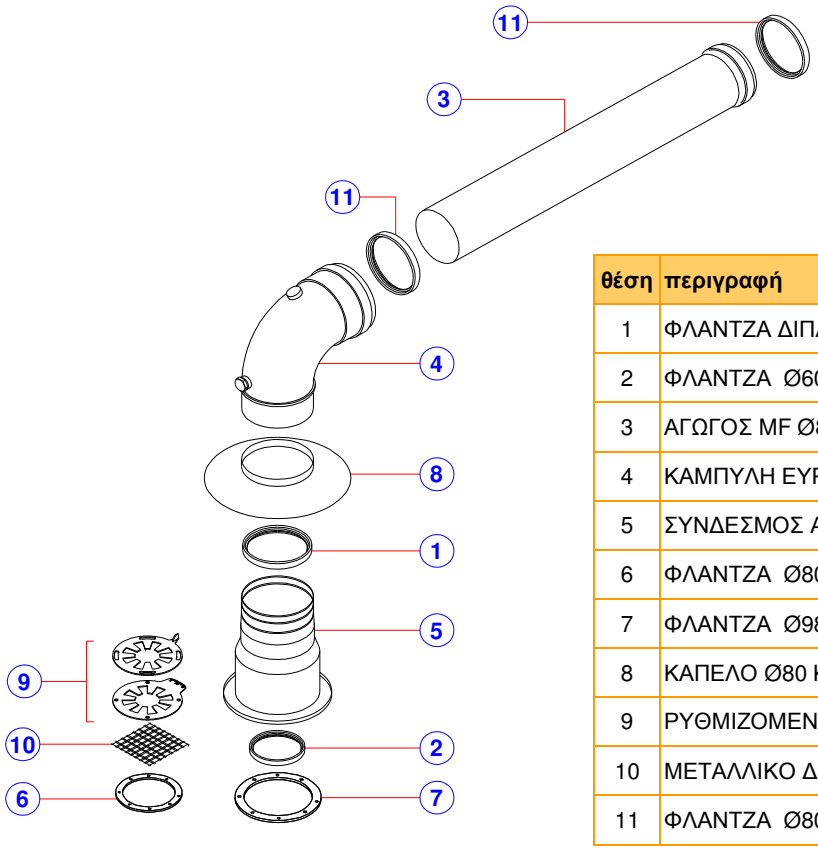

θέση	περιγραφή
1	ΦΛΑΝΤΖΑ ΔΙΠΛΟΥ ΧΕΙΛΟΥΣ Ø80 ΑΠΟ ΣΙΛΙΚΟΝΗ
2	ΦΛΑΝΤΖΑ Ø60 ΑΠΟ ΣΙΛΙΚΟΝΗ
3	ΑΓΩΓΟΣ MF Ø80 L=1000
4	ΚΑΜΠΥΛΗ ΕΥΡΕΙΑΣ ΑΚΤΙΝΑΣ 90° MF Ø80 με οπή ελέγχου
5	ΣΥΝΔΕΣΜΟΣ ΑΠΑΓΩΓΗΣ Ø80
6	ΦΛΑΝΤΖΑ Ø80/98 ΑΠΟ ΝΕΟΠΡΕΝ
7	ΦΛΑΝΤΖΑ Ø98/128 ΑΠΟ ΝΕΟΠΡΕΝ
8	ΚΑΠΕΛΟ Ø80 ΚΑΤΑ ΤΗΣ ΒΡΟΧΗΣ
9	ΡΥΘΜΙΖΟΜΕΝΑ ΔΙΑΦΡΑΓΜΑΤΑ Ø80
10	ΜΕΤΑΛΛΙΚΟ ΔΙΧΤΥ ΠΡΟΣΤΑΣΙΑΣ
11	ΦΛΑΝΤΖΑ Ø80 ΑΠΟ ΣΙΛΙΚΟΝΗ

Ρύθμιση Διαφραγμάτων

μοντέλα	αποστάσεις απαγωγής	θέση δείκτη διαφράγματος
RSF 20 E Microrain **RAIN 20 E/R, RAIN 20 E**	από **1** έως **8** mt	**1.2**
	από **8** έως **15** mt	**2**
RSF 24 E Microrain **RAIN 24 E/R, RAIN 24 E**	από **1** έως **8** mt	**1.2**
	από **8** έως **15** mt	**1.3**
RSF 30 E Microrain **RAIN 30 E/R**	από **1** έως **6** mt	**2**
	από **6** έως **14** mt	**2.2**
	από **14** έως **15** mt	**όχι διαφράγματα**

kit E - σύστημα οριζόντιου αγωγού Ø80

κωδ. ***82052LP***

Αξεσουάρ

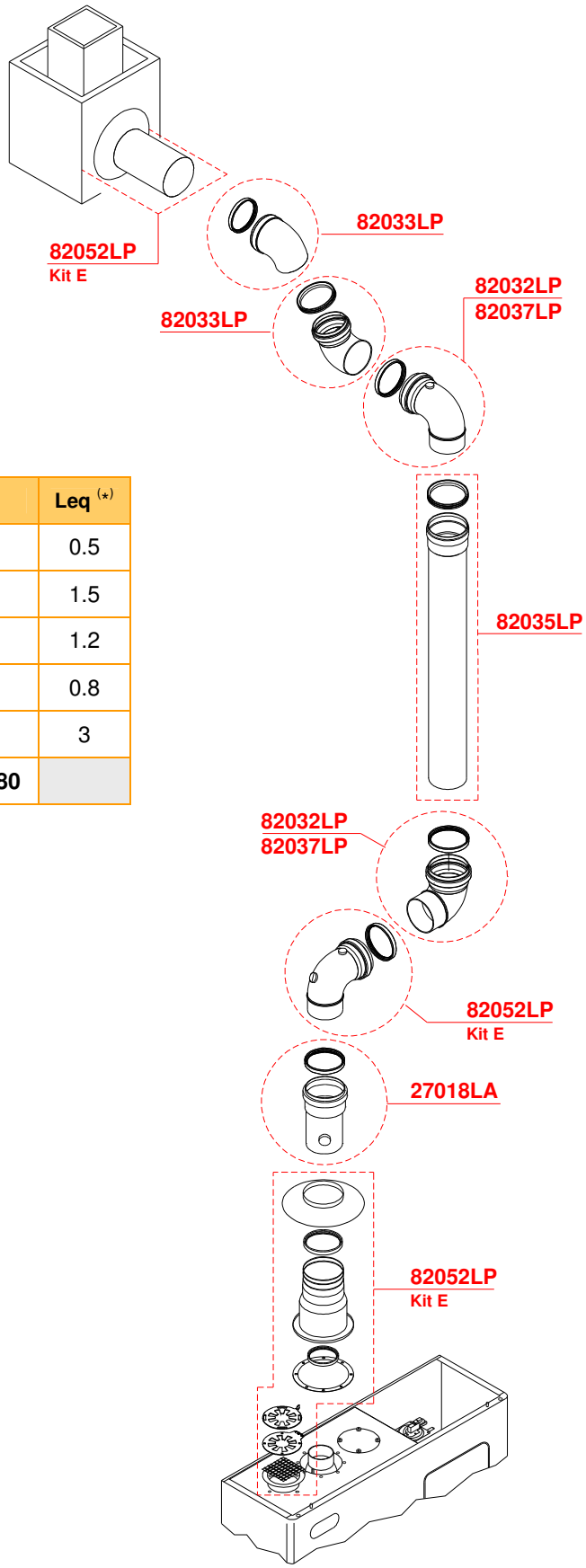

κωδικός	περιγραφή	Leq (*)
27018LA	συλλέκτης υγροποίησης MF Ø80 L=113	0.5
82032LP	καμπύλη ευρείας ακτίνας 90° MF Ø80	1.5
82033LP	καμπύλη 45° MF Ø80	1.2
82035LP	προέκταση MF Ø80 L=1000	0.8
82037LP	καμπύλη 90° MF Ø80	3
82052LP	**"Kit E" – σύστημα οριζόντιου αγωγού Ø80**	

(*) *Ισοδύναμο μήκος σε μέτρα αγωγού Ø80*

kit F - σύστημα κάθετου αγωγού Ø80

κωδ. **82072LP**

Ρύθμιση Διαφραγμάτων

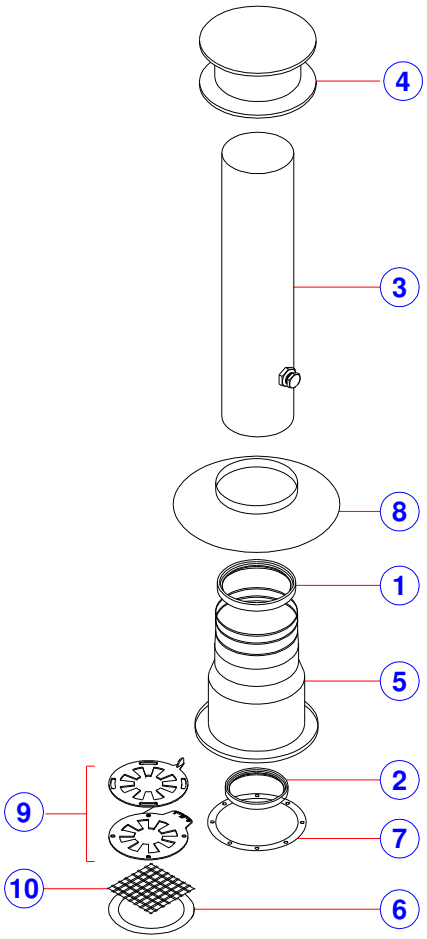

θέση	περιγραφή
1	ΦΛΑΝΤΖΑ ΔΙΠΛΟΥ ΧΕΙΛΟΥΣ Ø80 ΑΠΟ ΣΙΛΙΚΟΝΗ
2	ΦΛΑΝΤΖΑ ΔΙΠΛΟΥ ΧΕΙΛΟΥΣ Ø60 ΑΠΟ ΣΙΛΙΚΟΝΗ
3	ΑΓΩΓΟΣ MF Ø80 L=500 με οπή ελέγχου
4	ΤΕΛΙΚΟ ΑΝΤΙΑΝΕΜΙΚΟ Ø80 ΓΙΑ ΕΞΩΤΕΡΙΚΟ
5	ΣΥΝΔΕΣΜΟΣ ΑΠΑΓΩΓΗΣ Ø80
6	ΦΛΑΝΤΖΑ Ø80/98 ΑΠΟ ΝΕΟΠΡΕΝ
7	ΦΛΑΝΤΖΑ Ø98/128 ΑΠΟ ΝΕΟΠΡΕΝ
8	ΚΑΠΕΛΟ Ø80 ΑΠΟ ΚΑΟΥΤΣΟΥΚ ΚΑΤΑ ΤΗΣ ΒΡΟΧΗΣ
9	ΡΥΘΜΙΖΟΜΕΝΑ ΔΙΑΦΡΑΓΜΑΤΑ Ø80
10	ΜΕΤΑΛΛΙΚΟ ΔΙΧΤΥ ΠΡΟΣΤΑΣΙΑΣ

Ρύθμιση Διαφραγμάτων

μοντέλα	αποστάσεις απαγωγής	θέση δείκτη διαφράγματος
RSF 20 E Microrain **RAIN 20 E/R, RAIN 20 E**	από **1** έως **3** mt	**2.3**
RSF 24 E Microrain **RAIN 24 E/R, RAIN 24 E**	από **1** έως **3** mt	**2.3**
RSF 30 E Microrain **RAIN 30 E/R**	από **1** έως **3** mt	**2**

kit F - σύστημα κάθετου αγωγού Ø80

κωδ. ***82072LP***

Αξεσουάρ

κωδικός	**περιγραφή**	**Leq** (*)
27018LA	συλλέκτης υγροποίησης MF Ø80 L=113	0.5
82032LP	καμπύλη ευρείας ακτίνας 90° MF Ø80	1.5
82033LP	καμπύλη 45° MF Ø80	1.2
82035LP	προέκταση Ø80 MF L=1000	0.8
82037LP	καμπύλη 90° MF Ø80	3
82072LP	**"kit F" - σύστημα κάθετου αγωγού Ø80**	

(*) *Ισοδύναμο μήκος σε μέτρα αγωγού Ø80*

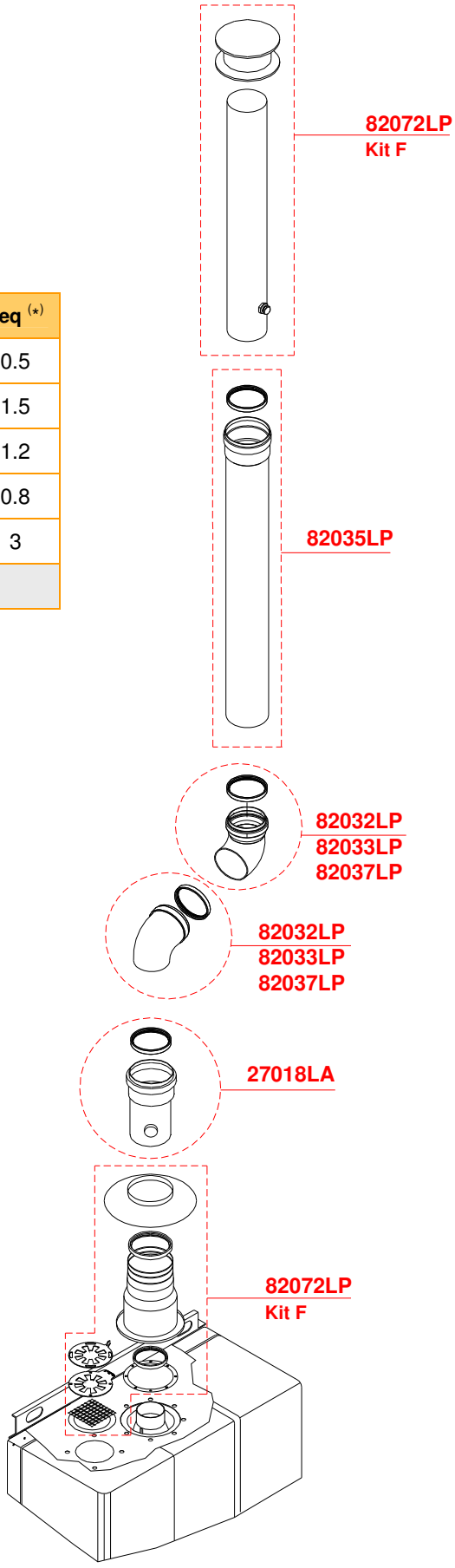

kit G - ομοαξονικό οριζόντιο σύστημα Ø80/125

κωδ. 82081LP

Ρύθμιση Διαφραγμάτων

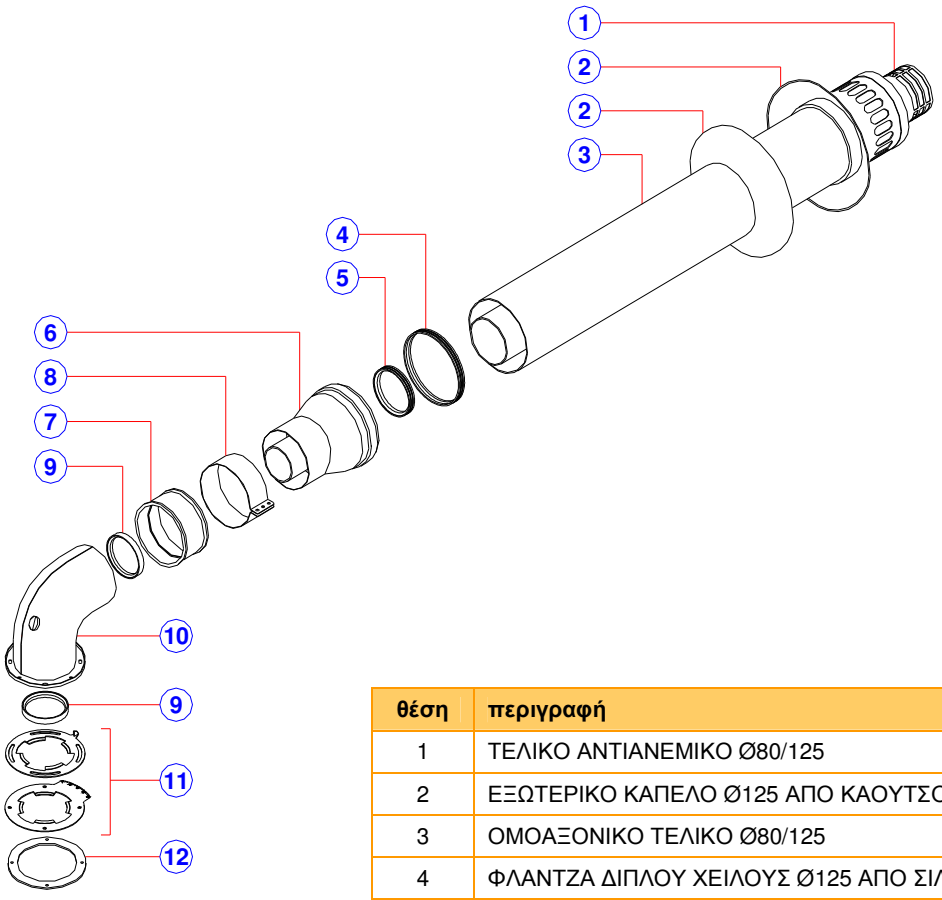

θέση	περιγραφή
1	ΤΕΛΙΚΟ ΑΝΤΙΑΝΕΜΙΚΟ Ø80/125
2	ΕΞΩΤΕΡΙΚΟ ΚΑΠΕΛΟ Ø125 ΑΠΟ ΚΑΟΥΤΣΟΥΚ
3	ΟΜΟΑΞΟΝΙΚΟ ΤΕΛΙΚΟ Ø80/125
4	ΦΛΑΝΤΖΑ ΔΙΠΛΟΥ ΧΕΙΛΟΥΣ Ø125 ΑΠΟ ΣΙΛΙΚΟΝΗ
5	ΦΛΑΝΤΖΑ ΔΙΠΛΟΥ ΧΕΙΛΟΥΣ Ø80 ΑΠΟ ΣΙΛΙΚΟΝΗ
6	ΟΜΟΑΞΟΝΙΚΟΣ ΑΝΤΑΠΤΟΡΑΣ MF Ø60/100 – Ø80/125
7	ΔΑΚΤΥΛΙΟΣ ΣΤΕΓΑΝΟΠΟΙΗΣΗΣ Ø100/100 ΑΠΟ EPDM
8	ΚΟΛΑΡΟ ΓΙΑ ΤΟ ΔΑΚΤΥΛΙΟ ΣΤΕΓΑΝΟΠΟΙΗΣΗΣ
9	ΦΛΑΝΤΖΑ ΔΙΠΛΟΥ ΧΕΙΛΟΥΣ Ø60 ΑΠΟ ΣΙΛΙΚΟΝΗ
10	ΟΜΟΑΞΟΝΙΚΗ ΚΑΜΠΥΛΗ ΜΕ ΦΛΑΝΤΖΑ 90° Ø60/100 με οπές ελέγχου
11	ΡΥΘΜΙΖΟΜΕΝΑ ΔΙΑΦΡΑΓΜΑΤΑ Ø100
12	ΦΛΑΝΤΖΑ Ø98/128 ΑΠΟ ΝΕΟΠΡΕΝ

μοντέλα	αποστάσεις απαγωγής	θέση δείκτη διαφράγματος
RS 30 E **RS 30 E/B** **RSF 30 E** **RMAS 30 E** **RBA CS 30** **RBA CS 30/100**	από **1** έως **2** mt	**1** *χωρίς διαβάθμιση*
	από **2** έως **3** mt	**1.3** *χωρίς διαβάθμιση*

kit G - ομοαξονικό οριζόντιο σύστημα Ø80/125

*κωδ. **82081LP***

Αξεσουάρ

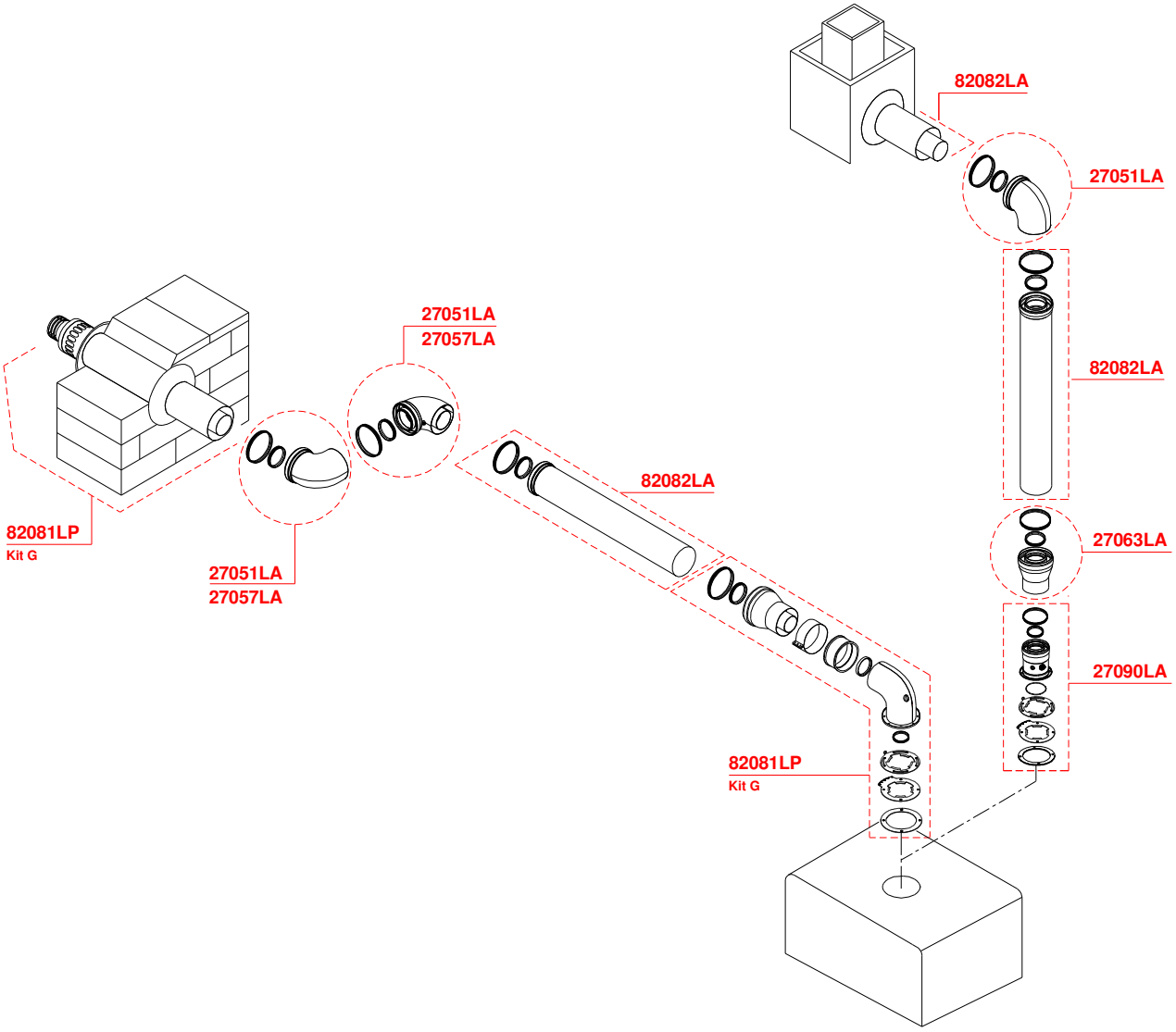

κωδικός	περιγραφή	Leq (*)
27051LA	ομοαξονική καμπύλη 90° MF Ø80/125	1.5
27057LA	ομοαξονική καμπύλη 45° MF Ø80/125	0.5
27063LA	ομοαξονικός αντάπτορας MF Ø60/100 – Ø80/125	
27090LA	ομοαξονικός κάθετος σύνδεσμος με φλάντζα MF Ø60/100 με οπές ελέγχου	0.1
82081LP	**"Kit G" – ομοαξονικό οριζόντιο σύστημα Ø80/125**	
82082LA	Ομοαξονική προέκταση MF Ø80/125 L=1000	1

(*) *Ισοδύναμο μήκος σε μέτρα αγωγού Ø80/125*

kit H - διπλό οριζόντιο σύστημα - πολυπροπυλενίου

κωδ. ***82086LA***

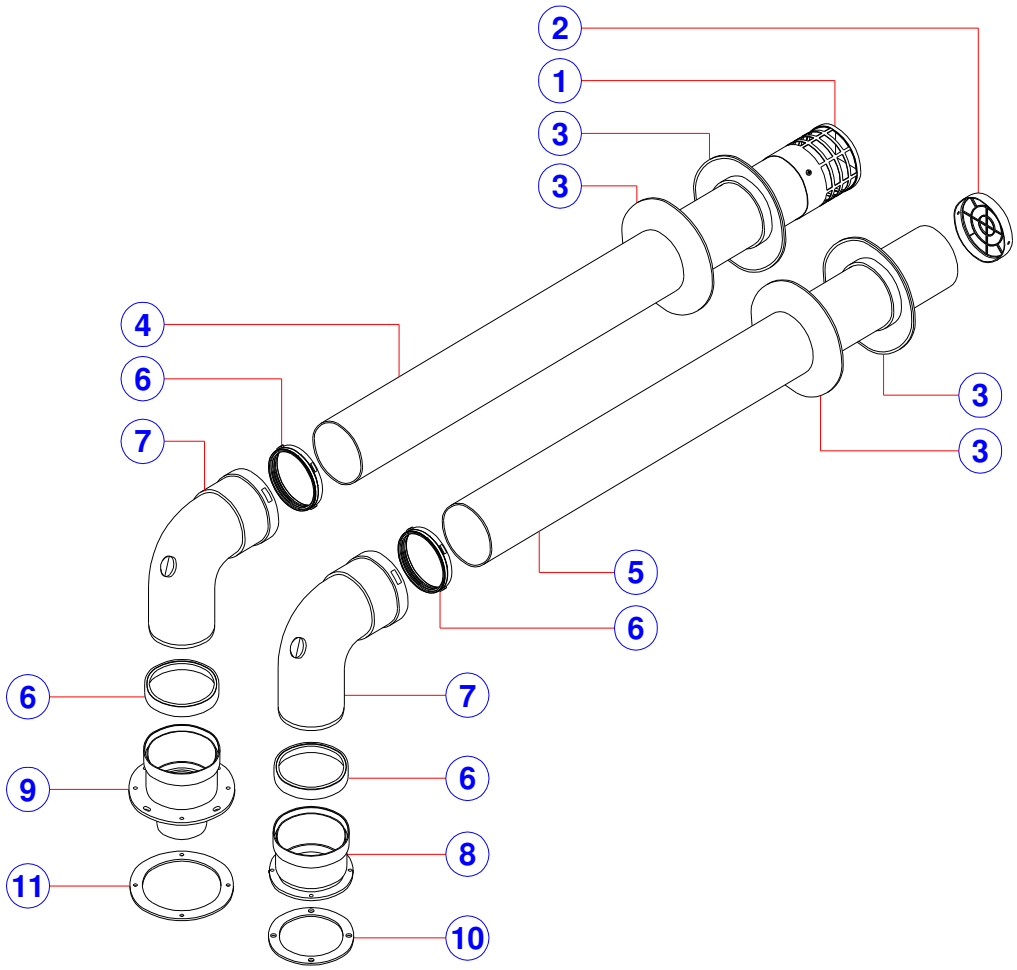

κωδικός	περιγραφή
1	ΤΕΛΙΚΟ ΑΠΑΓΩΓΗΣ Ø80
2	ΤΕΛΙΚΟ ΕΙΣΑΓΩΓΗΣ Ø80 ΠΟΛΥΠΡΟΠΥΛΕΝΙΟΥ
3	ΚΑΠΕΛΟ Ø80 ΑΠΟ ΚΑΟΥΤΣΟΥΚ
4	ΤΕΛΙΚΟ ΑΠΑΓΩΓΗΣ Ø80 ΠΟΛΥΠΡΟΠΥΛΕΝΙΟΥ
5	ΤΕΛΙΚΟ ΕΙΣΑΓΩΓΗΣ Ø80 ΠΟΛΥΠΡΟΠΥΛΕΝΙΟΥ
6	ΦΛΑΝΤΖΑ Ø80 ΑΠΟ ΣΙΛΙΚΟΝΗ
7	ΚΑΜΠΥΛΗ 90° MF Ø80 ΠΟΛΥΠΡΟΠΥΛΕΝΙΟΥ με οπή ελέγχου
8	ΣΥΝΔΕΣΜΟΣ ΕΙΣΑΓΩΓΗΣ MF Ø80 ΠΟΛΥΠΡΟΠΥΛΕΝΙΟΥ
9	ΣΥΝΔΕΣΜΟΣ ΑΠΑΓΩΓΗΣ MF Ø80 ΠΟΛΥΠΡΟΠΥΛΕΝΙΟΥ
10	ΦΛΑΝΤΖΑ Ø98 ΑΠΟ ΝΕΟΠΡΕΝ
11	ΦΛΑΝΤΖΑ Ø98/128 ΑΠΟ ΝΕΟΠΡΕΝ

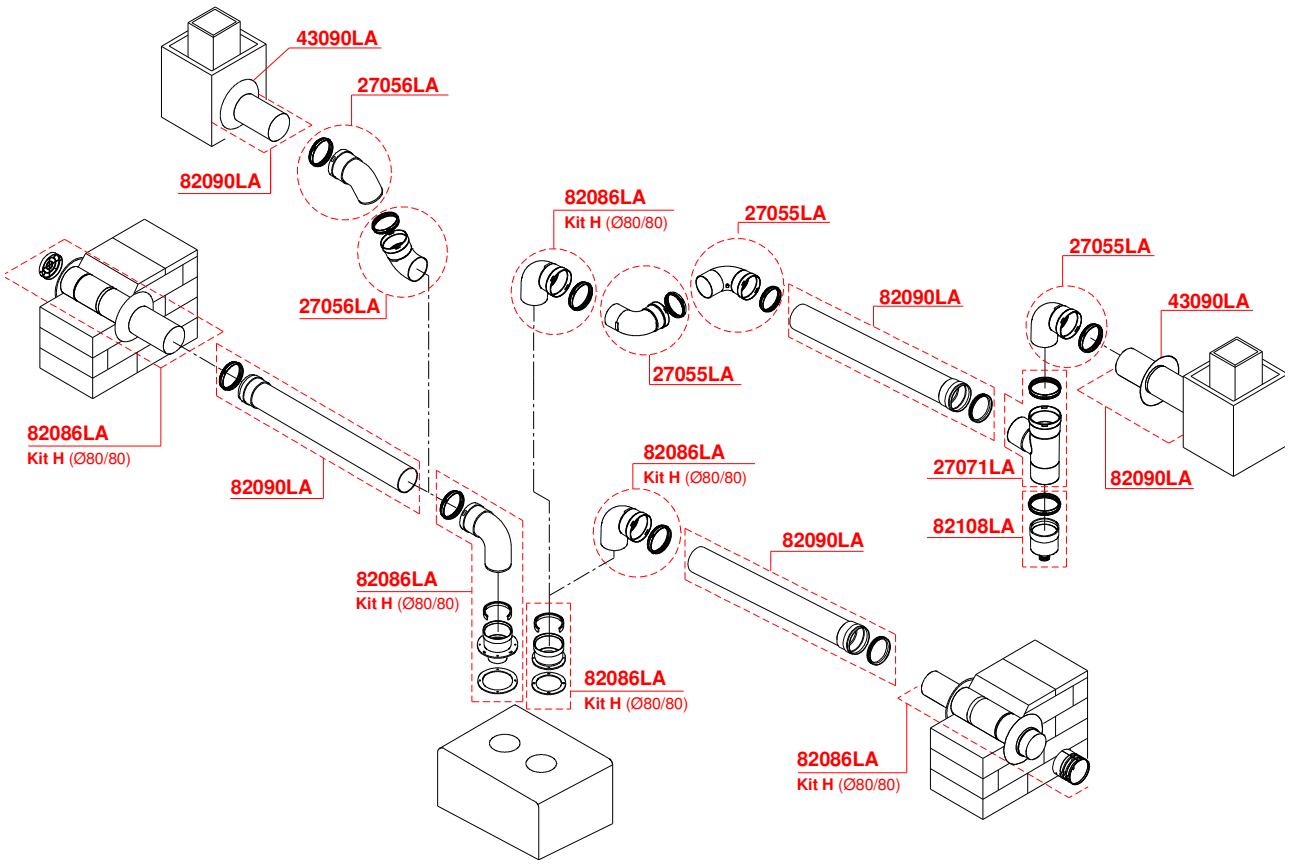

κωδικός	περιγραφή	Leq (*)
27055LA	καμπύλη 90° MF Ø80 πολυπροπυλενίου	1.5
27056LA	καμπύλη 45° MF Ø80 πολυπροπυλενίου	1.2
27071LA	σύνδεσμος "T" MMF Ø80 πολυπροπυλενίου	2
43090LA	καπέλο Ø80 από καουτσούκ	
82086LA	**"kit H" - sistema sdoppiato orizzontale Ø80/80 πολυπροπυλενίου**	
82090LA	προέκταση MF Ø80 L=1000 πολυπροπυλενίου	1
82108LA	πώμα συλλογής/απαγωγής υγροποίησης MF Ø80 πολυπροπυλενίου	

(*) *Ισοδύναμο μήκος σε μέτρα αγωγού Ø80*

kit H - διπλό οριζόντιο σύστημα Ø60/60 - πολυπροπυλενίου

κωδ. 82086LA

Αξεσουάρ

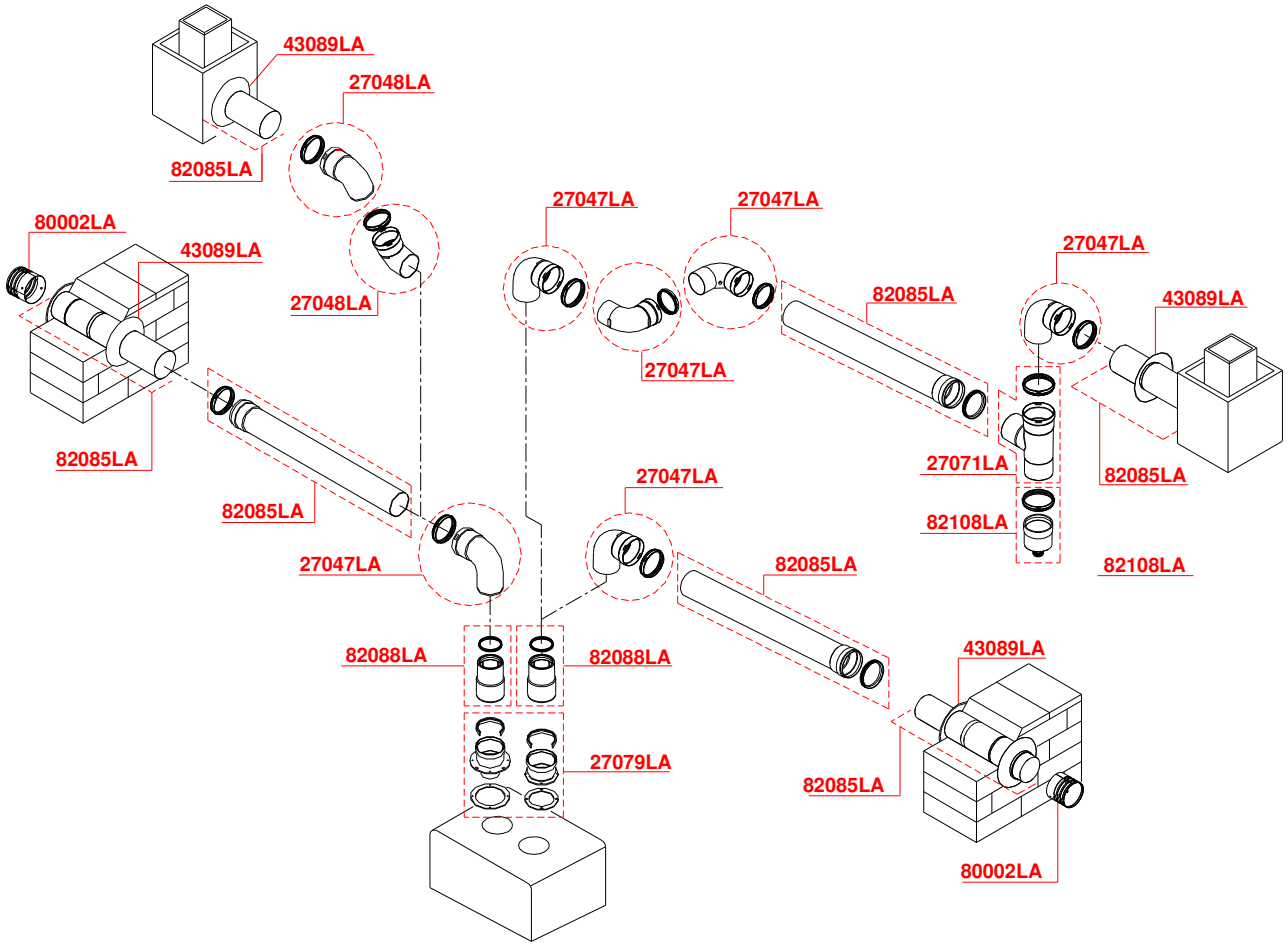

κωδικός	περιγραφή	Leq (*)
27047LA	καμπύλη 90° MF Ø60 πολυπροπυλενίου	1.8
27048LA	καμπύλη 45° MF Ø60 πολυπροπυλενίου	1.5
27049LA	σύνδεσμος "T" MMF Ø60 πολυπροπυλενίου	2
27079LA	σύνδεσμοι εισαγωγής/απαγωγής MF Ø80 πολυπροπυλενίου με οπές ελέγχου	0.2
43089LA	καπέλο Ø60 από καουτσούκ	
80002LA	αντιανεμική κεφαλή Ø60	2
82083LA	πώμα συλλογής/απαγωγής υγροποίησης MF Ø60 πολυπροπυλενίου	
82085LA	προέκταση MF Ø60 L=1000 πολυπροπυλενίου	1
82088LA	μείωση MF Ø80/60 πολυπροπυλενίου	0.2

(*) *Ισοδύναμο μήκος σε μέτρα αγωγού Ø60*

κωδ. **82087LA**

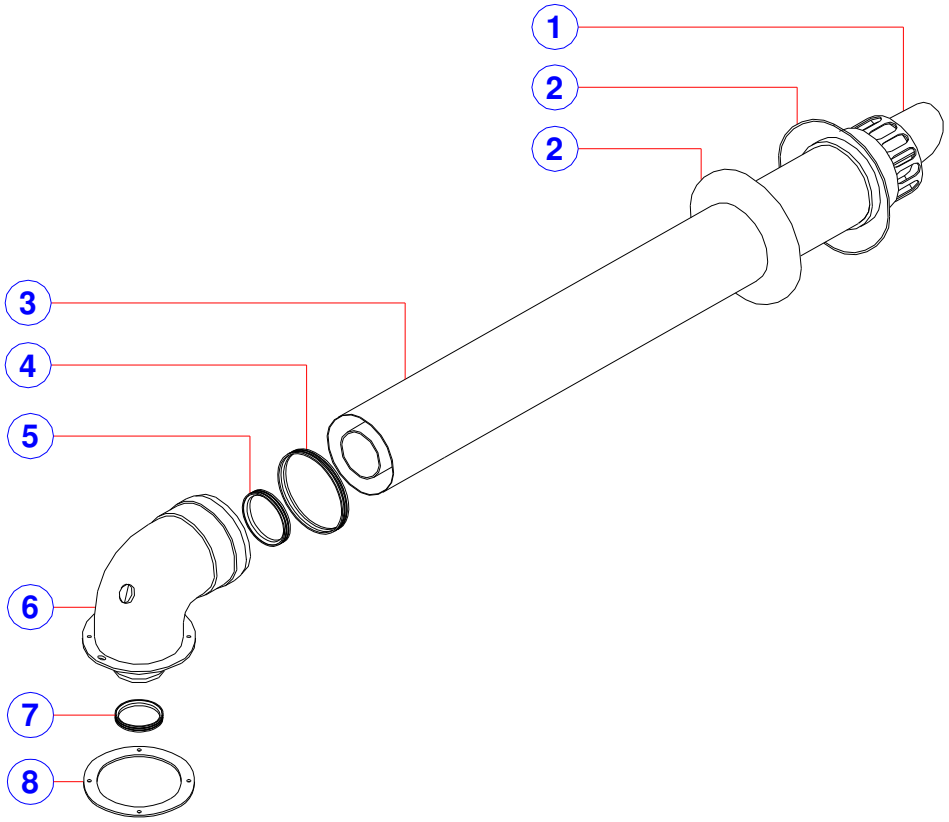

θέση	περιγραφή
1	ΑΝΤΙΑΝΕΜΙΚΟ ΤΕΛΙΚΟ
2	ΚΑΠΕΛΟ Ø100 ΑΠΟ ΚΑΟΥΤΣΟΥΚ
3	ΟΜΟΑΞΟΝΙΚΟ ΤΕΛΙΚΟ Ø60/100 - ΕΣΩΤΕΡΙΚΟΣ ΑΓΩΓΟΣ ΠΟΛΥΠΡΟΠΥΛΕΝΊΟΥ
4	ΦΛΑΝΤΖΑ Ø100 ΑΠΟ ΣΙΛΙΚΟΝΗ
5	ΦΛΑΝΤΖΑ Ø60 ΑΠΟ ΣΙΛΙΚΟΝΗ
6	ΟΜΟΑΞΟΝΙΚΗ ΚΑΜΠΥΛΗ ΜΕ ΦΛΑΝΤΖΑ MF 90° Ø60/100 - ΕΣΩΤΕΡΙΚΟΣ ΑΓΩΓΟΣ ΠΟΛΥΠΡΟΠΥΛΕΝΊΟΥ ΜΕ ΟΠΈΣ ΕΛΈΓΧΟΥ
7	ΦΛΑΝΤΖΑ Ø60 ΑΠΟ ΣΙΛΙΚΟΝΗ
8	ΦΛΑΝΤΖΑ Ø98/128 ΑΠΟ ΝΕΟΠΡΕΝ

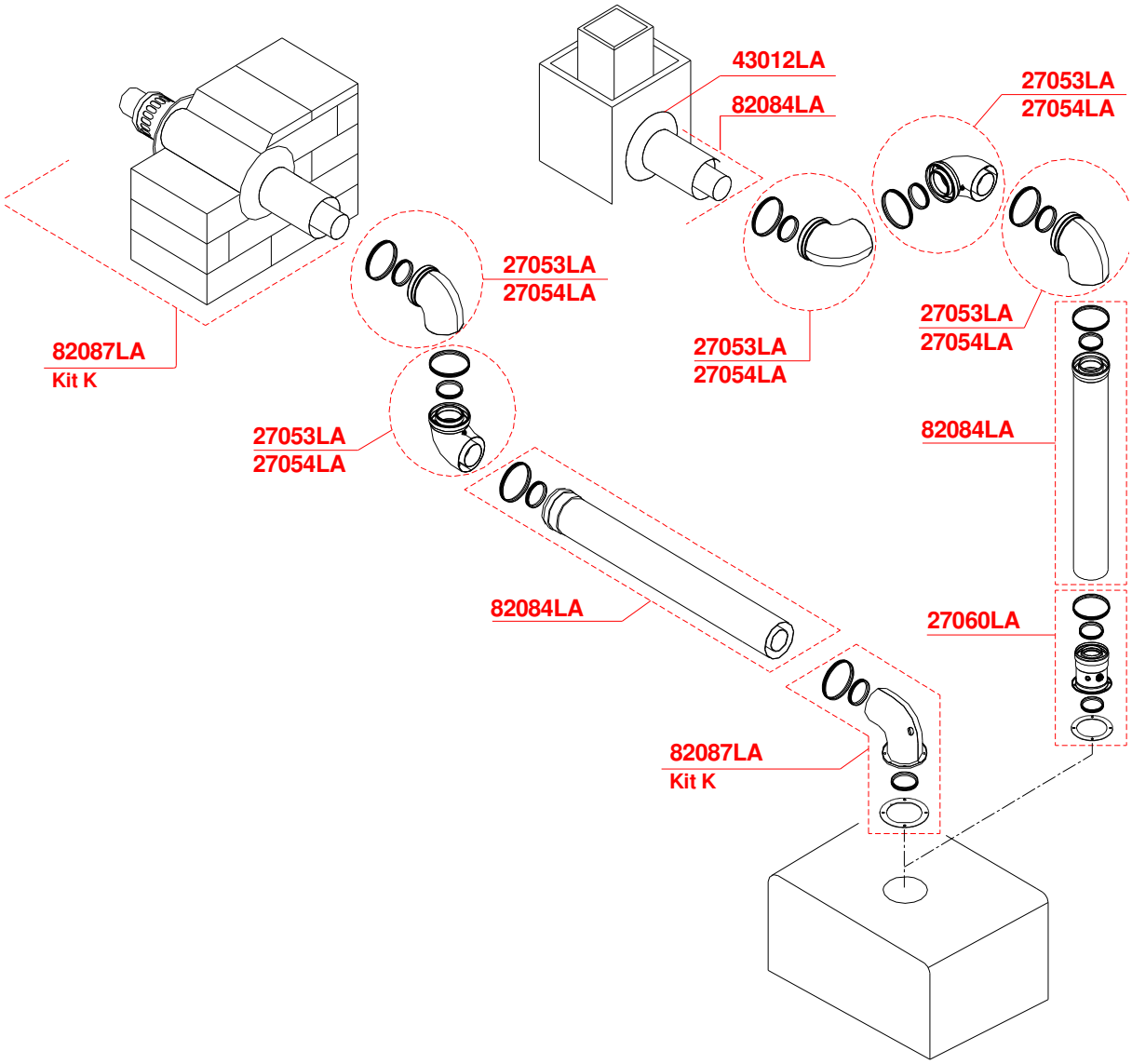

κωδικός	περιγραφή	Leq (*)
27053LA	ομοαξονική καμπύλη 45° MF Ø60/100 – εσωτερικός αγωγός πολυπροπυλενίου	1.5
27054LA	ομοαξονική καμπύλη 90° MF Ø60/100 - εσωτερικός αγωγός πολυπροπυλενίου	0.5
27060LA	ομοαξονικός κάθετος σύνδεσμος με φλάντζα MF Ø60/100 με οπές ελέγχου - εσωτερικός αγωγός πολυπροπυλενίου	0.1
43012LA	καπέλο Ø100 από καουτσούκ	
82084LA	ομοαξονική προέκταση MF Ø60/100 L=1000 - εσωτερικός αγωγός πολυπροπυλενίου	1
82087LA	**"Kit K" – ομοαξονικό οριζόντιο σύστημα Ø60/100** – εσωτερικός αγωγός πολυπροπυλενίου	

(*) *Ισοδύναμο μήκος σε μέτρα ομοαξονικού αγωγού Ø60/100*

κωδ. **82091LA**

θέση	περιγραφή
1	ΟΜΟΑΞΟΝΙΚΟ ΤΕΛΙΚΟ Ø60/100 – ΕΣΩΤΕΡΙΚΟΣ ΑΓΩΓΟΣ ΠΟΛΥΠΡΟΠΥΛΕΝΊΟΥ
2	ΜΕΙΩΣΗ FF Ø100/130 ΑΠΟ NYLON
3	ΟΜΟΑΞΟΝΙΚΟΣ ΑΓΩΓΟΣ MF Ø60/100 - ΕΣΩΤΕΡΙΚΟΣ ΑΓΩΓΟΣ ΠΟΛΥΠΡΟΠΥΛΕΝΊΟΥ
4	ΦΛΑΝΤΖΑ ΔΙΠΛΟΥ ΧΕΙΛΟΥΣ Ø100 ΑΠΟ ΣΙΛΙΚΟΝΗ
5	ΦΛΑΝΤΖΑ ΔΙΠΛΟΥ ΧΕΙΛΟΥΣ Ø60 ΑΠΟ ΣΙΛΙΚΟΝΗ
6	ΟΜΟΑΞΟΝΙΚΟΣ ΚΑΘΕΤΟΣ ΣΥΝΔΕΣΜΟΣ ΜΕ ΦΛΑΝΤΖΑ MF Ø60/100 ΜΕ ΟΠΈΣ ΕΛΈΓΧΟΥ - ΕΣΩΤΕΡΙΚΟΣ ΑΓΩΓΟΣ ΠΟΛΥΠΡΟΠΥΛΕΝΊΟΥ
7	ΦΛΑΝΤΖΑ Ø60 ΑΠΟ ΣΙΛΙΚΟΝΗ
8	ΦΛΑΝΤΖΑ Ø98/128 ΑΠΟ ΝΕΟΠΡΕΝ

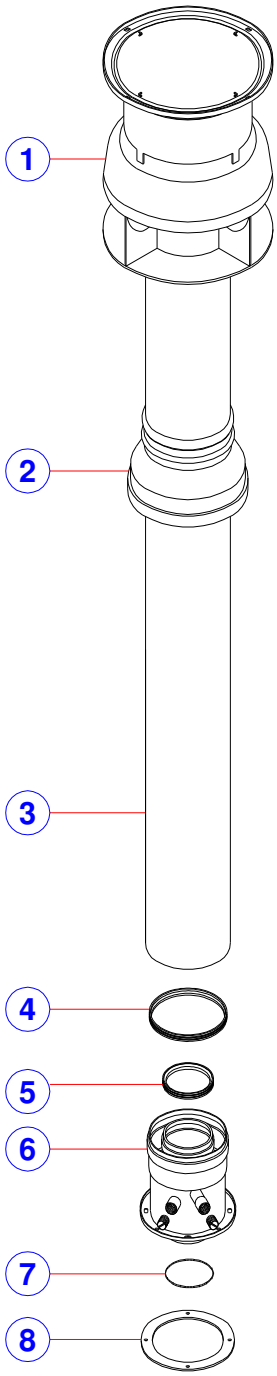

κωδικός	περιγραφή	Leq (*)
27053LA	ομοαξονική καμπύλη 45° MF Ø60/100 – εσωτερικός αγωγός πολυπροπυλενίου	1.5
27054LA	ομοαξονική καμπύλη 90° MF Ø60/100 - εσωτερικός αγωγός πολυπροπυλενίου	0.5
27058LA	έδρα από μόλυβδο για οριζόντιες οροφές	
27059LA	έδρα από μόλυβδο για επικλινόμενες οροφές	
82084LA	ομοαξονική προέκταση MF Ø60/100 L=1000 - εσωτερικός αγωγός πολυπροπυλενίου	1
82091LA	**"Kit V" – ομοαξονικό κάθετο σύστημα Ø60/100** - εσωτερικός αγωγός πολυπροπυλενίου	

(*) *Ισοδύναμο μήκος σε μέτρα ομοαξονικού αγωγού Ø60/100*

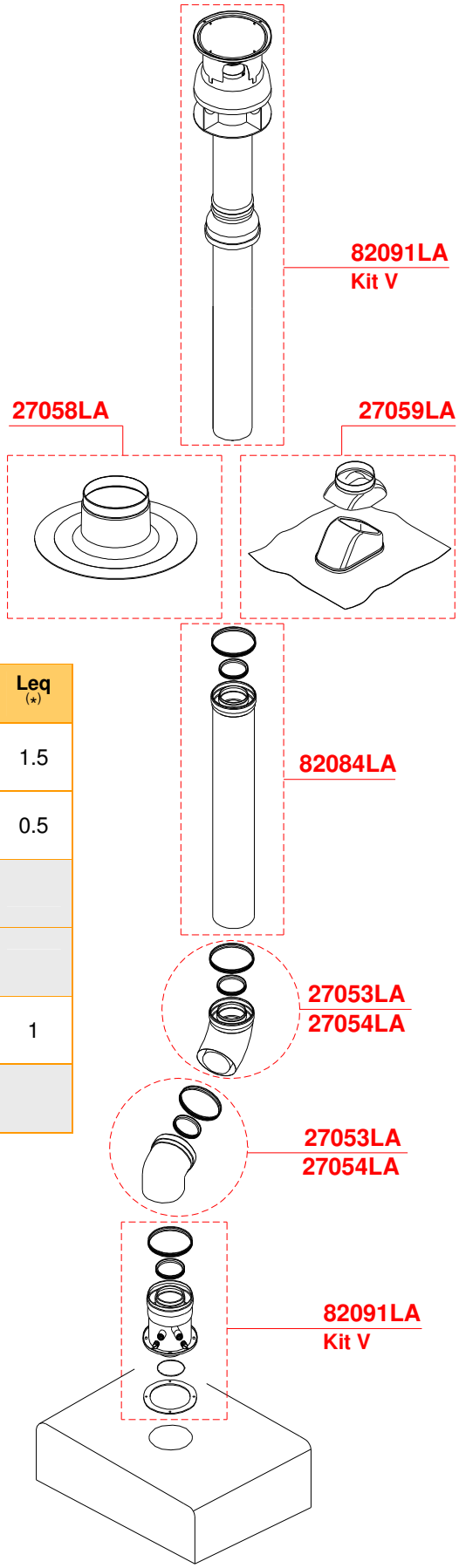

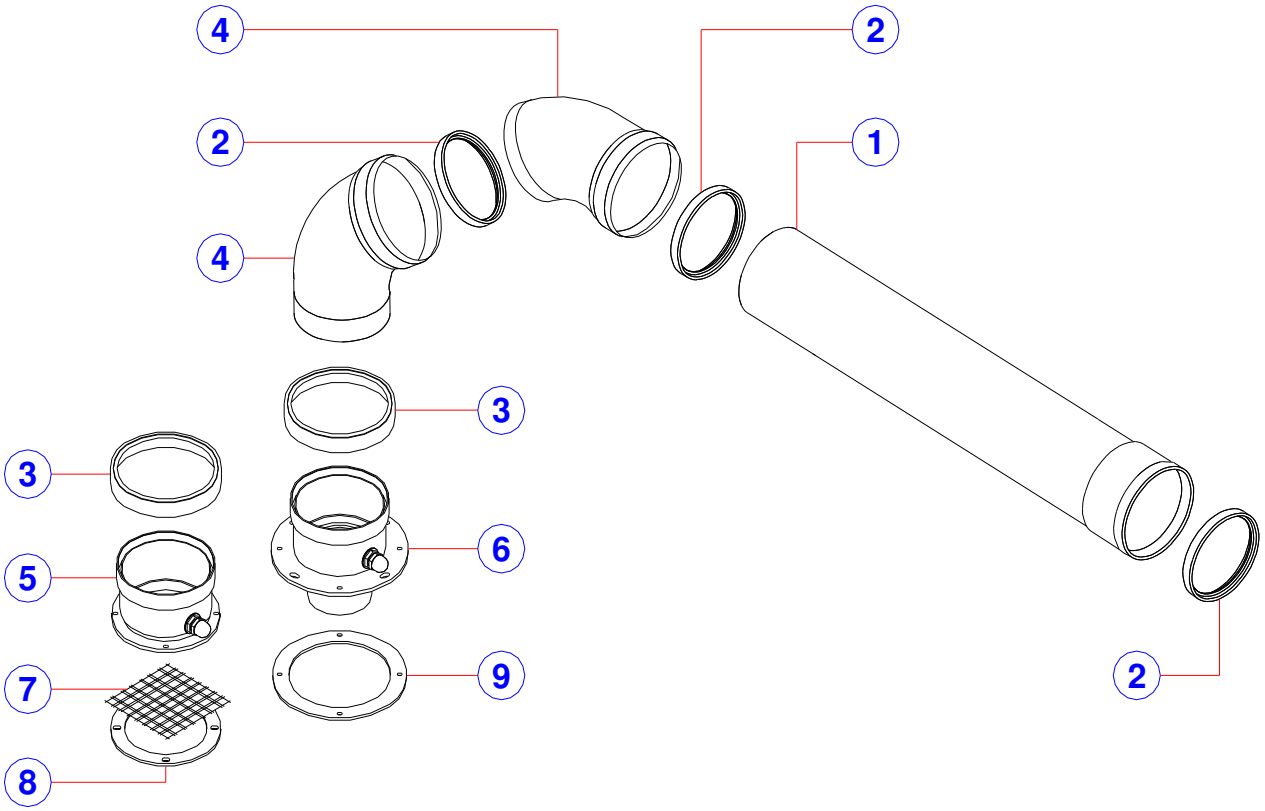

κωδικός	περιγραφή
1	ΑΓΩΓΟΣ MF Ø80 L=1000
2	ΦΛΑΝΤΖΑ Ø80 ΑΠΟ ΣΙΛΙΚΟΝΗ
3	ΦΛΑΝΤΖΑ ΔΙΠΛΟΥ ΧΕΙΛΟΥΣ Ø80 ΑΠΟ ΣΙΛΙΚΟΝΗ
4	ΚΑΜΠΥΛΗ 45° MF Ø80 ΠΟΛΥΠΡΟΠΥΛΕΝΊΟΥ
5	ΣΥΝΔΕΣΜΟΣ ΕΙΣΑΓΩΓΗΣ MF Ø80 ΠΟΛΥΠΡΟΠΥΛΕΝΙΟΥ
6	ΣΥΝΔΕΣΜΟΣ ΑΠΑΓΩΓΗΣ MF Ø80 ΠΟΛΥΠΡΟΠΥΛΕΝΙΟΥ
7	ΜΕΤΑΛΛΙΚΟ ΠΛΕΓΜΑ ΠΡΟΣΤΑΣΙΑΣ
8	ΦΛΑΝΤΖΑ Ø80/98 ΑΠΟ ΝΕΟΠΡΕΝ
9	ΦΛΑΝΤΖΑ Ø98/128 ΑΠΟ ΝΕΟΠΡΕΝ

kit BOX2 - οριζόντιο σύστημα Ø80 - πολυπροπυλενίου

κωδ. 82099LP

Αξεσουάρ

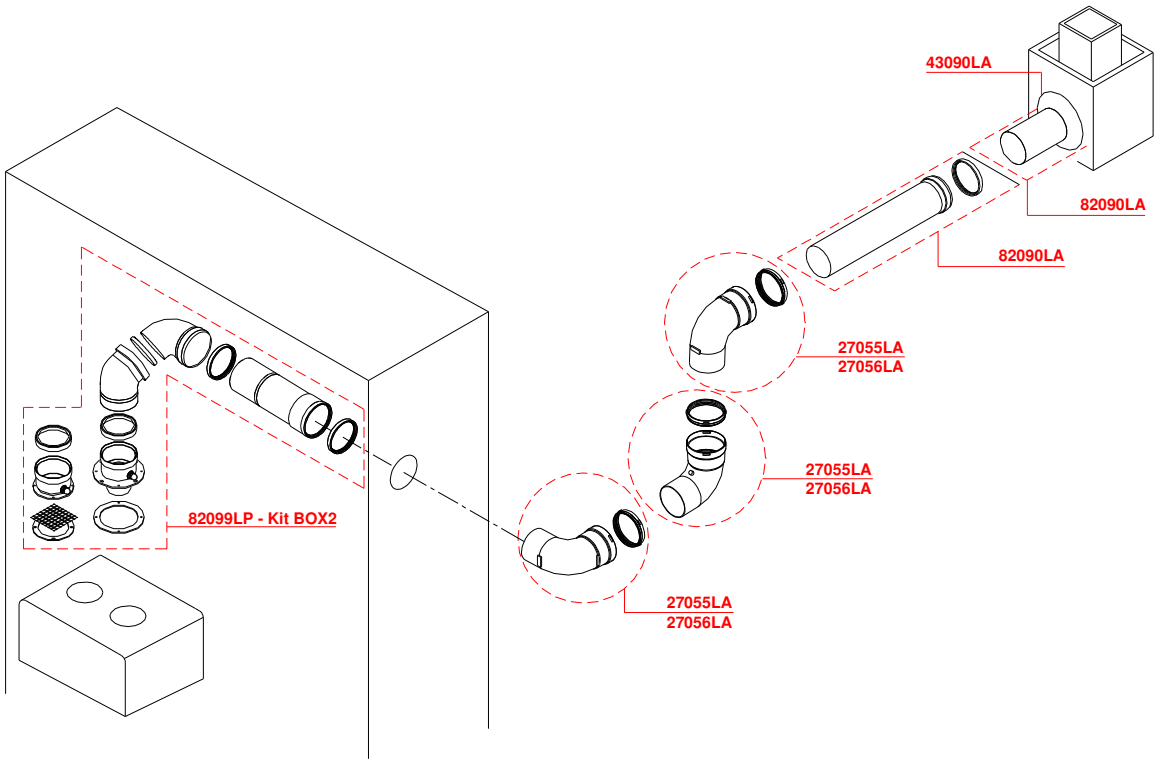

κωδικός	περιγραφή	Leq (*)
27055LA	καμπύλη 90° MF Ø80 πολυπροπυλενίου	1.5
27056LA	καμπύλη 45° MF Ø80 πολυπροπυλενίου	1.2
43090LA	καπέλο Ø80 από καουτσούκ	
82090LA	προέκταση Ø80 L=1000 πολυπροπυλενίου	1
82099LP	**"Kit BOX2" – οριζόντιο σύστημα Ø80** – πολυπροπυλενίου για εντοιχιζόμενη εγκατάσταση	

(*) *Ισοδύναμο μήκος σε μέτρα αγωγού Ø80*

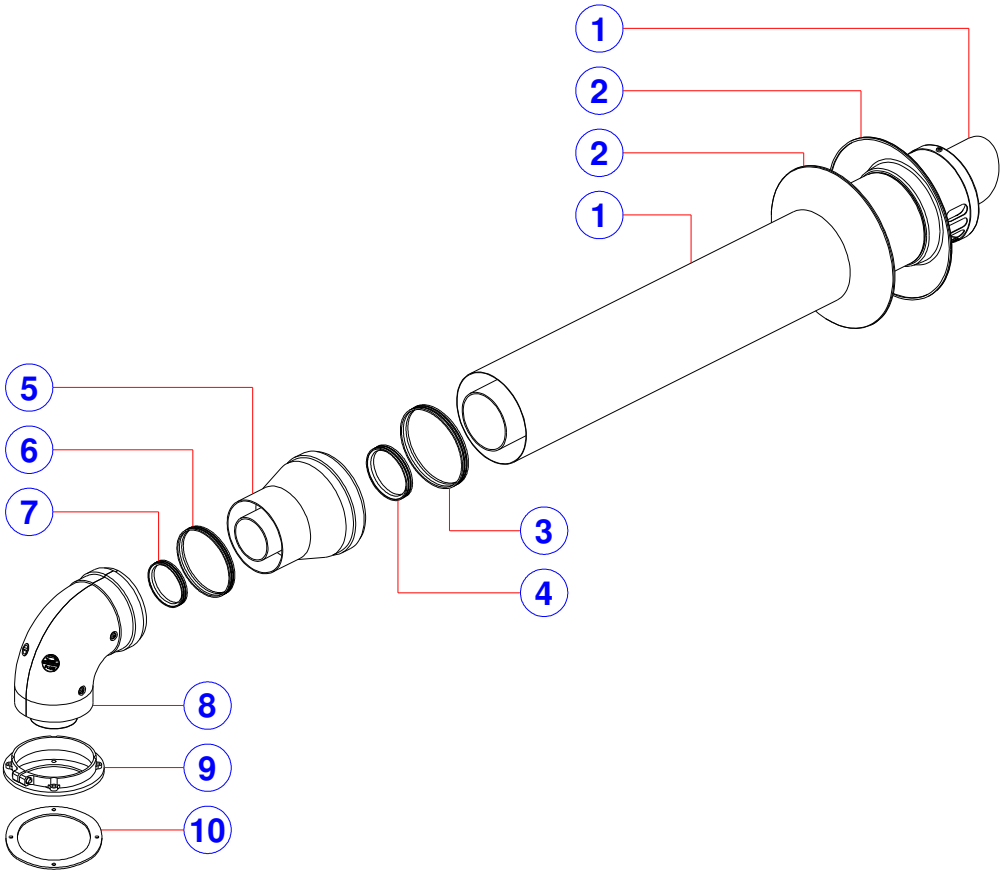

θέση	περιγραφή
1	ΟΜΟΑΞΟΝΙΚΟ ΤΕΛΙΚΟ Ø80/125 - ΕΣΩΤΕΡΙΚΟΣ ΑΓΩΓΟΣ ΠΟΛΥΠΡΟΠΥΛΕΝΙΟΥ
2	ΚΑΠΕΛΟ Ø125 ΑΠΟ ΚΑΟΥΤΣΟΥΚ
3	ΦΛΑΝΤΖΑ ΔΙΠΛΟΥ ΧΕΙΛΟΥΣ Ø125 ΑΠΟ ΣΙΛΙΚΟΝΗ
4	ΦΛΑΝΤΖΑ Ø80 ΑΠΟ ΣΙΛΙΚΟΝΗ
5	ΟΜΟΑΞΟΝΙΚΟΣ ΑΝΤΑΠΤΟΡΑΣ MF Ø60/100 - Ø80/125 - ΕΣΩΤΕΡΙΚΟΣ ΑΓΩΓΟΣ ΠΟΛΥΠΡΟΠΥΛΕΝΙΟΥ
6	ΦΛΑΝΤΖΑ ΔΙΠΛΟΥ ΧΕΙΛΟΥΣ Ø100 ΑΠΟ ΣΙΛΙΚΟΝΗ
7	ΦΛΑΝΤΖΑ Ø60 ΑΠΟ ΣΙΛΙΚΟΝΗ
8	ΟΜΟΑΞΟΝΙΚΗ ΚΑΜΠΥΛΗ 90° MF Ø80/125 ΜΕ ΟΠΈΣ ΕΛΈΓΧΟΥ - ΕΣΩΤΕΡΙΚΟΣ ΑΓΩΓΟΣ ΠΟΛΥΠΡΟΠΥΛΕΝΙΟΥ
9	ΦΛΑΝΤΖΑ ΑΠΟ NYLON
10	ΦΛΑΝΤΖΑ Ø98/128 ΑΠΟ ΝΕΟΠΡΕΝ

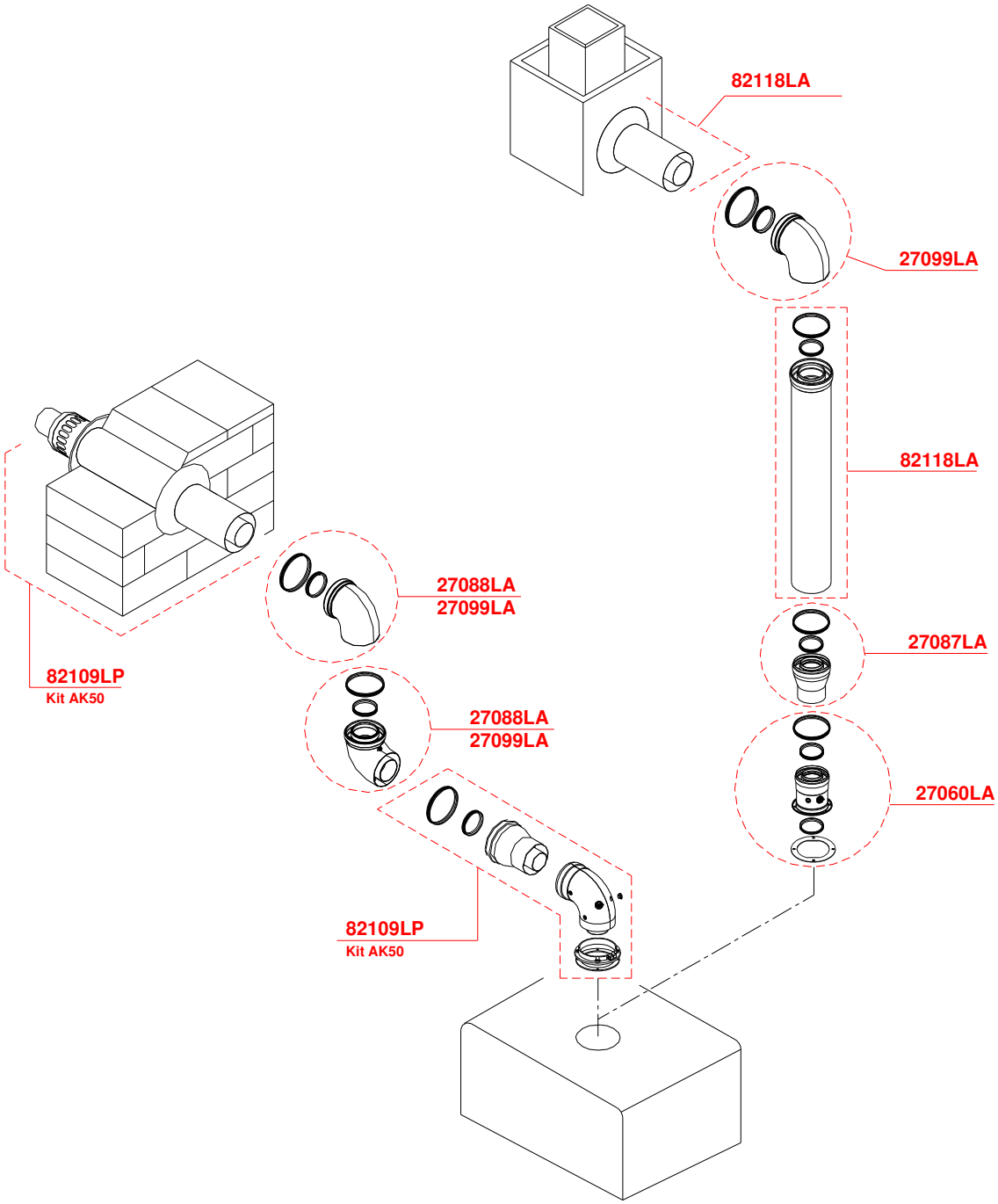

κωδικός	περιγραφή	Leq (*)
27060LA	ομοαξονικός κάθετος σύνδεσμος με φλάντζα MF Ø60/100 με οπές ελέγχου – εσωτερικός αγωγός πολυπροπυλενίου	0.1
27087LA	ομοαξονικός αντάπτορας MF Ø60/100 - Ø80/125 - εσωτερικός αγωγός πολυπροπυλενίου	
27088LA	ομοαξονική καμπύλη 45° MF Ø80/125 - εσωτερικός αγωγός πολυπροπυλενίου	1.5
27089LA	ομοαξονική καμπύλη 90° MF Ø80/125 - εσωτερικός αγωγός πολυπροπυλενίου	0.5
82109LP	**"Kit AK50" – ομοαξονικό οριζόντιο σύστημα Ø80/125** - εσωτερικός αγωγός πολυπροπυλενίου	
82118LA	ομοαξονική προέκταση MF Ø80/125 L=1000 - εσωτερικός αγωγός πολυπροπυλενίου	1

(*) *Ισοδύναμο μήκος σε μέτρα ομοαξονικού αγωγού Ø80/125*

ΚΩΔΙΚΌΣ	ΠΕΡΙΓΡΑΦΉ
1	ΟΜΟΑΞΟΝΙΚΟ ΤΕΛΙΚΟ Ø80/125 ΣΕ PP - ΕΣΩΤΕΡΙΚΟΣ ΑΓΩΓΟΣ ΠΟΛΥΠΡΟΠΥΛΕΝΊΟΥ
2	ΦΛΑΝΤΖΑ ΔΙΠΛΟΥ ΧΕΙΛΟΥΣ Ø125 ΑΠΟ ΣΙΛΙΚΟΝΗ
3	ΦΛΑΝΤΖΑ Ø80 ΑΠΟ ΣΙΛΙΚΟΝΗ
4	ΟΜΟΑΞΟΝΙΚΟΣ ΑΝΤΑΠΤΟΡΑΣ MF Ø60/100 - Ø80 - ΕΣΩΤΕΡΙΚΟΣ ΑΓΩΓΟΣ ΠΟΛΥΠΡΟΠΥΛΕΝΊΟΥ
5	ΦΛΑΝΤΖΑ ΔΙΠΛΟΥ ΧΕΙΛΟΥΣ Ø100 ΑΠΟ ΣΙΛΙΚΟΝΗ
6	ΦΛΑΝΤΖΑ Ø60 ΑΠΟ ΣΙΛΙΚΟΝΗ
7	ΟΜΟΑΞΟΝΙΚΟΣ ΚΑΘΕΤΟΣ ΣΥΝΔΕΣΜΟΣ ΜΕ ΦΛΑΝΤΖΑ MF Ø80/125 ΜΕ ΟΠΈΣ ΕΛΈΓΧΟΥ - ΕΣΩΤΕΡΙΚΟΣ ΑΓΩΓΟΣ ΠΟΛΥΠΡΟΠΥΛΕΝΊΟΥ
8	ΦΛΑΝΤΖΑ Ø98/128 ΑΠΟ ΝΕΟΠΡΕΝ

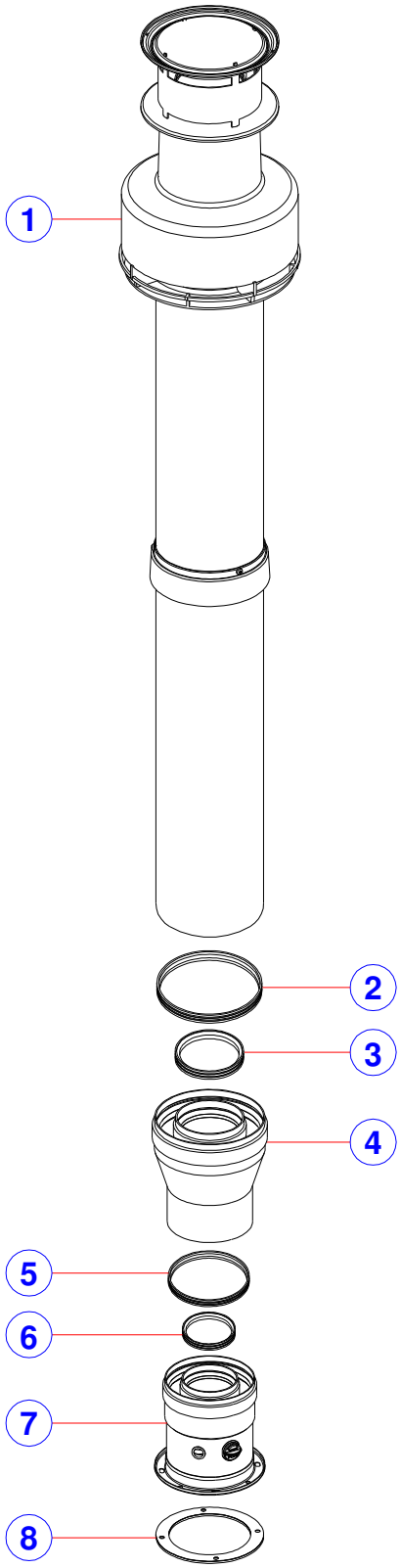

κωδικός	περιγραφή	Leq (*)
27088LA	ομοαξονική καμπύλη 45° MF Ø80/125 - εσωτερικός αγωγός πολυπροπυλενίου	1.5
27089LA	ομοαξονική καμπύλη 90° MF Ø80/125 - εσωτερικός αγωγός πολυπροπυλενίου	0.5
27058LA	έδρα από μόλυβδο για οριζόντιες οροφές	
27059LA	έδρα από μόλυβδο για επικλινόμενες οροφές	
82112LP	**"Kit CK50" – ομοαξονικό κάθετο σύστημα Ø80/125** - εσωτερικός αγωγός πολυπροπυλενίου	
82118LA	ομοαξονική προέκταση MF Ø80/125 L=1000 - εσωτερικός αγωγός πολυπροπυλενίου	1

(*) *Ισοδύναμο μήκος σε μέτρα ομοαξονικού αγωγού Ø80/125*

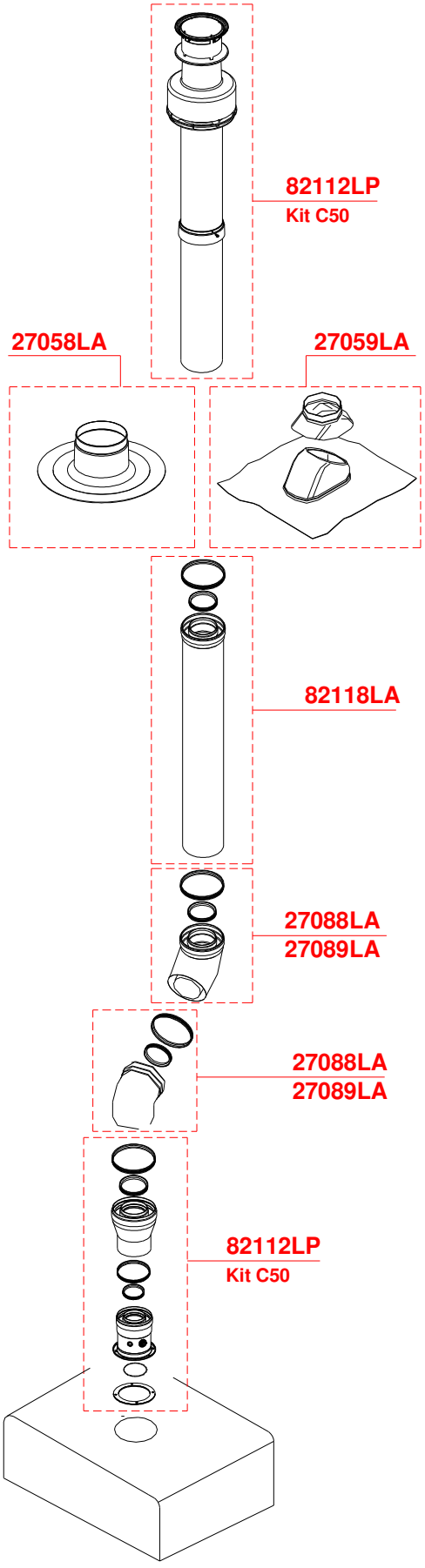

kit EK50 - σύστημα οριζόντιου αγωγού Ø80 - πολυπροπυλενίου

*cod. **82107LP***

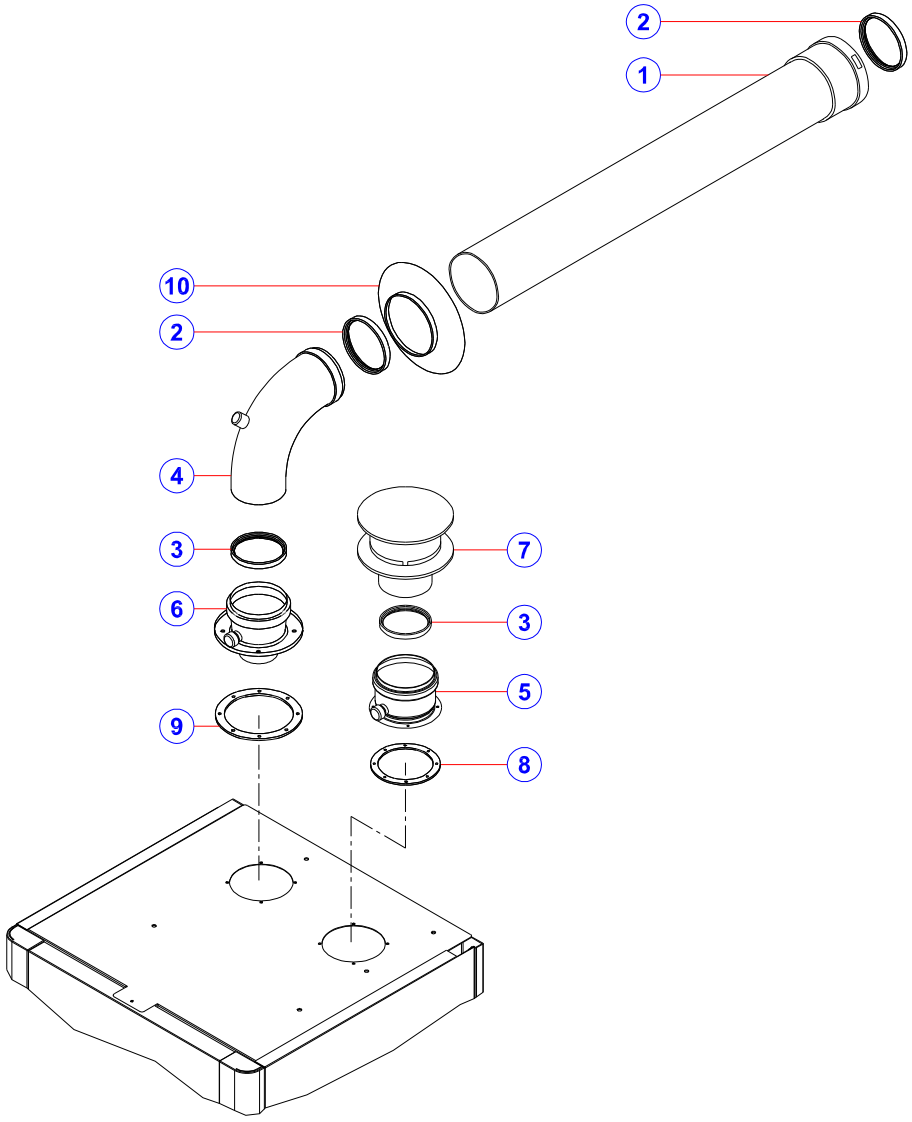

κωδικός	περιγραφή
1	ΑΓΩΓΟΣ MF Ø80 L=1000 ΠΟΛΥΠΡΟΠΥΛΕΝΊΟΥ
2	ΦΛΑΝΤΖΑ Ø80 ΑΠΟ ΣΙΛΙΚΟΝΗ
3	ΦΛΑΝΤΖΑ ΔΙΠΛΟΥ ΧΕΙΛΟΥΣ Ø80 ΑΠΟ ΣΙΛΙΚΟΝΗ
4	ΚΑΜΠΥΛΗ 90° MF Ø80 ΜΕ ΟΠΕΣ ΕΛΕΓΧΟΥ ΠΟΛΥΠΡΟΠΥΛΕΝΊΟΥ
5	ΣΥΝΔΕΣΜΟΣ ΕΙΣΑΓΩΓΗΣ MF Ø80 ΠΟΛΥΠΡΟΠΥΛΕΝΊΟΥ
6	ΣΥΝΔΕΣΜΟΣ ΑΠΑΓΩΓΗΣ MF Ø80 ΠΟΛΥΠΡΟΠΥΛΕΝΊΟΥ
7	ΤΕΛΙΚΟ ΕΙΣΑΓΩΓΗΣ Ø80
8	ΦΛΑΝΤΖΑ Ø80/98 ΑΠΟ ΝΕΟΠΡΕΝ
9	ΦΛΑΝΤΖΑ Ø98/128 ΑΠΟ ΝΕΟΠΡΕΝ
10	ΚΑΠΕΛΟ Ø80 ΑΠΟ ΚΑΟΥΤΣΟΥΚ

kit EK50 - σύστημα οριζόντιου αγωγού Ø80 - πολυπροπυλενίου

κωδ. 82107LP

Αξεσουάρ

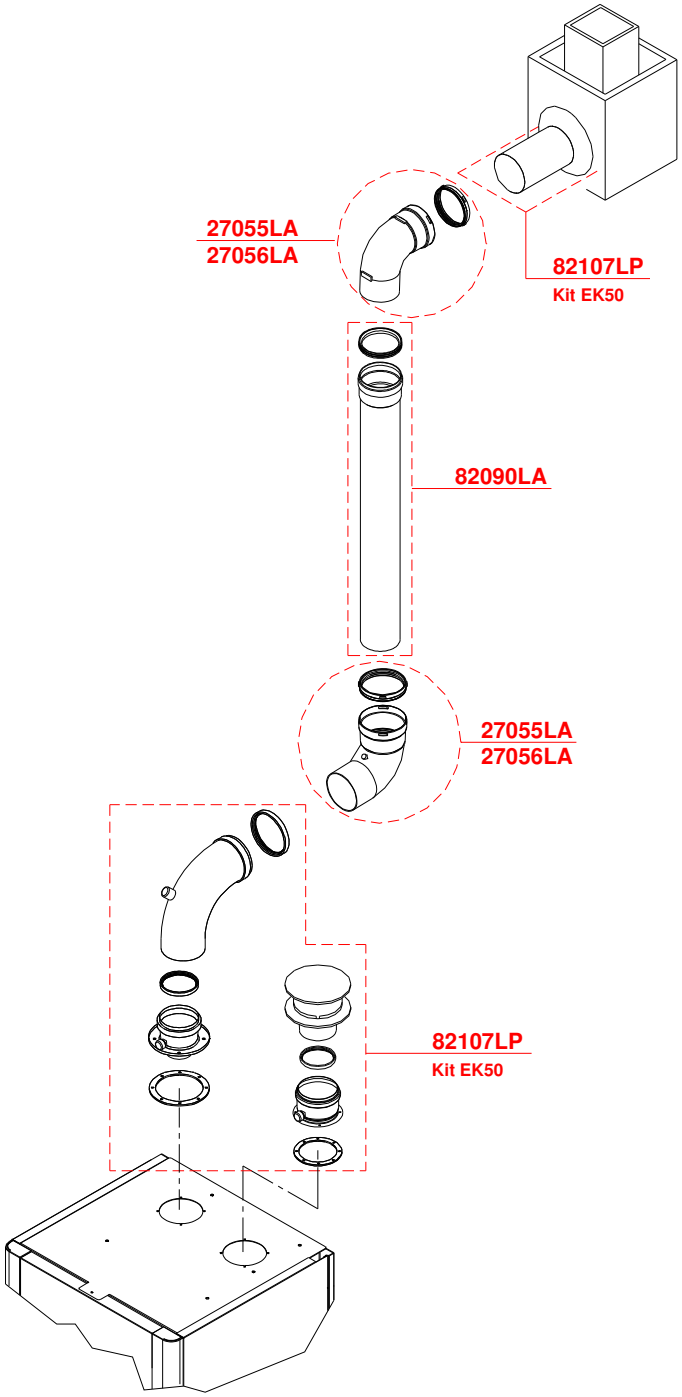

κωδικός	περιγραφή	Leq (*)
27055LA	καμπύλη 90° MF Ø80 πολυπροπυλενίου	1.5
27056LA	καμπύλη 45° MF Ø80 πολυπροπυλενίου	1.2
82090LA	προέκταση MF Ø80 L=1000 πολυπροπυλενίου	1
82107LP	**"kit EK50" – σύστημα οριζόντιου αγωγού Ø80 -** πολυπροπυλενίου	

(*) *Ισοδύναμο μήκος σε μέτρα αγωγού Ø80*

kit FK50 - σύστημα οριζόντιου αγωγού Ø80 - πολυπροπυλενίου

*cod. **82106LP***

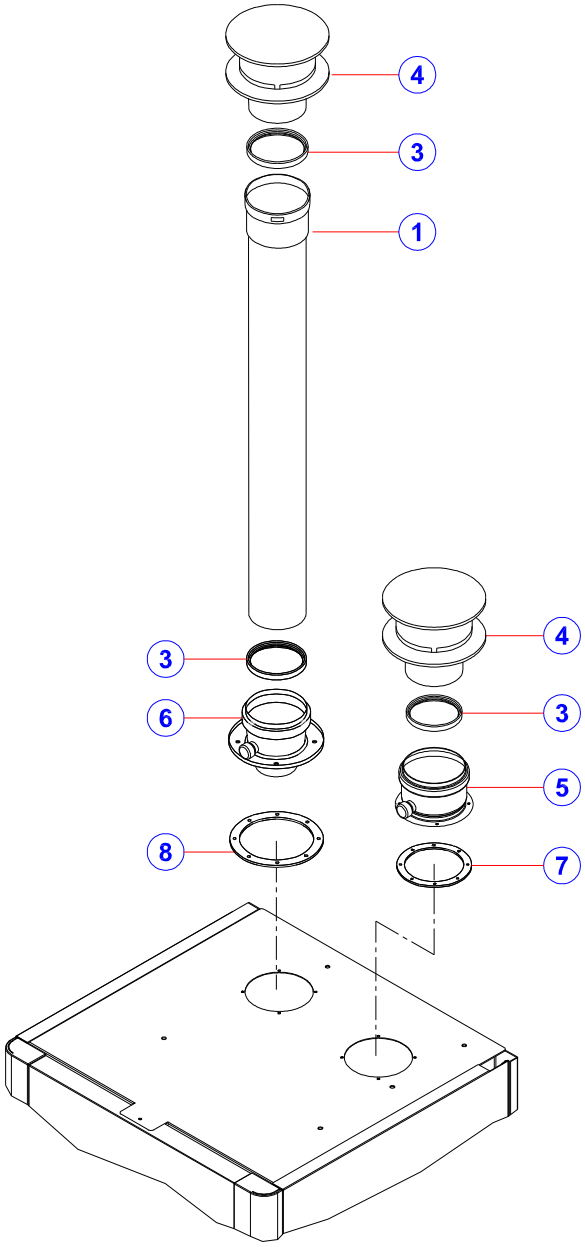

κωδικός	περιγραφή
1	ΑΓΩΓΟΣ MF Ø80 L=1000 ΠΟΛΥΠΡΟΠΥΛΕΝΊΟΥ
2	ΦΛΑΝΤΖΑ Ø80 ΑΠΟ ΣΙΛΙΚΟΝΗ
3	ΦΛΑΝΤΖΑ ΔΙΠΛΟΥ ΧΕΙΛΟΥΣ Ø80 ΑΠΟ ΣΙΛΙΚΟΝΗ
4	ΤΕΛΙΚΟ ΕΙΣΑΓΩΓΗΣ / ΑΠΑΓΩΓΗΣ Ø80
5	ΣΥΝΔΕΣΜΟΣ ΕΙΣΑΓΩΓΗΣ MF Ø80 ΠΟΛΥΠΡΟΠΥΛΕΝΊΟΥ
6	ΣΥΝΔΕΣΜΟΣ ΑΠΑΓΩΓΗΣ MF Ø80 ΠΟΛΥΠΡΟΠΥΛΕΝΊΟΥ
7	ΦΛΑΝΤΖΑ Ø80/98 ΑΠΟ ΝΕΟΠΡΕΝ
8	ΦΛΑΝΤΖΑ Ø98/128 ΑΠΟ ΝΕΟΠΡΕΝ

kit FK50 - σύστημα οριζόντιου αγωγού Ø80 - πολυπροπυλενίου

*κωδ. **82106LP***

Αξεσουάρ

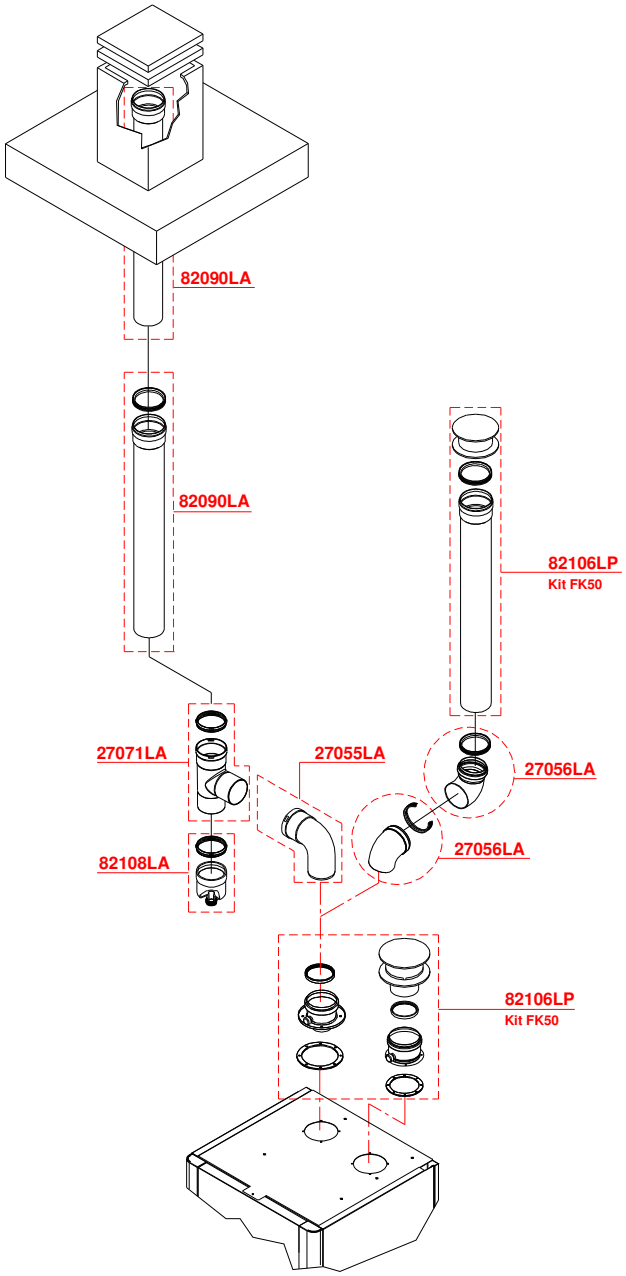

κωδικός	περιγραφή	Leq (*)
27055LA	καμπύλη 90° MFØ80 πολυπροπυλενίου	1.5
27056LA	καμπύλη 45° MF Ø80 πολυπροπυλενίου	1.2
27071LA	σύνδεσμος "T" MMF Ø80 πολυπροπυλενίου	2
82090LA	προέκταση MF Ø80 L=1000 πολυπροπυλενίου	1
82106LP	**"Kit FK50" – σύστημα οριζόντιου αγωγού Ø80 -** πολυπροπυλενίου	
82108LA	πώμα συλλογής/απαγωγής υγροποίησης MF Ø80 πολυπροπυλενίου	

(*) *Ισοδύναμο μήκος σε μέτρα αγωγού Ø80*

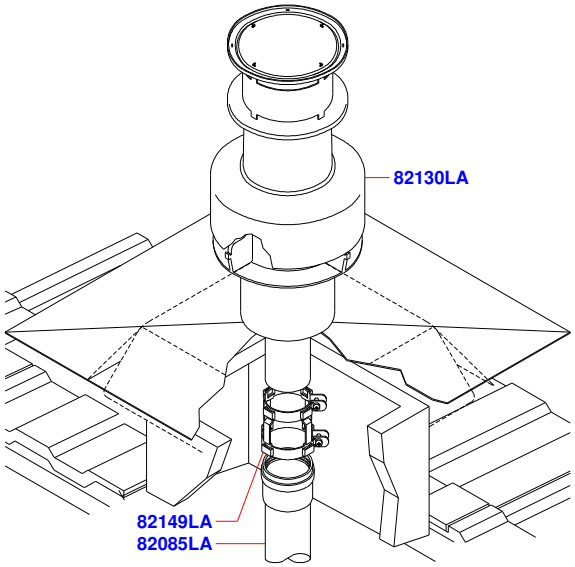

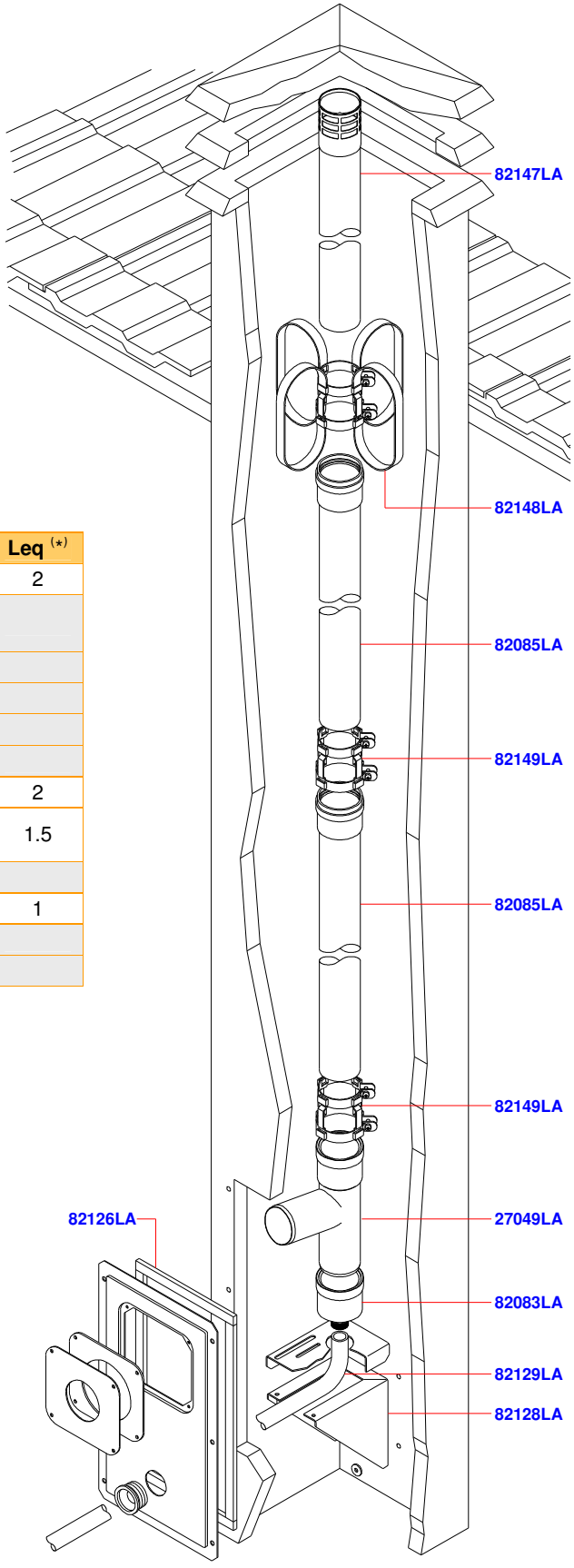

κωδικός	περιγραφή	Leq (*)
27049LA	σύνδεσμος “T” MMF Ø60 πολυπροπυλενίου	2
82083LA	πώμα συλλογής/απαγωγής υγροποίησης MF Ø60 πολυπροπυλενίου	
82085LA	προέκταση MF Ø60 L=1000 πολυπροπυλενίου	
82126LA	πλάκα κλεισίματος	
82128LA	ράφι υποστήριξης	
82129LA	αντιπαγωτικός σωλήνας	
82130LA	ομοαξονική καπνοδόχος με έδρα	2
82131LA	καμπύλη 90° MF Ø60 πολυπροπυλενίου με στήριγμα	1.5
82132LA	πλάκα κλεισίματος	
82147LA	τελικό απαγωγής καυσαερίων Ø60	1
82148LA	ακτινωτό κολάρο κεντραρίσματος Ø60	
82149LA	κολάρο ασφάλισης εξαρτημάτων	

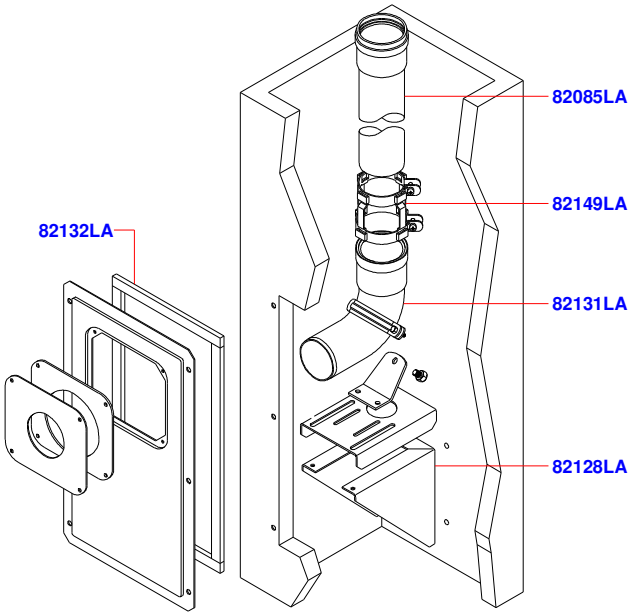

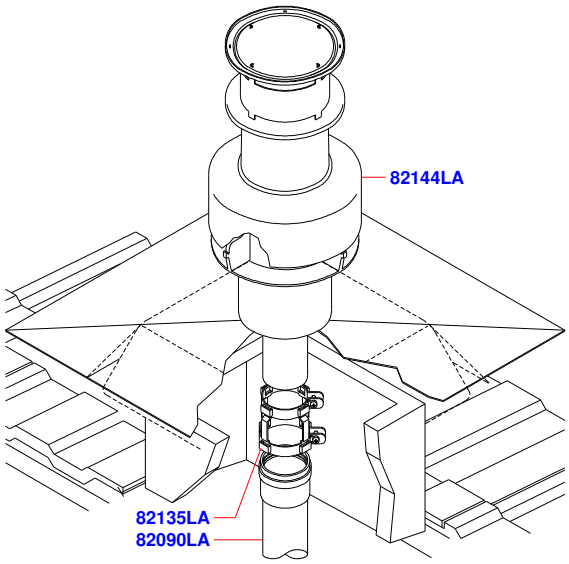

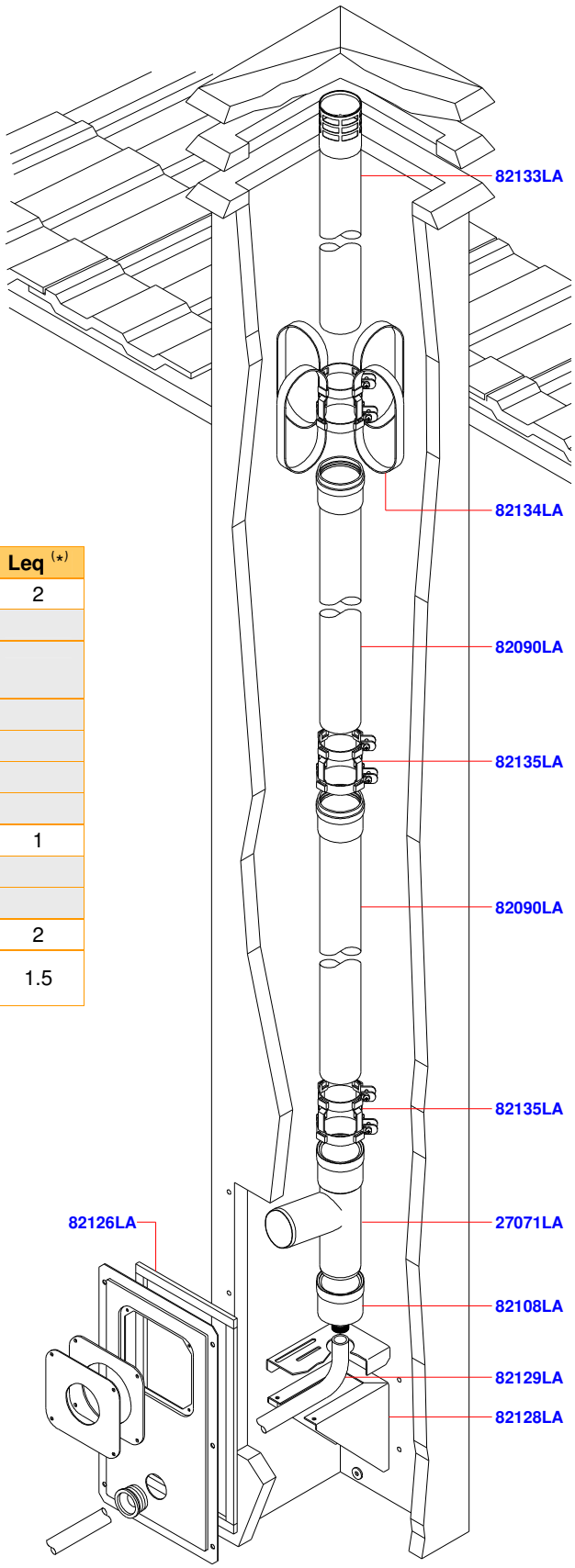

κωδικός	περιγραφή	Leq (*)
27071LA	σύνδεσμος “T” MMF Ø80 πολυπροπυλενίου	2
82090LA	προέκταση MF Ø80 L=1000 πολυπροπυλενίου	
82108LA	πώμα συλλογής/απαγωγής υγροποίησης MF Ø80 πολυπροπυλενίου	
82126LA	πλάκα κλεισίματος	
82128LA	ράφι υποστήριξης	
82129LA	αντιπαγωτικός σωλήνας	
82132LA	πλάκα κλεισίματος	
82133LA	τελικό απαγωγής καυσαερίων Ø80	1
82134LA	ακτινωτό κολάρο κεντραρίσματος Ø80	
82135LA	κολάρο ασφάλισης εξαρτημάτων	
82144LA	ομοαξονική καπνοδόχος με έδρα	2
82145LA	καμπύλη 90° MF Ø80 πολυπροπυλενίου με στήριγμα	1.5

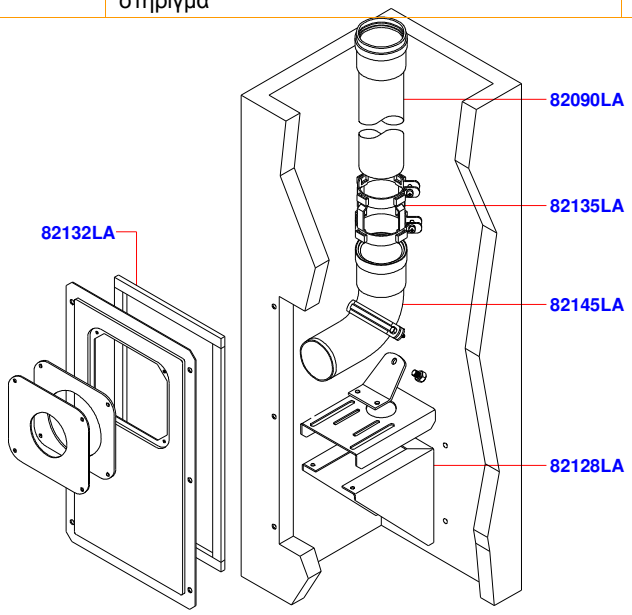

σχήμα	Leq	κωδικός	περιγραφή	kit **A**	kit **C2**	kit **G**
	0.8	27002LA	ομοαξονική καμπύλη 90° Ø60/100	•		
	0.1	27014LA	φλάντζα καυσαερίων Ø100	•		
	0.5	27029LA	ομοαξονική καμπύλη 45° Ø60/100	•		
	0.4	27035LA	ομοαξονικός κάθετος σύνδεσμος Ø60/100 L=113 με οπές ελέγχου	•		
	0.8	27038LA	ομοαξονική καμπύλη 90° Ø60/100 με οπές ελέγχου	•		
	0.8	27070LA	ομοαξονική καμπύλη 90° flangiata Ø60/100	•		
	1.5	27051LA	ομοαξονική καμπύλη 90° MF Ø80/125		•	•
	0.5	27057LA	ομοαξονική καμπύλη 45° MF Ø80/125		•	•
		27058LA	έδρα για οριζόντιες οροφές		•	
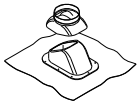		27059LA	έδρα από μόλυβδο για επικλινόμενες οροφές		•	
		27063LA	ομοαξονικός αντάπτορας MF Ø60/100 – Ø80/125		•	•
	0.1	27090LA	ομοαξονικός κάθετος σύνδεσμος με φλάντζα MF Ø60/100 με οπές ελέγχου καυσαερίων *συνοδευόμενος από φλάντζες*		•	•
		38502LA	κολάρο στερέωσης Ø100	•		
		43012LA	καπέλο Ø100 από καουτσούκ	•		
		43056LA	δακτύλιος στεγανοποίησης Ø95/100 από καουτσούκ *σύνδεσμος καμπύλης - προέκτασης*	•		
		43066LA	δακτύλιος στεγανοποίησης Ø100/100 από καουτσούκ *σύνδεσμος καμπύλης - προέκτασης*	•		
		43085LA	φλάντζα από νεοπρέν Ø98/128	•		

σχήμα	Leq	κωδικός	περιγραφή	kit **A**	kit **C2**	kit **G**
		43111LA	δακτύλιος στεγανοποίησης Ø95/95 από καουτσούκ *σύνδεσμος καμπύλης - προέκτασης*	•		
		54002LA	αποστάτης για ομοαξονικό αγωγό Ø60/100	•		
		64052LP	ρυθμιζόμενα διαφράγματα Ø100	•	•	•
	2	80010LA	τελικό απαγωγής Ø60 από valox	•		
	0.8	82009LP	ομοαξονική καμπύλη 90° Ø60/100 *εφοδιασμένη με κολάρο και* δακτύλιο στεγανοποίησης	•		
	0.5	82027LP	ομοαξονική καμπύλη 45° Ø60/100 *εφοδιασμένη με κολάρο και* δακτύλιος στεγανοποίησης	•		
		82031LP	κολάρο + δακτύλιος στεγανοποίησης Ø95/100 *σύνδεση καμπύλης - προέκτασης*	•		
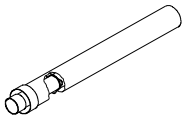	1	82036LP	ομοαξονική προέκταση MF Ø60/100 L=1000 *εφοδιασμένη με αποστατικό ελατήριο*	•		
	0.4	82045LP	ομοαξονικός κάθετος σύνδεσμος με φλάντζα Ø60/100 L=113 με οπές ελέγχου *εφοδιασμένος με κολάρο – δακτύλιο στεγανοποίησης και ρυθμιζόμενα διαφράγματα Ø100*	•		
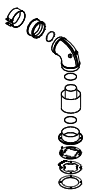	1	82049LP	καμπύλη + ομοαξονικός κάθετος σύνδεσμος με φλάντζα Ø60/100 L=113 με οπές ελέγχου *εφοδιασμένα με κολάρο – δακτύλιο στεγανοποίησης και ρυθμιζόμενα διαφράγματα Ø100*	•		
		82074LP	κολάρο + δακτύλιο στεγανοποίησης Ø95/95 *σύνδεση καμπύλης - καμπύλης*	•		
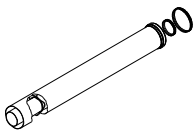	1	82082LA	ομοαξονική προέκταση MF Ø80/125 L=1000		•	•

σχήμα	Leq	κωδικός	περιγραφή	kit **B**	kit **BOX**	kit **D**	kit **E**	kit **F**
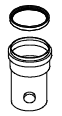	0.1	27018LA	συλλέκτης υγροποίησης MF Ø80 L=113	•	•	•	•	•
		43090LA	καπέλο Ø80 από καουτσούκ	•		•	•	
		43057LA	φλάντζα Ø80 από καουτσούκ	•	•	•	•	•
		43103LA	φλάντζα διπλού χείλους Ø60 από καουτσούκ				•	•
		43105LA	φλάντζα διπλού χείλους Ø80 από καουτσούκ				•	•
		44509LA	μεταλλικό πλέγμα		•		•	•
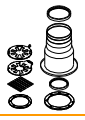	0.2	52561LP	σύνδεση κάθετου συνδέσμου απαγωγής καυσαερίων MF Ø80 *εφοδιασμένη με φλάντζες, μεταλλικό πλέγμα και ρυθμιζόμενα διαφράγμαται Ø80*				•	•
	0.5	52597LP	σύνδεσμοι εισαγωγής/απαγωγής MF Ø80 με οπές ελέγχου καυσαερίων *εφοδιασμένοι με φλάντζες και ρυθμιζόμενα διαφράγματαί Ø80*	•		•		
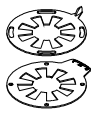		64053LP	ρυθμιζόμενο διάφραγμα Ø80	•	•	•	•	•
	1.5	82032LP	καμπύλη ευρείας ακτίνας 90° MF Ø80	•	•	•	•	•
	1.2	82033LP	καμπύλη 45° MF Ø80 με φλάντζα	•	•	•	•	•
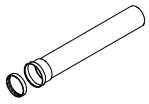	1	82035LP	προέκταση MF Ø80 L=1000	•	•	•	•	•
	3	82037LP	καμπύλη 90° MF Ø80	•	•	•	•	•
		82044LP	καμπύλη ευρείας ακτίνας 90° MF Ø80 με οπή ελέγχου καυσαερίων	•	•	•	•	•
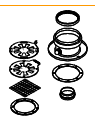	0.2	82070LP	σύνδεσμος απαγωγής καυσαερίων MF Ø80 *εφοδιασμένος με φλάντζες, μεταλλικό πλέγμα και ρυθμιζόμενα διαφράγματαί Ø80*		•			
		97022LA	kit προστασίας από βροχή					•

Εξαρτήματα Καπνοδόχων

σχήμα	Leq	κωδικός	περιγραφή	kit **K**	kit **V**	kit **AK50**	kit **CK50**
	0.8	27053LA	ομοαξονική καμπύλη 45° MF Ø60/100 – εσωτερικός αγωγός πολυπροπυλενίου	•	•		
	0.5	27054LA	ομοαξονική καμπύλη 90° MF Ø60/100 - εσωτερικός αγωγός πολυπροπυλενίου	•	•		
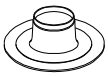		27058LA	έδρα από μόλυβδο για οριζόντιες οροφές		•		•
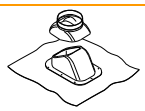		27059LA	έδρα από μόλυβδο για επικλινόμενες οροφές		•		•
	0.2	27060LA	σύνδεση ομοαξονικού κάθετου συνδέσμου με φλάντζα MF Ø60/100 με οπές ελέγχου - εσωτερικός αγωγός πολυπροπυλενίου		•	•	•
		27087LA	ομοαξονικός αντάπτορας MF Ø60/100 - Ø80/125 - εσωτερικός αγωγός πολυπροπυλενίου			•	•
	1.5	27088LA	ομοαξονική καμπύλη 45° MF Ø80/125 - εσωτερικός αγωγός πολυπροπυλενίου			•	•
	0.5	27089LA	ομοαξονική καμπύλη 90° MF Ø80/125 - εσωτερικός αγωγός πολυπροπυλενίου			•	•
		43012LA	καπέλο Ø100 από καουτσούκ	•			
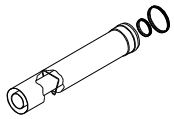	1	82084LA	ομοαξονική προέκταση MF Ø60/100 L=1000 - εσωτερικός αγωγός πολυπροπυλενίου	•	•		
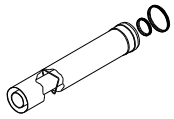	1	82118LA	ομοαξονική προέκταση MF Ø80/125 L=1000 - εσωτερικός αγωγός πολυπροπυλενίου			•	•

σχήμα	Leq	κωδικός	περιγραφή	kit **H**	kit **BOX 2**	kit **EK 50**	kit **FK 50**
	1.8	27047LA	καμπύλη 90° MF Ø60 πολυπροπυλενίου	•			
	1.5	27048LA	καμπύλη 45° MF Ø60 πολυπροπυλενίου	•			
	2	27049LA	σύνδεσμος "T" MMF Ø60 πολυπροπυλενίου	•			
	1.5	27055LA	καμπύλη 90° MF Ø80 πολυπροπυλενίου	•	•	•	•
	1.2	27056LA	καμπύλη 45° MF Ø80 πολυπροπυλενίου	•	•	•	•
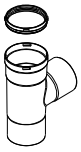	2	27071LA	σύνδεσμος "T" MMF Ø80 πολυπροπυλενίου	•	•	•	•
	0.5	27079LA	σύνδεσμοι εισαγωγής/απαγωγής Ø80 με οπές ελέγχου πολυπροπυλενίου	•	•	•	•
		43089LA	καπέλο Ø60 από καουτσούκ	•			
		43090LA	καπέλο Ø80 από καουτσούκ	•		•	
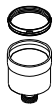		82083LA	πώμα συλλογής/απαγωγής υγροποίησης MF Ø60 πολυπροπυλενίου	•			
		97022LA	kit προστασίας από βροχή				•
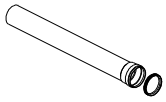	1	82085LA	προέκταση Ø60 MF L=1000 πολυπροπυλενίου	•			

σχήμα	Leq	κωδικός	περιγραφή	kit **H**	kit **BOX 2**	kit **EK 50**	kit **FK 50**
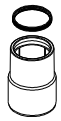	0.2	82088LA	μείωση MF Ø80/60 πολυπροπυλενίου	•			
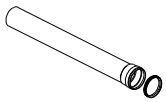	1	82090LA	προέκταση MF Ø80 L=1000 πολυπροπυλενίου	•		•	•
	2	80002LA	αντιανεμικό Ø60	•			
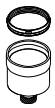		82108LA	πώμα συλλογής/εξαγωγής υγροποίησης MF Ø80 πολυπροπυλενίου	•		•	•

tecnologia nel calore dal 1959

RADIANT BRUCIATORI s.p.a.
Via Pantanelli, 164/166 - 61025 Loc. Montelabbate (PU)
Tel. +39 0721 9079.1 • fax. +39 0721 9079289
e-mail: tecnico@radiant • Internet: http://www.radiant.it

DATI TECNICI E MISURE NON SONO IMPEGNATIVE. LA DITTA SI RISERVA IL DIRITTO DI EVENTUALI VARIAZIONI SENZA L'OBBLIGO DI PREAVVISO. DECLINIAMO OGNI RESPONSABILITÀ PER EVENTUALI INESATTEZZE CONTENUTE NEL PRESENTE OPUSCOLO, SE DOVUTE AD ERRORI DI STAMPA O DI TRASCRIZIONE. E+OE
TUTTI I DIRITTI SONO RISERVATI. NESSUNA PARTE DI QUESTO DOCUMENTO PUÒ ESSERE RIPRODOTTA, MEMORIZZATA IN SISTEMI D'ARCHIVIO, O TRASMESSA IN QUALSIASI FORMA O MEZZO ELETTRONICO, MECCANICO, FOTOCOPIA, REGISTRAZIONE O ALTRI, SENZA LA PREVENTIVA AUTORIZZAZIONE SCRITTA DELLA DITTA.

TA01E006.H0207