τεχνολογία θέρμανσης από το 1959

Εγχειρίδιο χρήσης
για το μοντέλο

RKR 18

Επίτοιχος λέβητας συμπύκνωσης

με καυστήρα προαναμίξεως

CE 0694

RKR 18 ΧΡΗΣΤΗΣ GRECO.DOC

ΧΡΗΣΗ & ΡΥΘΜΙΣΕΙΣ ΤΟΥ ΛΕΒΗΤΑ

⚠ **Βεβαιωθείτε ότι ότι η εγγύηση φέρει τη σφραγίδα του εξειδικευμένου τεχνικού που διενήργησε τον τελικό έλεγχο του λέβητα.**

⚠ **Η εγκατάσταση, η πρώτη έναυση, οι ρυθμίσεις και οι εργασίες συντήρησης πρέπει να εκτελούνται αποκλειστικά από εξειδικευμένο προσωπικό (π.χ. Εξουσιοδοτημένα Κέντρα Τεχνικής Υποστήριξης Radiant). Κακοτεχνίες στην εγκατάσταση μπορούν να έχουν επιπτώσεις σε πρόσωπα, ζώα ή αντικείμενα για τις οποίες ο κατασκευαστής δεν φέρει καμία ευθύνη.**

Πριν από οποιαδήποτε εργασία ο εξειδικευμένος τεχνικός πρέπει να εξακριβώνει τα κάτωθι:

- *ότι τα χαρακτηριστικά που αναγράφονται στην ετικέτα της συσκευής συμφωνούν με εκείνα των δικτύων τροφοδοσίας (ηλεκτρικής ενέργειας, ύδρευσης & αερίου).*
- *ότι οι ρυθμίσεις του λέβητα είναι ανάλογες με τις δυνατότητες του.*
- *ότι το σύστημα απαγωγής των καυσαερίων και εισαγωγής φρέσκου αέρα είναι σωστά εγκατεστημένο και λειτουργεί επαρκώς.*
- *ότι το σύστημα εξαερισμού και απαγωγής καυσαερίων, ανεξάρτητα από το είδος της εγκατάστασης (εσωτερική, εξωτερική, εντοιχιζόμενη κ.λ.π.), έχει πραγματοποιηθεί σύμφωνα με τα όσα ορίζουν οι ισχύουσες διατάξεις.*

Γενικές επισημάνσεις

➲ Πριν θέσετε σε λειτουργία το λέβητα βεβαιωθείτε ότι έχει διενεργηθεί τεχνικός έλεγχος της συσκευής από εξειδικευμένο προσωπικό. Όλες οι εργασίες εγκατάστασης & συντήρησης του λέβητα καθώς και της μετατροπής τύπου αερίου ΠΡΕΠΕΙ ΝΑ ΓΙΝΟΝΤΑΙ ΑΠΟ ΕΞΕΙΔΙΚΕΥΜΕΝΟ ΠΡΟΣΩΠΙΚΟ σύμφωνα με τα όσα ορίζει η ισχύουσα νομοθεσία.

➲ Βεβαιωθείτε ότι ο χώρος εγκατάστασης του λέβητα διαθέτει επαρκή εξαερισμό και ότι εξασφαλίζεται η εισαγωγή φρέσκου αέρα από το εξωτερικό περιβάλλον.

➲ Η εγκατάσταση του λέβητα μπορεί να γίνει στο ύπαιθρο, σε περιβάλλον προστατευόμενο από βροχή, σύμφωνα με την ισχύουσα νομοθεσία, με ελάχιστη εξωτερική θερμοκρασία λειτουργίας τους –10°C. Ο κατασκευαστής δεν φέρει καμία ευθύνη για εγκαταστάσεις σε περιβάλλον με θερμοκρασία κατώτερη των –10°C.

➲ Ο λέβητας είναι εξοπλισμένος με σύστημα αντιπαγωτικής προστασίας. Σε περίπτωση εγκατάστασης της συσκευής σε περιβάλλον με κίνδυνο παγετού, σας υπενθυμίζουμε ότι το σύστημα αντιπαγωτικής προστασίας τίθεται σε λειτουργία μόνο εάν ο λέβητας είναι ενεργοποιημένος (με το διακόπτη του λέβητα στη θέση ON) και η τροφοδοσία αερίου ανοικτή. Ο κατασκευαστής δεν φέρει καμία ευθύνη για τυχόν ζημιές που θα προκληθούν στην συσκευή εξαιτίας της μή συμμόρφωσης με την ως άνω επισήμανση.

➲ Σε περίπτωση που παγώσουν εξαρτήματα του λέβητα μην τον ενεργοποιείτε και καλέστε εξειδικευμένο τεχνικό.

➲ Ο λέβητας είναι αναπόσπαστο τμήμα της θερμικής εγκατάστασης. Όλες οι εργασίες περιοδικής ή έκτακτης συντήρησης, καθώς και οι δοκιμές καύσης, πρέπει να αναγράφονται στο βιβλιάριο της εγκατάστασης μαζί με το ονοματεπώνυμο του υπεύθυνου συντήρησης της.

➲ Οι δοκιμές καύσης της συσκευής πρέπει να γίνονται τουλάχιστον κάθε δύο χρόνια (συμβουλευτείτε την ισχύουσα τοπική νομοθεσία). Πρόκειται για έλεγχο της απόδοσης της συσκευής και πρέπει να γίνεται από εξουσιοδοτημένο προσωπικό σχετικής επαγγελματικής κατάρτισης σύμφωνα με τα όσα προβλέπει η ισχύουσα νομοθεσία.

➲ Φροντίζετε να είναι πάντα ελεύθερα τα ανοίγματα εξαερισμού του χώρου στον οποίο βρίσκεται εγκατεστημένη η συσκευή αερίου (λέβητας, εστία μαγειρέματος) ώστε να προληφθεί η δημιουργία τοξικών ή εκρηκτικών ουσιών.

Αν αντιληφθείτε μυρωδιά αερίου …

- ➔ ***ΜΗΝ ΕΝΕΡΓΟΠΟΙΕΙΤΕ ΗΛΕΚΤΡΙΚΟΥΣ ΔΙΑΚΟΠΤΕΣ, ΤΗΛΕΦΩΝΙΚΕΣ ΣΥΣΚΕΥΕΣ ΚΑΙ ΟΠΟΙΑΔΗΠΟΤΕ ΣΥΣΚΕΥΗ ΜΠΟΡΕΙ ΝΑ ΔΗΜΙΟΥΡΓΗΣΕΙ ΣΠΙΝΘΗΡΑ ΚΑΙ ΗΛΕΚΤΡΙΚΕΣ ΕΚΚΕΝΩΣΕΙΣ***
- ➔ ***ΑΝΟΙΓΕΤΕ ΠΟΡΤΕΣ ΚΑΙ ΠΑΡΑΘΥΡΑ ΩΣΤΕ ΝΑ ΑΝΑΝΕΩΘΕΙ Ο ΑΕΡΑΣ ΤΟ ΣΥΝΤΟΜΟΤΕΡΟ ΚΑΙ ΝΑ ΚΑΘΑΡΙΣΕΙ Ο ΧΩΡΟΣ***
- ➔ ***ΚΛΕΙΝΕΤΕ ΤΟΥΣ ΔΙΑΚΟΠΤΕΣ ΤΟΥ ΑΕΡΙΟΥ***
- ➔ ***ΖΗΤΕΙΣΤΕ ΤΗΝ ΕΠΕΜΒΑΣΗ ΤΕΧΝΙΚΟΥ ΕΞΕΙΔΙΚΕΥΜΕΝΗΣ ΕΠΑΓΓΕΛΜΑΤΙΚΗΣ ΚΑΤΑΡΤΙΣΗΣ***

Πίνακας ελέγχου

ΥΠΟΜΝΗΜΑ

1. ΓΕΝΙΚΟΣ ΔΙΑΚΟΠΤΗΣ
2. ΚΟΜΒΙΟ ΡΥΘΜΙΣΗΣ ΘΕΡΜΟΚΡΑΣΙΑΣ ΘΕΡΜΑΝΣΗΣ
3. ΚΟΜΒΙΟ ΡΥΘΜΙΣΗΣ ΘΕΡΜΟΚΡΑΣΙΑΣ ΝΕΡΟΥ ΧΡΗΣΗΣ
4. ΠΛΗΚΤΡΟ ΠΡΟΒΟΛΗΣ ΘΕΡΜΟΚΡΑΣΙΑΣ ΝΕΡΟΥ ΧΡΗΣΗΣ (ΠΙΕΣΤΕ ΓΙΑ 5 ΔΕΥΤΕΡΟΛΕΠΤΑ) - ΠΡΟΒΟΛΗΣ ΕΞΩΤΕΡΙΚΗΣ ΘΕΡΜΟΚΡΑΣΙΑΣ (ΜΟΝΟ ΜΕ ΕΞΩΤΕΡΙΚΟ ΑΙΣΘΗΤΗΡΑ - OPTIONAL)
5. ΠΛΗΚΤΡΟ ΛΕΙΤΟΥΡΓΙΑΣ
6. ΠΛΗΚΤΡΟ ΕΠΙΛΟΓΗΣ ΛΕΙΤΟΥΡΓΙΑΣ: ΜΟΝΟ ΚΑΛΟΚΑΙΡΙ, ΜΟΝΟ ΧΕΙΜΩΝΑΣ Ή ΚΑΛΟΚΑΙΡΙ-ΧΕΙΜΩΝΑΣ
7. ΚΛΕΜΟΣΕΙΡΑ ΓΙΑ ΕΞΩΤΕΡΙΚΕΣ ΚΑΛΩΔΙΩΣΕΙΣ
8. ΟΘΟΝΗ ΠΡΟΒΟΛΗΣ ΘΕΡΜΟΚΡΑΣΙΑΣ & ΚΩΔΙΚΩΝ ΣΦΑΛΜΑΤΟΣ

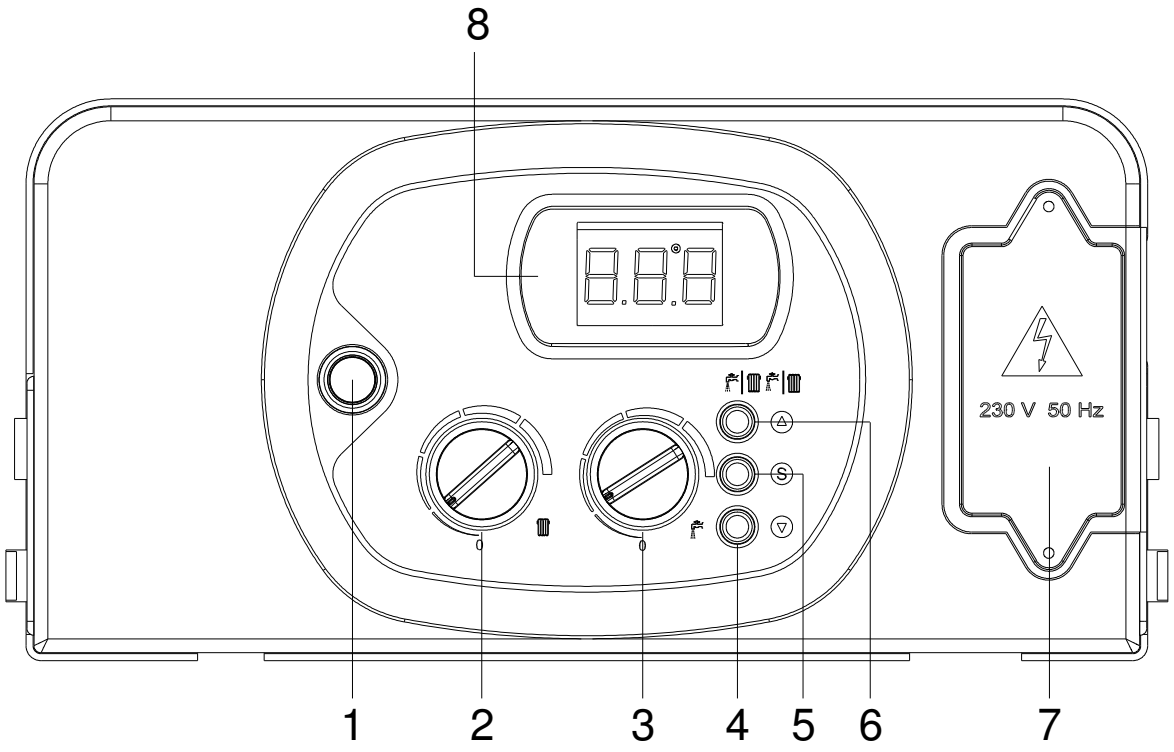

Εικ. 1

Έναυση του λέβητα

- ανοίγετε το διακόπτη αερίου που βρίσκεται στο κάτω μέρος του λέβητα
- ενεργοποιείτε το λέβητα θέτοντας το διακόπτη **1** στη θέση ON (εικ. 1)
- ο λέβητας ξεκινά αυτόματα (με προεπιλεγμένη την λειτουργία ΧΕΙΜΩΝΑΣ και σύνδεση με το θερμοστάτη χώρου)
- βεβαιωθείτε ότι στην οθόνη **8** δεν εμφανίζεται κανένας κωδικός σφάλματος, αν εμφανίζεται η τιμή **H20** υπάρχει έλλειψη νερού στο λέβητα και κατά συνέπεια θα πρέπει να γίνει το γέμισμα της συσκευής όπως περιγράφεται στη παράγραφο "Πλήρωση εγκατάστασης"

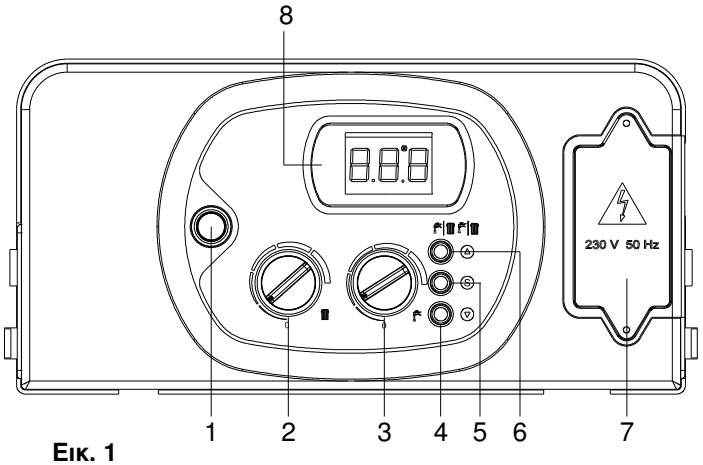

Εικ. 1

Λειτουργία "ΚΑΛΟΚΑΙΡΙ"

Για να επιλέξετε τη λειτουργία "ΚΑΛΟΚΑΙΡΙ" πιέστε το πλήκτρο **6** (εικ. 1). Ο λέβητας δουλεύει μόνο για την παραγωγή ζεστού νερού χρήσης. Η επιλογή λειτουργίας "ΚΑΛΟΚΑΙΡΙ" επισημαίνεται με την προβολή του συμβόλου που φωτίζεται στην οθόνη του πίνακα ελέγχου.

Το σύστημα αυτόματης εκκίνησης του λέβητα θα ανάψει τον καυστήρα κάθε φορά που απαιτείται η παραγωγή ζεστού νερού χρήσης και η λειτουργία επισημαίνεται με την προβολή του συμβόλου *που αναβοσβήνει* στην οθόνη του πίνακα ελέγχου.

Λειτουργία "ΧΕΙΜΩΝΑΣ"

Για να επιλέξετε τη λειτουργία "ΧΕΙΜΩΝΑΣ" πιέστε το πλήκτρο **6** (εικ. 1). Ο λέβητας δουλεύει μόνο για θέρμανση. Η επιλογή λειτουργίας "ΧΕΙΜΩΝΑΣ" επισημαίνεται με την προβολή του συμβόλου που φωτίζεται στην οθόνη του πίνακα ελέγχου.

Το σύστημα αυτόματης εκκίνησης του λέβητα θα ανάψει τον καυστήρα κάθε φορά που απαιτείται ενέργεια για τη θέρμανση του χώρου και η λειτουργία επισημαίνεται με την προβολή του συμβόλου *που αναβοσβήνει* στην οθόνη του πίνακα ελέγχου.

Λειτουργία "ΚΑΛΟΚΑΙΡΙ-ΧΕΙΜΩΝΑΣ"

Για να επιλέξετε τη λειτουργία ΚΑΛΟΚΑΙΡΙ/ΙΧΕΙΜΩΝΑΣ πιέστε το πλήκτρο **6** (εικ.1). Ο λέβητας δουλεύει για θέρμανση και για παραγωγή ζεστού νερού χρήσης. Η επιλογή λειτουργίας ΚΑΛΟΚΑΙΡΙ/ΙΧΕΙΜΩΝΑΣ επισημαίνεται από την ταυτόχρονη προβολή των συμβόλων που φωτίζονται στην οθόνη του πίνακα ελέγχου.

Το σύστημα αυτόματης εκκίνησης του λέβητα θα ανάψει τον καυστήρα κάθε φορά που απαιτείται ενέργεια για τη θέρμανση του χώρου και την παραγωγή ζεστού νερού χρήσης, επισημαίνεται από την ταυτόχρονη προβολή των συμβόλων *που αναβοσβήνουν* στην οθόνη του πίνακα ελέγχου.

Ρύθμιση θερμοκρασίας θέρμανσης

Η ρύθμιση της θερμοκρασίας γίνεται με το κομβίο **2** (εικ.1) ως εξής:

- περιστρέφοντας αριστερόστροφα έχουμε μείωση της θερμοκρασίας
- περιστρέφοντας δεξιόστροφα έχουμε αύξηση της θερμοκρασίας
- το πεδίο ρύθμισης της θερμοκρασίας θέρμανσης εκτείνεται από το ελάχιστο των 30°C ως το μέγιστο των 80°C (25°C - 40°C για ενδοδαπέδιες εγκαταστάσεις)

Ρύθμιση θερμοκρασίας νερού χρήσης

- Η ρύθμιση της θερμοκρασίας γίνεται με το κομβίο **3** (εικ.1) ως εξής:
- περιστρέφοντας αριστερόστροφα έχουμε μείωση της θερμοκρασίας
- περιστρέφοντας δεξιόστροφα έχουμε αύξηση της θερμοκρασίας
- το πεδίο ρύθμισης της θερμοκρασίας νερού χρήσης εκτείνεται από το ελάχιστο των 35°C ως το μέγιστο των 60°C

Πλήρωση εγκατάστασης

Κατά τακτά χρονικά διαστήματα είναι απαραίτητος ο έλεγχος της πίεσης του νερού στο κύκλωμα της θέρμανσης ώστε η τιμή που διαβάζουμε στο μανόμετρο **M** (εικ. 2), που βρίσκεται στο κάτω μέρος του λέβητα, να μην είναι κατώτερη του 1 bar.

Σε περίπτωση έλλειψης νερού στο λέβητα εμφανίζεται ο κωδικός “H2O” στην οθόνη του πίνακα ελέγχου

Για να επαναφέρετε την πίεση του νερού, ανοίγετε το διακόπτη πλήρωσης **R** (εικ. 2) μέχρι το μανόμετρο **M** να δείξει τιμή πίεσης ίση με 1 bar. Ταυτόχρονα θα εξαφανιστεί από την οθόνη του πίνακα ελέγχου ο κωδικός **H2O**.

Αφού τελειώσετε κλείνετε το διακόπτη πλήρωσης.

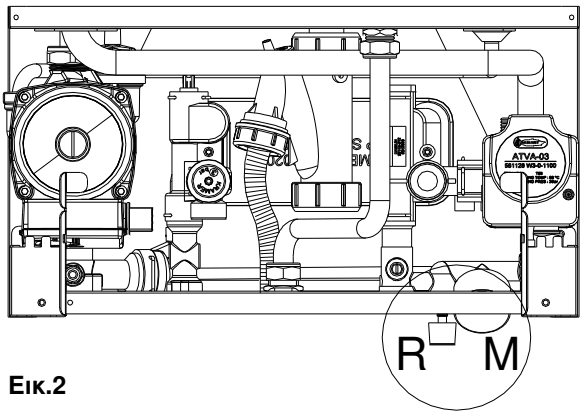

Εικ.2

Αυτοδιάγνωση – Κωδικοί σφάλματος:

Σε αυτή την παράγραφο επισημαίνονται οι πιθανοί κωδικοί σφάλματος που ο λέβητας προβάλλει στην οθόνη **8**

(εικ.1 σελ. 2**),** με τις επεξηγήσεις τους και τις σχετικές ενέργειες που προτείνονται για την απεμπλοκή της συσκευής.

⚠ **Ακολουθείστε τις προτεινόμενες ενέργειες, αν το μπλόκο του λέβητα εξακολουθεί, καλέστε Εξουσιοδοτημένο Κέντρο Τεχνικής Υποστήριξης**

E01 Εμπλοκή Ιονισμού

Κωδικός **E01** φωτισμένος στην οθόνη.

- βεβαιωθείτε ότι οι διακόπτες αερίου του λέβητα και του μετρητή είναι ανοικτοί καθώς και ότι υπάρχει αέριο στο δίκτυο παροχής (ή στις δεξαμενές, μόνο για χρήση υγραερίου).
- κλείνετε και ανοίγετε το διακόπτη **1** στον πίνακα ελέγχου.
- αφού σβήσει ο κωδικός σφάλματος στην οθόνη, ο λέβητας τίθεται σε λειτουργία.

Αν η εμπλοκή εξακολουθεί, **καλέστε το Κέντρο Τεχνικής Υποστήριξης.**

E02 Επέμβαση Θερμοστάτη Ασφαλείας

Κωδικός **E02** φωτισμένος στην οθόνη. **Καλέστε το Κέντρο Τεχνικής Υποστήριξης.**

E03 Επέμβαση Θερμοστάτη Ασφαλείας Καυσαερίων

Κωδικός **E03** φωτισμένος στην οθόνη. **Καλέστε το Κέντρο Τεχνικής Υποστήριξης.**

H2O Επέμβαση Πρεσσοστάτη Νερού

Κωδικός **H20** φωτισμένος στην οθόνη.

- Ελέγξτε την πίεση νερού του κυκλώματος θέρμανσης και βεβαιωθείτε ότι η τιμή που εμφανίζει το μανόμετρο **M** (εικ. 1), στο κάτω μέρος της συσκευής, δεν είναι κατώτερη του 1 bar.
- Αν η πίεση είναι κατώτερη του 1 bar, γεμίζετε το κύκλωμα με νερό όπως περιγράφεται στην παράγραφο “Πλήρωση Εγκατάστασης”.
- ο λέβητας τίθεται αυτόματα σε λειτουργία .

Αν το πρόβλημα εξακολουθεί, **καλέστε το Κέντρο Τεχνικής Υποστήριξης**

E05 Βλάβη Αισθητήρα Θέρμανσης

Κωδικός **E05** φωτισμένος στην οθόνη. **Καλέστε το Κέντρο Τεχνικής Υποστήριξης**

E06 Βλάβη Αισθητήρα Νερού Χρήσης

Κωδικός **E06** φωτισμένος στην οθόνη. **Καλέστε το Κέντρο Τεχνικής Υποστήριξης.**

E16 Βλάβη Ηλεκτρικού Ανεμιστήρα

Κωδικός **E16** φωτισμένος στην οθόνη. **Καλέστε το Κέντρο Τεχνικής Υποστήριξης.**

E22 Απαίτηση Προγραμματισμού Παραμέτρων

Κωδικός **E22** φωτισμένος στην οθόνη. **Καλέστε το Κέντρο Τεχνικής Υποστήριξης.**

E35 Παρασιτική Φλόγα

Κωδικός **E35** φωτισμένος στην οθόνη. **Καλέστε το Κέντρο Τεχνικής Υποστήριξης.**

E42 Βλάβη Πλακέτας Ηλεκτρικού Ανεμιστήρα

Κωδικός **E42** φωτισμένος στην οθόνη. **Καλέστε το Κέντρο Τεχνικής Υποστήριξης.**

ΠΡΟΣΟΧΗ: Σε περίπτωση παρατεταμένης ακινησίας του λέβητα, ο χρήστης έχει τις ακόλουθες επιλογές:

- *να ασφαλίσει το λέβητα* αποσυνδέοντας όλες τις τροφοδοσίες (ηλεκτρική – αερίου), και αδειάζοντας το θερμικό κύκλωμα και το σιφώνι συλλογής του συμπυκνώματος.
- να αφήσει στο λέβητα σε *stand-by (σε αναμονή)* διατηρώντας ενεργές τις τροφοδοσίες ηλεκτρικής ενέργειας και αερίου και κατά συνέπεια την λειτουργία αντιπαγωτικής προστασίας.

RADIANT BRUCIATORI s.p.a.
Via Pantanelli, 164/166 - 61025 Loc. Montelabbate (PU)
Tel. +39 0721 9079.1 • fax. +39 0721 9079279
e-mail: tecnico@radiant • Internet: http://www.radiant.it

DATI TECNICI E MISURE NON SONO IMPEGNATIVE. LA DITTA SI RISERVA IL DIRITTO DI EVENTUALI VARIAZIONI SENZA L'OBBLIGO DI PREAVVISO. DECLINIAMO OGNI RESPONSABILITÀ PER EVENTUALI INESATTEZZE CONTENUTE NEL PRESENTE OPUSCOLO, SE DOVUTE AD ERRORI DI STAMPA O DI TRASCRIZIONE. E+OE
TUTTI I DIRITTI SONO RISERVATI. NESSUNA PARTE DI QUESTO DOCUMENTO PUÒ ESSERE RIPRODOTTA, MEMORIZZATA IN SISTEMI D'ARCHIVIO, O TRASMESSA IN QUALSIASI FORMA O MEZZO ELETTRONICO, MECCANICO, FOTOCOPIA, REGISTRAZIONE O ALTRI, SENZA LA PREVENTIVA AUTORIZZAZIONE SCRITTA DELLA DITTA.