ΣΕΙΡΑ **R2K** (24,28 & 34 KW) **Συμπύκνωσης** ★★★★



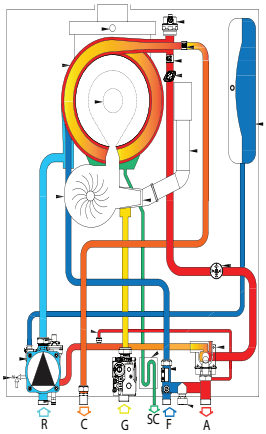

Η νέα σειρά επίτοιχων λεβήτων **υψηλής απόδοσης κατηγορίας NOx class 5** θέρμανσης & άμεσης παραγωγής ζεστού νερού χρήσης της σειράς **R2K** αποτελούν σημείο αναφοράς στο χώρο της οικιακής θέρμανσης. Ο καλαίσθητος σχεδιασμός σε συνδυασμό με τις μικρές διαστάσεις του, δημιουργούν, σε όποιο χώρο τοποθετηθεί ένα αρμονικό σύνολο.

ΠΛΕΟΝΕΚΤΗΜΑΤΑ ΤΗΣ ΝΕΑΣ ΣΕΙΡΑΣ **R2K** :

Συνεχής **αναλογική** ρύθμιση φλόγας με μεγάλη ακρίβεια *(στο νερό χρήσης)* από 35°- 60° C
Συνεχής **αναλογική** ρύθμιση θερμοκρασίας *(για ενδοδαπέδιες εγκαταστάσεις)* 25°- 40° C
Συνεχής **αναλογική** ρύθμιση θερμοκρασίας *(για κλασσικές εγκαταστάσεις)* 30°- 80°C
Σύστημα αντιστάθμισης *(συμπεριλαμβάνεται στον standard εξοπλισμό)*
Σύστημα αυτοδιάγνωσης βλαβών & όλων των λειτουργιών με οθόνη LCD
Αντιπαγωτική προστασία *(για λειτουργία σε θερμοκρασίες παγετού)*
Σύστημα μικρού κύκλου λειτουργίας για μικρά κυκλώματα θέρμανσης *(ευρεσιτεχνία Radiant)*
Επιμηκυνόμενη λειτουργία κυκλοφορητή για ανάκτηση θερμότητας
Χρονοκαθυστέρηση εκκίνησης *(για εγκαταστάσεις με θερμοστατικές κεφαλές)*
Σύστημα αντιμπλοκαρίσματος λόγω παρατεταμένης ακινησίας

Αξεσουάρ : *θερμοστάτης + πίνακας ελέγχου LCD & εξωτερικός αισθητήρας*

ΤΕΧΝΙΚΑ ΧΑΡΑΚΤΗΡΙΣΤΙΚΑ

ΜΟΝΤΕΛΟ		**R2K 24**	**R2K 28**	**R2K 34**
Ονομαστική θερμική ισχύς	kW	**18**	**25**	**33**
Ενεργειακή απόδοση (Dir 92/42 CEE)		★★★★	★★★★	★★★★
Κατηγορία		**B 23,33 - C 13,33,43,53,63,83,93**		
Ονομαστική θερμική ισχύς Z.N.X.	kW	24	27	34
Ελάχιστη ονομαστική θερμική ισχύς	kW	2,7	3,7	3,8
Θερμική απόδοση στο 100% ον.ισχύος - 30/50°C	%	107	107,3	107,4
Θερμική απόδοση στο 30% (επιστροφή 30°C)	%			
Παραγωγή ζεστού νερού χρήσης με Δt 30°C	λίτ./λεπτό	11,50	13,20	16,70
Μέγιστο μήκος οριζ. ομοαξονικού συστήματος (KIT K)	m	60/100 10μ	60/100 6μ	80/125 10μ
Μέγιστο μήκος διπλού οριζόντιου συστήματος (KIT H)	m	50	40	40
Μέγιστο μήκος κάθετου ομοαξονικού συστήματος	m	3	3	3
Ηλεκτρική τροφοδοσία	V/Hz	230/50	230/50	230/50
Μέγιστη απορροφούμενη ισχύς	W	130	130	130
Βαθμός ηλεκτρικής προστασίας	IP	X4D	X4D	X4D
Τιμή με κυκλοφορητή κλασσικό		* **1.680 €**	* **1.940 €**	* **2.340 €**
Τιμή με κυκλοφορητή inverter		* **1.825 €**	* **2.082 €**	* **2.480 €**

ΔΙΑΣΤΑΣΕΙΣ

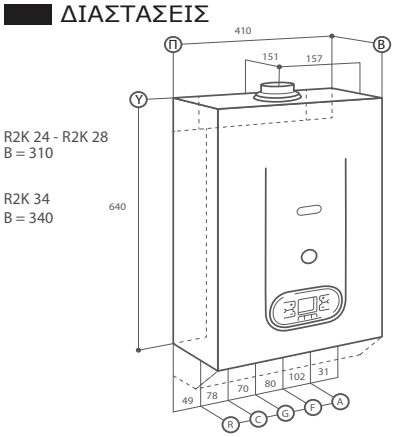

R2K 24 - R2K 28
B = 310

R2K 34
B = 340

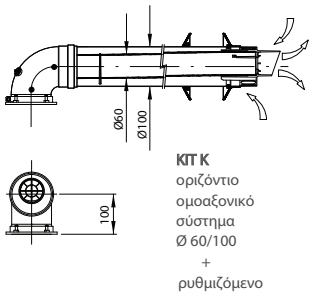

KIT K
οριζόντιο
ομοαξονικό
σύστημα
Ø 60/100
+
ρυθμιζόμενο
διάφραγμα Ø 100

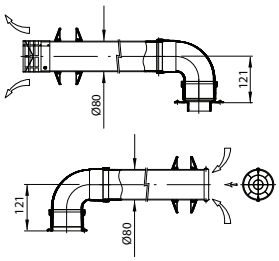

KIT H
διπλό
οριζόντιο
σύστημα
Ø 80/80
+
ρυθμιζόμενο
διάφραγμα Ø 80

A Αναχώρηση Ø 3/4" - R Επιστροφή Ø 3/4" - F Κρύο Ø 1/2" - G Αέριο Ø 1/2" - SC Εξαγωγή συμπυκνώματος Ø 25 - C Ζεστό Ν.Χ. Ø 1/2"



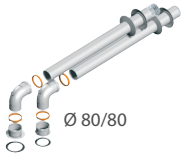







kit K - ***Τιμή** 105 €
kit H - ***Τιμή** 142 €
kit EKO - ***Τιμή** 94 €
EASY REMOTE - ***Τιμή** 187 €
(θερμοστάτης + πίνακας ελέγχου LCD)
ΑΙΣΘΗΤΗΡΑΣ - ***Τιμή** 38 €
(εξωτερικής τοποθέτησης)

*Όλες οι τιμές στο παρόν φυλλάδιο επιβαρύνονται με ΦΠΑ 23%