ΣΕΙΡΑ **R2K** (24,28 & 34) **Συμπύκνωσης** ★★★★



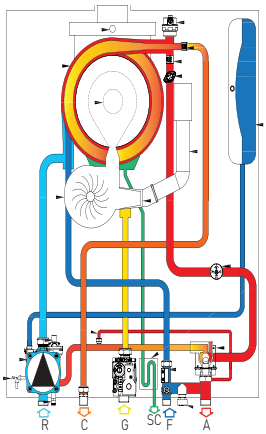

Η νέα σειρά επίτοιχων λεβήτων **υψηλής απόδοσης κατηγορίας NOx class 5** είναι εναρμονισμένη με τον κανονισμό **ERP2015** και τις οδηγίες 813/2013 & 814/2015 οι οποίες απαιτούν κυκλοφορητή **inverter** και **αναλογικότητα λειτουργίας καυστήρα 1/9**. Οι επίτοιχοι λέβητες θέρμανσης & άμεσης παραγωγής ζεστού νερού χρήσης της σειράς R2K αποτελούν σημείο αναφοράς στο χώρο της οικιακής θέρμανσης. Ο καλαίσθητος σχεδιασμός σε συνδυασμό με τις μικρές διαστάσεις του, δημιουργούν, σε όποιο χώρο τοποθετηθεί ένα αρμονικό σύνολο.

ΠΛΕΟΝΕΚΤΗΜΑΤΑ ΤΗΣ ΝΕΑΣ ΣΕΙΡΑΣ **R2K** :

Υψηλός **βαθμός απόδοσης από 107,5% και άνω**
Συνεχής **αναλογική** ρύθμιση φλόγας με μεγάλη ακρίβεια *(στο νερό χρήσης)* από 35°- 60° C
Συνεχής **αναλογική** ρύθμιση θερμοκρασίας *(για ενδοδαπέδιες εγκαταστάσεις)* 25°- 40° C
Συνεχής **αναλογική** ρύθμιση θερμοκρασίας *(για κλασσικές εγκαταστάσεις)* 30°- 80°C
Σύστημα αντιστάθμισης *(συμπεριλαμβάνεται στον standard εξοπλισμό)*
Σύστημα αυτοδιάγνωσης βλαβών & όλων των λειτουργιών με οθόνη LC
Αντιπαγωτική προστασία *(για λειτουργία σε θερμοκρασίες παγετού)*
Σύστημα μικρού κύκλου λειτουργίας για μικρά κυκλώματα θέρμανσης *(ευρεσιτεχνία Radiant)*
Επιμηκυνόμενη λειτουργία κυκλοφορητή για ανάκτηση θερμότητας
Χρονοκαθυστέρηση εκκίνησης *(για εγκαταστάσεις με θερμοστατικές κεφαλές)*
Σύστημα αντιμπλοκαρίσματος κυκλοφορητή λόγω παρατεταμένης ακινησίας

Αξεσουάρ *θερμοστάτης + πίνακας ελέγχου LCD & εξωτερικός αισθητήρας*

ΤΕΧΝΙΚΑ ΧΑΡΑΚΤΗΡΙΣΤΙΚΑ

ΜΟΝΤΕΛΟ		**R2K 24**	**R2K 28**	**R2K 34**
Ονομαστική θερμική ισχύς	kW	**23,5**	**25**	**33**
Ενεργειακή απόδοση (Dir 92/42 CEE)		★★★★	★★★★	★★★★
Κατηγορία		**B 23,33 - C 13,33,43,53,63,83,93**		
Ονομαστική θερμική ισχύς Z.N.X.	kW	24	27	34
Ελάχιστη ονομαστική θερμική ισχύς	kW	2,9	3,7	3,8
Θερμική απόδοση στο 100% ον.ισχύος - 30/50°C	%	105,5	107,3	107,4
Θερμική απόδοση στο 30% (επιστροφή 30°C)	%	107	107,8	107,57
Παραγωγή ζεστού νερού χρήσης με Δt 30°C	λίτ./λεπτό	11,50	13,20	16,70
Μέγιστο μήκος οριζ. ομοαξονικού συστήματος (KIT K)	m	60/100 10μ	60/100 6μ	80/125 10μ
Μέγιστο μήκος διπλού οριζόντιου συστήματος (KIT H)	m	50	40	40
Μέγιστο μήκος κάθετου ομοαξονικού συστήματος	m	3	3	3
Ηλεκτρική τροφοδοσία	V/Hz	230/50	230/50	230/50
Μέγιστη απορροφούμενη ισχύς	W	78	78	78
Βαθμός ηλεκτρικής προστασίας	IP	X4D	X4D	X4D
Τιμή σειράς R2K		* **1.825 €**	* **1.998 €**	* **2.480 €**
Τιμή σειράς R2K RAIN (IP X5D)		* **1.997 €**	* **2.170 €**	* **2.652 €**

Η σειρά RAIN είναι εφοδιασμένη με ειδικό κάλυμμα προστασίας από τις καιρικές συνθήκες

ΔΙΑΣΤΑΣΕΙΣ

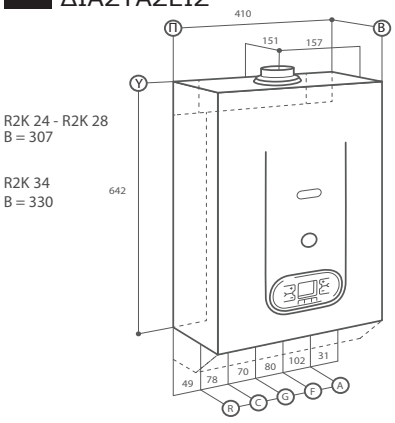

R2K 24 - R2K 28
B = 307

R2K 34
B = 330

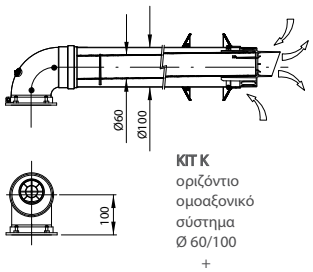

KIT K
οριζόντιο ομοαξονικό σύστημα
Ø 60/100
+
ρυθμιζόμενο διάφραγμα Ø 100

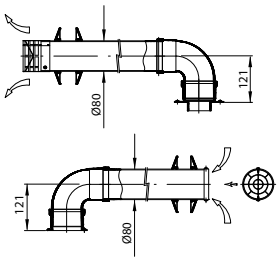

KIT H
διπλό οριζόντιο σύστημα
Ø 80/80
+
ρυθμιζόμενο διάφραγμα Ø 80

A Αναχώρηση Ø 3/4" - R Επιστροφή Ø 3/4" - F Κρύο Ø 1/2" - G Αέριο Ø 3/4" - SC Εξαγωγή συμπυκνώματος Ø 25 - C Ζεστό N.X. Ø 1/2"


Ø 100/60

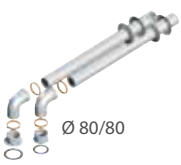
Ø 80/80


Ø 80





kit K - * **Τιμή** 95 € kit H - * **Τιμή** 142 € kit EKO - * **Τιμή** 94 € EASY REMOTE - * **Τιμή** 187 € (θερμοστάτης + πίνακας ελέγχου LCD) ΑΙΣΘΗΤΗΡΑΣ - * **Τιμή** 38 € (εξωτερικής τοποθέτησης)

* Όλες οι τιμές στο παρόν φυλλάδιο επιβαρύνονται με ΦΠΑ 23%