ΛΕΒΗΤΕΣ ΣΥΜΠΥΚΝΩΣΗΣ ΥΨΗΛΩΝ ΑΠΟΔΟΣΕΩΝ ΜΕ ΚΑΥΣΤΗΡΑ ΠΡΟΑΝΑΜΙΞΕΩΣ - INVERTER

Λέβητες συμπύκνωσης υψηλών αποδόσεων

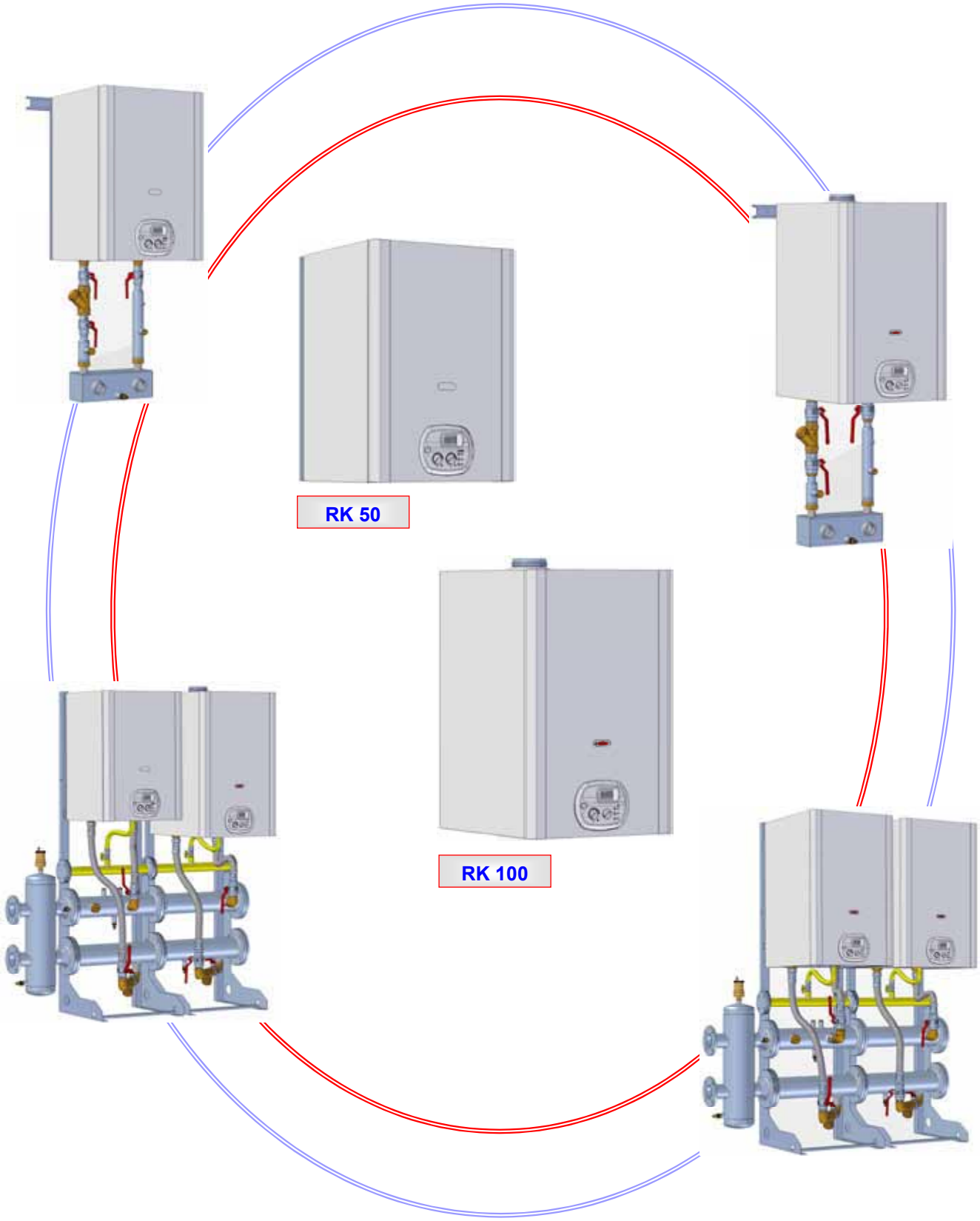

ΜΟΝΤΕΛΑ



SISTEMA 50 R



SISTEMA 50 RS



SISTEMA 100 R



SISTEMA 100 RS

ΤΕΧΝΙΚΑ ΧΑΡΑΚΤΗΡΙΣΤΙΚΑ

		RK 50	RK 100
Πιστοποίηση			
Πιστοποιητικό CE	n°	0694BP0446	0694BP0446
Κατηγορία		$II_{2H3B/P}$	$II_{2H3B/P}$
Τύπος		B_{23P} B_{33}	B_{23P} B_{33}
Ένδειξη ενεργειακής απόδοσης (Dir. 92/94/CEE)	αστέρια	4	4
Εκπομπές NOx (UNI EN 297)	τάξη	5	5
Κύκλωμα θέρμανσης			
Ονομαστική θερμική ισχύς	kW	55	100
Ελάχιστη ονομαστική θερμική ισχύς	kW	12	25
Μέγιστη αποδιδόμενη θερμική ισχύς (80/60℃)	kW	53,79	97
Μέγιστη αποδιδόμενη θερμική ισχύς (50/30℃)	kW	58.74	106.3
Ελάχιστη αποδιδόμενη θερμική ισχύς (80/60℃)	kW	11,65	24.53
Θερμική απόδοση στο 100% (ονομ.ισχ.) (80/60℃)	%	97,8	97
Θερμική απόδοση στο 100% (ονομ.ισχ.) (50/30℃)	%	106,8	106,3
Θερμική απόδοση στο 30% (μερικό φορτίο ον.ισχ.) (80/60℃)	%	101,8	101.8
Θερμική απόδοση στο 30% (μερικό φορτίο ον.ισχ.) (50/30℃)	%	107,9	108.5
Κύκλωμα θέρμανσης			
Ρύθμιση θερμοκρασίας θέρμανσης (min-max)	℃	30-80/25-40	30-80/25-40
Μέγιστη θερμοκρασία λειτουργίας	℃	95	95
Μέγιστη πίεση λειτουργίας (θέρμανση)	bar	5	5
Ελάχιστη πίεση λειτουργίας (θέρμανση)	bar	0.5	0.5
Ποσότητα νερού κυκλώματος	λίτρα	4.6	7.8
Συνδέσεις συστημάτων απαγωγής καυσαερίων			
Σύστημα οριζόντιου αγωγού	Ø mm	80	100
Μέγιστο μήκος οριζόντιου αγωγού	m	15	20 – 40
Διαθέσιμη πίεση ανεμιστήρα Δp (100% φορτίο)	Pa	146	146
Διαθέσιμη πίεση ανεμιστήρα Δp (μερικό φορτίο)	Pa	30	30
Τροφοδοσία αερίου			
Φυσικό αέριο G20			
Μέγιστη ονομαστική πίεση τροφοδοσίας	mbar	20	20
Ελάχιστη ονομαστική πίεση τροφοδοσίας	mbar	17	15
Κατανάλωση καυσίμου	m^3/h	5.40	10.42
Βουτάνιο G30			
Μέγιστη ονομαστική πίεση τροφοδοσίας	mbar	30	-
Ελάχιστη ονομαστική πίεση τροφοδοσίας	mbar	20	-
Κατανάλωση καυσίμου	kg/h	4.20	-
Προπάνιο G31			
Μέγιστη ονομαστική πίεση τροφοδοσίας	mbar	37	-
Ελάχιστη ονομαστική πίεση τροφοδοσίας	mbar	25	-
Κατανάλωση καυσίμου	kg/h	3.96	-
Ηλεκτρικά χαρακτηριστικά			
Τροφοδοσία ηλεκτρικού ρεύματος	V/Hz	230/50	230/50
Απορροφούμενη ηλεκτρική ισχύς	W/A	180	430
Απορροφούμενη ηλεκτρική ισχύς αντλίας	W	132	240
Απορροφούμενη ηλεκτρική ισχύς - boiler OFF	W	5.4	5.4
Βαθμός ηλεκτρικής προστασίας	IP	X4D	X4D
Στοιχεία καύσης			
Αποδοτικότητα καύσης - (100% φορτίο)	%	97.9	97.6
Αποδοτικότητα καύσης - (ελάχιστο φορτίο)	%	98.0	98.2
Απώλειες συσ. απ. καυσαερίων με καυστήρα σε λειτουργία (100%)	%	2.1	2.4
Απώλειες συσ. απ. καυσαερίων με καυστήρα σε λειτουργία (ελ.φορτίο)	%	2	1.8
Απώλειες καλύμματος (100%)	%	0.1	0.6
Απώλειες καλύμματος (ελάχιστο φορτίο)	%	0.9	0.1
Απώλειες συσ.απ.καυσαερίων με καυστήρα ανενεργό	%	0.02	0.02
Απώλειες καλύμματος με καυστήρα ανενεργό	%	0.03	0.03
Θερμοκρασία καυσαερίων - Ονομαστική θερμική ισχύς	℃	65.6	74.6
Θερμοκρασία καυσαερίων - Ελάχιστη ονομαστική θερμική ισχύς	℃	60	61.2
Μάζα καυσαερίων στη μέγιστη ονομαστική ισχύ (80/60℃)	kg/s	0.0239	1 59.6
Μάζα καυσαερίων στη ελάχιστη ονομαστική ισχύ (80/60℃)	kg/s	0.0055	4 0
Τιμή CO_2 στη μέγιστη ονομαστική ισχύ	%	9.3	9.4
Τιμή CO_2 στη ελάχιστη ονομαστική ισχύ	%	9.2	9.2
Τιμή CO στη μέγιστη ονομαστική ισχύ (0% O_2)	ppm	10	10
Τιμή CO στη ελάχιστη ονομαστική ισχύ (0% O_2)	ppm	5	5
CO - ενισχυμένο στοιχειομετρικό (0% O_2)	ppm	-	-
NOx	ppm	20	13
NOx	mg/kWh	35	23

ΔΙΑΣΤΑΣΕΙΣ – ΑΤΟΜΙΚΗ ΜΟΝΑΔΑ

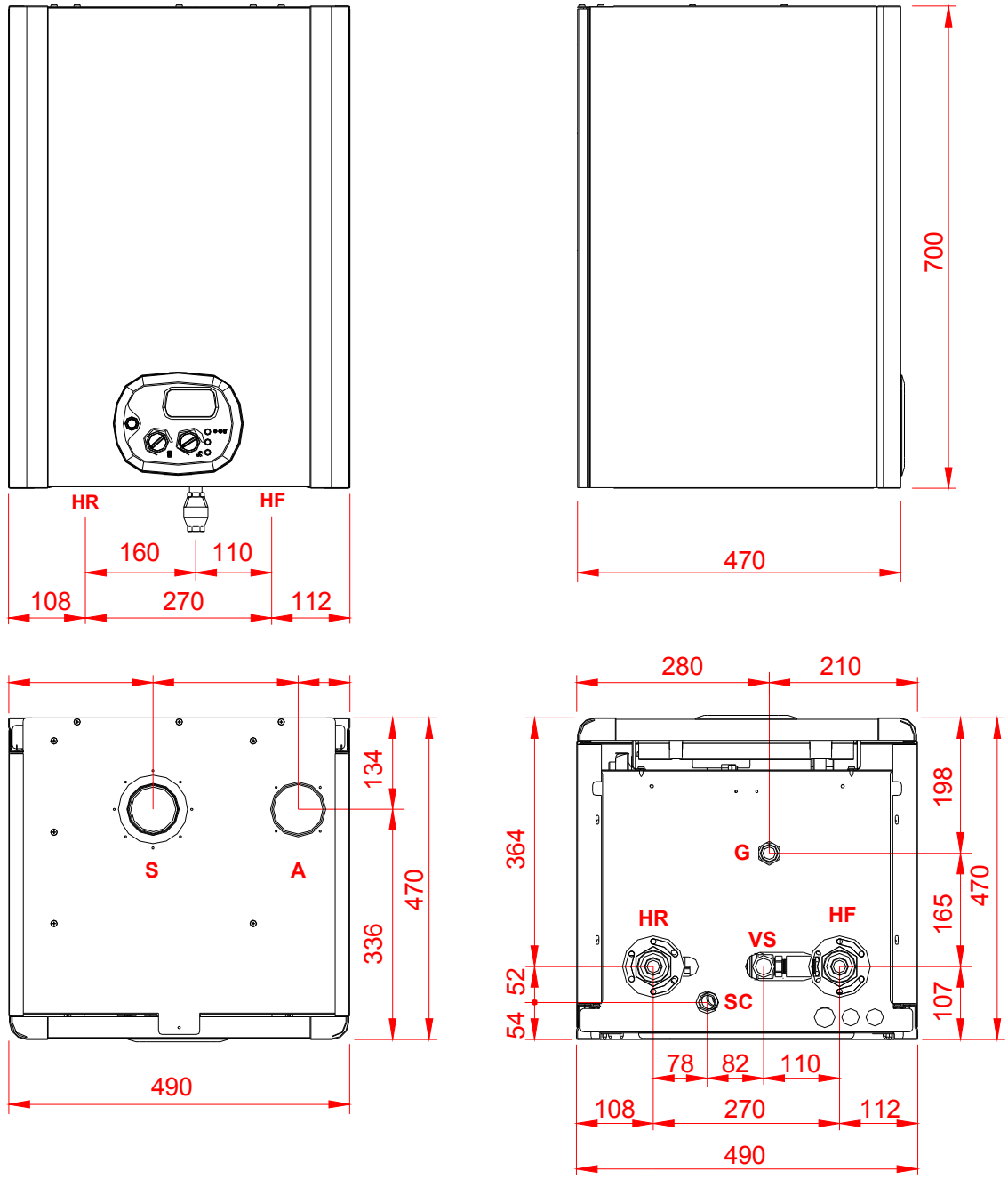

Εικ. 1

ΥΠΟΜΝΗΜΑ		
HF	ΑΝΑΧΩΡΗΣΗ ΘΕΡΜΑΝΣΗΣ	Ø1”1/4
HR	ΕΠΙΣΤΡΟΦΗ ΘΕΡΜΑΝΣΗΣ	Ø1”1/4
G	ΑΕΡΙΟ	Ø3/4”
VS	ΒΑΛΒΙΔΑ ΑΝΑΚΟΥΦΙΣΗΣ	Ø3/4”
S	ΑΠΑΓΩΓΗ ΚΑΥΣΑΕΡΙΩΝ	Ø80
A	ΕΙΣΑΓΩΓΗ ΑΕΡΑ	Ø80

ΔΙΑΣΤΑΣΕΙΣ ΛΕΒΗΤΑ

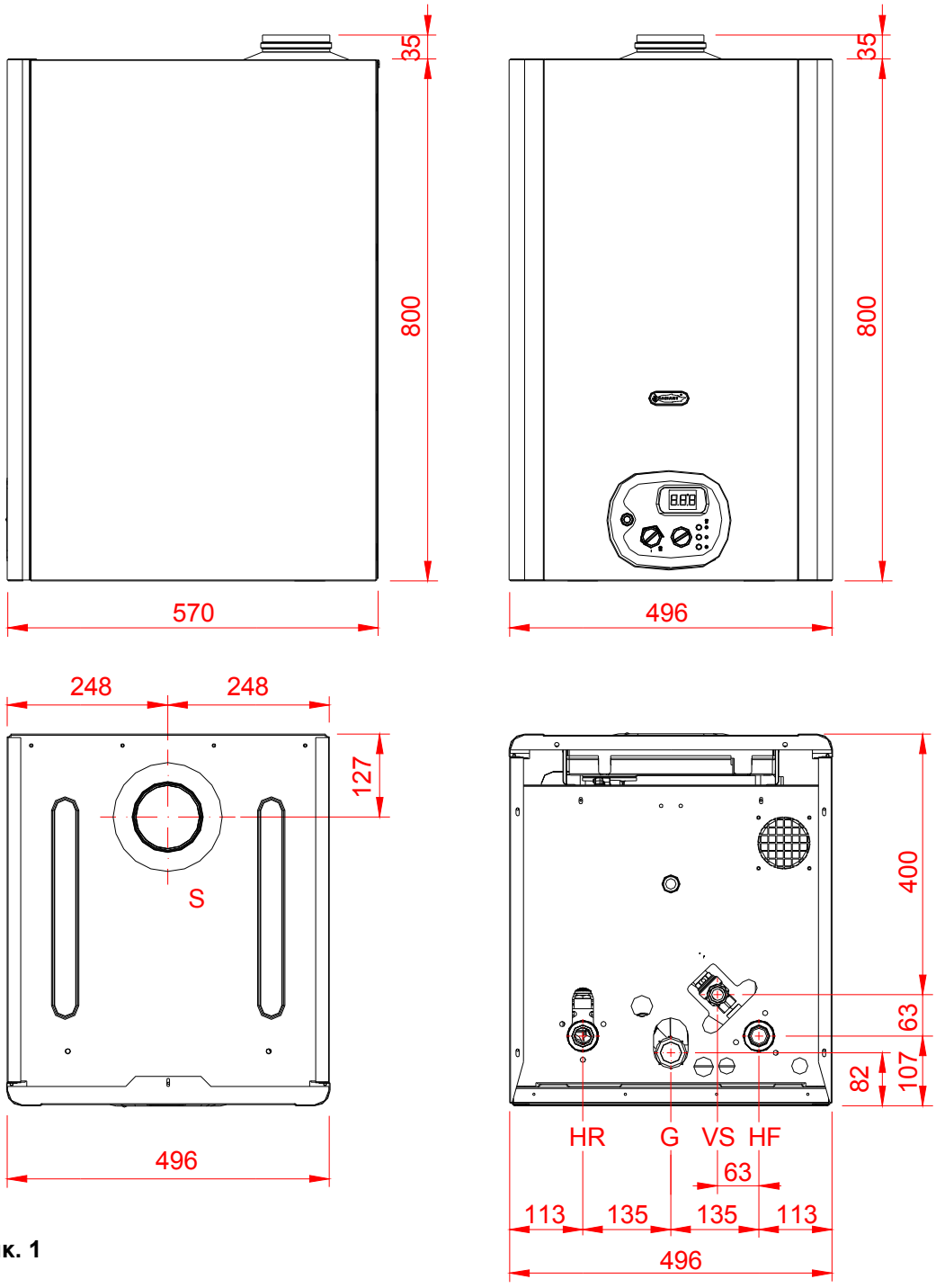

Εικ. 1

ΥΠΟΜΝΗΜΑ		
HF	ΑΝΑΧΩΡΗΣΗ ΘΕΡΜΑΝΣΗΣ	Ø1”1/2
HR	ΕΠΙΣΤΡΟΦΗ ΘΕΡΜΑΝΣΗΣ	Ø1”1/2
G	ΑΕΡΙΟ	Ø3/4”
VS	ΒΑΛΒΙΔΑ ΑΝΑΚΟΥΦΙΣΗΣ	Ø3/4”
S	ΑΠΑΓΩΓΗ ΚΑΥΣΑΕΡΙΩΝ	Ø100

ΔΙΑΣΤΑΣΕΙΣ– ΛΕΒΗΤΑΣ + ΠΛΑΙΣΙΟ ΣΤΗΡΙΞΗΣ

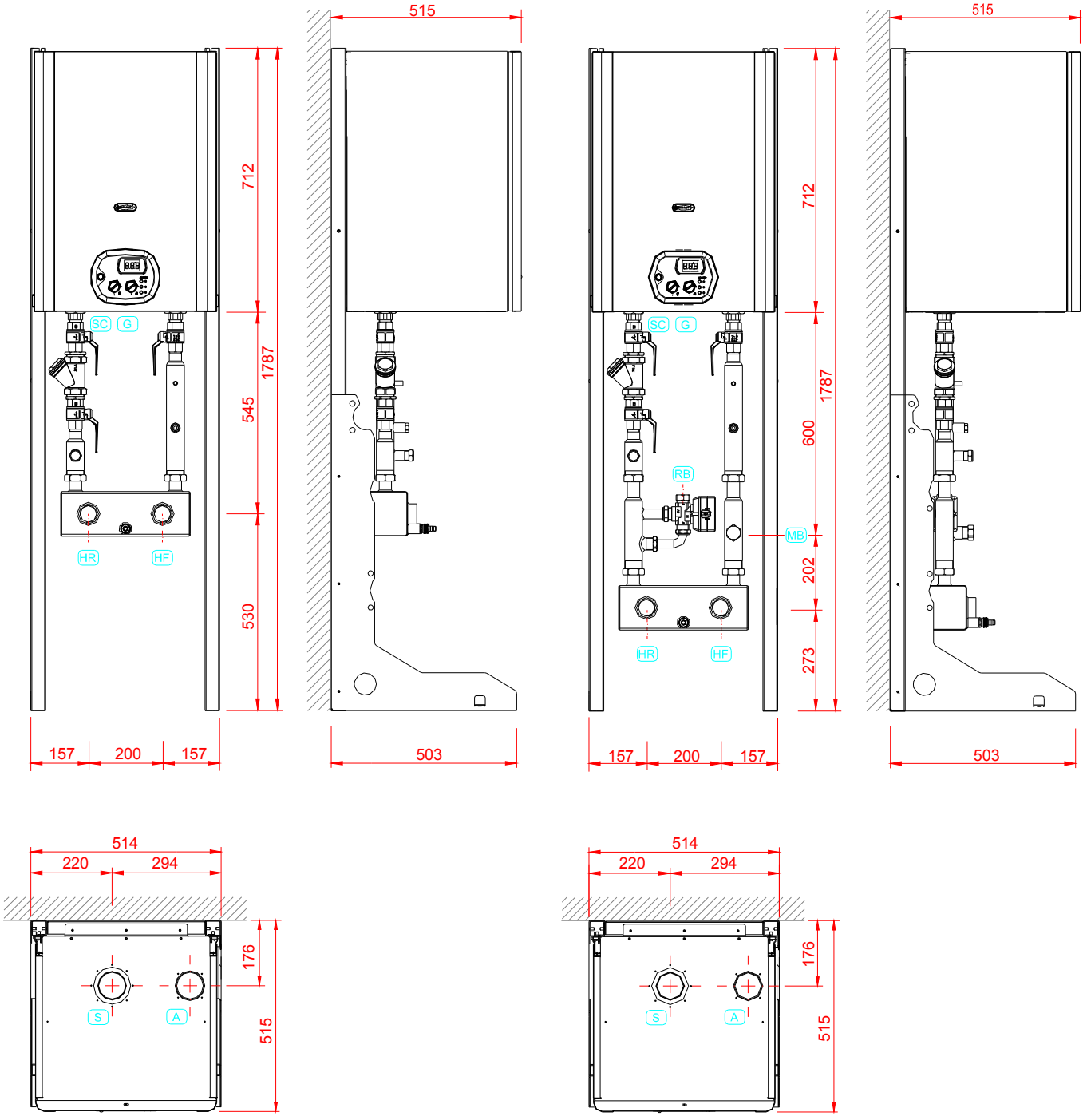

Εικ. 1 **Εικ. 2**

ΥΠΟΜΝΗΜΑ		
HF	ΑΝΑΧΩΡΗΣΗ ΘΕΡΜΑΝΣΗΣ	Ø1”1/2
HR	ΕΠΙΣΤΡΟΦΗ ΘΕΡΜΑΝΣΗΣ	Ø1”1/2
MB	ΑΝΑΧΩΡΗΣΗ ΑΠΟΜΑΚΡΥΣΜΕΝΟΥ ΜΠΟΙΛΕΡ	Ø1”
RB	ΕΠΙΣΤΡΟΦΗ ΑΠΟΜΑΚΡΥΣΜΕΝΟΥ ΜΠΟΙΛΕΡ	Ø1”
G	ΑΕΡΙΟ	Ø3/4”
SC	ΕΞΑΓΩΓΗ ΣΥΜΠΥΚΝΩΜΑΤΟΣ	Ø25
S	ΑΠΑΓΩΓΗ ΚΑΥΣΑΕΡΙΩΝ	Ø80
A	ΕΙΣΑΓΩΓΗ ΑΕΡΑ	Ø80

ΔΙΑΣΤΑΣΕΙΣ– ΛΕΒΗΤΑΣ + ΠΛΑΙΣΙΟ ΣΤΗΡΙΞΗΣ

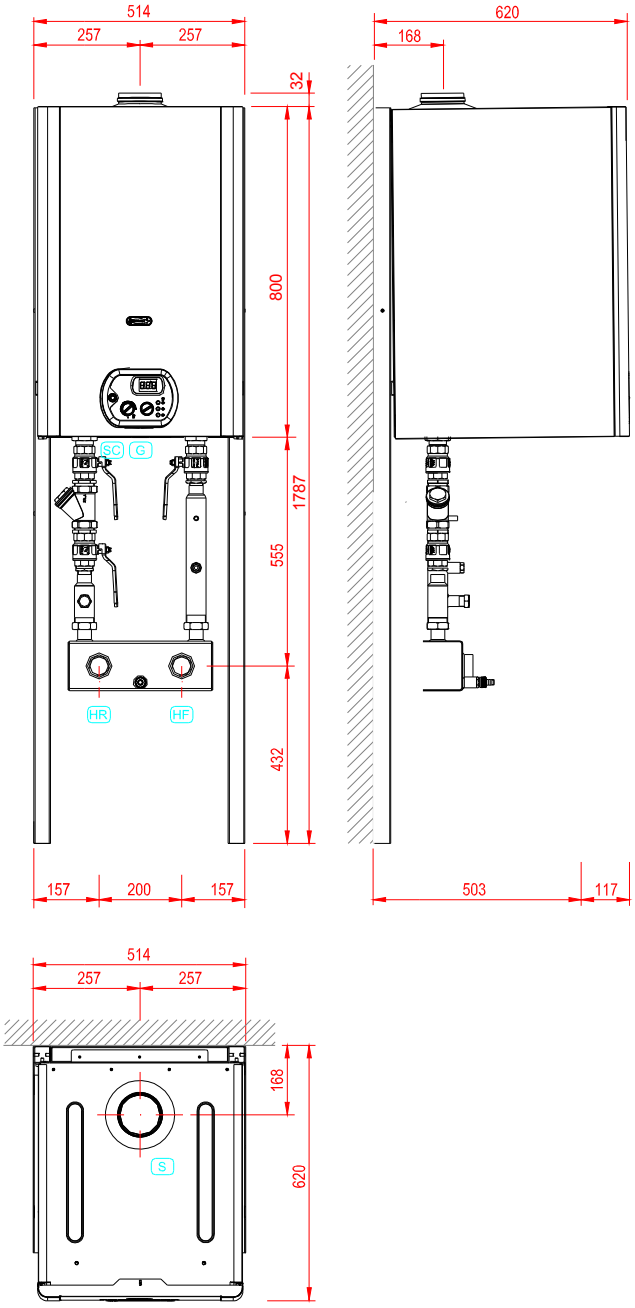

Εικ. 1

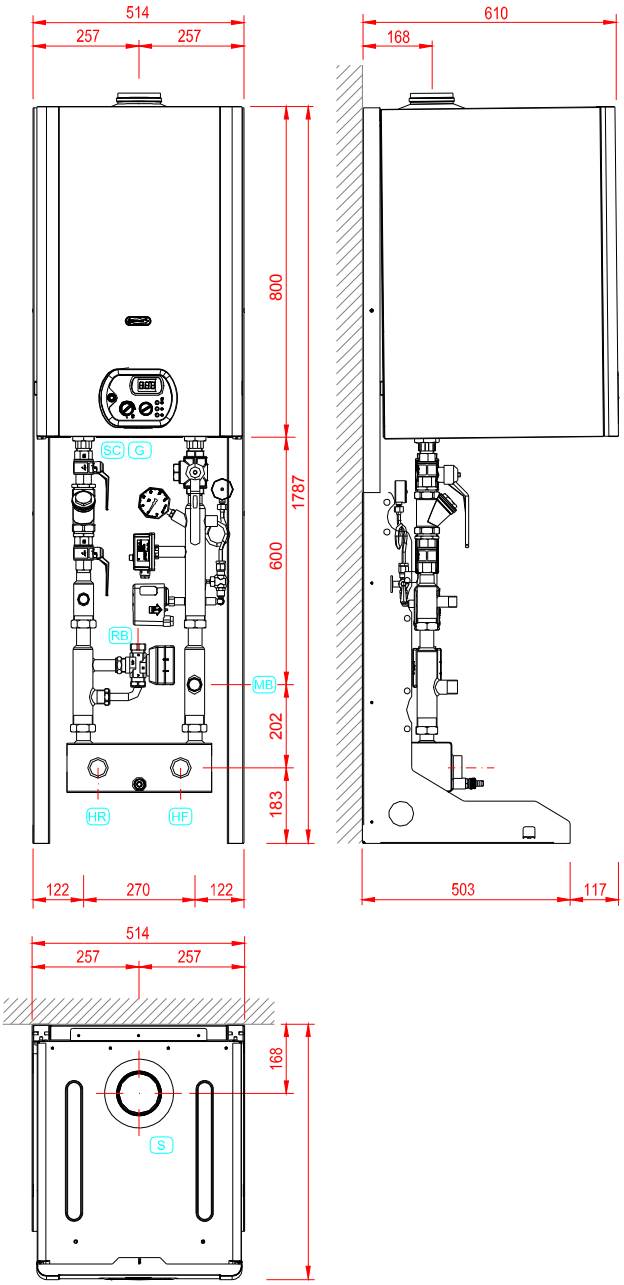

Εικ. 2

ΥΠΟΜΝΗΜΑ		
HF	ΑΝΑΧΩΡΗΣΗ ΘΕΡΜΑΝΣΗΣ	Ø1”1/2
HR	ΕΠΙΣΤΡΟΦΗ ΘΕΡΜΑΝΣΗΣ	Ø1”1/2
MB	ΑΝΑΧΩΡΗΣΗ ΑΠΟΜΑΚΡΥΣΜΕΝΟΥ ΜΠΟΙΛΕΡ	Ø1”
RB	ΕΠΙΣΤΡΟΦΗ ΑΠΟΜΑΚΡΥΣΜΕΝΟΥ ΜΠΟΙΛΕΡ	Ø1”
G	ΑΕΡΙΟ	Ø3/4”
SC	ΕΞΑΓΩΓΗ ΣΥΜΠΥΚΝΩΜΑΤΟΣ	Ø25
S	ΑΠΑΓΩΓΗ ΚΑΥΣΑΕΡΙΩΝ	Ø100

ΤΕΧΝΙΚΗ ΠΕΡΙΓΡΑΦΗ ΛΕΒΗΤΑ

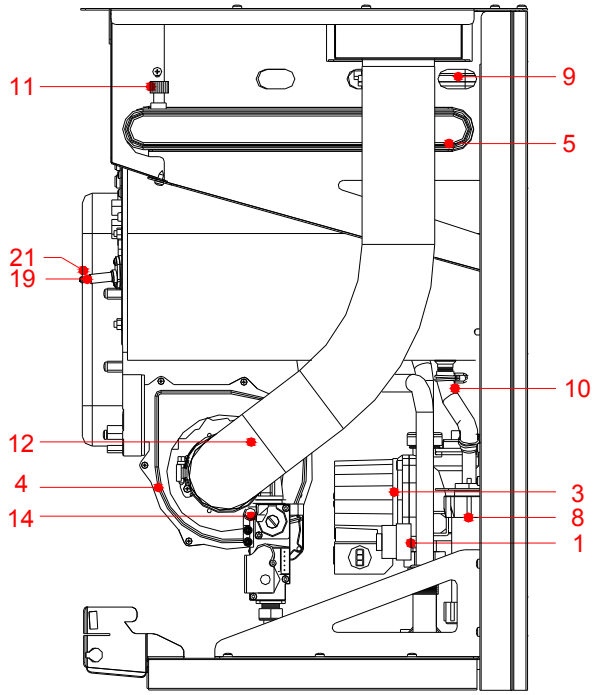

ΔΕΞΙΑ ΠΛΕΥΡΑ

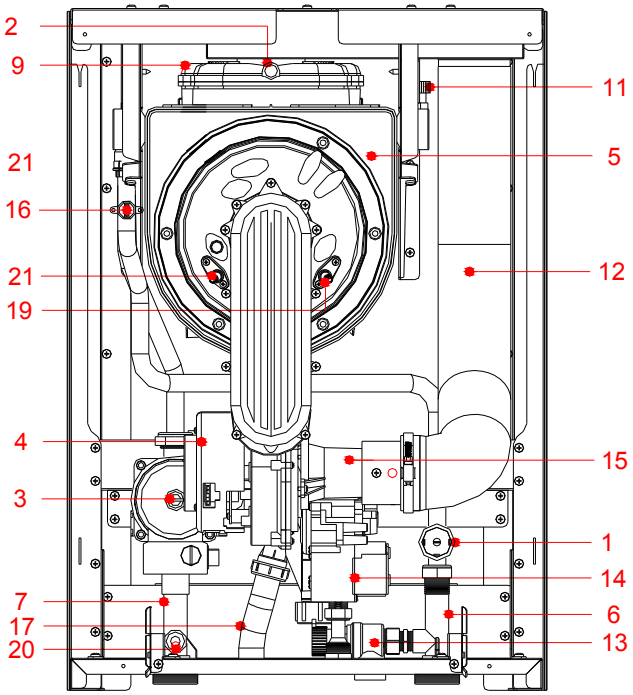

ΕΜΠΡΟΣΘΕΝ

Θέση	Περιγραφή
1	Πρεσσοστάτης νερού
2	Θερμοασφάλεια 102 ºC
3	Κυκλοφορητής
4	Ανεμιστήρας RG128
5	Εναλλάκτης συμπύκνωσης
6	Αναχώρηση συλλέκτη
7	Επιστροφή συλλέκτη
8	Σιφώνι συλλογής συμπυκνώματος
9	Σύνδεσμος συστ. απαγωγής καυσαερίων
10	Λαστιχένιος σωλήνας εξαγ. συμπυκνώματος
11	Βαλβίδα εξαέρωσης
12	Σωλήνα εισαγωγής αέρα
13	Βαλβίδα ασφαλείας
14	Βαλβίδα αερίου
15	Venturi
16	Θερμοστάτης ασφαλείας 95 ºC
17	Σύνδεσμος σωλήνα συμπυκνώματος
18	Αισθητήρας θέρμανσης
19	Ηλεκτρόδιο ιονισμού
20	Διακόπτης εκκένωσης
21	Πρεσσοστάτης νερού

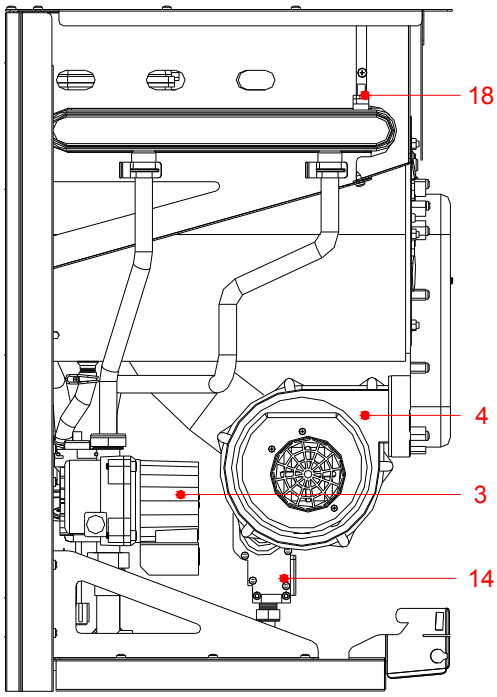

ΑΡΙΣΤΕΡΗ ΠΛΕΥΡΑ

Εικ. 1

ΤΕΧΝΙΚΗ ΠΕΡΙΓΡΑΦΗ ΛΕΒΗΤΑ

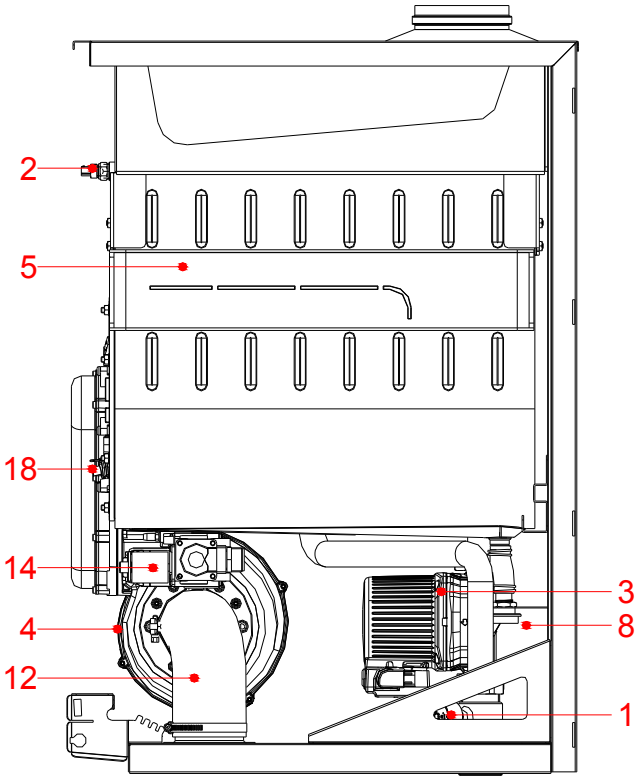

ΔΕΞΙΑ ΠΛΕΥΡΑ

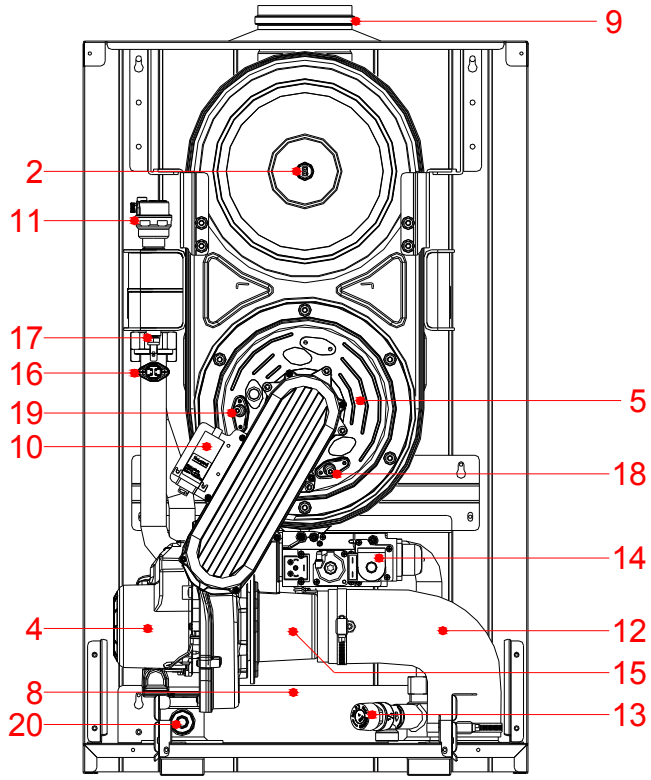

ΕΜΠΡΟΣΘΕΝ

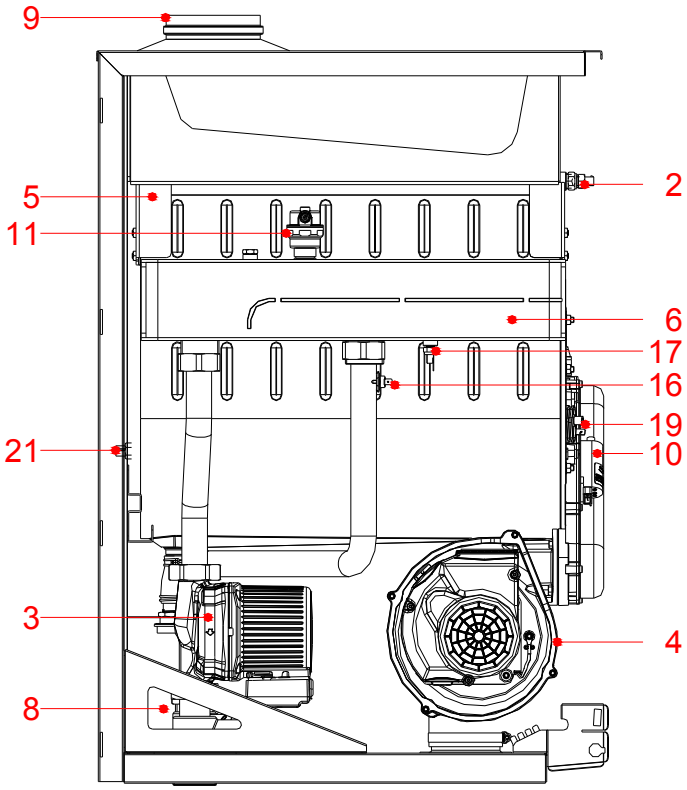

ΑΡΙΣΤΕΡΗ ΠΛΕΥΡΑ

Θέση	Περιγραφή
1	Πρεσσοστάτης νερού
2	Θερμοασφάλεια 102 °C
3	Κυκλοφορητής
4	Ανεμιστήρας RG128
5	Εναλλάκτης συμπύκνωσης
6	Αναχώρηση συλλέκτη
7	Επιστροφή συλλέκτη
8	Σιφώνι συλλογής συμπυκνώματος
9	Σύνδεσμος συστ. απαγωγής καυσαερίων
10	Μετασχηματιστής
11	Βαλβίδα εξαέρωσης
12	Σωλήνα εισαγωγής αέρα
13	Βαλβίδα ασφαλείας 4 Bar
14	Βαλβίδα αερίου
15	Venturi
16	Θερμοστάτης ασφαλείας 95 °C
17	Αισθητήρας θέρμανσης
18	Ηλεκτρόδιο ιονισμού
19	Ηλεκτρόδιο έναυσης
20	Διακόπτης εκκένωσης
21	Θερμοασφάλεια 318 °C

Εικ. 1

ΔΙΑΓΡΑΜΜΑ ΛΕΙΤΟΥΡΓΙΑΣ ΚΥΚΛΟΦΟΡΗΤΗ

- **RK 50**

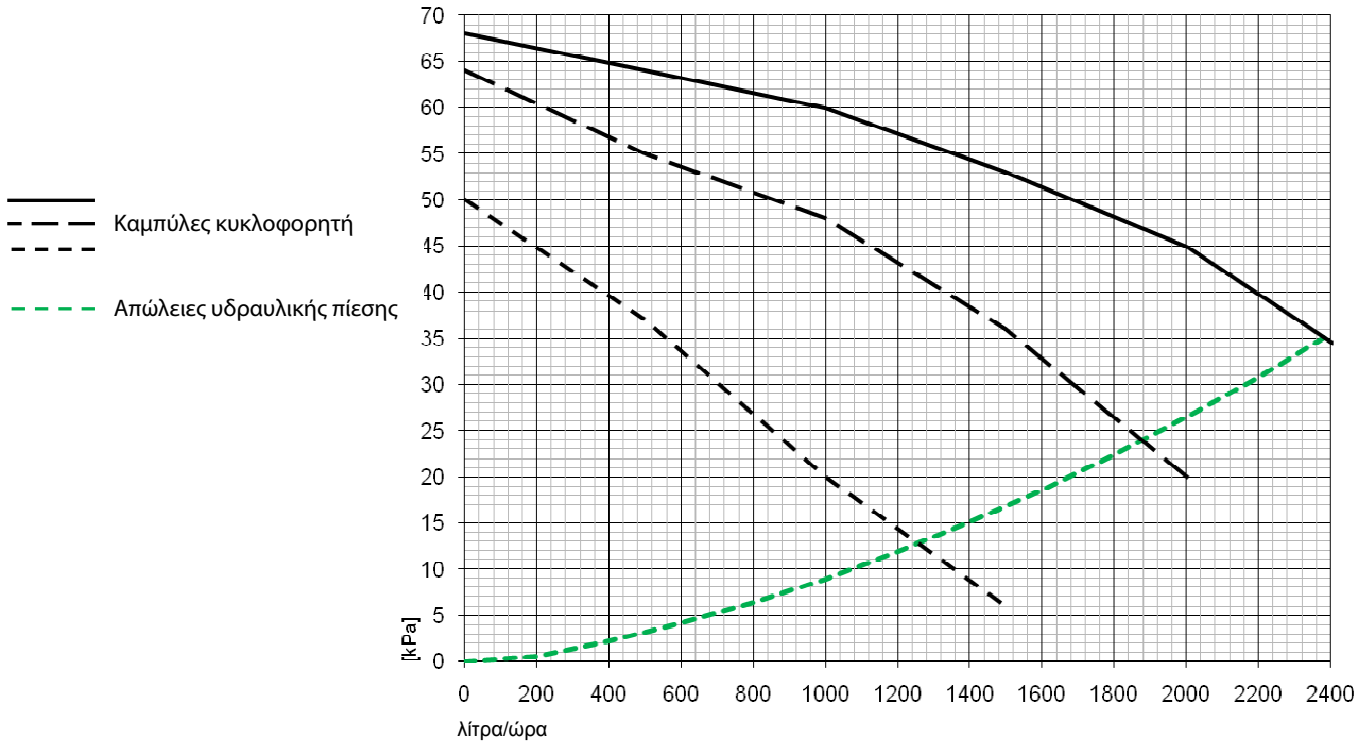

Εικ. 1

ΔΙΑΓΡΑΜΜΑ ΛΕΙΤΟΥΡΓΙΑΣ ΚΥΚΛΟΦΟΡΗΤΗ

- **RK 100**

Απώλειες υδραυλικής πίεσης

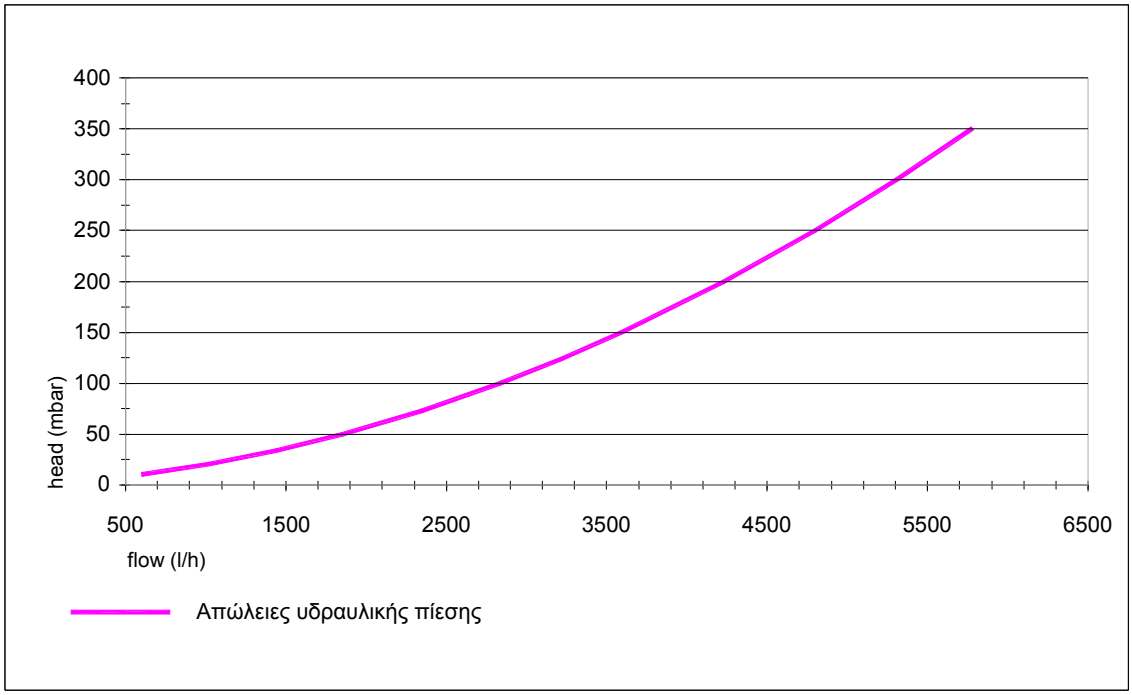

Εικ. 1

Καμπύλες κυκλοφορητή

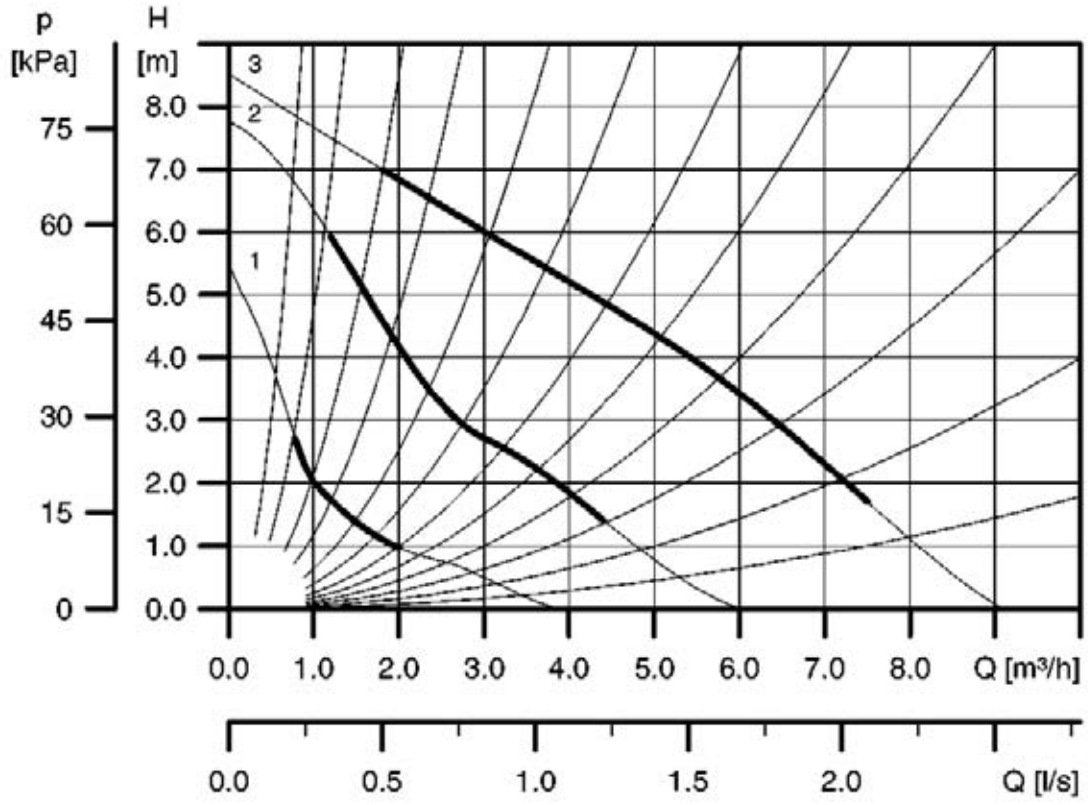

Εικ. 2

ΚΥΡΙΑ ΕΞΑΡΤΗΜΑΤΑ

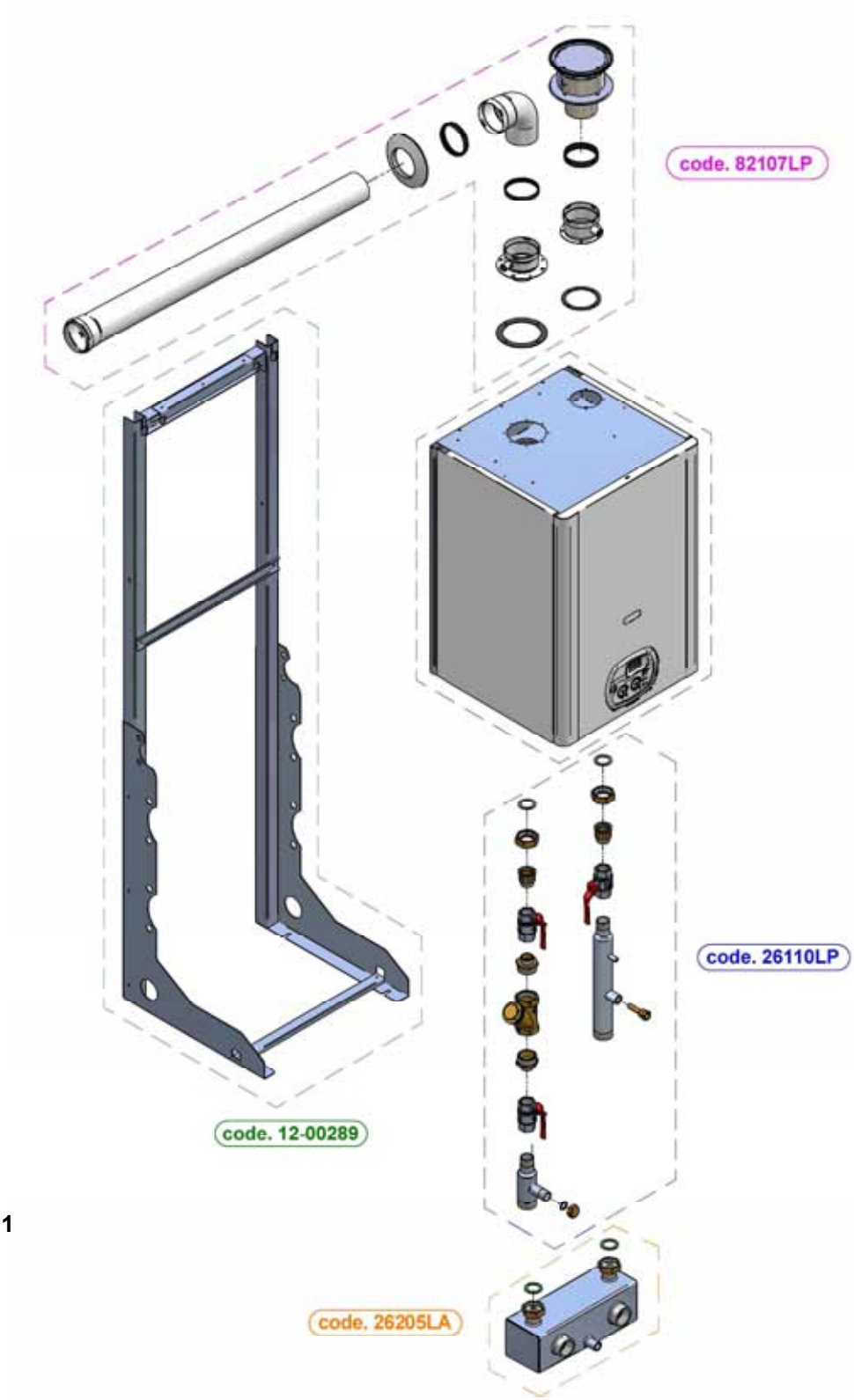

Εικ.1

κωδικός	περιγραφή
12-00289	ΠΛΑΙΣΙΟ ΥΠΟΣΤΗΡΙΞΗΣ ΓΙΑ ΜΙΑ ΘΕΡΜΙΚΗ ΜΟΝΑΔΑ
26205LA	HYDRAULIC COMPENSATOR KIT
26110LP	ΚΙΤ ΚΑΘΕΤΗΣ ΥΔΡΑΥΛΙΚΗΣ ΣΥΝΔΕΣΗΣ
82107LP	ΚΙΤ ΑΠΑΓΩΓΗΣ ΚΑΥΣΑΕΡΙΩΝ ΓΙΑ ΕΞΩΤΕΡΙΚΗ ΕΓΚΑΤΑΣΤΑΣΗ ΜΕ ΑΓΩΓΟ Ø80
82278LP	ΚΙΤ ΑΠΑΓΩΓΗΣ ΚΑΥΣΑΕΡΙΩΝ ΓΙΑ ΕΞΩΤΕΡΙΚΗ ΕΓΚΑΤΑΣΤΑΣΗ ΜΕ ΑΓΩΓΟ Ø100

ΚΥΡΙΑ ΕΞΑΡΤΗΜΑΤΑ

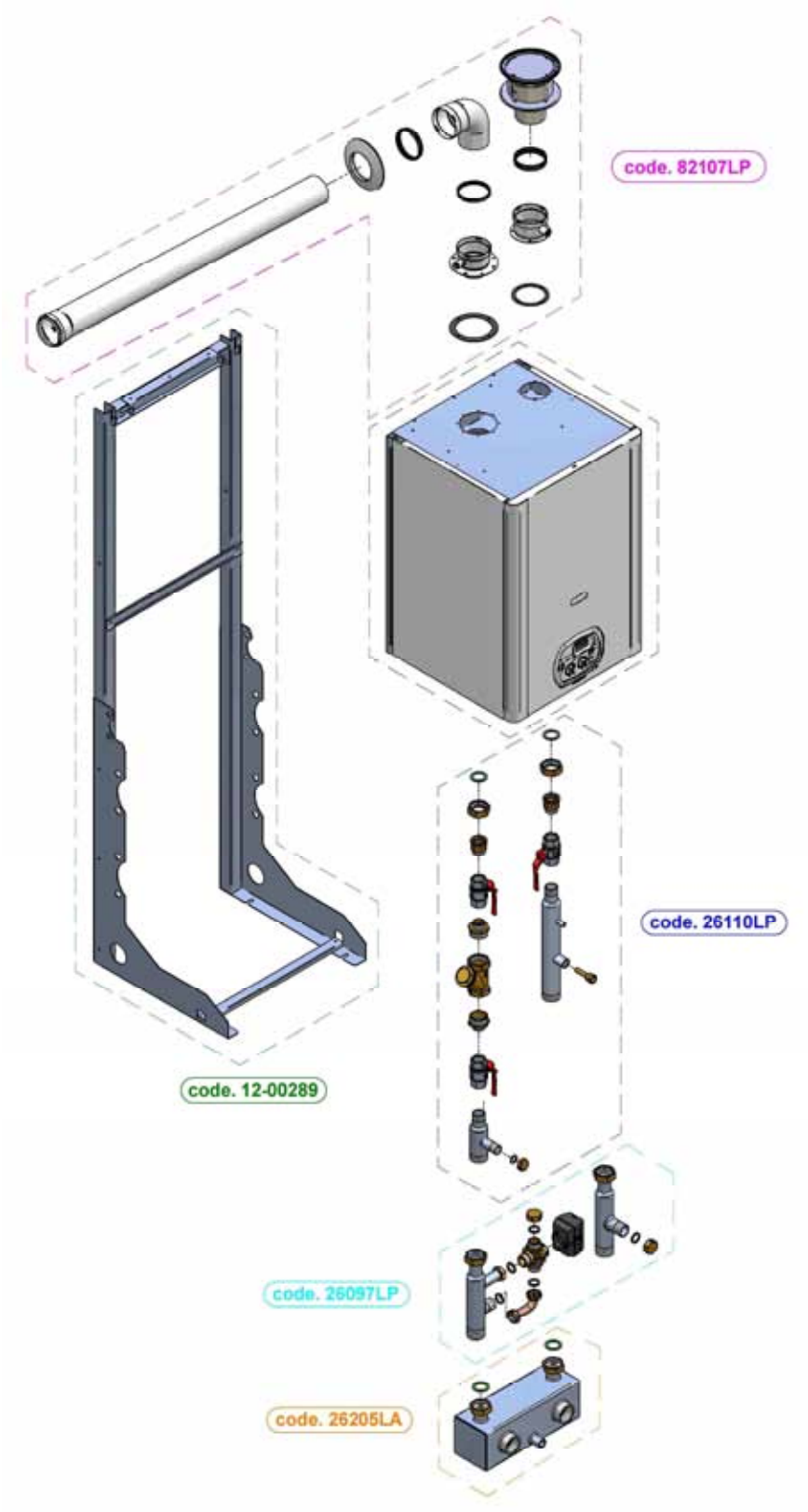

Εικ.1

κωδικός	**περιγραφή**
12-00289	ΠΛΑΙΣΙΟ ΣΤΗΡΙΞΗΣ ΓΙΑ ΜΙΑ ΘΕΡΜΙΚΗ ΜΟΝΑΔΑ
26086LP	ΚΙΤ ΥΔΡΑΥΛΙΚΟΥ ΕΞΙΣΣΟΡΟΠΗΤΗ
29097LP	ΚΙΤ ΤΡΙΟΔΗΣ ΒΑΛΒΙΔΑΣ ΓΙΑ ΣΥΝΔΕΣΗ ΜΕ ΜΠΟΙΛΕΡ ΝΕΡΟΥ ΧΡΗΣΗΣ (ΜΕ ΑΙΣΘΗΤΗΡΑ ΚΩΔ.31368LA)
26110LP	ΚΙΤ ΚΑΘΕΤΗΣ ΥΔΡΑΥΛΙΚΗΣ ΣΥΝΔΕΣΗΣ
82107LP	ΚΙΤ ΑΠΑΓΩΓΗΣ ΚΑΥΣΑΕΡΙΩΝ ΓΙΑ ΕΞΩΤΕΡΙΚΗ ΕΓΚΑΤΑΣΤΑΣΗ ΜΕ ΑΓΩΓΟ Ø80
82278LP	ΚΙΤ ΑΠΑΓΩΓΗΣ ΚΑΥΣΑΕΡΙΩΝ ΓΙΑ ΕΞΩΤΕΡΙΚΗ ΕΓΚΑΤΑΣΤΑΣΗ ΜΕ ΑΓΩΓΟ Ø100

ΚΥΡΙΑ ΕΞΑΡΤΗΜΑΤΑ

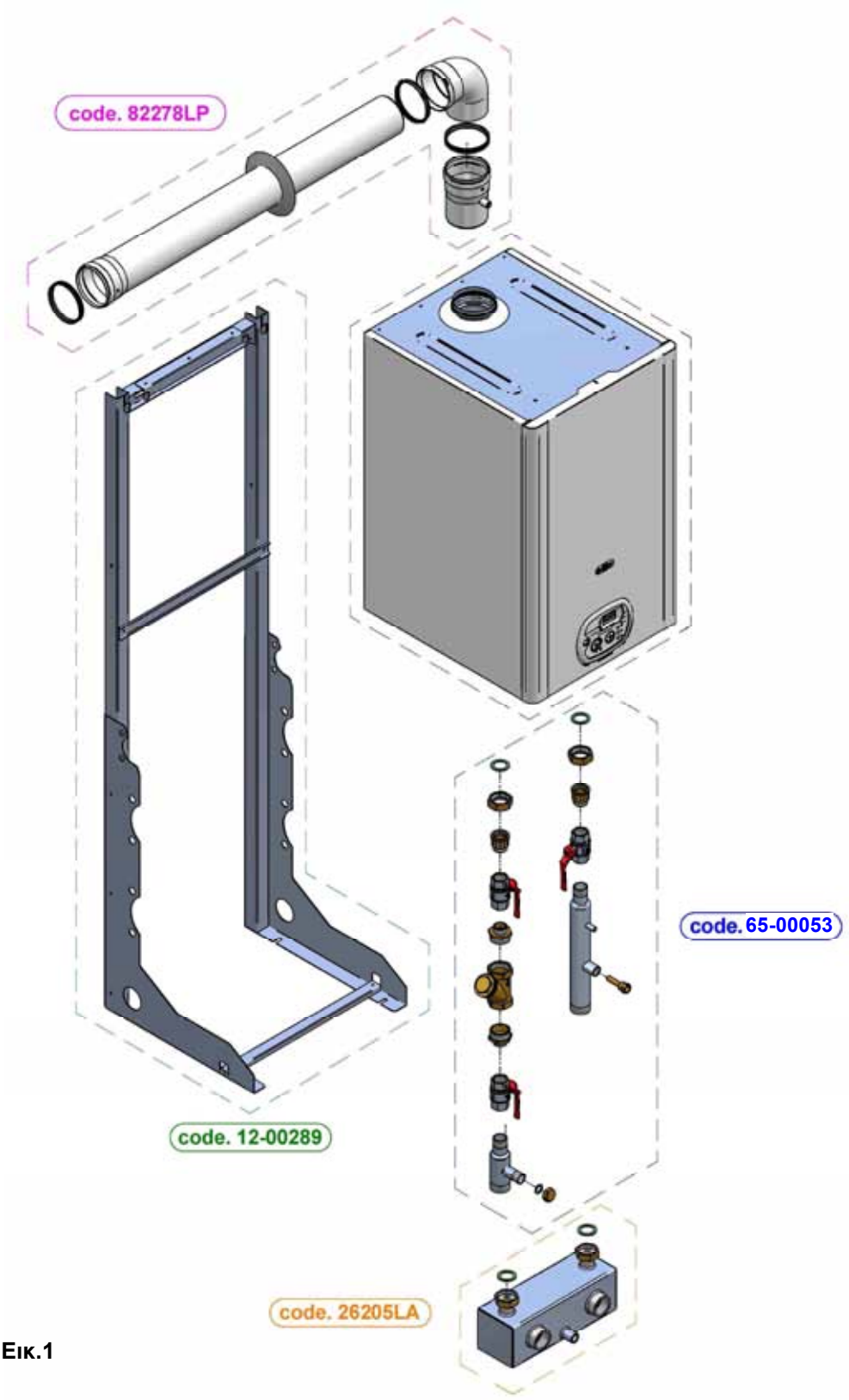

Εικ.1

κωδικός	περιγραφή
12-00289	ΠΛΑΙΣΙΟ ΣΤΗΡΙΞΗΣ ΓΙΑ ΜΙΑ ΘΕΡΜΙΚΗ ΜΟΝΑΔΑ
26205LA	ΚΙΤ ΥΔΡΑΥΛΙΚΟΥ ΕΞΙΣΣΟΡΟΠΗΤΗ
65-00053	ΚΙΤ ΚΑΘΕΤΗΣ ΥΔΡΑΥΛΙΚΗΣ ΣΥΝΔΕΣΗΣ
82278LP	ΚΙΤ ΑΠΑΓΩΓΗΣ ΚΑΥΣΑΕΡΙΩΝ ΓΙΑ ΕΞΩΤΕΡΙΚΗ ΕΓΚΑΤΑΣΤΑΣΗ ΜΕ ΑΓΩΓΟ Ø100

ΚΥΡΙΑ ΕΞΑΡΤΗΜΑΤΑ

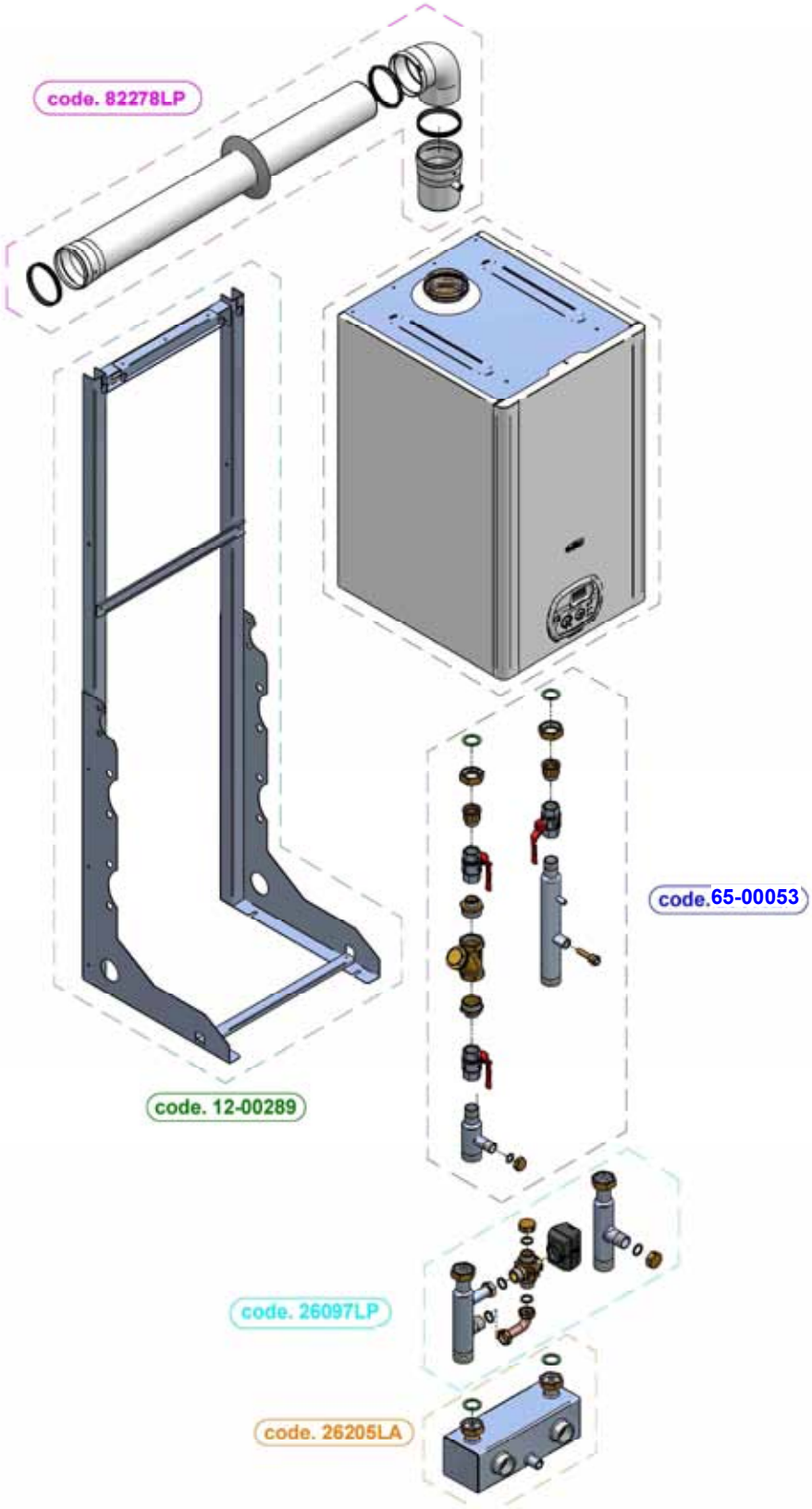

κωδικός	περιγραφή
12-00289	ΠΛΑΙΣΙΟ ΣΤΗΡΙΞΗΣ ΓΙΑ ΜΙΑ ΘΕΡΜΙΚΗ ΜΟΝΑΔΑ
26205LA	ΚΙΤ ΥΔΡΑΥΛΙΚΟΥ ΕΞΙΣΣΟΡΟΠΗΤΗ
29097LP	ΚΙΤ ΤΡΙΟΔΗΣ ΒΑΛΒΙΔΑΣ ΓΙΑ ΣΥΝΔΕΣΗ ΜΕ ΜΠΟΙΛΕΡ ΝΕΡΟΥ ΧΡΗΣΗΣ (ΜΕ ΑΙΣΘΗΤΗΡΑ ΚΩΔ.31368LA)
65-00053	ΚΙΤ ΚΑΘΕΤΗΣ ΥΔΡΑΥΛΙΚΗΣ ΣΥΝΔΕΣΗΣ
82278LP	ΚΙΤ ΑΠΑΓΩΓΗΣ ΚΑΥΣΑΕΡΙΩΝ ΓΙΑ ΕΞΩΤΕΡΙΚΗ ΕΓΚΑΤΑΣΤΑΣΗ ΜΕ ΑΓΩΓΟ Ø100

ΑΞΕΣΟΥΑΡ

ΚΙΤ ΚΑΘΕΤΗΣ ΥΔΡΑΥΛΙΚΗΣ ΣΥΝΔΕΣΗΣ (εικ. 1)

RK 50 - cod. **26110LP**

RK 100 - cod. **65-00053**

Για απ'ευθείας σύνδεση στο λέβητα:
Στο σύνδεσμο της επιστροφής έχει συμπεριληφθεί μία φλάντζα ώστε να προστατεύεται ο λέβητας από ακαθαρσίες που ενδέχεται να παρεμποδίσουν την ομαλή λειτουργία.

Το ΚΙΤ περιλαμβάνει:

- φλάντζα
- βαλβίδα απομόνωσης
- σύνδεση δοχείου διαστολής
- υποδοχή σύνδεσης μανόμετρου πίεσης νερού
- σύνδεση πλήρωσης βρόγχου



(εικ. 1)

ΚΙΤ ΥΔΡΑΥΛΙΚΗΣ ΑΝΤΙΣΤΑΘΜΙΣΗΣ (εικ. 2)

cod. **26205LA**

Η χρήση του αντισταθμιστή προτείνεται όταν υπάρχει ένα πρωτεύον κύκλωμα με το δικό του κυκλοφορητή και ένα δευτερεύον κύκλωμα με έναν ή περισσότερους κυκλοφορητές. Ο αντισταθμιστής θα ρυθμίσει καταστάσεις στις οποίες οι διάφοροι κυκλοφορητές του κυκλώματους αλληλεπιδρούν δημιουργώντας έτσι ανώμαλες διακυμάνσεις ροής.

Ο αντισταθμιστής δημιουργεί μία ζώνη απώλειας χαμηλής πίεσης ώστε το πρωτεύον κύκλωμα (του λέβητα) να καταστεί ανεξάρτητο από το το δευτερεύον κύκλωμα, εγγυώντας έτσι την ευελιξία της εγκατάστασης, και σε συστήματα με περισσότερους κυκλοφορητές υψηλά επίπεδα ροής.

Το ΚΙΤ περιλαμβάνει:

- ροδέλα (x2) Ø1"1/2
- υδραυλικό αντισταθμιστή DN100"

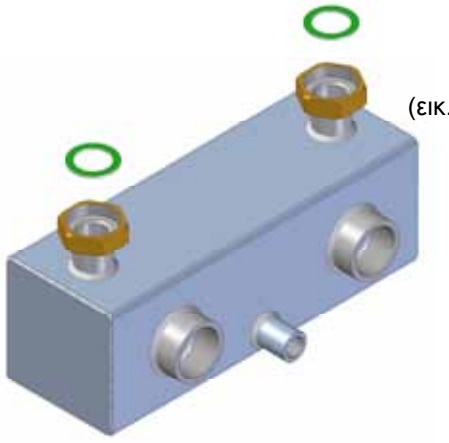

(εικ. 2)

ΑΞΕΣΟΥΑΡ

ΚΙΤ ΤΡΙΟΔΗΣ ΒΑΛΒΙΔΑΣ (εικ.1)

cod. **26097LP**

Υπάρχει η δυνατότητα σύνδεσης του λέβητα με μπόιλερ για παραγωγή ζεστού νερού χρήσης εγκαθιστώντας το Kit τρίοδης βαλβίδας.
Η εγκατάσταση του Kit (στην επιστροφή της θέρμανσης) απαιτεί τη χρήση αισθητήρα θερμοκρασίας του ζεστού νερού χρήσης για τον έλεγχο του μπόιλερ, αποκλείοντας τη χρήση ρυθμιστή συστοιχίας. Το kit περιλαμβάνει τρίοδη βαλβίδα, αισθητήρα θερμοκρασίας για το μπόιλερ παραγωγής ζεστού νερού χρήσης (μήκους 8 μέτρων κωδ. 31368LA) που πρέπει να συνδεθεί στη πλακέτα του μπόιλερ ώστε να προβάλλεται η θερμοκρασία του νερού.

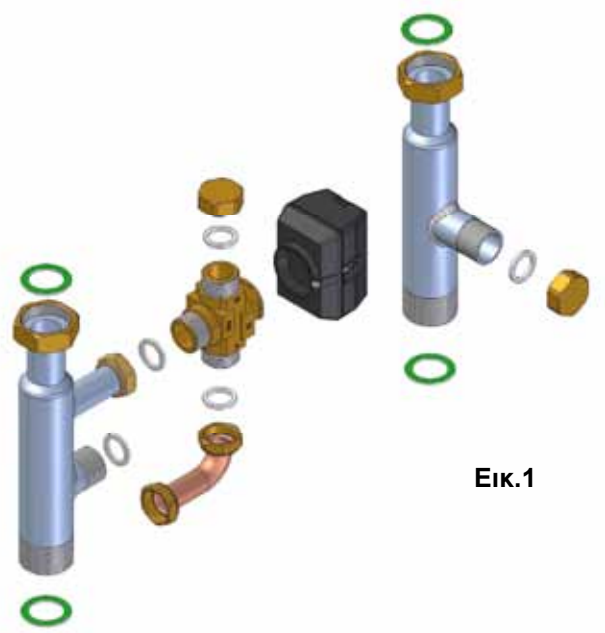

Εικ.1

Το ΚΙΤ περιλαμβάνει:

- ροδέλα (x2) Ø1”1/2
- αναχώρηση προς το μπόιλερ Ø1”1/2
- επιστροφή από το μπόιλερ Ø1”1/2
- τρίοδη βαλβίδα

ΠΛΑΙΣΙΟ

code **12-00289** (εικ. 2)
Πλαίσιο στήριξης για μία θερμική μονάδα: για εγκατάσταση της μονάδας στον τοίχο ή για ανεξάρτητη τοποθέτηση της.

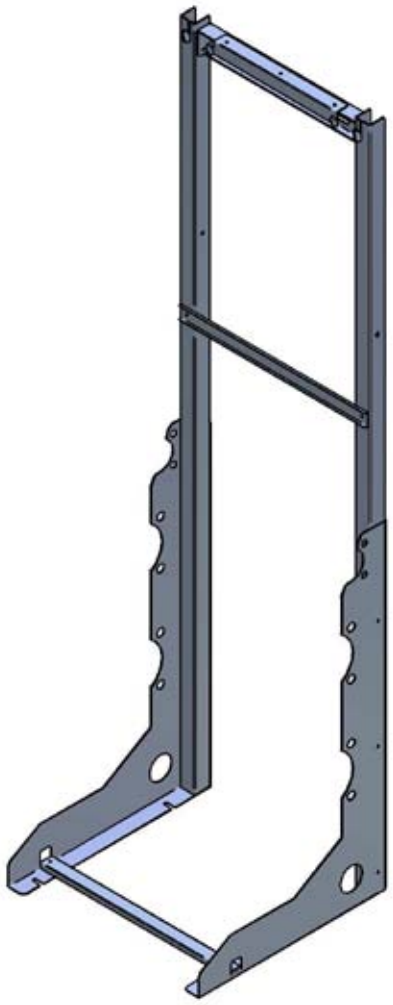

Εικ.2

ΑΞΕΣΟΥΑΡ

ΟΡΙΖΟΝΤΙΟ ΣΥΣΤΗΜΑ ΑΠΑΓΩΓΗΣ ΚΑΥΣΑΕΡΙΩΝ Ø80 (πολυπροπυλένιο)

RK 50

code **82107LP** (εικ. 1)

Σύστημα οριζόντιου αγωγού, επιτρέπει την απαγωγή των καυσαερίων στη καμινάδα μέσω αγωγού Ø80.

code **82109LP** (εικ. 2)

Σύστημα οριζόντιου ομοαξονικού αγωγού Ø80/125 με εσωτερικό αγωγό από πολυπροπυλένιο, για την απαγωγή των καυσαερίων και την εισαγωγή φρέσκου αέρα

RK 100

code **82278LA** (εικ. 3)

Σύστημα οριζόντιου αγωγού, επιτρέπει την απαγωγή των καυσαερίων στη καμινάδα μέσω αγωγού Ø100.

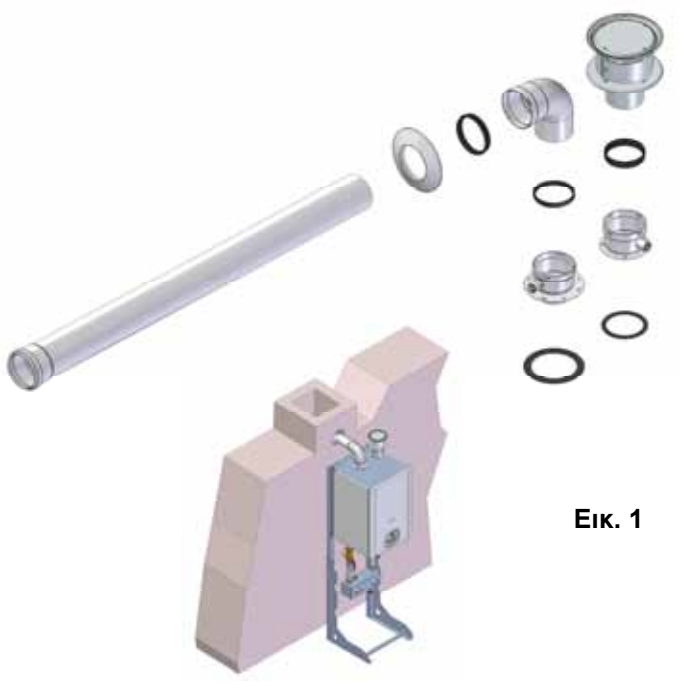

Εικ. 1

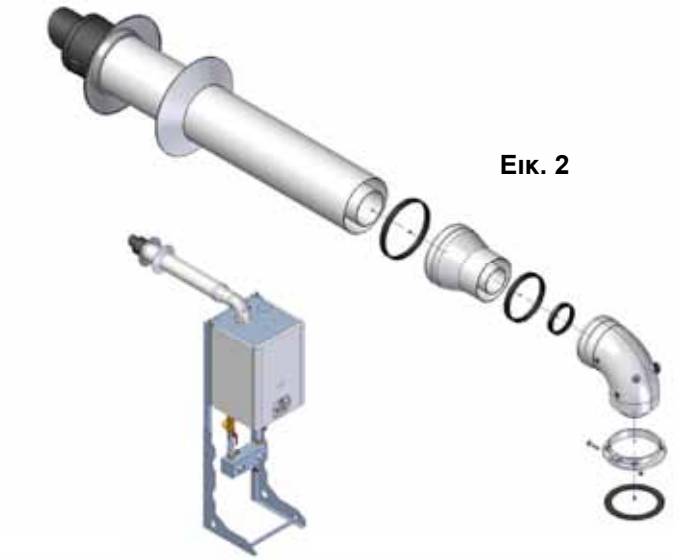

Εικ. 2

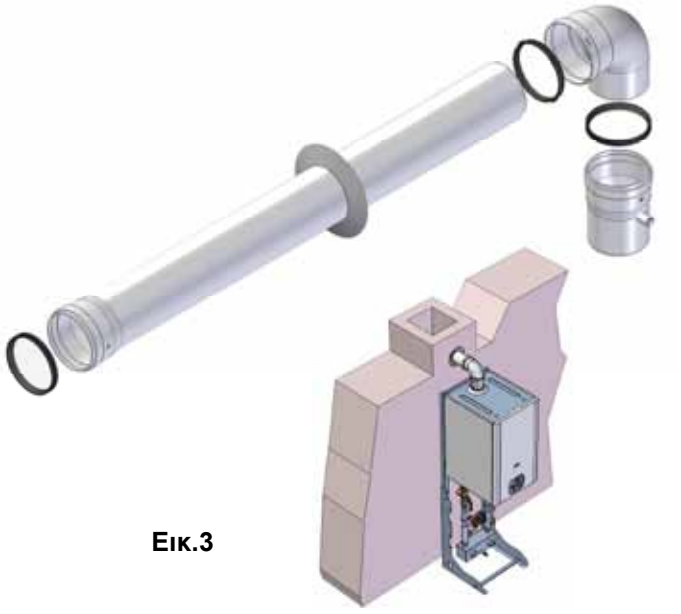

Εικ.3

ΑΞΕΣΟΥΑΡ

ΚΑΘΕΤΟ ΣΥΣΤΗΜΑ ΑΠΑΓΩΓΗΣ ΚΑΥΣΑΕΡΙΩΝ Ø80 (πολυπροπυλένιο)

RK 50

code **82106LP** (εικ. 1)

Σύστημα κάθετου αγωγού, επιτρέπει την απαγωγή των καυσαερίων στη ταράτσα μέσω αγωγού Ø80.

code **82112LP** (εικ. 2)

Σύστημα κάθετου ομοαξονικού αγωγού Ø80/125 με εσωτερικό αγωγό από πολυπροπυλένιο, για την απαγωγή των καυσαερίων στη ταράτσα και την εισαγωγή φρέσκου αέρα.

RK 100

code **82280LA** (εικ. 3)

Σύστημα κάθετου αγωγού, επιτρέπει την απαγωγή των καυσαερίων στη ταράτσα μέσω αγωγού Ø100.



Εικ. 1



Εικ.2



Εικ.3

Εγκατάσταση κυκλώματος θέρμανσης ελεγχόμενη από απομακρυσμένο έλεγχο (remote) & *αισθητήρα θερμοκρασίας εξωτερικού περιβάλλοντος (μοντέλο R)*

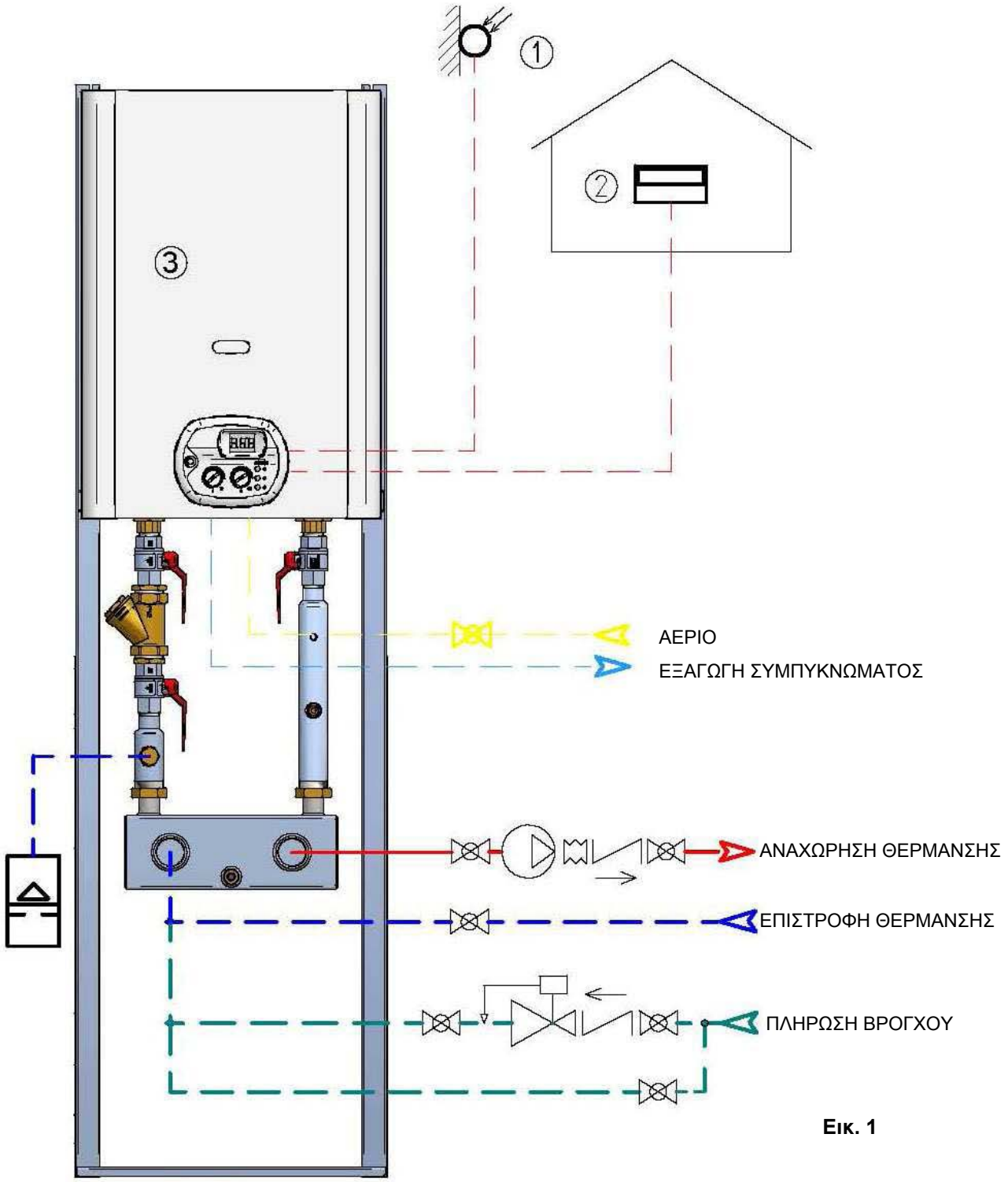

Εικ. 1

θέση	κωδικός	περιγραφή
1	73518LA	ΑΙΣΘΗΤΗΡΑΣ ΕΞΩΤΕΡΙΚΗΣ ΘΕΡΜΟΚΡΑΣΙΑΣ
2	40-00017	ΑΠΟΜΑΚΡΥΣΜΕΝΟΣ ΕΛΕΓΧΟΣ (REMOTE)
3	-	ΠΛΑΚΕΤΑ – ΠΙΝΑΚΑΣ ΕΛΕΓΧΟΥ

ΣΥΣΤΗΜΑΤΑ ΕΛΕΓΧΟΥ - ΠΑΡΑΔΕΙΓΜΑΤΑ ΕΓΚΑΤΑΣΤΑΣΗΣ

Εγκατάσταση κυκλώματος θέρμανσης ελεγχόμενη από απομακρυσμένο έλεγχο (remote) & *αισθητήρα θερμοκρασίας εξωτερικού περιβάλλοντος + σύνδεση με μπόιλερ (μοντέλο RS)*

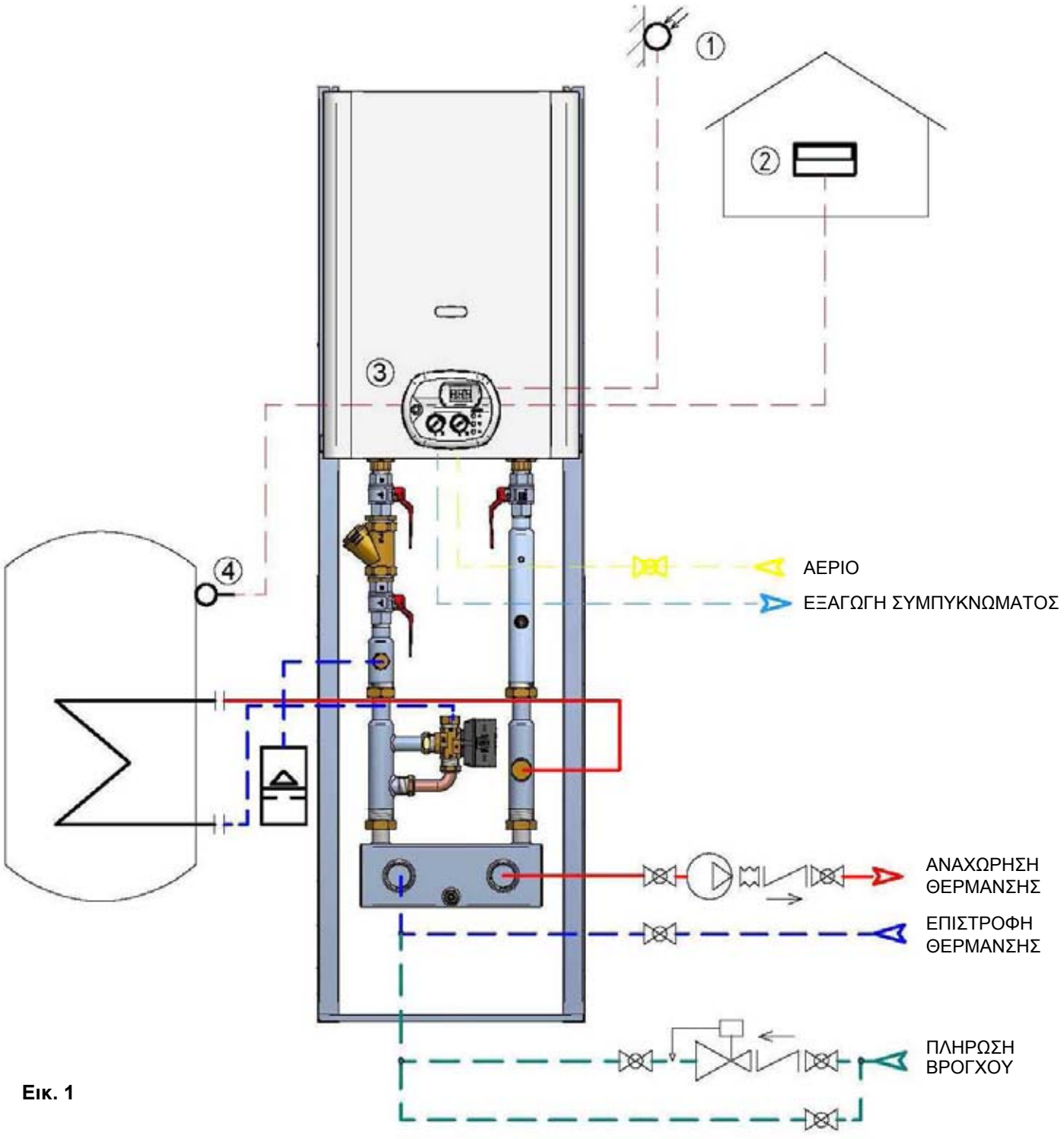

Εικ. 1

θέση	κωδικός	περιγραφή
1	73518LA	ΑΙΣΘΗΤΗΡΑΣ ΕΞΩΤΕΡΙΚΗΣ ΘΕΡΜΟΚΡΑΣΙΑΣ
2	40-00017	ΑΠΟΜΑΚΡΥΣΜΕΝΟΣ ΕΛΕΓΧΟΣ (REMOTE)
3	-	ΠΛΑΚΕΤΑ – ΠΙΝΑΚΑΣ ΕΛΕΓΧΟΥ
4	31368LA	ΚΑΛΩΔΙΟ ΑΙΣΘΗΤΗΡΑ ΜΠΟΙΛΕΡ 8 μέτρα - DT

ΣΥΣΤΗΜΑΤΑ ΕΛΕΓΧΟΥ - ΠΑΡΑΔΕΙΓΜΑΤΑ ΕΓΚΑΤΑΣΤΑΣΗΣ

Εγκατάσταση κυκλώματος θέρμανσης ελεγχόμενη από απομακρυσμένο έλεγχο (remote) & *αισθητήρα θερμοκρασίας εξωτερικού περιβάλλοντος (μοντέλο R)*

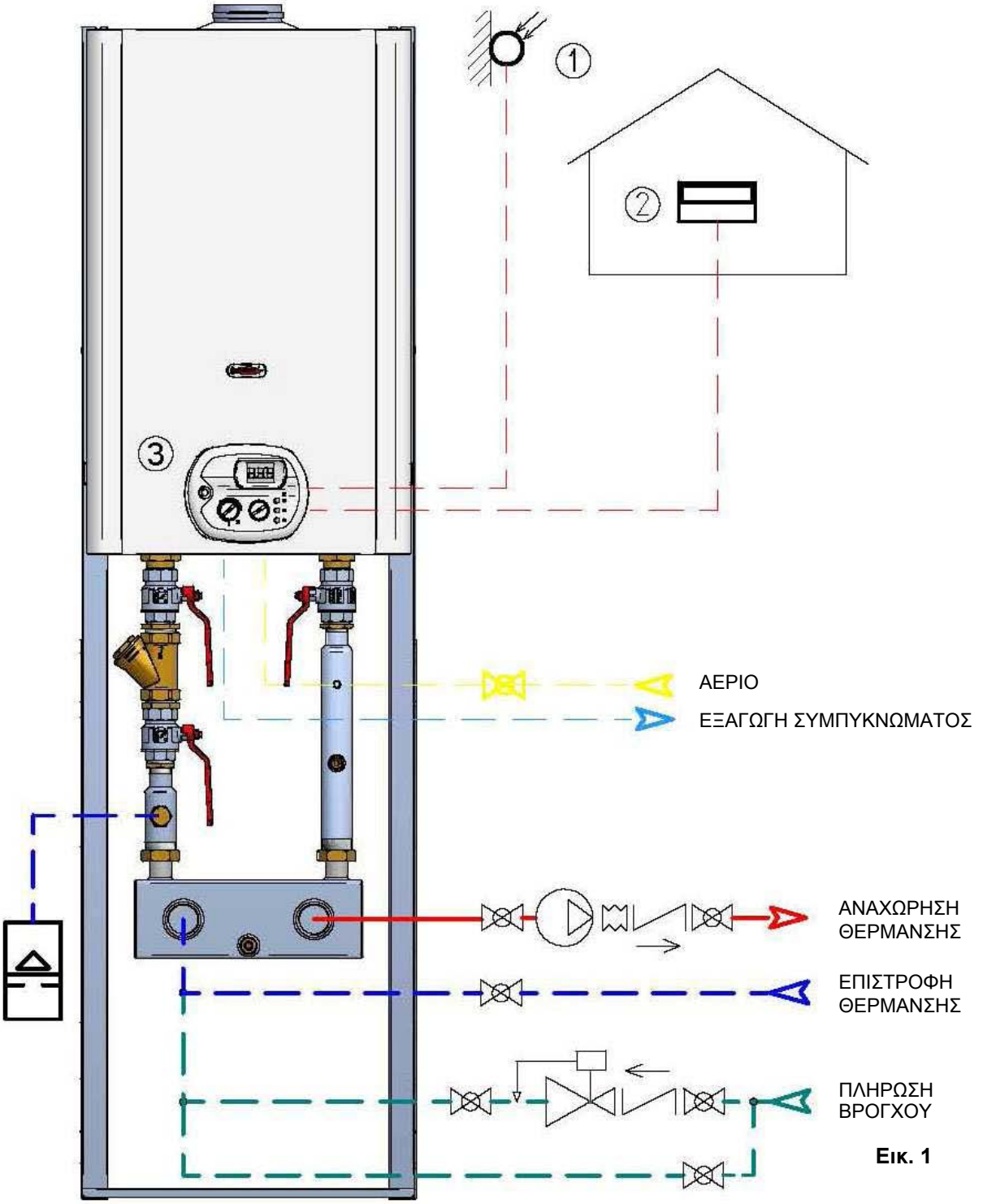

Εικ. 1

θέση	κωδικός	περιγραφή
1	73518LA	ΑΙΣΘΗΤΗΡΑΣ ΕΞΩΤΕΡΙΚΗΣ ΘΕΡΜΟΚΡΑΣΙΑΣ
2	40-00017	ΑΠΟΜΑΚΡΥΣΜΕΝΟΣ ΕΛΕΓΧΟΣ (REMOTE)
3	-	ΠΛΑΚΕΤΑ – ΠΙΝΑΚΑΣ ΕΛΕΓΧΟΥ

ΣΥΣΤΗΜΑΤΑ ΕΛΕΓΧΟΥ - ΠΑΡΑΔΕΙΓΜΑΤΑ ΕΓΚΑΤΑΣΤΑΣΗΣ

Εγκατάσταση κυκλώματος θέρμανσης ελεγχόμενη από απομακρυσμένο έλεγχο (remote) & *αισθητήρα θερμοκρασίας εξωτερικού περιβάλλοντος + σύνδεση με μπόιλερ (μοντέλο RS)*

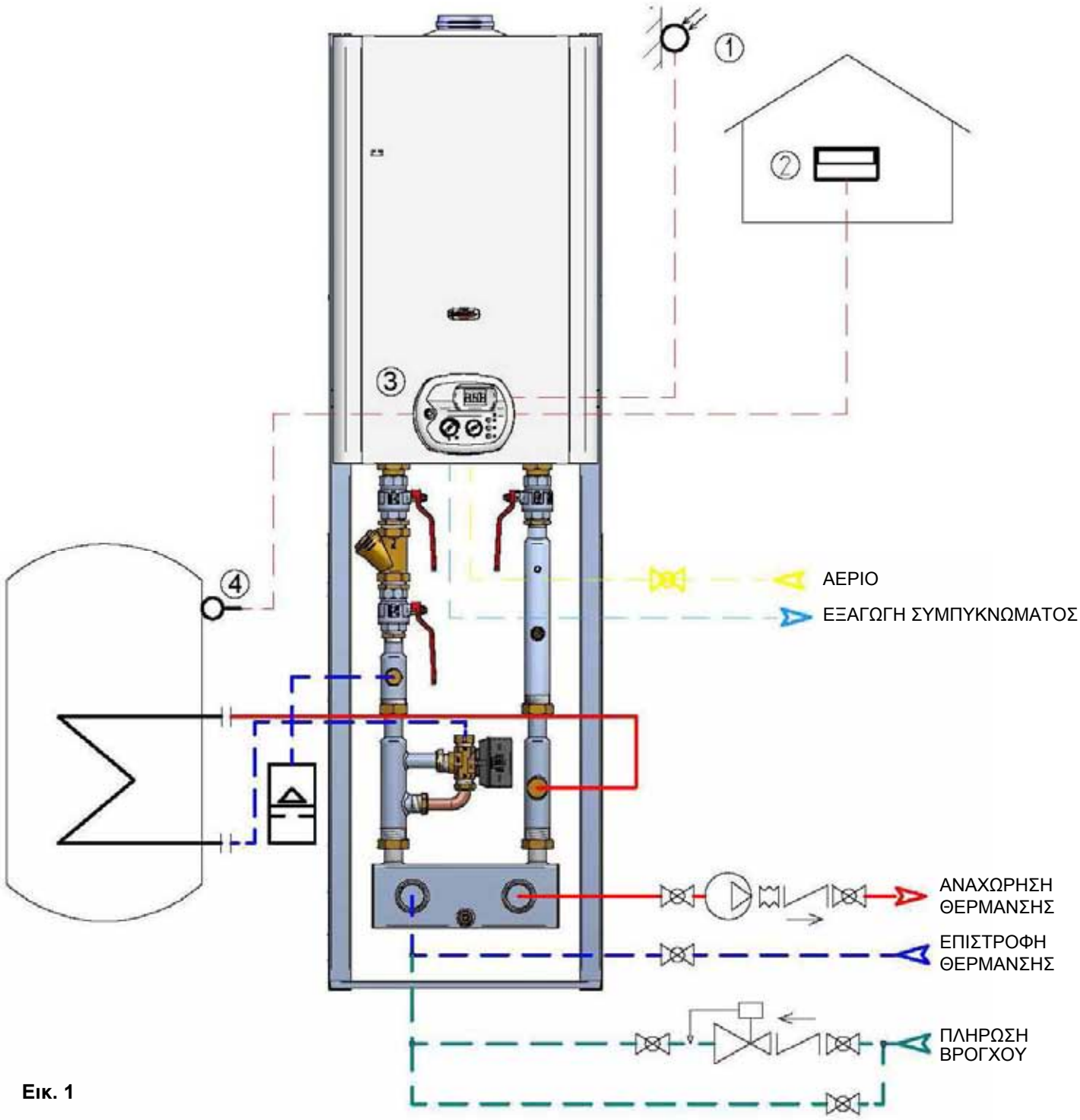

Εικ. 1

θέση	κωδικός	περιγραφή
1	73518LA	ΑΙΣΘΗΤΗΡΑΣ ΕΞΩΤΕΡΙΚΗΣ ΘΕΡΜΟΚΡΑΣΙΑΣ
2	40-00017	ΑΠΟΜΑΚΡΥΣΜΕΝΟΣ ΕΛΕΓΧΟΣ (REMOTE)
3	-	ΠΛΑΚΕΤΑ – ΠΙΝΑΚΑΣ ΕΛΕΓΧΟΥ
4	31368LA	ΚΑΛΩΔΙΟ ΑΙΣΘΗΤΗΡΑ ΜΠΟΙΛΕΡ 8 μέτρα - DT

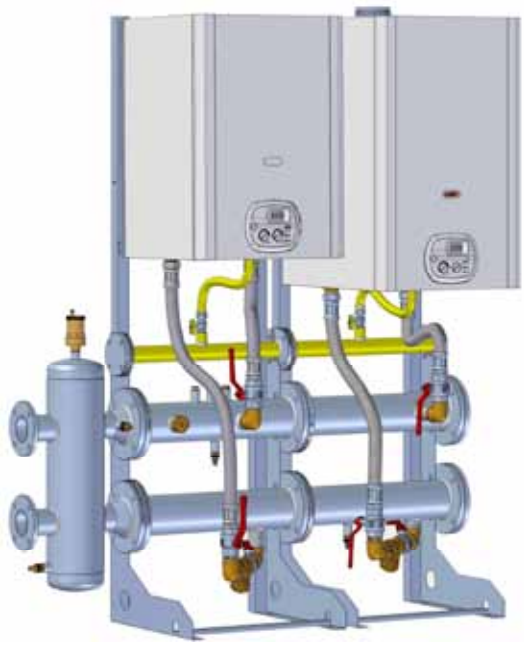

ΣΥΣΤΗΜΑ 150 R

Εγκατάσταση συστοιχίας – μόνο θέρμανση

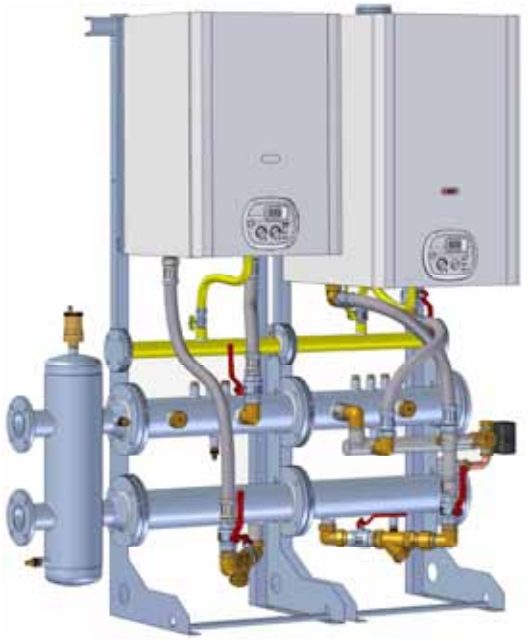

ΣΥΣΤΗΜΑ 150 RS

Εγκατάσταση συστοιχίας – μόνο θέρμανση
+ εγκατάσταση μπόιλερ

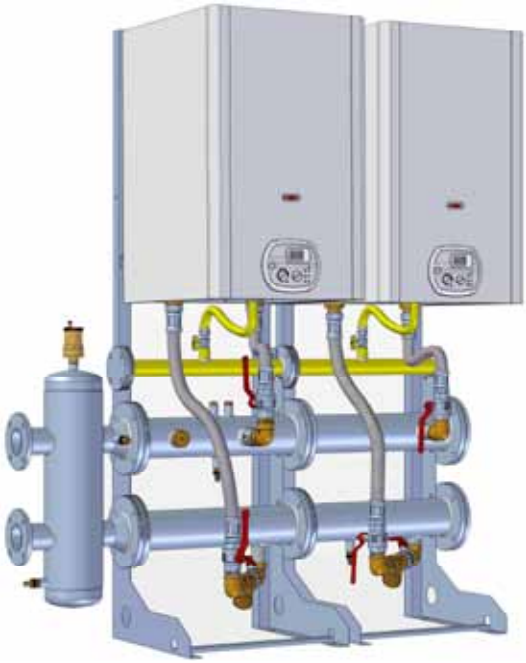

ΣΥΣΤΗΜΑ 200 R

Εγκατάσταση συστοιχίας – μόνο θέρμανση



ΣΥΣΤΗΜΑ 200 RS

Εγκατάσταση συστοιχίας – μόνο θέρμανση
+ εγκατάσταση μπόιλερ

ΕΓΚΑΤΑΣΤΑΣΗ ΣΥΣΤΟΙΧΙΑΣ

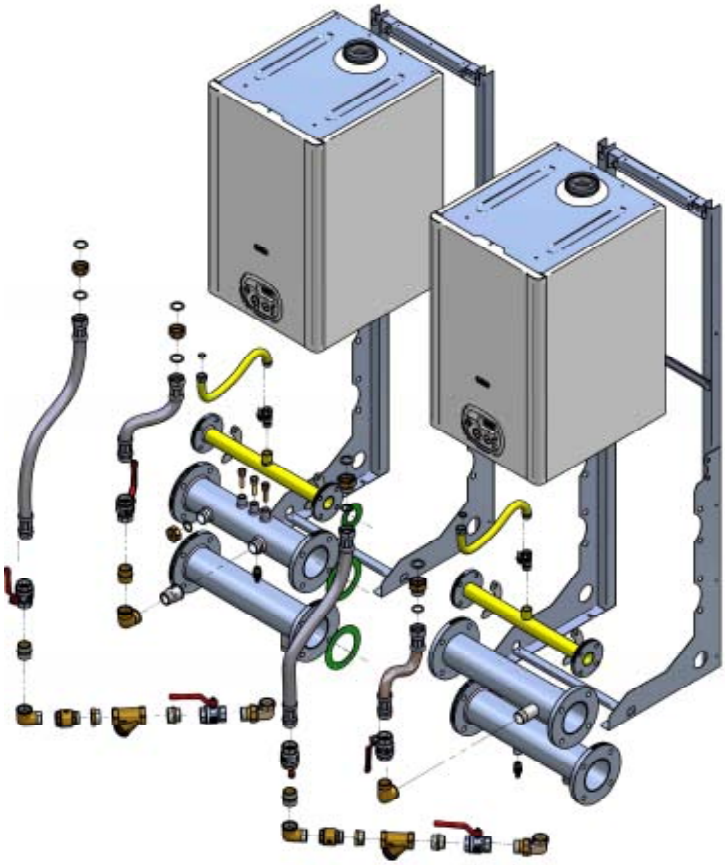

Επιλέγοντας τη σειρά ‘’ΣΥΣΤΗΜΑ’’ , που προυποθέτει εγκατάσταση συστοιχίας, η RADIANT πρσφέρει την ιδανική λύση ισχύος ανάλογα με τις απαιτήσεις σας.

Πράγματι οι λέβητες είναι σχεδιασμένοι για λειτουργία σε εγκατάσταση συστοιχίας, η οποία συνδυάζει έως και 8 λέβητες συνολικής ισχύος 800 Kw και επιτρέπει συνεχή αναλογική ρύθμιση ισχύος εντός των διαθέσιμων ορίων (max/min) ανάλογα με τον τύπο του λέβητα.

Τα υδραυλικά kits καθιστούν εύκολη την εγκατάσταση συστοιχίας και ιδιαίτερα προσαρμόσιμη σε χώρους εγκατάστασης μεσαίων & μεγάλων διαστάσεων. Μέγιστη ισχύς θέρμανσης και χαμηλή κατανάλωση επιτυγχάνονται μέσω της θερμορύθμισης (ρυθμιστής συστοιχίας E8.5064), που επιτρέπει τη ρύθμιση των παραμέτρων της συστοιχίας και ταυτόχρονα τη ρύθμιση της κάθε μονάδας που την απαρτίζει.

Επίσης είναι εφικτή η διαχείριση του απομακρυσμένου ελέγχου (remote) διαμέσου εγκατάστασης GSM που εξασφαλίζει σε πραγματικό χρόνο τον έλεγχο του συστήματος.

Οι συστοιχίες μπορούν να είναι διαφόρων ισχύων αλλά πρέπει να έχουν μία ελάχιστη ισχύ ως εξής:

- 4 kW αν η συστοιχία διαθέτει τουλάχιστον ένα λέβητα RK 18
- 9 kW αν η συστοιχία διαθέτει τουλάχιστον ένα λέβητα RK 25
- 10 kW αν η συστοιχία διαθέτει τουλάχιστον ένα λέβητα RK 34
- 12 kW αν η συστοιχία διαθέτει τουλάχιστον ένα λέβητα RK 50
- 25 kW αν η συστοιχία διαθέτει τουλάχιστον ένα λέβητα RK 100

Μοντέλο	Ονομαστική ισχύς [kW]		Αποδιδόμενη ισχύς [kW]	
	min	max	min. 80-60℃	max 80-60℃
RK 18	4	18	3.9	17.69
RK 25	8	25	8.73	24.60
RK 34	10	34	9.73	33.42
RK 50	12	55	11.65	53.79
RK 100	25	100	24.53	97

Προσοχή!

Όλα τα ανωτέρω μοντέλα ανήκουν στη σειρά R και διαθέτουν μόνο κύκλωμα θέρμανσης. Η σειρά RS επίσης είναι διαθέσιμη για εγκατάσταση σε συστοιχία μαζί με σύνδεση απομακρυσμένου μπόιλερ.

ΤΕΧΝΙΚΑ ΧΑΡΑΚΤΗΡΙΣΤΙΚΑ

		RK 18	RK 25	RK 34	RK 50	RK 100
Πιστοποίηση						
Πιστοποίηση CE	n°	0694BN3485	0694BN3485	0694BN3485	0694BP0446	0694BP0446
Κατηγορία συσκευής		$II_{2h3B/P}$	$II_{2h3B/P}$	$II_{2h3B/P}$	$II_{2H3B/P}$	$II_{2H3B/P}$
Τύπος συσκευής		B_{23P} B_{33}	B_{23P} B_{33}	B_{23P} B_{33}	B_{23P} B_{33}	B_{23P} B_{33}
GAS DIRECTIVE 92/42/ECC - Ενεργειακή απόδοση	αστέρια	4	4	4	4	4
Εκπομπές NOx (UNI EN 297)	τάξη	5	5	5	5	5
Κύκλωμα θέρμανσης						
Μέγιστη ονομαστική ισχύς	kW	18	25	34	55	100
Ελάχιστη ονομαστική ισχύς	kW	4	9	10	12	25
Μέγιστη αποδιδόμενη ισχύς (80/60℃)	kW	17.69	24.60	33.42	53,79	97
Μέγιστη αποδιδόμενη ισχύς (50/30℃)	kW	19.26	26.68	36.24	58.74	106.3
Ελάχιστη αποδιδόμενη ισχύς (80/60℃)	kW	3.90	8.73	9.73	11,65	24.53
Αποδοτικότητα στο 100% (ολ.φορτίο) (80/60℃)	%	98.30	98,4	98,3	97,8	97
Αποδοτικότητα στο 100% (ολ.φορτίο) (50/30℃)	%	107	106,7	106.6	106,8	106,3
Αποδοτικότητα στο 30% (μερ.φορτίο) (80/60℃)	%	101.10	100.10	100.7	101,8	101.8
Αποδοτικότητα στο 30% (μερ.φορτίο) (50/30℃)	%	108.10	106,30	107.9	107,9	108.5
Κύκλωμα θέρμανσης						
Ρύθμιση θερμοκρασίας θέρμανσης (min-max)	℃	30-80/25-40	30-80/25-40	30-80/25-40	30-80/25-40	30-80/25-40
Μέγιστη θερμοκρασία θέρμανσης	℃	95	95	95	95	95
Μέγιστη πίεση λειτουργίας θέρμανσης	bar	5	5	5	5	5
Ελάχιστη πίεση λειτουργίας θέρμανσης	bar	0.3	0.3	0.3	0.5	0.5
Ποσότητα νερού κυκλώματος	λίτρα	1.80	2.2	2.6	4.6	7.8
Σύστημα απαγωγής καυσαερίων						
Σύστημα οριζόντιου αγωγού	Ø mm	80	80	80	80	100
Μέγιστο μήκος οριζόντιου αγωγού	m	15	15	15	15	20 – 40
Διαθέσιμη πίεση ανεμιστήρα Δp (100% φορτίο)	Pa	75	120	120	146	146
Διαθέσιμη πίεση ανεμιστήρα Δp (μερικό φορτίο)	Pa	30	30	30	30	30
Τροφοδοσία αερίου						
Φυσικό αέριο G20						
Μέγιστη ονομαστική πίεση τροφοδοσίας	mbar	20	20	20	20	20
Ελάχιστη ονομαστική πίεση τροφοδοσίας	mbar	17	17	17	17	15
Κατανάλωση καυσίμου	m^3/h	1.91	2.65	3.6	5.40	10.42
Βουτάνιο G30						
Μέγιστη ονομαστική πίεση τροφοδοσίας	mbar	30	30	30	30	-
Ελάχιστη ονομαστική πίεση τροφοδοσίας	mbar	20	20	20	20	-
Κατανάλωση καυσίμου	kg/h	1.42	1.97	2.68	4.20	-
Προπάνιο G31						
Μέγιστη ονομαστική πίεση τροφοδοσίας	mbar	37	37	37	37	-
Ελάχιστη ονομαστική πίεση τροφοδοσίας	mbar	25	25	25	25	-
Κατανάλωση καυσίμου	kg/h	1.40	1.94	2.64	3.96	-
Ηλεκτρικά χαρακτηριστικά						
Ηλεκτρική τροφοδοσία	V/Hz	230/50	230/50	230/50	230/50	230/50
Απορροφούμενη ηλεκτρική ισχύς	W/A	130	138	180	180	430
Απορροφούμενη ηλεκτρική ισχύς αντλίας	W	55	55	90	132	240
Απορροφούμενη ηλεκτρική ισχύς - boiler OFF	W	5.4	4.5	5.4	5.4	5.4
Βαθμός ηλεκτρικής προστασίας	IP	X4D	X4D	X4D	X4D	X4D
Στοιχεία καύσης						
Αποδοτικότητα καύσης – (100% φορτίο)	%	97.49	97.8	97.4	97.9	97.6
Αποδοτικότητα καύσης – (ελάχιστο φορτίο)	%	97.57	97.9	97.6	98.0	98.2
Απώλειες συσ. απ.καυ/ρίων με καυσ.σε λειτουργία (100%)	%	2.51	2.2	2.6	2.1	2.4
Απώλειες συσ. απ.καυ/ρίων με καυσ.σε λειτουργία (ελ.φορτίο)	%	2.43	2.1	2.4	2	1.8
Απώλειες καλύμματος (100%)	%	0.81	0.6	0.25	0.1	0.6
Απώλειες καλύμματος (ελ.φορτίο)	%	0.17	0.9	0.3	0.9	0.1
Απώλειες συσ. απ.καυ/ρίων με καυσ.ανενεργό	%	0.02	0.02	0.02	0.02	0.02
Απώλειες καλύμματος με καυστήρα ανενεργό	%	0.3	0.3	0.15	0.03	0.03
Θερμοκρασία καυσαερίων - Ονομαστική θερμική ισχύς	℃	71	65	73.3	65.6	74.6
Θερμοκρασία καυσαερίων - Ελάχιστη ον. θερμική ισχύς	℃	68	61.7	65	60	61.2
Μάζα καυσαερίων στη μέγιστη ονομαστική.ισχύ (80/60℃)	kg/s	28.32	39.32	54.89	0.0239	159.6
Μάζα καυσαερίων στη ελάχιστη ονομαστ.ισχύ (80/60℃)	kg/s	6.49	15. 08	17.15	0.0055	40
Τιμή CO_2 στη μέγιστη ονομαστική ισχύ	%	9.3	9,4	9.18	9.3	9.4
Τιμή CO_2 στη ελάχιστη ονομαστική ισχύ	%	9	8,8	8.62	9.2	9.2
Τιμή CO στη μέγιστη ονομαστική ισχύ (0% O_2)	ppm	-	-	100	10	10
Τιμή CO στη ελάχιστη ονομαστική ισχύ (0% O_2)	ppm	-	-	4	5	5
CO - ενισχυμένο στοιχειομετρικό (0% O_2)	ppm	7	11	-	-	-
NOx	ppm	20	23	18	20	13
NOx	mg/kWh	35	40	32	35	23

ΔΙΑΣΤΑΣΕΙΣ

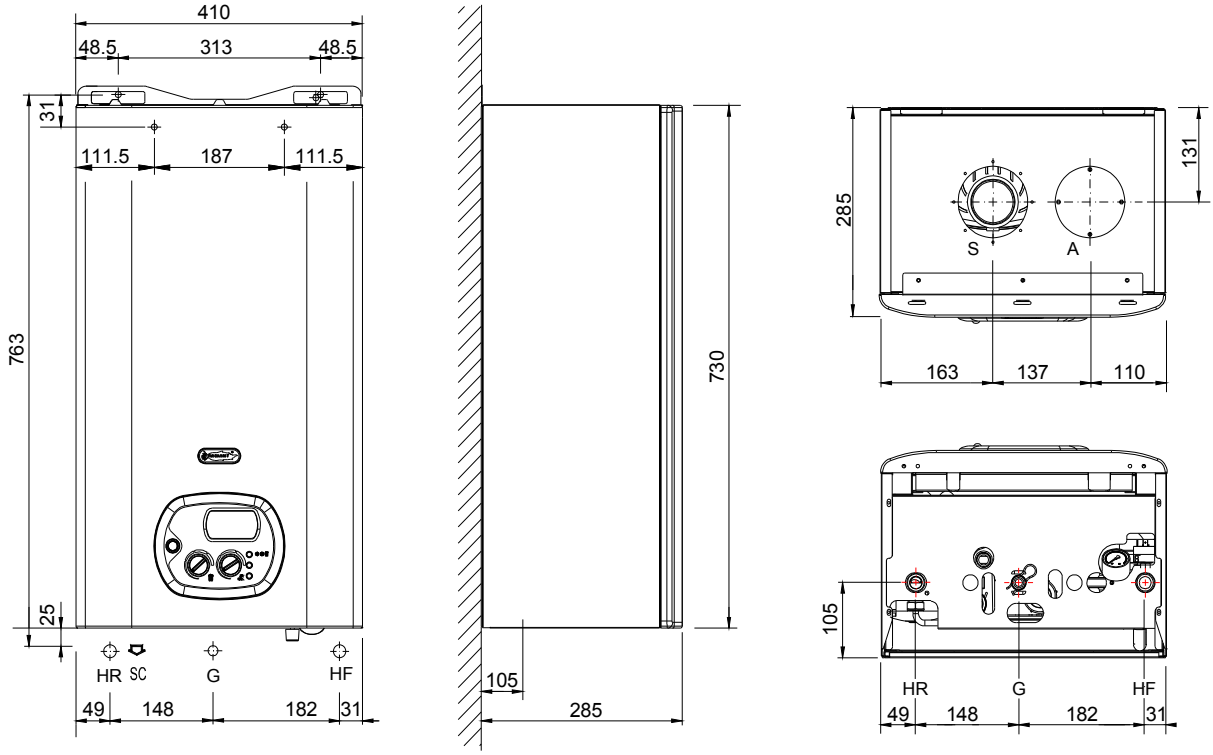

RK 18 - 25

Εικ. 1

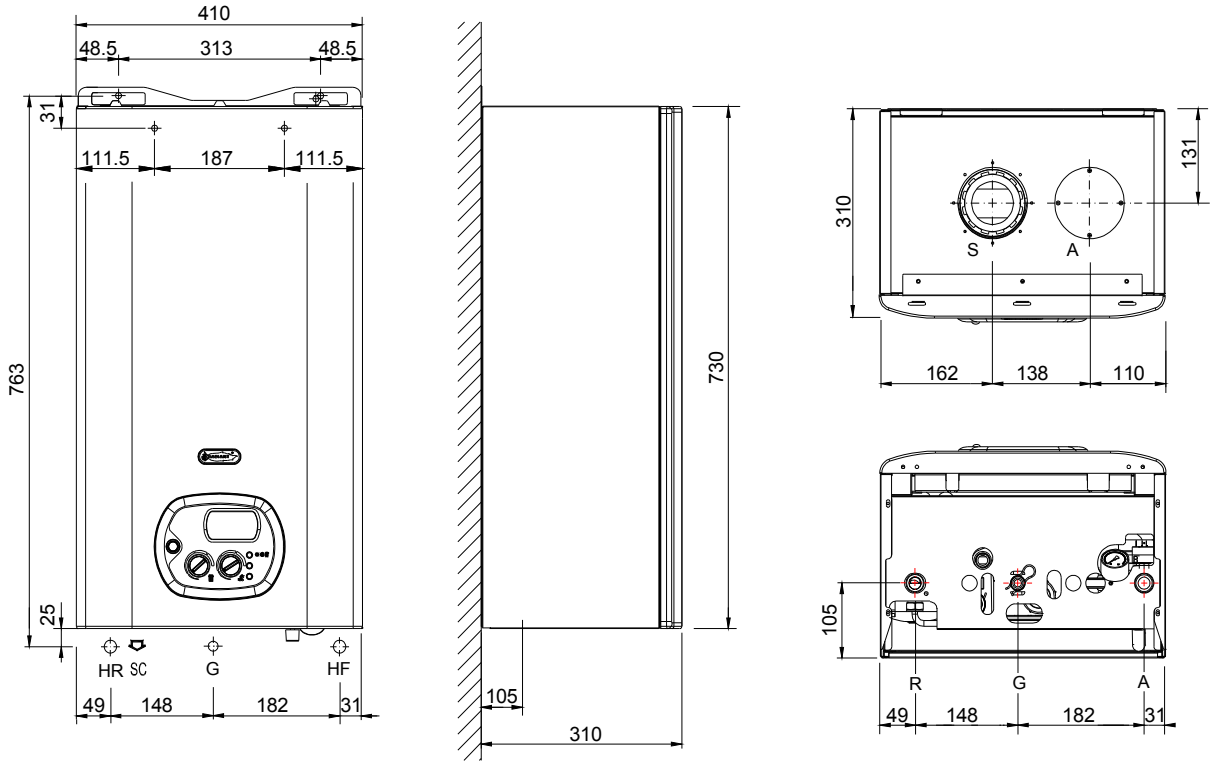

RK 34

Εικ. 2

HF	ΑΝΑΧΩΡΗΣΗ ΘΕΡΜΑΝΣΗΣ	Ø3/4”
HR	ΕΠΙΣΤΡΟΦΗ ΘΕΡΜΑΝΣΗΣ	Ø3/4”
G	ΑΕΡΙΟ	Ø3/4”

SC	ΕΞΑΓΩΓΗ ΣΥΜΠΥΚΝΩΜΑΤΟΣ	Ø25
S	ΑΠΑΓΩΓΗ ΚΑΥΣΑΕΡΙΩΝ	Ø80
A	ΕΙΣΑΓΩΓΗ ΑΕΡΑ	Ø80

ΔΙΑΣΤΑΣΕΙΣ

Εικ. 1

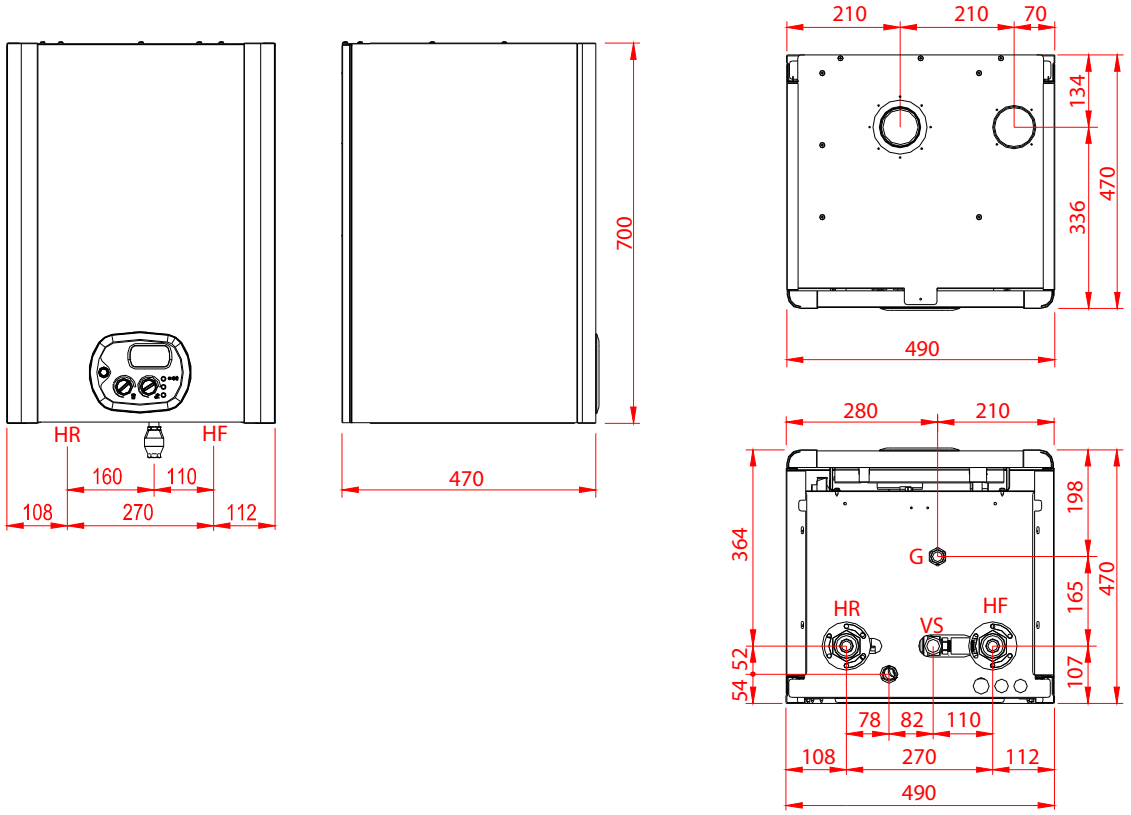

RK 50

Εικ. 2

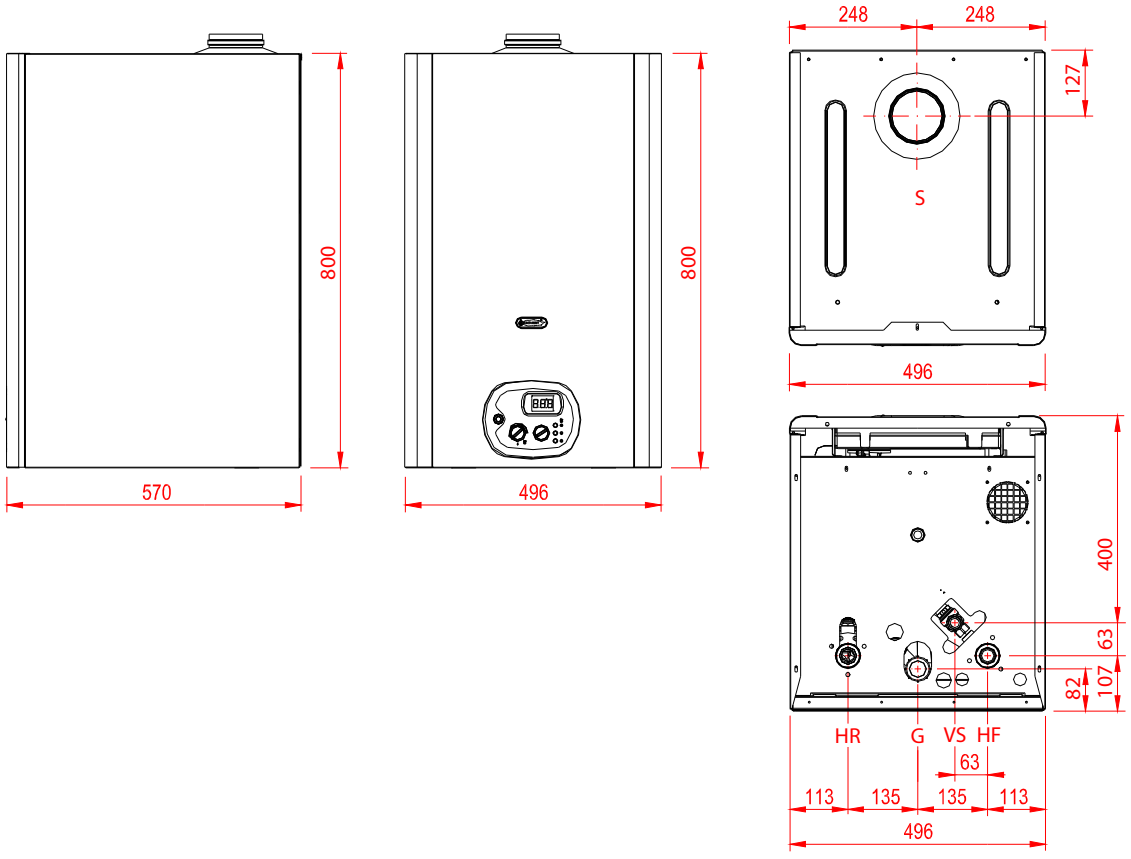

RK 100

HF	ΑΝΑΧΩΡΗΣΗ ΘΕΡΜΑΝΣΗΣ	Ø3/4”
HR	ΕΠΙΣΤΡΟΦΗ ΘΕΡΜΑΝΣΗΣ	Ø3/4”
G	ΑΕΡΙΟ	Ø3/4”

SC	ΕΞΑΓΩΓΗ ΣΥΜΠΥΚΝΩΜΑΤΟΣ	Ø25
S RK 50	ΑΠΑΓΩΓΗ ΚΑΥΣΑΕΡΙΩΝ	Ø80
S RK 100	ΑΠΑΓΩΓΗ ΚΑΥΣΑΕΡΙΩΝ	Ø100
A	ΕΙΣΑΓΩΓΗ ΑΕΡΑ	Ø80

ΔΙΑΓΡΑΜΜΑ ΛΕΙΤΟΥΡΓΙΑΣ ΚΥΚΛΟΦΟΡΗΤΗ

- **RK 18**

Καμπύλες κυκλοφορητή
- ταχύτητα 3
- ταχύτητα 2
- ταχύτητα 1

Απώλειες υδραυλικής πίεσης

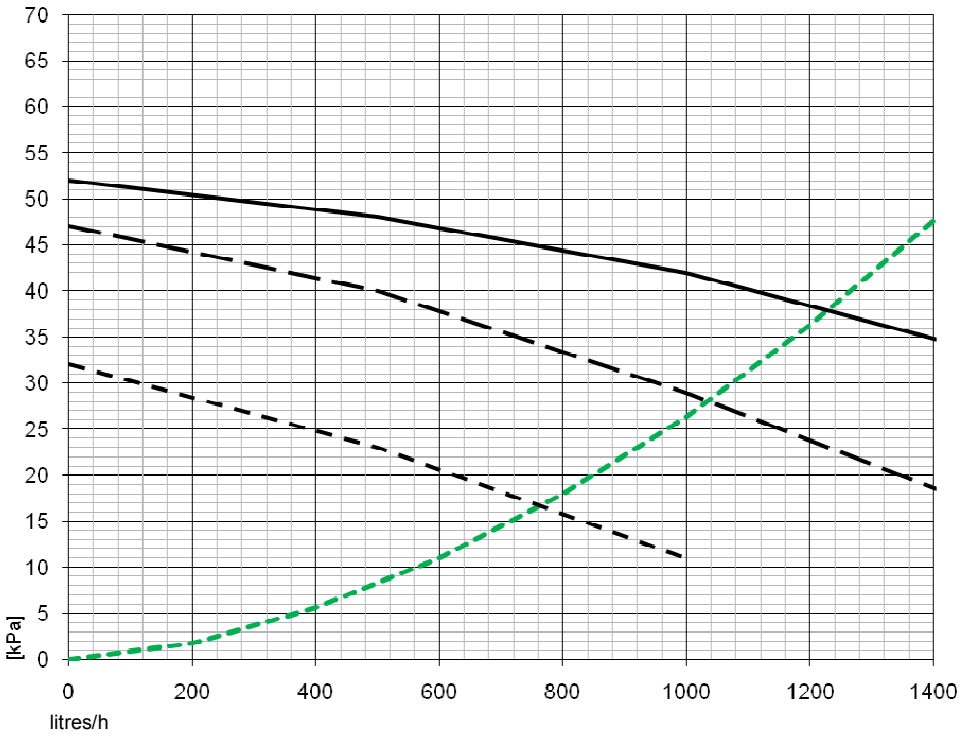

Εικ. 1

- **RK 25**

Καμπύλες κυκλοφορητή
- ταχύτητα 3
- ταχύτητα 2
- ταχύτητα 1

Απώλειες υδραυλικής πίεσης

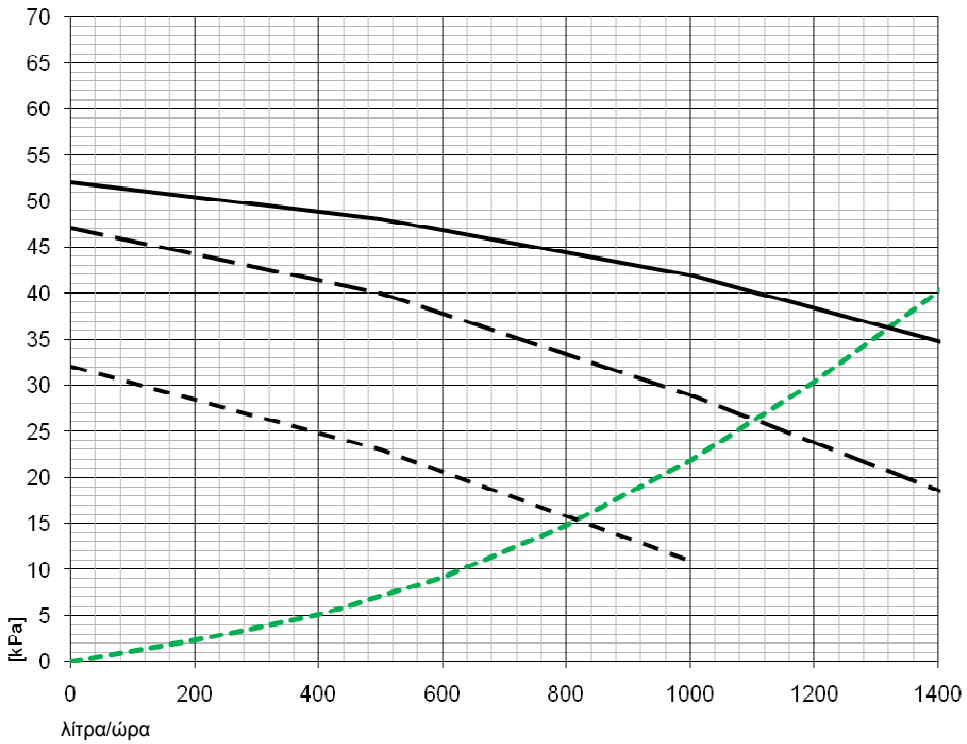

Εικ. 2

ΔΙΑΓΡΑΜΜΑ ΛΕΙΤΟΥΡΓΙΑΣ ΚΥΚΛΟΦΟΡΗΤΗ

- **RK 34**

Καμπύλες κυκλοφορητή
——— ταχύτητα 3
– — — ταχύτητα 2
– – – – ταχύτητα 1

Απώλειες υδραυλικής πίεσης
– – – –

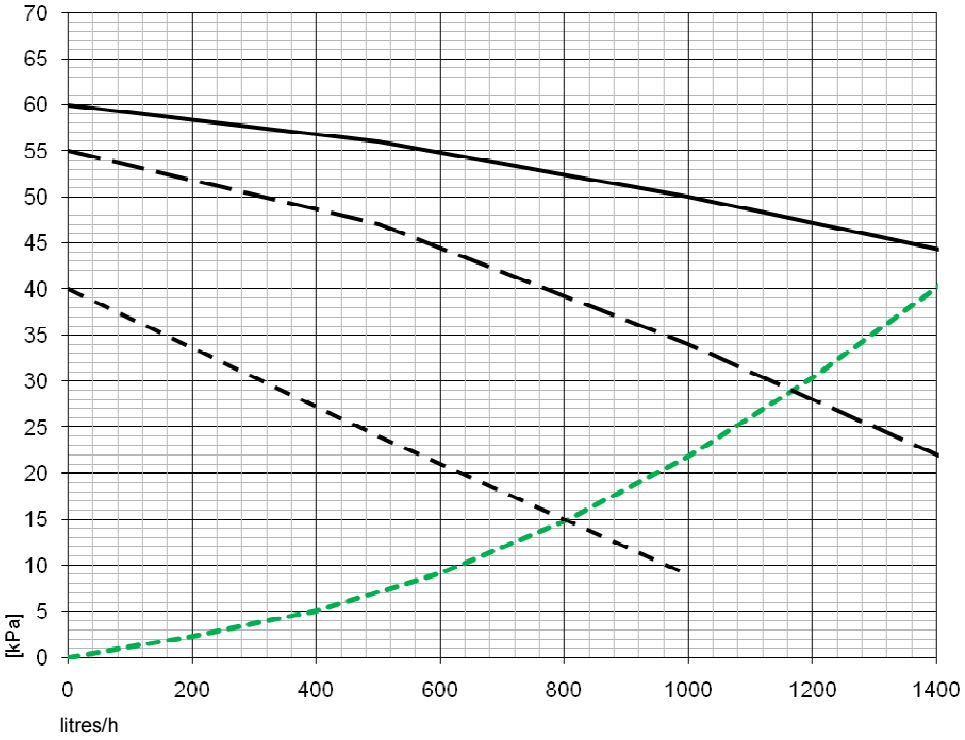

Εικ. 1

- **RK 50**

Καμπύλες κυκλοφορητή
——— ταχύτητα 3
– — — ταχύτητα 2
– – – – ταχύτητα 1

Απώλειες υδραυλικής πίεσης
– – – –

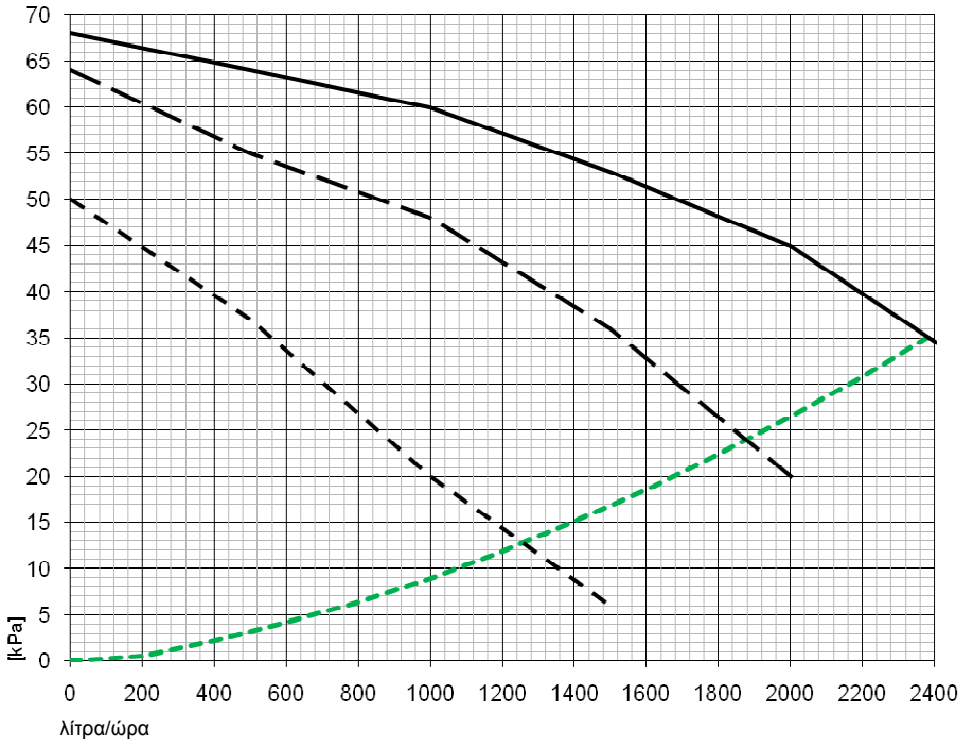

Εικ. 2

ΔΙΑΓΡΑΜΜΑ ΛΕΙΤΟΥΡΓΙΑΣ ΚΥΚΛΟΦΟΡΗΤΗ

- **RK 100**

Απώλειες υδραυλικής πίεσης

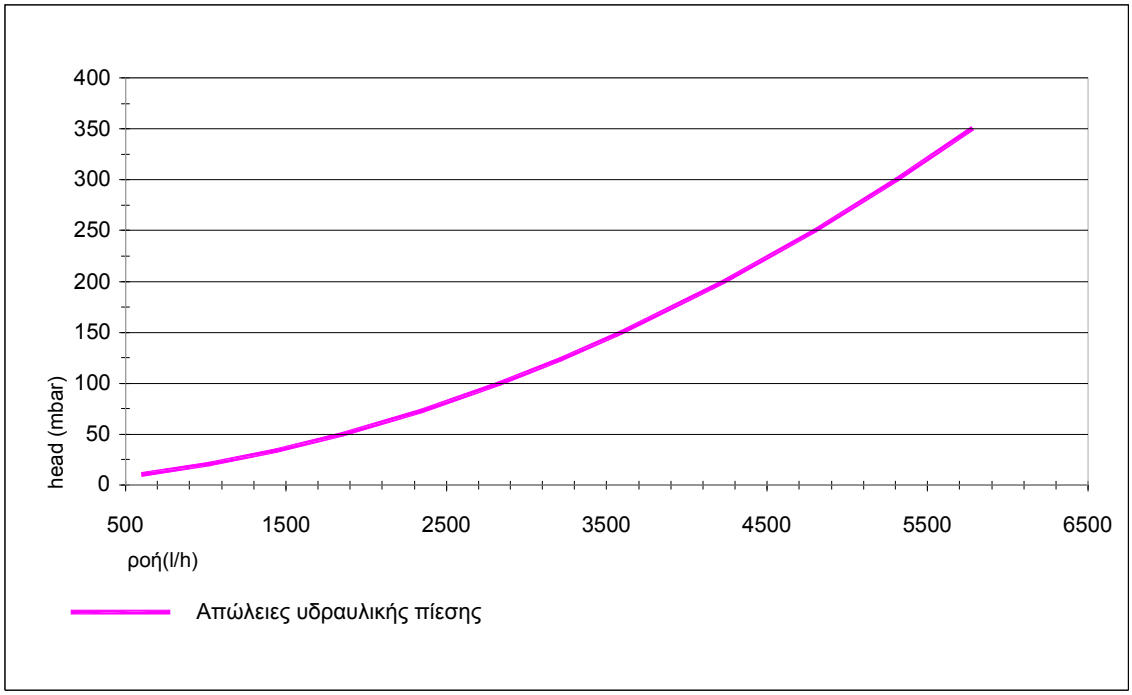

Εικ. 1

Καμπύλες κυκλοφορητή

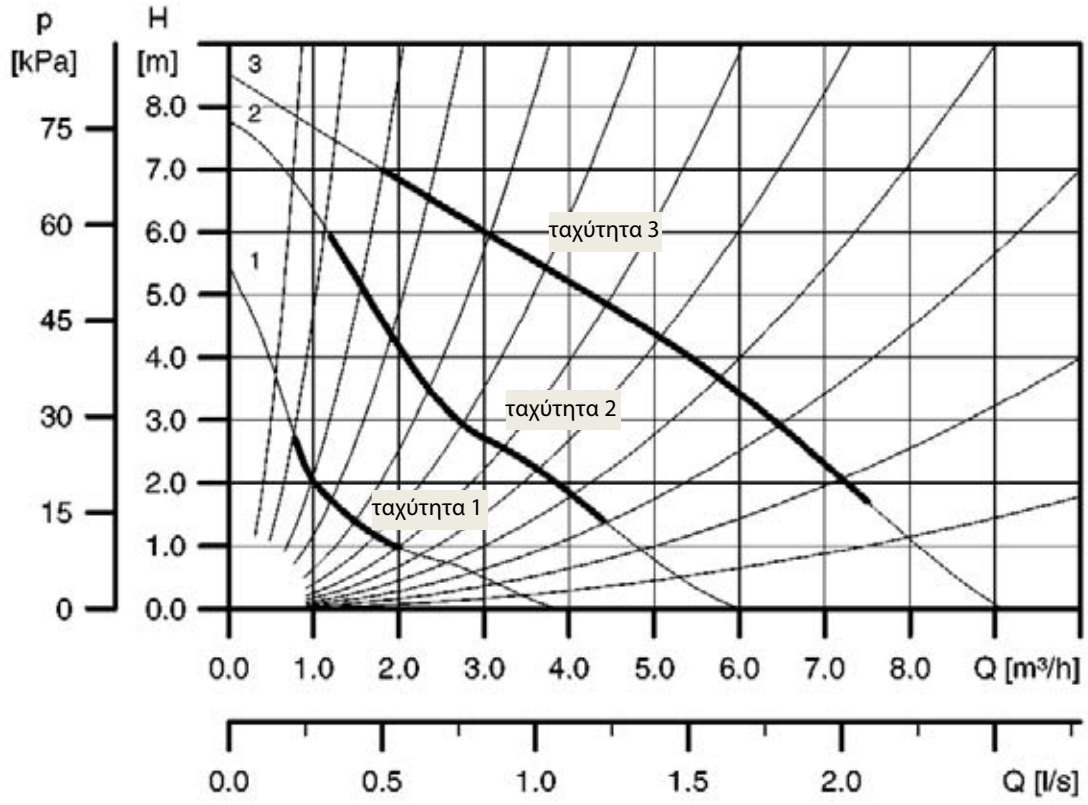

Εικ. 2

ΚΥΡΙΑ ΕΞΑΡΤΗΜΑΤΑ - ΣΥΣΤΟΙΧΙΑ 2 ΜΟΝΑΔΩΝ

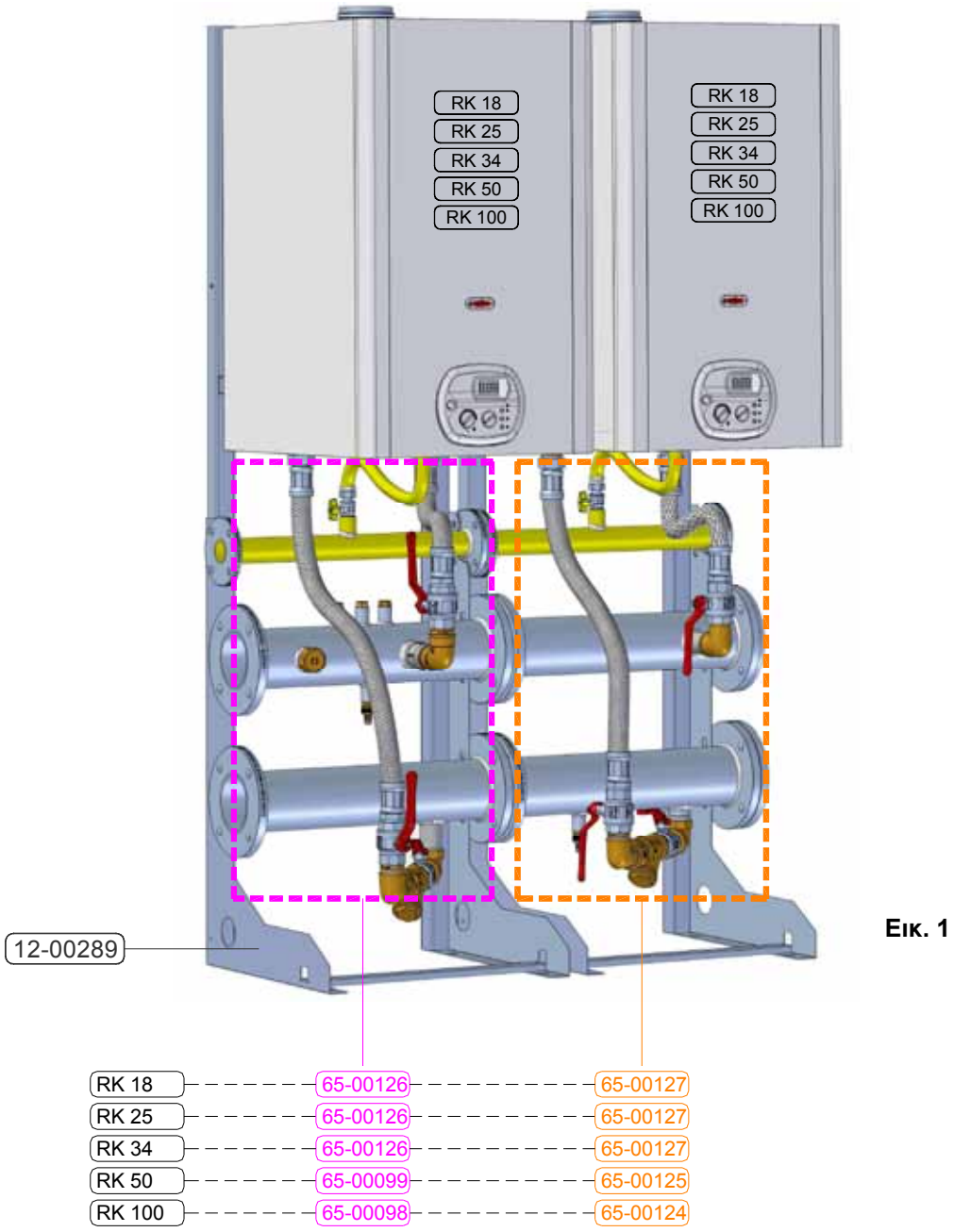

Εικ. 1

ΥΠΟΜΝΗΜΑ

κωδικός	περιγραφή
12-00289	ΠΛΑΙΣΙΟ
65-00098	ΥΔΡΑΥΛΙΚΟ ΚΙΤ ΓΙΑ ΛΕΒΗΤΑ RK 100 ΓΙΑ ΕΓΚΑΤΑΣΤΑΣΗ ΣΕ ΣΥΣΤΟΙΧΙΑ
65-00099	ΥΔΡΑΥΛΙΚΟ ΚΙΤ ΓΙΑ ΛΕΒΗΤΑ RK 50 ΓΙΑ ΕΓΚΑΤΑΣΤΑΣΗ ΣΕ ΣΥΣΤΟΙΧΙΑ
65-00124	ΥΔΡΑΥΛΙΚΟ ΚΙΤ ΓΙΑ ΛΕΒΗΤΑ RK 100 ΓΙΑ ΕΓΚΑΤΑΣΤΑΣΗ ΣΕ ΣΥΣΤΟΙΧΙΑ - ΕΠΙΠΡΟΣΘΕΤΟΣ ΛΕΒΗΤΑΣ
65-00125	ΥΔΡΑΥΛΙΚΟ ΚΙΤ ΓΙΑ ΛΕΒΗΤΑ RK 50 ΓΙΑ ΕΓΚΑΤΑΣΤΑΣΗ ΣΕ ΣΥΣΤΟΙΧΙΑ - ΕΠΙΠΡΟΣΘΕΤΟΣ ΛΕΒΗΤΑΣ
65-00126	ΥΔΡΑΥΛΙΚΟ ΚΙΤ ΓΙΑ ΛΕΒΗΤΑ RK 18 - 25 - 34 ΓΙΑ ΕΓΚΑΤΑΣΤΑΣΗ ΣΕ ΣΥΣΤΟΙΧΙΑ
65-00127	ΥΔΡΑΥΛΙΚΟ ΚΙΤ ΓΙΑ ΛΕΒΗΤΑ RK 18 - 25 - 34 ΓΙΑ ΕΓΚΑΤΑΣΤΑΣΗ ΣΕ ΣΥΣΤΟΙΧΙΑ - ΕΠΙΠΡΟΣΘΕΤΟΣ ΛΕΒΗΤΑΣ

HF	ΑΝΑΧΩΡΗΣΗ ΘΕΡΜΑΝΣΗΣ	DN 100
HR	ΕΠΙΣΤΡΟΦΗ ΘΕΡΜΑΝΣΗΣ	DN 100
G	ΑΕΡΙΟ	DN 40

SC	ΕΞΑΓΩΓΗ ΣΥΜΠΥΚΝΩΜΑΤΟΣ	Ø40

ΚΥΡΙΑ ΕΞΑΡΤΗΜΑΤΑ - ΣΥΣΤΟΙΧΙΑ 2 ΜΟΝΑΔΩΝ

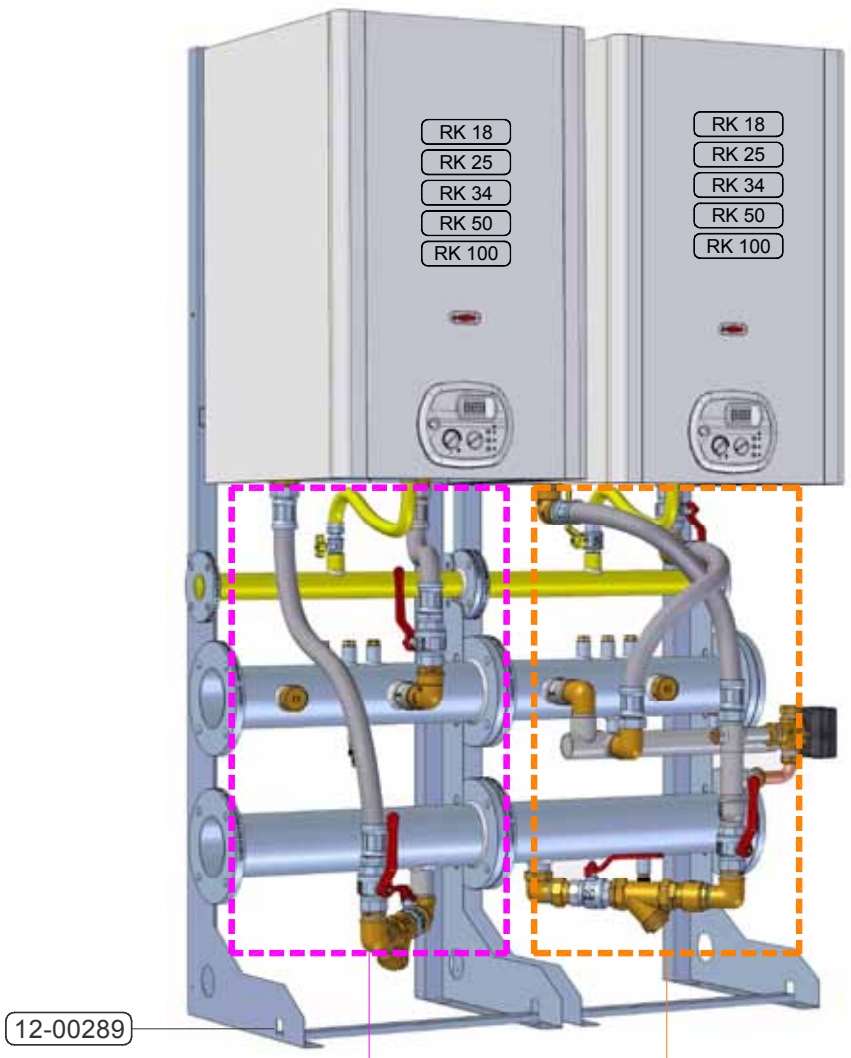

Εικ. 1

ΥΠΟΜΝΗΜΑ

κωδικός	περιγραφή
12-00289	ΠΛΑΙΣΙΟ
65-00098	ΥΔΡΑΥΛΙΚΟ ΚΙΤ ΓΙΑ ΛΕΒΗΤΑ RK 100 ΓΙΑ ΕΓΚΑΤΑΣΤΑΣΗ ΣΕ ΣΥΣΤΟΙΧΙΑ
65-00099	ΥΔΡΑΥΛΙΚΟ ΚΙΤ ΓΙΑ ΛΕΒΗΤΑ RK 50 ΓΙΑ ΕΓΚΑΤΑΣΤΑΣΗ ΣΕ ΣΥΣΤΟΙΧΙΑ
65-00122	ΥΔΡΑΥΛΙΚΟ ΚΙΤ ΓΙΑ ΛΕΒΗΤΑ RK 100 ΓΙΑ ΕΓΚΑΤΑΣΤΑΣΗ ΣΕ ΣΥΣΤΟΙΧΙΑ + ΚΙΤ 3ΟΔΗΣ ΒΑΛΒΙΔΑΣ ΓΙΑ ΣΥΝΔΕΣΗ ΜΕ ΜΠΟΙΛΕΡ ΠΑΡΑΓΩΓΗΣ ΖΕΣΤΟΥ ΝΕΡΟΥ ΧΡΗΣΗΣ - ΕΠΙΠΡΟΣΘΕΤΟΣ ΛΕΒΗΤΑΣ
65-00120	ΥΔΡΑΥΛΙΚΟ ΚΙΤ ΓΙΑ ΛΕΒΗΤΑ RK 50 ΓΙΑ ΕΓΚΑΤΑΣΤΑΣΗ ΣΕ ΣΥΣΤΟΙΧΙΑ + ΚΙΤ 3ΟΔΗΣ ΒΑΛΒΙΔΑΣ ΓΙΑ ΣΥΝΔΕΣΗ ΜΕ ΜΠΟΙΛΕΡ ΠΑΡΑΓΩΓΗΣ ΖΕΣΤΟΥ ΝΕΡΟΥ ΧΡΗΣΗΣ - ΕΠΙΠΡΟΣΘΕΤΟΣ ΛΕΒΗΤΑΣ
65-00126	ΥΔΡΑΥΛΙΚΟ ΚΙΤ ΓΙΑ ΛΕΒΗΤΑ RK 18 - 25 - 34 ΓΙΑ ΕΓΚΑΤΑΣΤΑΣΗ ΣΕ ΣΥΣΤΟΙΧΙΑ
65-00131	ΥΔΡΑΥΛΙΚΟ ΚΙΤ ΓΙΑ ΛΕΒΗΤΑ RK 18 - 25 - 34 ΓΙΑ ΕΓΚΑΤΑΣΤΑΣΗ ΣΕ ΣΥΣΤΟΙΧΙΑ + ΚΙΤ 3ΟΔΗΣ ΒΑΛΒΙΔΑΣ ΓΙΑ ΣΥΝΔΕΣΗ ΜΕ ΜΠΟΙΛΕΡ ΠΑΡΑΓΩΓΗΣ ΖΕΣΤΟΥ ΝΕΡΟΥ ΧΡΗΣΗΣ - ΕΠΙΠΡΟΣΘΕΤΟΣ ΛΕΒΗΤΑΣ

HF	ΑΝΑΧΩΡΗΣΗ ΘΕΡΜΑΝΣΗΣ	DN 100
HR	ΕΠΙΣΤΡΟΦΗ ΘΕΡΜΑΝΣΗΣ	DN 100
G	ΑΕΡΙΟ	DN 40

SC	ΕΞΑΓΩΓΗ ΣΥΜΠΥΚΝΩΜΑΤΟΣ	Ø40
MB	ΡΟΗ ΠΡΟΣ ΤΟ ΜΠΟΙΛΕΡ	Ø1"1/2
RB	ΕΠΙΣΤΡΟΦΗ ΑΠΟ ΤΟ ΜΠΟΙΛΕΡ	Ø1"

ΚΥΡΙΑ ΕΞΑΡΤΗΜΑΤΑ - ΣΥΣΤΟΙΧΙΑ 3 ΜΟΝΑΔΩΝ

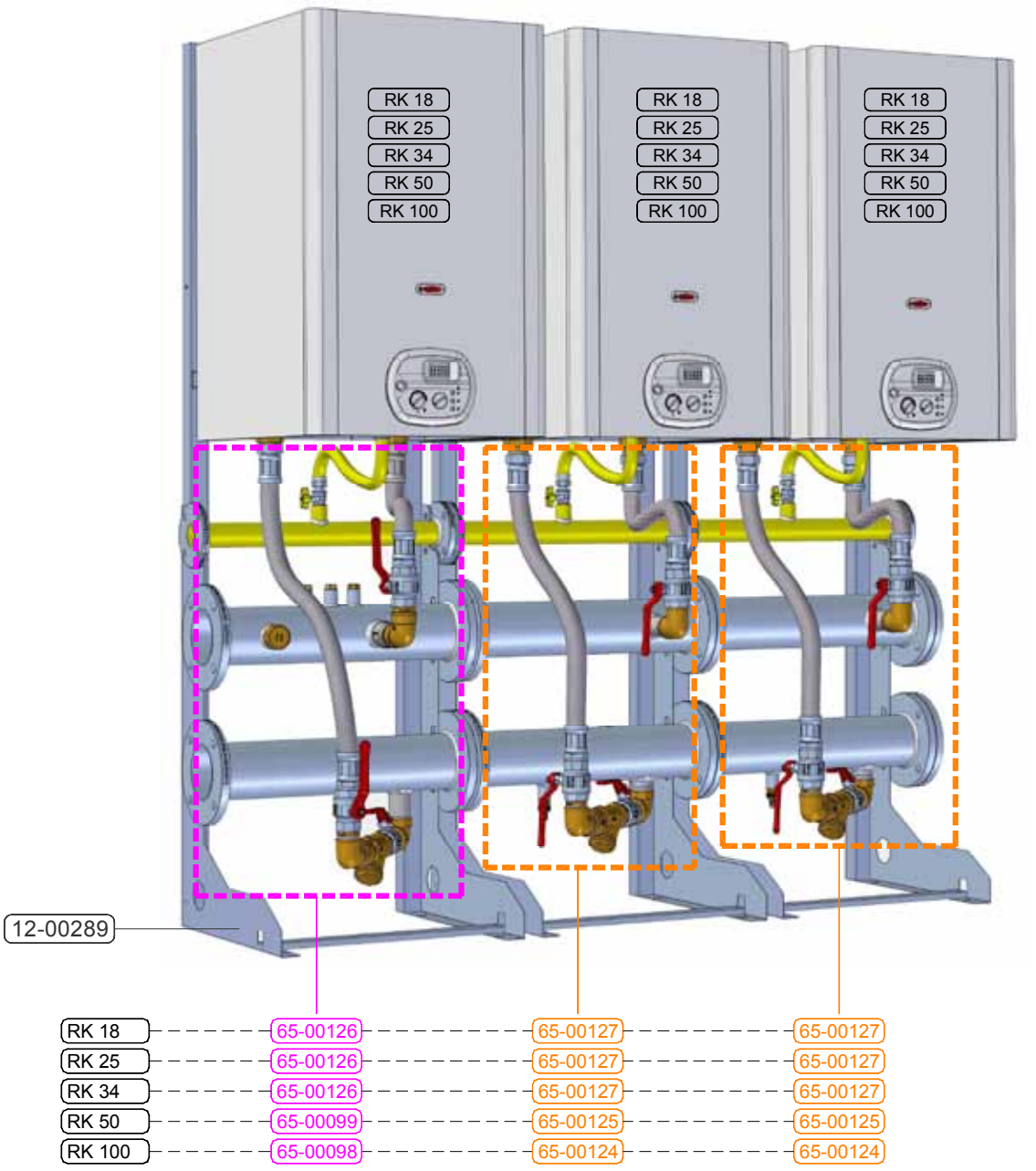

Εικ. 1

ΥΠΟΜΝΗΜΑ

κωδικός	περιγραφή
12-00289	ΠΛΑΙΣΙΟ
65-00098	ΥΔΡΑΥΛΙΚΟ ΚΙΤ ΓΙΑ ΛΕΒΗΤΑ RK 100 ΓΙΑ ΕΓΚΑΤΑΣΤΑΣΗ ΣΕ ΣΥΣΤΟΙΧΙΑ
65-00099	ΥΔΡΑΥΛΙΚΟ ΚΙΤ ΓΙΑ ΛΕΒΗΤΑ RK 50 ΓΙΑ ΕΓΚΑΤΑΣΤΑΣΗ ΣΕ ΣΥΣΤΟΙΧΙΑ
65-00124	ΥΔΡΑΥΛΙΚΟ ΚΙΤ ΓΙΑ ΛΕΒΗΤΑ RK 100 ΓΙΑ ΕΓΚΑΤΑΣΤΑΣΗ ΣΕ ΣΥΣΤΟΙΧΙΑ - ΕΠΙΠΡΟΣΘΕΤΟΣ ΛΕΒΗΤΑΣ
65-00125	ΥΔΡΑΥΛΙΚΟ ΚΙΤ ΓΙΑ ΛΕΒΗΤΑ RK 50 ΓΙΑ ΕΓΚΑΤΑΣΤΑΣΗ ΣΕ ΣΥΣΤΟΙΧΙΑ - ΕΠΙΠΡΟΣΘΕΤΟΣ ΛΕΒΗΤΑΣ
65-00126	ΥΔΡΑΥΛΙΚΟ ΚΙΤ ΓΙΑ ΛΕΒΗΤΑ RK 18 - 25 - 34 ΓΙΑ ΕΓΚΑΤΑΣΤΑΣΗ ΣΕ ΣΥΣΤΟΙΧΙΑ
65-00127	ΥΔΡΑΥΛΙΚΟ ΚΙΤ ΓΙΑ ΛΕΒΗΤΑ RK 18 - 25 - 34 ΓΙΑ ΕΓΚΑΤΑΣΤΑΣΗ ΣΕ ΣΥΣΤΟΙΧΙΑ - ΕΠΙΠΡΟΣΘΕΤΟΣ ΛΕΒΗΤΑΣ

HF	ΑΝΑΧΩΡΗΣΗ ΘΕΡΜΑΝΣΗΣ	DN 100
HR	ΕΠΙΣΤΡΟΦΗ ΘΕΡΜΑΝΣΗΣ	DN 100
G	ΑΕΡΙΟ	DN 40

SC	ΕΞΑΓΩΓΗ ΣΥΜΠΥΚΝΩΜΑΤΟΣ	Ø40

ΚΥΡΙΑ ΕΞΑΡΤΗΜΑΤΑ - ΣΥΣΤΟΙΧΙΑ 3 ΜΟΝΑΔΩΝ

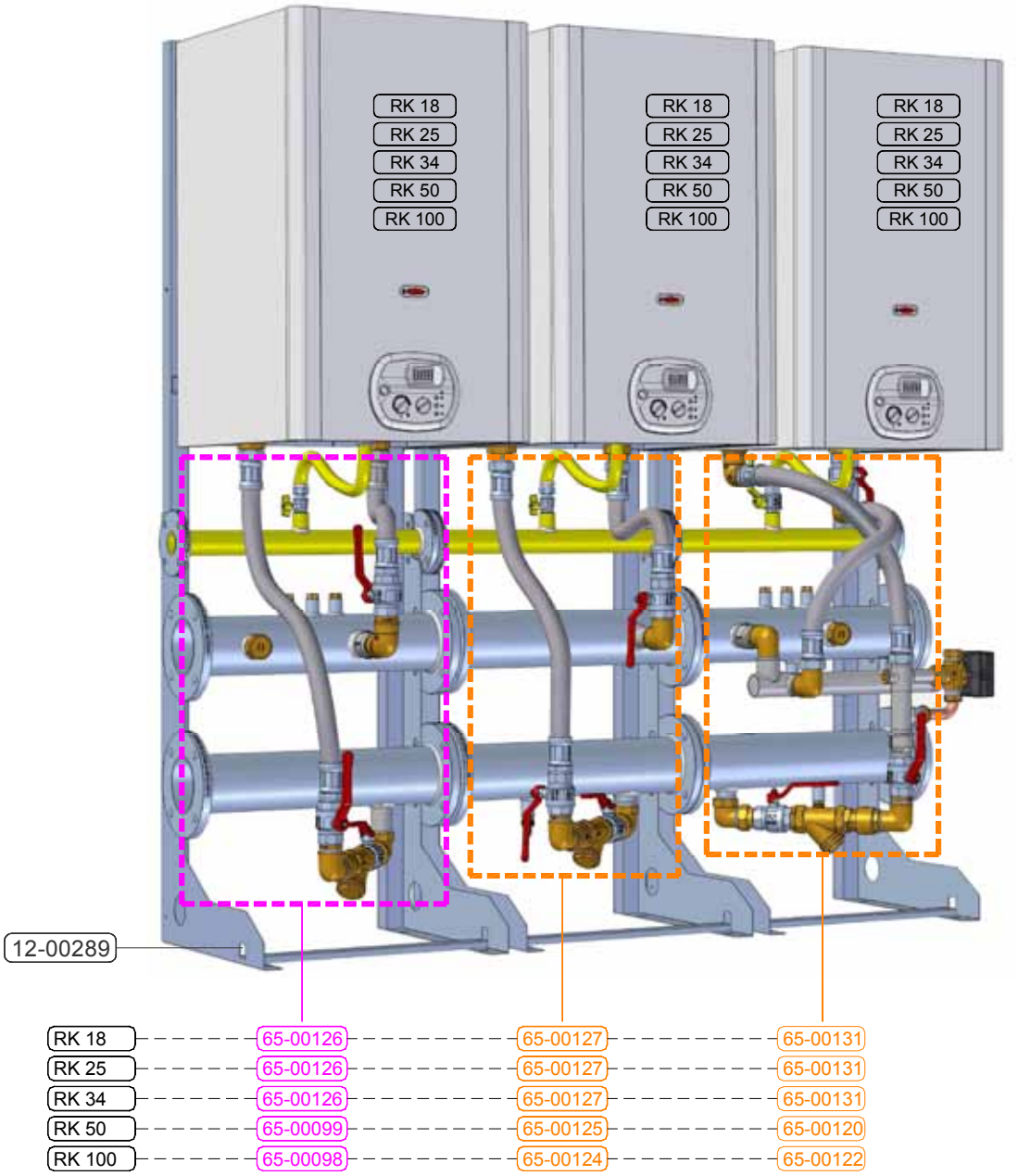

Εικ. 1

ΥΠΟΜΝΗΜΑ

κωδικός	περιγραφή
12-00289	ΠΛΑΙΣΙΟ
65-00098	ΥΔΡΑΥΛΙΚΟ ΚΙΤ ΓΙΑ ΛΕΒΗΤΑ RK 100 ΓΙΑ ΕΓΚΑΤΑΣΤΑΣΗ ΣΕ ΣΥΣΤΟΙΧΙΑ
65-00099	ΥΔΡΑΥΛΙΚΟ ΚΙΤ ΓΙΑ ΛΕΒΗΤΑ RK 50 ΓΙΑ ΕΓΚΑΤΑΣΤΑΣΗ ΣΕ ΣΥΣΤΟΙΧΙΑ
65-00122	ΥΔΡΑΥΛΙΚΟ ΚΙΤ ΓΙΑ ΛΕΒΗΤΑ RK 100 ΓΙΑ ΕΓΚΑΤΑΣΤΑΣΗ ΣΕ ΣΥΣΤΟΙΧΙΑ + ΚΙΤ 3ΟΔΗΣ ΒΑΛΒΙΔΑΣ ΓΙΑ ΣΥΝΔΕΣΗ ΜΕ ΜΠΟΙΛΕΡ ΠΑΡΑΓΩΓΗΣ ΖΕΣΤΟΥ ΝΕΡΟΥ ΧΡΗΣΗΣ - ΕΠΙΠΡΟΣΘΕΤΟΣ ΛΕΒΗΤΑΣ
65-00120	ΥΔΡΑΥΛΙΚΟ ΚΙΤ ΓΙΑ ΛΕΒΗΤΑ RK 50 ΓΙΑ ΕΓΚΑΤΑΣΤΑΣΗ ΣΕ ΣΥΣΤΟΙΧΙΑ + ΚΙΤ 3ΟΔΗΣ ΒΑΛΒΙΔΑΣ ΓΙΑ ΣΥΝΔΕΣΗ ΜΕ ΜΠΟΙΛΕΡ ΠΑΡΑΓΩΓΗΣ ΖΕΣΤΟΥ ΝΕΡΟΥ ΧΡΗΣΗΣ - ΕΠΙΠΡΟΣΘΕΤΟΣ ΛΕΒΗΤΑΣ
65-00126	ΥΔΡΑΥΛΙΚΟ ΚΙΤ ΓΙΑ ΛΕΒΗΤΑ RK 18 - 25 - 34 ΓΙΑ ΕΓΚΑΤΑΣΤΑΣΗ ΣΕ ΣΥΣΤΟΙΧΙΑ
65-00131	ΥΔΡΑΥΛΙΚΟ ΚΙΤ ΓΙΑ ΛΕΒΗΤΑ RK 18 - 25 - 34 ΓΙΑ ΕΓΚΑΤΑΣΤΑΣΗ ΣΕ ΣΥΣΤΟΙΧΙΑ + ΚΙΤ 3ΟΔΗΣ ΒΑΛΒΙΔΑΣ ΓΙΑ ΣΥΝΔΕΣΗ ΜΕ ΜΠΟΙΛΕΡ ΠΑΡΑΓΩΓΗΣ ΖΕΣΤΟΥ ΝΕΡΟΥ ΧΡΗΣΗΣ - ΕΠΙΠΡΟΣΘΕΤΟΣ ΛΕΒΗΤΑΣ

HF	ΑΝΑΧΩΡΗΣΗ ΘΕΡΜΑΝΣΗΣ	DN 100
HR	ΕΠΙΣΤΡΟΦΗ ΘΕΡΜΑΝΣΗΣ	DN 100
G	ΑΕΡΙΟ	DN 40

SC	ΕΞΑΓΩΓΗ ΣΥΜΠΥΚΝΩΜΑΤΟΣ	Ø40
MB	ΡΟΗ ΠΡΟΣ ΤΟ ΜΠΟΙΛΕΡ	Ø1"1/2
RB	ΕΠΛΙΣΤΡΟΦΗ ΑΠΟ ΤΟ ΜΠΟΙΛΕΡ	Ø1"

ΚΥΡΙΑ ΕΞΑΡΤΗΜΑΤΑ - ΣΥΣΤΟΙΧΙΑ 4 ΜΟΝΑΔΩΝ

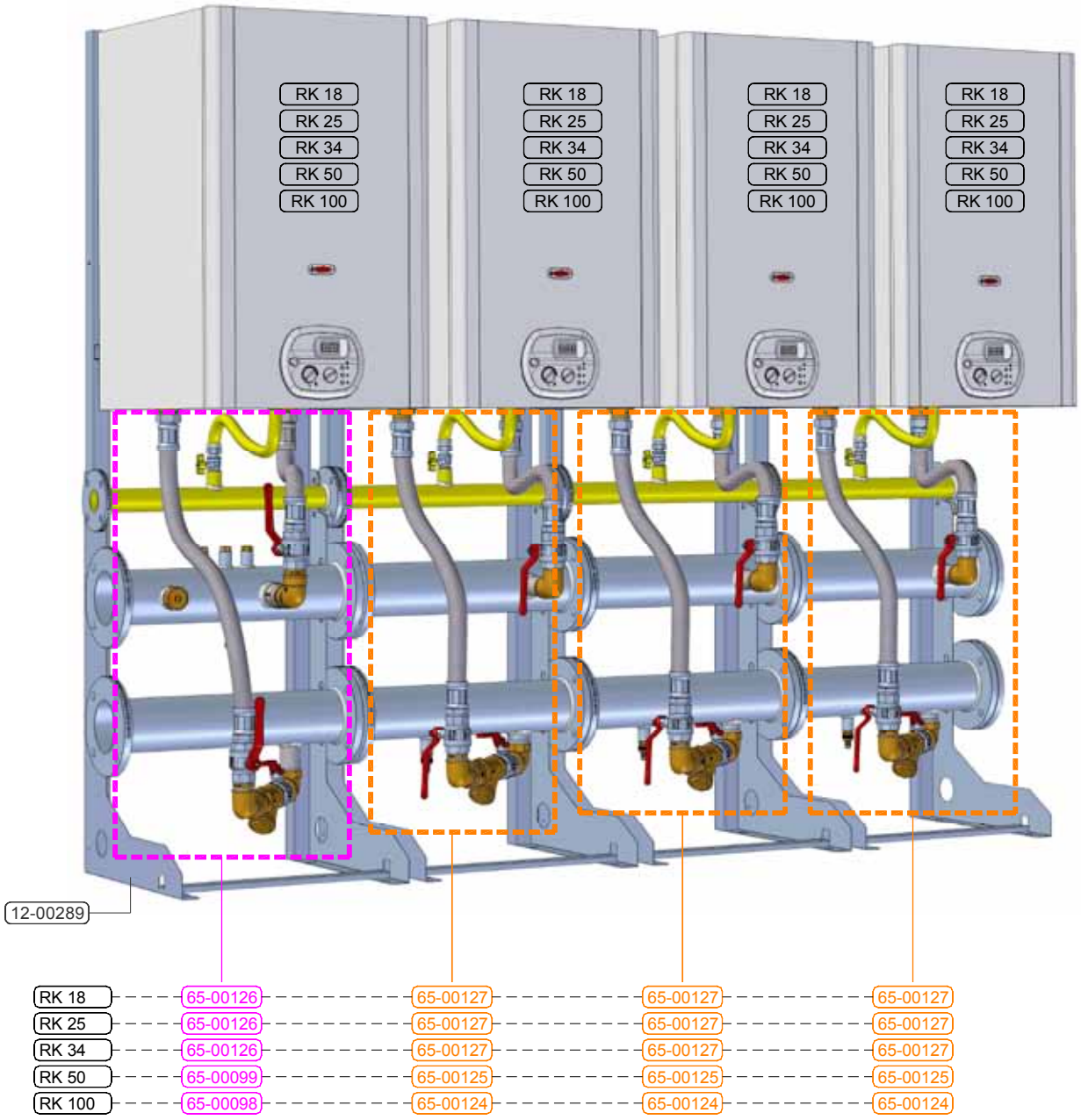

Εικ. 1

ΥΠΟΜΝΗΜΑ

κωδικός	περιγραφή
12-00289	ΠΛΑΙΣΙΟ
65-00098	ΥΔΡΑΥΛΙΚΟ ΚΙΤ ΓΙΑ ΛΕΒΗΤΑ RK 100 ΓΙΑ ΕΓΚΑΤΑΣΤΑΣΗ ΣΕ ΣΥΣΤΟΙΧΙΑ
65-00099	ΥΔΡΑΥΛΙΚΟ ΚΙΤ ΓΙΑ ΛΕΒΗΤΑ RK 50 ΓΙΑ ΕΓΚΑΤΑΣΤΑΣΗ ΣΕ ΣΥΣΤΟΙΧΙΑ
65-00124	ΥΔΡΑΥΛΙΚΟ ΚΙΤ ΓΙΑ ΛΕΒΗΤΑ RK 100 ΓΙΑ ΕΓΚΑΤΑΣΤΑΣΗ ΣΕ ΣΥΣΤΟΙΧΙΑ - ΕΠΙΠΡΟΣΘΕΤΟΣ ΛΕΒΗΤΑΣ
65-00125	ΥΔΡΑΥΛΙΚΟ ΚΙΤ ΓΙΑ ΛΕΒΗΤΑ RK 50 ΓΙΑ ΕΓΚΑΤΑΣΤΑΣΗ ΣΕ ΣΥΣΤΟΙΧΙΑ - ΕΠΙΠΡΟΣΘΕΤΟΣ ΛΕΒΗΤΑΣ
65-00126	ΥΔΡΑΥΛΙΚΟ ΚΙΤ ΓΙΑ ΛΕΒΗΤΑ RK 18 - 25 - 34 ΓΙΑ ΕΓΚΑΤΑΣΤΑΣΗ ΣΕ ΣΥΣΤΟΙΧΙΑ
65-00127	ΥΔΡΑΥΛΙΚΟ ΚΙΤ ΓΙΑ ΛΕΒΗΤΑ RK 18 - 25 - 34 ΓΙΑ ΕΓΚΑΤΑΣΤΑΣΗ ΣΕ ΣΥΣΤΟΙΧΙΑ - ΕΠΙΠΡΟΣΘΕΤΟΣ ΛΕΒΗΤΑΣ

HF	ΑΝΑΧΩΡΗΣΗ ΘΕΡΜΑΝΣΗΣ	DN 100
HR	ΕΠΙΣΤΡΟΦΗ ΘΕΡΜΑΝΣΗΣ	DN 100
G	ΑΕΡΙΟ	DN 40

SC	ΕΞΑΓΩΓΗ ΣΥΜΠΥΚΝΩΜΑΤΟΣ	Ø40

ΚΥΡΙΑ ΕΞΑΡΤΗΜΑΤΑ - ΣΥΣΤΟΙΧΙΑ 4 ΜΟΝΑΔΩΝ

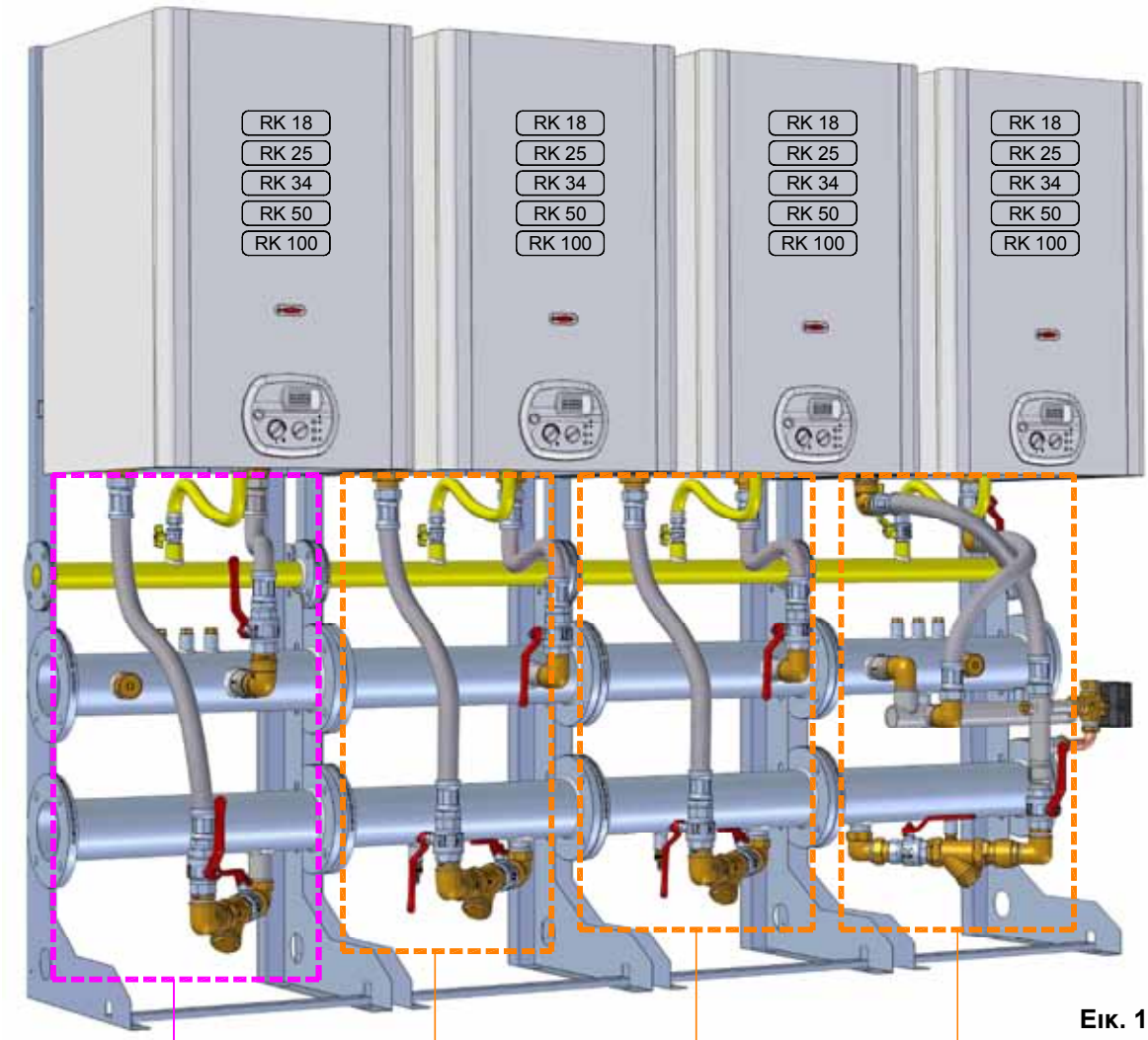

Εικ. 1

ΥΠΟΜΝΗΜΑ

κωδικός	περιγραφή
12-00289	ΠΛΑΙΣΙΟ
65-00098	ΥΔΡΑΥΛΙΚΟ ΚΙΤ ΓΙΑ ΛΕΒΗΤΑ RK 100 ΓΙΑ ΕΓΚΑΤΑΣΤΑΣΗ ΣΕ ΣΥΣΤΟΙΧΙΑ
65-00099	ΥΔΡΑΥΛΙΚΟ ΚΙΤ ΓΙΑ ΛΕΒΗΤΑ RK 50 ΓΙΑ ΕΓΚΑΤΑΣΤΑΣΗ ΣΕ ΣΥΣΤΟΙΧΙΑ
65-00122	ΥΔΡΑΥΛΙΚΟ ΚΙΤ ΓΙΑ ΛΕΒΗΤΑ RK 100 ΓΙΑ ΕΓΚΑΤΑΣΤΑΣΗ ΣΕ ΣΥΣΤΟΙΧΙΑ + ΚΙΤ 3ΟΔΗΣ ΒΑΛΒΙΔΑΣ ΓΙΑ ΣΥΝΔΕΣΗ ΜΕ ΜΠΟΙΛΕΡ ΠΑΡΑΓΩΓΗΣ ΖΕΣΤΟΥ ΝΕΡΟΥ ΧΡΗΣΗΣ - ΕΠΙΠΡΟΣΘΕΤΟΣ ΛΕΒΗΤΑΣ
65-00120	ΥΔΡΑΥΛΙΚΟ ΚΙΤ ΓΙΑ ΛΕΒΗΤΑ RK 50 ΓΙΑ ΕΓΚΑΤΑΣΤΑΣΗ ΣΕ ΣΥΣΤΟΙΧΙΑ + ΚΙΤ 3ΟΔΗΣ ΒΑΛΒΙΔΑΣ ΓΙΑ ΣΥΝΔΕΣΗ ΜΕ ΜΠΟΙΛΕΡ ΠΑΡΑΓΩΓΗΣ ΖΕΣΤΟΥ ΝΕΡΟΥ ΧΡΗΣΗΣ - ΕΠΙΠΡΟΣΘΕΤΟΣ ΛΕΒΗΤΑΣ
65-00126	ΥΔΡΑΥΛΙΚΟ ΚΙΤ ΓΙΑ ΛΕΒΗΤΑ RK 18 - 25 - 34 ΓΙΑ ΕΓΚΑΤΑΣΤΑΣΗ ΣΕ ΣΥΣΤΟΙΧΙΑ
65-00131	ΥΔΡΑΥΛΙΚΟ ΚΙΤ ΓΙΑ ΛΕΒΗΤΑ RK 18 - 25 - 34 ΓΙΑ ΕΓΚΑΤΑΣΤΑΣΗ ΣΕ ΣΥΣΤΟΙΧΙΑ + ΚΙΤ 3ΟΔΗΣ ΒΑΛΒΙΔΑΣ ΓΙΑ ΣΥΝΔΕΣΗ ΜΕ ΜΠΟΙΛΕΡ ΠΑΡΑΓΩΓΗΣ ΖΕΣΤΟΥ ΝΕΡΟΥ ΧΡΗΣΗΣ - ΕΠΙΠΡΟΣΘΕΤΟΣ ΛΕΒΗΤΑΣ

HF	ΑΝΑΧΩΡΗΣΗ ΘΕΡΜΑΝΣΗΣ	DN 100
HR	ΕΠΙΣΤΡΟΦΗ ΘΕΡΜΑΝΣΗΣ	DN 100
G	ΑΕΡΙΟ	DN 40

SC	ΕΞΑΓΩΓΗ ΣΥΜΠΥΚΝΩΜΑΤΟΣ	Ø40
MB	ΡΟΗ ΠΡΟΣ ΤΟ ΜΠΟΙΛΕΡ	Ø1"1/2
RB	ΕΠΙΣΤΡΟΦΗ ΑΠΟ ΤΟ ΜΠΟΙΛΕΡ	Ø1"

ΚΥΡΙΑ ΕΞΑΡΤΗΜΑΤΑ - ΣΥΣΤΟΙΧΙΑ 5 ΜΟΝΑΔΩΝ

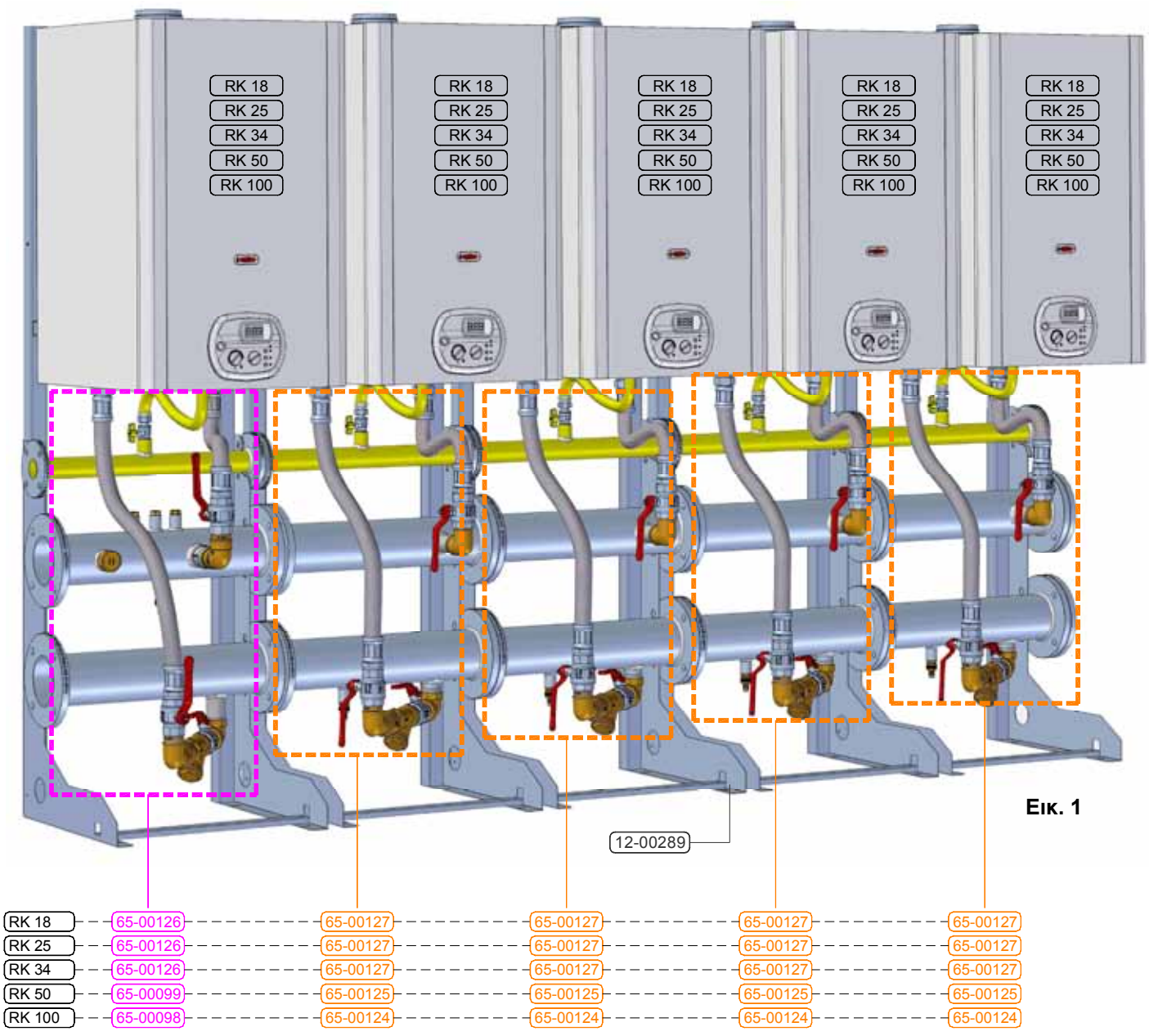

Εικ. 1

ΥΠΟΜΝΗΜΑ

κωδικός	περιγραφή
12-00289	FRAME
65-00098	ΥΔΡΑΥΛΙΚΟ ΚΙΤ ΓΙΑ ΛΕΒΗΤΑ RK 100 ΓΙΑ ΕΓΚΑΤΑΣΤΑΣΗ ΣΕ ΣΥΣΤΟΙΧΙΑ
65-00099	ΥΔΡΑΥΛΙΚΟ ΚΙΤ ΓΙΑ ΛΕΒΗΤΑ RK 50 ΓΙΑ ΕΓΚΑΤΑΣΤΑΣΗ ΣΕ ΣΥΣΤΟΙΧΙΑ
65-00124	ΥΔΡΑΥΛΙΚΟ ΚΙΤ ΓΙΑ ΛΕΒΗΤΑ RK 100 ΓΙΑ ΕΓΚΑΤΑΣΤΑΣΗ ΣΕ ΣΥΣΤΟΙΧΙΑ - ΕΠΙΠΡΟΣΘΕΤΟΣ ΛΕΒΗΤΑΣ
65-00125	ΥΔΡΑΥΛΙΚΟ ΚΙΤ ΓΙΑ ΛΕΒΗΤΑ RK 50 ΓΙΑ ΕΓΚΑΤΑΣΤΑΣΗ ΣΕ ΣΥΣΤΟΙΧΙΑ - ΕΠΙΠΡΟΣΘΕΤΟΣ ΛΕΒΗΤΑΣ
65-00126	ΥΔΡΑΥΛΙΚΟ ΚΙΤ ΓΙΑ ΛΕΒΗΤΑ RK 18 - 25 - 34 ΓΙΑ ΕΓΚΑΤΑΣΤΑΣΗ ΣΕ ΣΥΣΤΟΙΧΙΑ
65-00127	ΥΔΡΑΥΛΙΚΟ ΚΙΤ ΓΙΑ ΛΕΒΗΤΑ RK 18 - 25 - 34 ΓΙΑ ΕΓΚΑΤΑΣΤΑΣΗ ΣΕ ΣΥΣΤΟΙΧΙΑ - ΕΠΙΠΡΟΣΘΕΤΟΣ ΛΕΒΗΤΑΣ

HF	ΑΝΑΧΩΡΗΣΗ ΘΕΡΜΑΝΣΗΣ	DN 100
HR	ΕΠΙΣΤΡΟΦΗ ΘΕΡΜΑΝΣΗΣ	DN 100
G	ΑΕΡΙΟ	DN 40

SC	ΕΞΑΓΩΓΗ ΣΥΜΠΥΚΝΩΜΑΤΟΣ	Ø40

ΚΥΡΙΑ ΕΞΑΡΤΗΜΑΤΑ - ΣΥΣΤΟΙΧΙΑ 4 ΜΟΝΑΔΩΝ

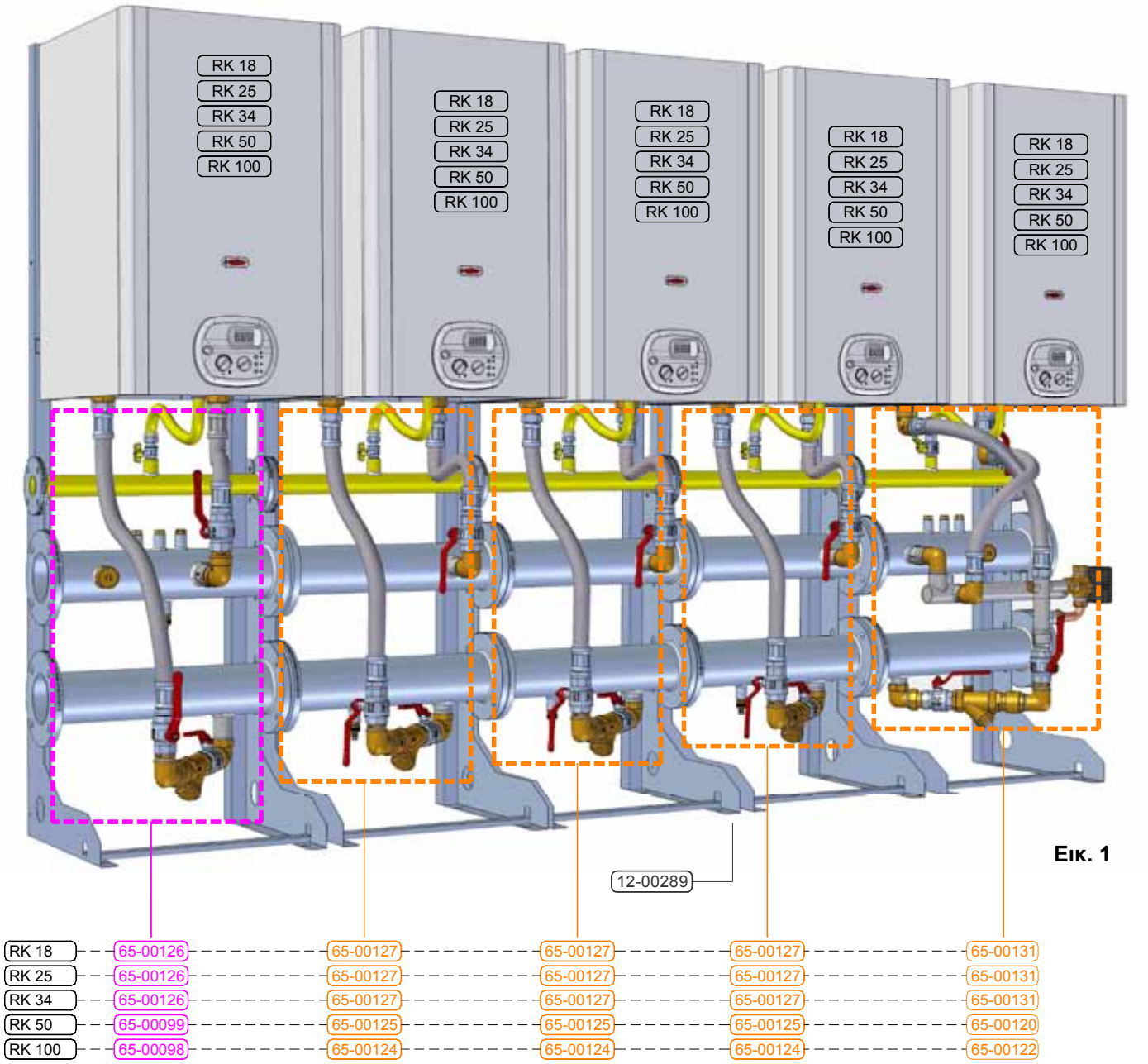

Εικ. 1

ΥΠΟΜΝΗΜΑ

κωδικός	περιγραφή
12-00289	ΠΛΑΙΣΙΟ
65-00098	ΥΔΡΑΥΛΙΚΟ ΚΙΤ ΓΙΑ ΛΕΒΗΤΑ RK 100 ΓΙΑ ΕΓΚΑΤΑΣΤΑΣΗ ΣΕ ΣΥΣΤΟΙΧΙΑ
65-00099	ΥΔΡΑΥΛΙΚΟ ΚΙΤ ΓΙΑ ΛΕΒΗΤΑ RK 50 ΓΙΑ ΕΓΚΑΤΑΣΤΑΣΗ ΣΕ ΣΥΣΤΟΙΧΙΑ
65-00122	ΥΔΡΑΥΛΙΚΟ ΚΙΤ ΓΙΑ ΛΕΒΗΤΑ RK 100 ΓΙΑ ΕΓΚΑΤΑΣΤΑΣΗ ΣΕ ΣΥΣΤΟΙΧΙΑ + ΚΙΤ 3ΟΔΗΣ ΒΑΛΒΙΔΑΣ ΓΙΑ ΣΥΝΔΕΣΗ ΜΕ ΜΠΟΙΛΕΡ ΠΑΡΑΓΩΓΗΣ ΖΕΣΤΟΥ ΝΕΡΟΥ ΧΡΗΣΗΣ - ΕΠΙΠΡΟΣΘΕΤΟΣ ΛΕΒΗΤΑΣ
65-00120	ΥΔΡΑΥΛΙΚΟ ΚΙΤ ΓΙΑ ΛΕΒΗΤΑ RK 50 ΓΙΑ ΕΓΚΑΤΑΣΤΑΣΗ ΣΕ ΣΥΣΤΟΙΧΙΑ + ΚΙΤ 3ΟΔΗΣ ΒΑΛΒΙΔΑΣ ΓΙΑ ΣΥΝΔΕΣΗ ΜΕ ΜΠΟΙΛΕΡ ΠΑΡΑΓΩΓΗΣ ΖΕΣΤΟΥ ΝΕΡΟΥ ΧΡΗΣΗΣ - ΕΠΙΠΡΟΣΘΕΤΟΣ ΛΕΒΗΤΑΣ
65-00126	ΥΔΡΑΥΛΙΚΟ ΚΙΤ ΓΙΑ ΛΕΒΗΤΑ RK 18 - 25 - 34 ΓΙΑ ΕΓΚΑΤΑΣΤΑΣΗ ΣΕ ΣΥΣΤΟΙΧΙΑ
65-00131	ΥΔΡΑΥΛΙΚΟ ΚΙΤ ΓΙΑ ΛΕΒΗΤΑ RK 18 - 25 - 34 ΓΙΑ ΕΓΚΑΤΑΣΤΑΣΗ ΣΕ ΣΥΣΤΟΙΧΙΑ + ΚΙΤ 3ΟΔΗΣ ΒΑΛΒΙΔΑΣ ΓΙΑ ΣΥΝΔΕΣΗ ΜΕ ΜΠΟΙΛΕΡ ΠΑΡΑΓΩΓΗΣ ΖΕΣΤΟΥ ΝΕΡΟΥ ΧΡΗΣΗΣ - ΕΠΙΠΡΟΣΘΕΤΟΣ ΛΕΒΗΤΑΣ

HF	ΑΝΑΧΩΡΗΣΗ ΘΕΡΜΑΝΣΗΣ	DN 100
HR	ΕΠΙΣΤΡΟΦΗ ΘΕΡΜΑΝΣΗΣ	DN 100
G	ΑΕΡΙΟ	DN 40

SC	ΕΞΑΓΩΓΗ ΣΥΜΠΥΚΝΩΜΑΤΟΣ	Ø40
MB	ΡΟΗ ΠΡΟΣ ΤΟ ΜΠΟΙΛΕΡ	Ø1"1/2
RB	ΕΠΙΣΤΡΟΦΗ ΑΠΟ ΤΟ ΜΠΟΙΛΕΡ	Ø1"

ΚΥΡΙΑ ΕΞΑΡΤΗΜΑΤΑ - ΣΥΣΤΟΙΧΙΑ 6 ΜΟΝΑΔΩΝ

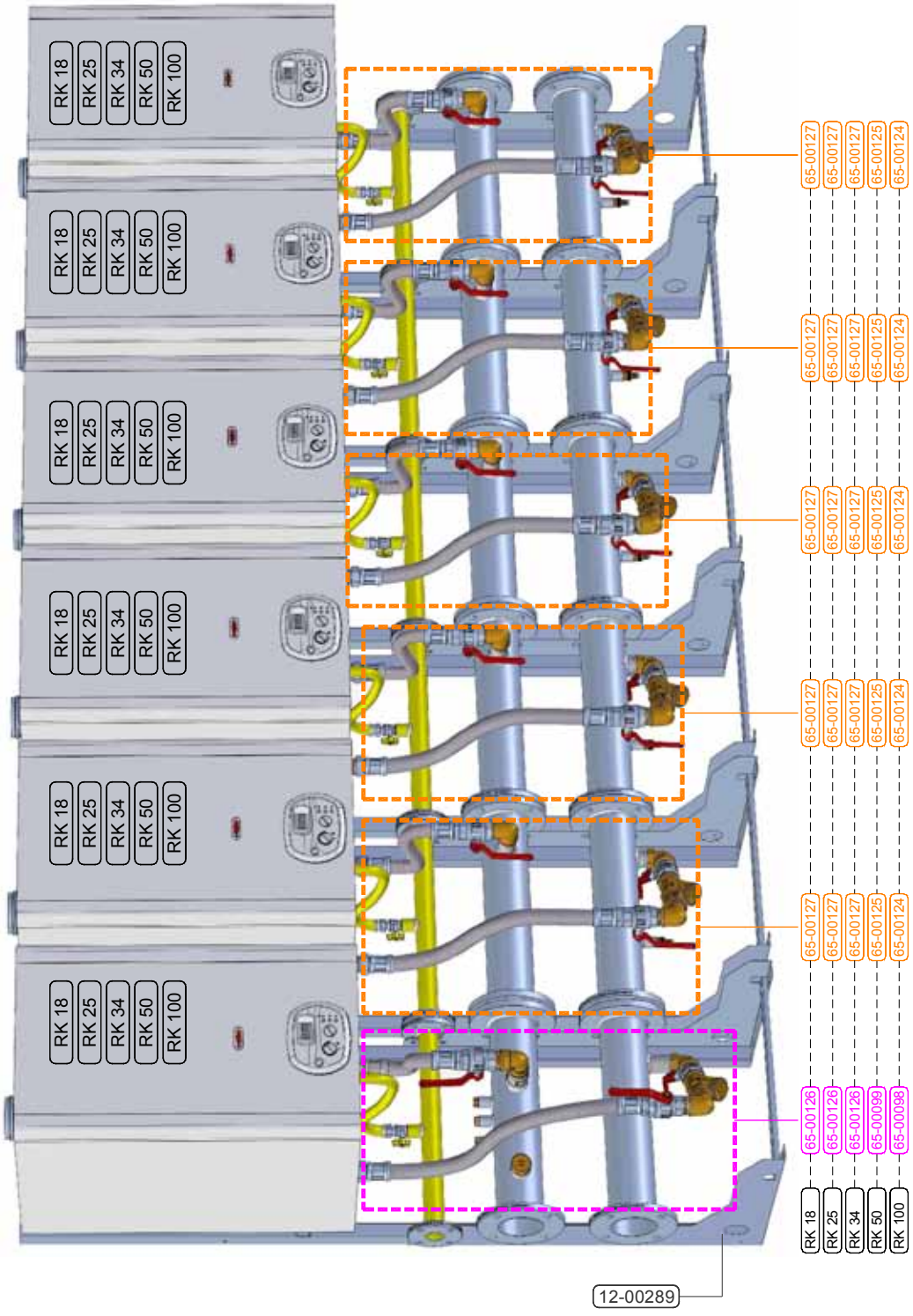

Εικ. 1

ΥΠΟΜΝΗΜΑ

κωδικός	περιγραφή
65-00099	ΥΔΡΑΥΛΙΚΟ ΚΙΤ ΓΙΑ ΛΕΒΗΤΑ RK 50 ΓΙΑ ΕΓΚΑΤΑΣΤΑΣΗ ΣΕ ΣΥΣΤΟΙΧΙΑ
65-00098	ΥΔΡΑΥΛΙΚΟ ΚΙΤ ΓΙΑ ΛΕΒΗΤΑ RK 100 ΓΙΑ ΕΓΚΑΤΑΣΤΑΣΗ ΣΕ ΣΥΣΤΟΙΧΙΑ
65-00126	ΥΔΡΑΥΛΙΚΟ ΚΙΤ ΓΙΑ ΛΕΒΗΤΑ RK 18 - 25 - 34 ΓΙΑ ΕΓΚΑΤΑΣΤΑΣΗ ΣΕ ΣΥΣΤΟΙΧΙΑ
65-00126	ΥΔΡΑΥΛΙΚΟ ΚΙΤ ΓΙΑ ΛΕΒΗΤΑ ΣΕ ΕΓΚΑΤΑΣΤΑΣΗ ΣΥΣΤΟΙΧΙΑΣ - ΕΠΙΠΡΟΣΘΕΤΟΣ ΛΕΒΗΤΑΣ
65-00124	ΥΔΡΑΥΛΙΚΟ ΚΙΤ ΓΙΑ ΛΕΒΗΤΑ RK 100 ΓΙΑ ΕΓΚΑΤΑΣΤΑΣΗ ΣΕ ΣΥΣΤΟΙΧΙΑ - ΕΠΙΠΡΟΣΘΕΤΟΣ ΛΕΒΗΤΑΣ
65-00125	ΥΔΡΑΥΛΙΚΟ ΚΙΤ ΓΙΑ ΛΕΒΗΤΑ RK 50 ΓΙΑ ΕΓΚΑΤΑΣΤΑΣΗ ΣΕ ΣΥΣΤΟΙΧΙΑ - ΕΠΙΠΡΟΣΘΕΤΟΣ ΛΕΒΗΤΑΣ
65-00127	ΥΔΡΑΥΛΙΚΟ ΚΙΤ ΓΙΑ ΛΕΒΗΤΑ RK 18 - 25 - 34 ΓΙΑ ΕΓΚΑΤΑΣΤΑΣΗ ΣΕ ΣΥΣΤΟΙΧΙΑ - ΕΠΙΠΡΟΣΘΕΤΟΣ ΛΕΒΗΤΑΣER
12-00289	ΠΛΑΙΣΙΟ

ΥΠΟΜΝΗΜΑ

HF	ΑΝΑΧΩΡΗΣΗ ΘΕΡΜΑΝΣΗΣ	DN 100
HR	ΕΠΙΣΤΡΟΦΗ ΘΕΡΜΑΝΣΗΣ	DN 100
G	ΑΕΡΙΟ	DN 40
SC	ΕΞΑΓΩΓΗ ΣΥΜΠΥΚΝΩΜΑΤΟΣ	Ø40

ΚΥΡΙΑ ΕΞΑΡΤΗΜΑΤΑ - ΣΥΣΤΟΙΧΙΑ 6 ΜΟΝΑΔΩΝ

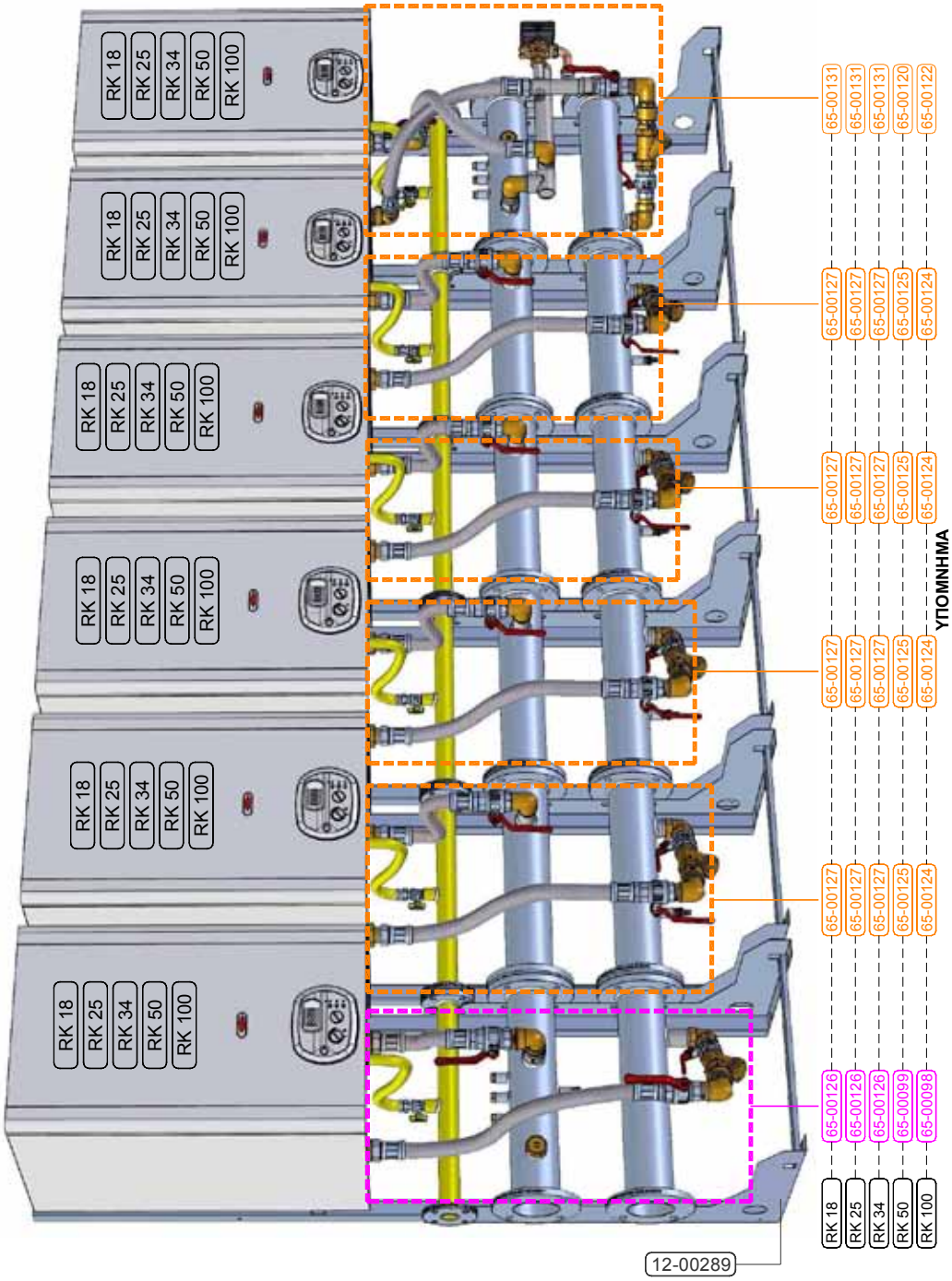

ΥΠΟΜΝΗΜΑ

HF	ΑΝΑΧΩΡΗΣΗ ΘΕΡΜΑΝΣΗΣ	DN 100
HR	ΕΠΙΣΤΡΟΦΗ ΘΕΡΜΑΝΣΗΣ	DN 100
G	ΑΕΡΙΟ	DN 40
SC	ΕΞΑΓΩΓΗ ΣΥΜΠΥΚΝΩΜΑΤΟΣ	Ø40
MB	ΡΟΗ ΠΡΟΣ ΤΟ ΜΠΟΙΛΕΡ	Ø1"1/2
RB	ΕΠΙΣΤΡΟΦΗ ΑΠΟ ΤΟ ΜΠΟΙΛΕΡ	Ø1"

ΥΠΟΜΝΗΜΑ

κωδικός	περιγραφή
65-00099	ΥΔΡΑΥΛΙΚΟ ΚΙΤ ΓΙΑ ΛΕΒΗΤΑ RK 50 ΓΙΑ ΕΓΚΑΤΑΣΤΑΣΗ ΣΕ ΣΥΣΤΟΙΧΙΑ
65-00098	ΥΔΡΑΥΛΙΚΟ ΚΙΤ ΓΙΑ ΛΕΒΗΤΑ RK 100 ΓΙΑ ΕΓΚΑΤΑΣΤΑΣΗ ΣΕ ΣΥΣΤΟΙΧΙΑ
65-00126	ΥΔΡΑΥΛΙΚΟ ΚΙΤ ΓΙΑ ΛΕΒΗΤΑ RK 18 - 25 - 34 ΓΙΑ ΕΓΚΑΤΑΣΤΑΣΗ ΣΕ ΣΥΣΤΟΙΧΙΑ
65-00126	ΥΔΡΑΥΛΙΚΟ ΚΙΤ ΓΙΑ ΛΕΒΗΤΑ ΣΕ ΕΓΚΑΤΑΣΤΑΣΗ ΣΥΣΤΟΙΧΙΑΣ - ΕΠΙΠΡΟΣΘΕΤΟΣ ΛΕΒΗΤΑΣ
65-00122	ΥΔΡΑΥΛΙΚΟ ΚΙΤ ΓΙΑ ΛΕΒΗΤΑ RK 100 ΓΙΑ ΕΓΚΑΤΑΣΤΑΣΗ ΣΕ ΣΥΣΤΟΙΧΙΑ + ΚΙΤ 3ΟΔΗΣ ΒΑΛΒΙΔΑΣ ΓΙΑ ΣΥΝΔΕΣΗ ΜΕ ΜΠΟΙΛΕΡ ΠΑΡΑΓΩΓΗΣ ΖΕΣΤΟΥ ΝΕΡΟΥ ΧΡΗΣΗΣ - ΕΠΙΠΡΟΣΘΕΤΟΣ ΛΕΒΗΤΑΣ
65-00120	ΥΔΡΑΥΛΙΚΟ ΚΙΤ ΓΙΑ ΛΕΒΗΤΑ RK 50 ΓΙΑ ΕΓΚΑΤΑΣΤΑΣΗ ΣΕ ΣΥΣΤΟΙΧΙΑ + ΚΙΤ 3ΟΔΗΣ ΒΑΛΒΙΔΑΣ ΓΙΑ ΣΥΝΔΕΣΗ ΜΕ ΜΠΟΙΛΕΡ ΠΑΡΑΓΩΓΗΣ ΖΕΣΤΟΥ ΝΕΡΟΥ ΧΡΗΣΗΣ - ΕΠΙΠΡΟΣΘΕΤΟΣ ΛΕΒΗΤΑΣ
65-00131	ΥΔΡΑΥΛΙΚΟ ΚΙΤ ΓΙΑ ΛΕΒΗΤΑ RK 18 - 25 - 34 ΓΙΑ ΕΓΚΑΤΑΣΤΑΣΗ ΣΕ ΣΥΣΤΟΙΧΙΑ + ΚΙΤ 3ΟΔΗΣ ΒΑΛΒΙΔΑΣ ΓΙΑ ΣΥΝΔΕΣΗ ΜΕ ΜΠΟΙΛΕΡ ΠΑΡΑΓΩΓΗΣ ΖΕΣΤΟΥ ΝΕΡΟΥ ΧΡΗΣΗΣ - ΕΠΙΠΡΟΣΘΕΤΟΣ ΛΕΒΗΤΑΣ
12-00289	ΠΛΑΙΣΙΟ

Εικ. 1

ΚΥΡΙΑ ΕΞΑΡΤΗΜΑΤΑ - ΣΥΣΤΟΙΧΙΑ 7 ΜΟΝΑΔΩΝ

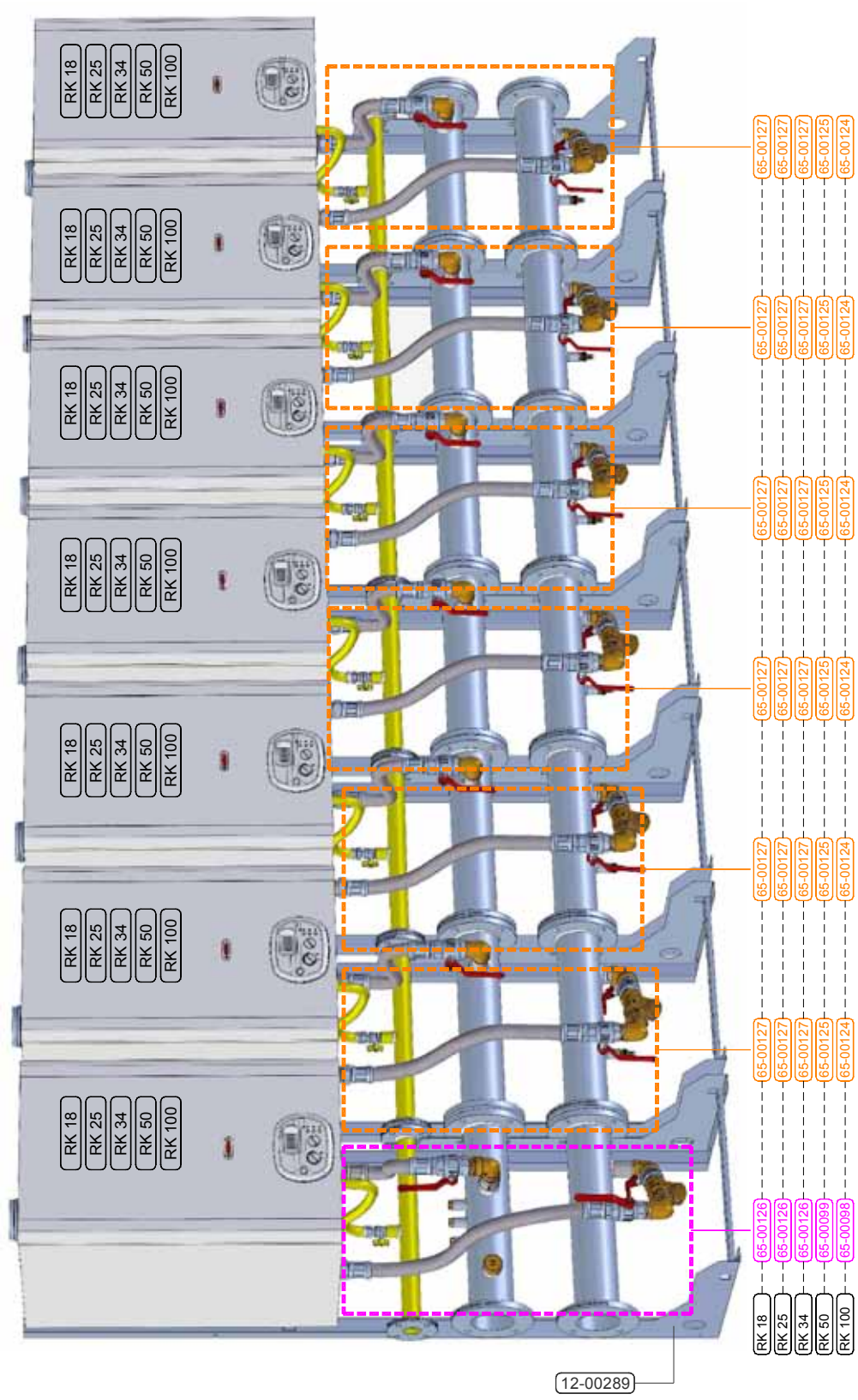

Εικ. 1

ΥΠΟΜΝΗΜΑ

HF	ΑΝΑΧΩΡΗΣΗ ΘΕΡΜΑΝΣΗΣ
HR	ΕΠΙΣΤΡΟΦΗ ΘΕΡΜΑΝΣΗΣ
G	ΑΕΡΙΟ
SC	ΕΞΑΓΩΓΗ ΣΥΜΠΥΚΝΩΜΑΤΟΣ

DN 100
DN 100
DN 40
Ø40

ΥΠΟΜΝΗΜΑ

	περιγραφή
65-00099	ΥΔΡΑΥΛΙΚΟ ΚΙΤ ΓΙΑ ΛΕΒΗΤΑ RK 50 ΓΙΑ ΕΓΚΑΤΑΣΤΑΣΗ ΣΕ ΣΥΣΤΟΙΧΙΑ
65-00098	ΥΔΡΑΥΛΙΚΟ ΚΙΤ ΓΙΑ ΛΕΒΗΤΑ RK 100 ΓΙΑ ΕΓΚΑΤΑΣΤΑΣΗ ΣΕ ΣΥΣΤΟΙΧΙΑ
65-00126	ΥΔΡΑΥΛΙΚΟ ΚΙΤ ΓΙΑ ΛΕΒΗΤΑ RK 18 - 25 - 34 ΓΙΑ ΕΓΚΑΤΑΣΤΑΣΗ ΣΕ ΣΥΣΤΟΙΧΙΑ
65-00126	ΥΔΡΑΥΛΙΚΟ ΚΙΤ ΓΙΑ ΛΕΒΗΤΑ ΣΕ ΕΓΚΑΤΑΣΤΑΣΗ ΣΥΣΤΟΙΧΙΑΣ - ΕΠΙΠΡΟΣΘΕΤΟΣ ΛΕΒΗΤΑΣ
65-00124	ΥΔΡΑΥΛΙΚΟ ΚΙΤ ΓΙΑ ΛΕΒΗΤΑ RK 100 ΓΙΑ ΕΓΚΑΤΑΣΤΑΣΗ ΣΕ ΣΥΣΤΟΙΧΙΑ - ΕΠΙΠΡΟΣΘΕΤΟΣ ΛΕΒΗΤΑΣ
65-00125	ΥΔΡΑΥΛΙΚΟ ΚΙΤ ΓΙΑ ΛΕΒΗΤΑ RK 50 ΓΙΑ ΕΓΚΑΤΑΣΤΑΣΗ ΣΕ ΣΥΣΤΟΙΧΙΑ - ΕΠΙΠΡΟΣΘΕΤΟΣ ΛΕΒΗΤΑΣ
65-00127	ΥΔΡΑΥΛΙΚΟ ΚΙΤ ΓΙΑ ΛΕΒΗΤΑ RK 18 - 25 - 34 ΓΙΑ ΕΓΚΑΤΑΣΤΑΣΗ ΣΕ ΣΥΣΤΟΙΧΙΑ - ΕΠΙΠΡΟΣΘΕΤΟΣ ΛΕΒΗΤΑΣ
12-00289	ΠΛΑΙΣΙΟ

ΚΥΡΙΑ ΕΞΑΡΤΗΜΑΤΑ - ΣΥΣΤΟΙΧΙΑ 7 ΜΟΝΑΔΩΝ

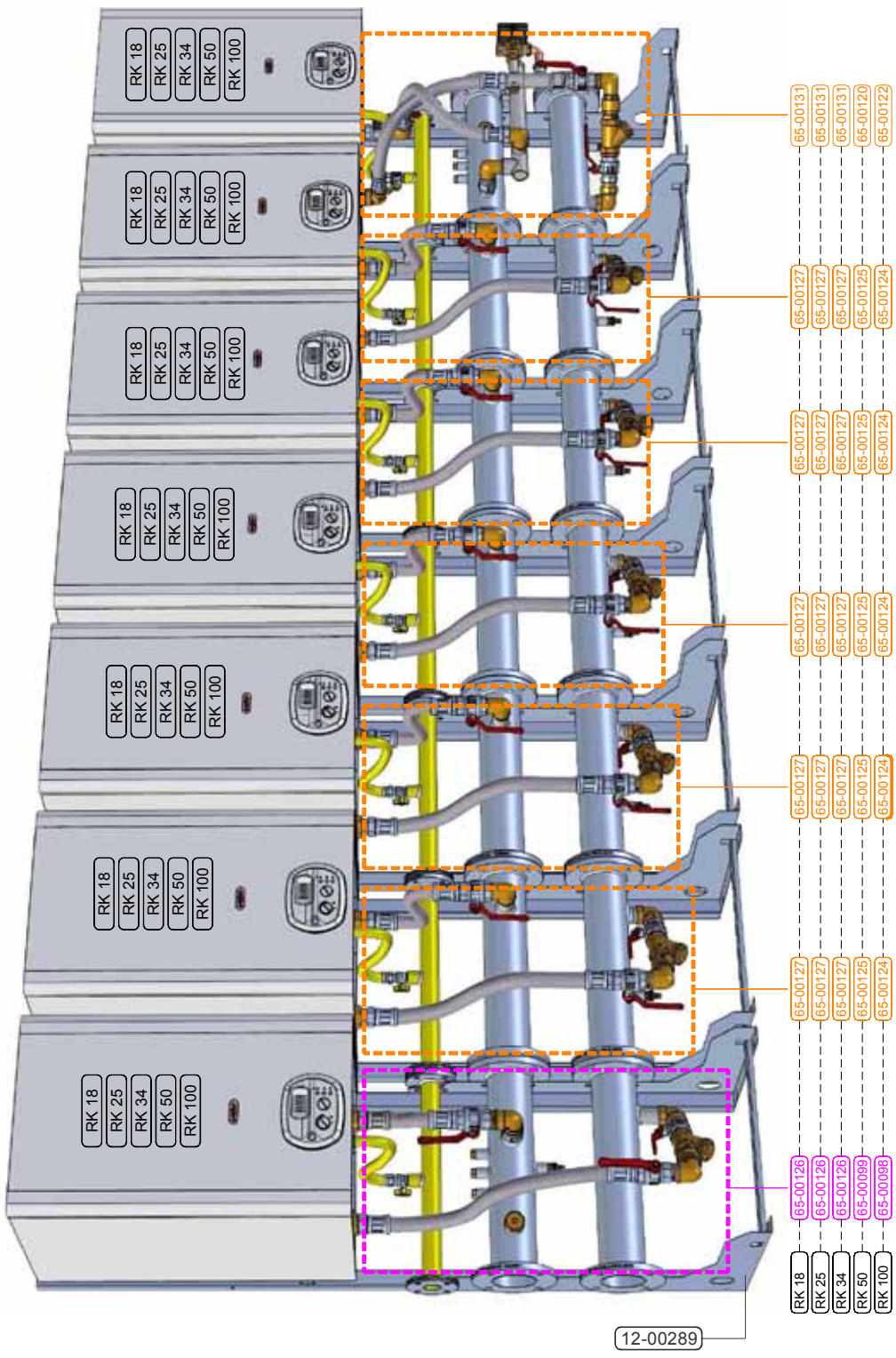

ΥΠΟΜΝΗΜΑ

HF	ΑΝΑΧΩΡΗΣΗ ΘΕΡΜΑΝΣΗΣ	DN 100
HR	ΕΠΙΣΤΡΟΦΗ ΘΕΡΜΑΝΣΗΣ	DN 100
G	ΑΕΡΙΟ	DN 40
SC	ΕΞΑΓΩΓΗ ΣΥΜΠΥΚΝΩΜΑΤΟΣ	Ø40
MB	ΡΟΗ ΠΡΟΣ ΤΟ ΜΠΟΙΛΕΡ	Ø1"1/2
RB	ΕΠΙΣΤΡΟΦΗ ΜΠΟΙΛΕΡ	Ø1"

ΥΠΟΜΝΗΜΑ

κωδικός	περιγραφή
65-00099	ΥΔΡΑΥΛΙΚΟ ΚΙΤ ΓΙΑ ΛΕΒΗΤΑ RK 50 ΓΙΑ ΕΓΚΑΤΑΣΤΑΣΗ ΣΕ ΣΥΣΤΟΙΧΙΑ
65-00098	ΥΔΡΑΥΛΙΚΟ ΚΙΤ ΓΙΑ ΛΕΒΗΤΑ RK 100 ΓΙΑ ΕΓΚΑΤΑΣΤΑΣΗ ΣΕ ΣΥΣΤΟΙΧΙΑ
65-00126	ΥΔΡΑΥΛΙΚΟ ΚΙΤ ΓΙΑ ΛΕΒΗΤΑ RK 18 - 25 - 34 ΓΙΑ ΕΓΚΑΤΑΣΤΑΣΗ ΣΕ ΣΥΣΤΟΙΧΙΑ
65-00126	ΥΔΡΑΥΛΙΚΟ ΚΙΤ ΓΙΑ ΛΕΒΗΤΕΣ ΣΕ ΣΥΣΤΟΙΧΙΑ - ΕΠΙΠΡΟΣΘΕΤΟΣ ΛΕΒΗΤΑΣ
65-00122	ΥΔΡΑΥΛΙΚΟ ΚΙΤ ΓΙΑ ΛΕΒΗΤΑ RK 100 ΓΙΑ ΕΓΚΑΤΑΣΤΑΣΗ ΣΕ ΣΥΣΤΟΙΧΙΑ + ΚΙΤ 3ΟΔΗΣ ΒΑΛΒΙΔΑΣ ΓΙΑ ΣΥΝΔΕΣΗ ΜΕ ΜΠΟΙΛΕΡ ΠΑΡΑΓΩΓΗΣ ΖΕΣΤΟΥ ΝΕΡΟΥ ΧΡΗΣΗΣ - ΕΠΙΠΡΟΣΘΕΤΟΣ ΛΕΒΗΤΑΣ
65-00120	ΥΔΡΑΥΛΙΚΟ ΚΙΤ ΓΙΑ ΛΕΒΗΤΑ RK 100 ΓΙΑ ΕΓΚΑΤΑΣΤΑΣΗ ΣΕ ΣΥΣΤΟΙΧΙΑ + ΚΙΤ 3ΟΔΗΣ ΒΑΛΒΙΔΑΣ ΓΙΑ ΣΥΝΔΕΣΗ ΜΕ ΜΠΟΙΛΕΡ ΠΑΡΑΓΩΓΗΣ ΖΕΣΤΟΥ ΝΕΡΟΥ ΧΡΗΣΗΣ - ΕΠΙΠΡΟΣΘΕΤΟΣ ΛΕΒΗΤΑΣ
65-00131	ΥΔΡΑΥΛΙΚΟ ΚΙΤ ΓΙΑ ΛΕΒΗΤΑ RK 100 ΓΙΑ ΕΓΚΑΤΑΣΤΑΣΗ ΣΕ ΣΥΣΤΟΙΧΙΑ + ΚΙΤ 3ΟΔΗΣ ΒΑΛΒΙΔΑΣ ΓΙΑ ΣΥΝΔΕΣΗ ΜΕ ΜΠΟΙΛΕΡ ΠΑΡΑΓΩΓΗΣ ΖΕΣΤΟΥ ΝΕΡΟΥ ΧΡΗΣΗΣ - ΕΠΙΠΡΟΣΘΕΤΟΣ ΛΕΒΗΤΑΣ
12-00289	ΠΛΑΙΣΙΟ

Εικ. 1

ΚΥΡΙΑ ΕΞΑΡΤΗΜΑΤΑ - ΣΥΣΤΟΙΧΙΑ 8 ΜΟΝΑΔΩΝ

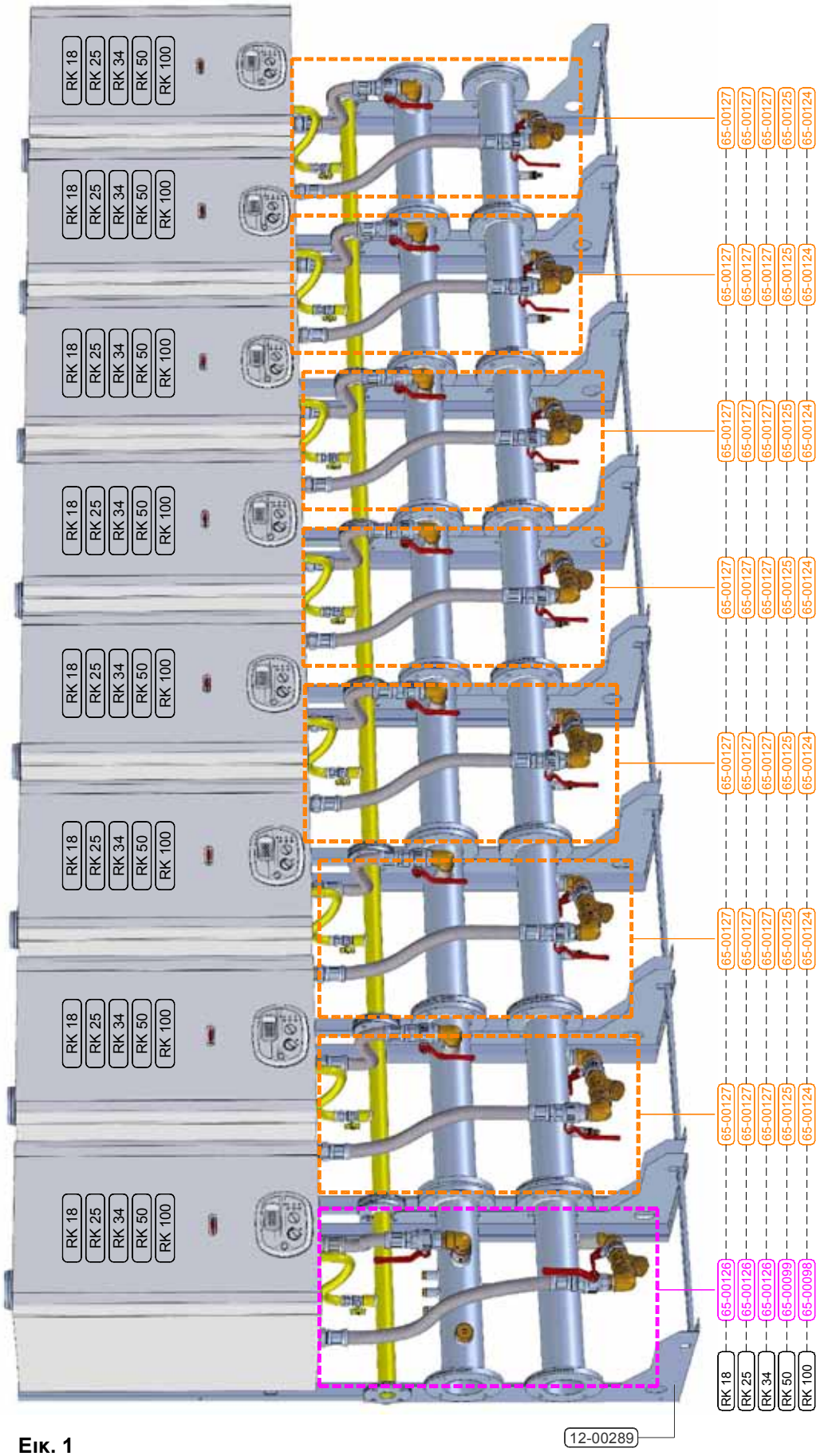

Εικ. 1

ΥΠΟΜΝΗΜΑ

κωδικός	περιγραφή
65-00099	ΥΔΡΑΥΛΙΚΟ ΚΙΤ ΓΙΑ ΛΕΒΗΤΑ RK 50 ΓΙΑ ΕΓΚΑΤΑΣΤΑΣΗ ΣΕ ΣΥΣΤΟΙΧΙΑ
65-00098	ΥΔΡΑΥΛΙΚΟ ΚΙΤ ΓΙΑ ΛΕΒΗΤΑ RK 100 ΓΙΑ ΕΓΚΑΤΑΣΤΑΣΗ ΣΕ ΣΥΣΤΟΙΧΙΑ
65-00126	ΥΔΡΑΥΛΙΚΟ ΚΙΤ ΓΙΑ ΛΕΒΗΤΑ RK 18 - 25 - 34 ΓΙΑ ΕΓΚΑΤΑΣΤΑΣΗ ΣΕ ΣΥΣΤΟΙΧΙΑ
65-00126	ΥΔΡΑΥΛΙΚΟ ΚΙΤ ΓΙΑ ΛΕΒΗΤΕΣ ΣΕ ΣΥΣΤΟΙΧΙΑ - ΕΠΙΠΡΟΣΘΕΤΟΣ ΛΕΒΗΤΑΣ
65-00124	ΥΔΡΑΥΛΙΚΟ ΚΙΤ ΓΙΑ ΛΕΒΗΤΑ RK 100 ΓΙΑ ΕΓΚΑΤΑΣΤΑΣΗ ΣΕ ΣΥΣΤΟΙΧΙΑ - ΕΠΙΠΡΟΣΘΕΤΟΣ ΛΕΒΗΤΑΣ
65-00125	ΥΔΡΑΥΛΙΚΟ ΚΙΤ ΓΙΑ ΛΕΒΗΤΑ RK 50 ΓΙΑ ΕΓΚΑΤΑΣΤΑΣΗ ΣΕ ΣΥΣΤΟΙΧΙΑ - ΕΠΙΠΡΟΣΘΕΤΟΣ ΛΕΒΗΤΑΣ
65-00127	ΥΔΡΑΥΛΙΚΟ ΚΙΤ ΓΙΑ ΛΕΒΗΤΑ RK 18 - 25 - 34 ΓΙΑ ΕΓΚΑΤΑΣΤΑΣΗ ΣΕ ΣΥΣΤΟΙΧΙΑ - ΕΠΙΠΡΟΣΘΕΤΟΣ ΛΕΒΗΤΑΣ
12-00289	ΠΛΑΙΣΙΟ

ΥΠΟΜΝΗΜΑ

HF	ΑΝΑΧΩΡΗΣΗ ΘΕΡΜΑΝΣΗΣ	DN 100
HR	ΕΠΙΣΤΡΟΦΗ ΘΕΡΜΑΝΣΗΣ	DN 100
G	ΑΕΡΙΟ	DN 40
SC	ΕΞΑΓΩΓΗ ΣΥΜΠΥΚΝΩΜΑΤΟΣ	Ø40

ΚΥΡΙΑ ΕΞΑΡΤΗΜΑΤΑ - ΣΥΣΤΟΙΧΙΑ 8 ΜΟΝΑΔΩΝ

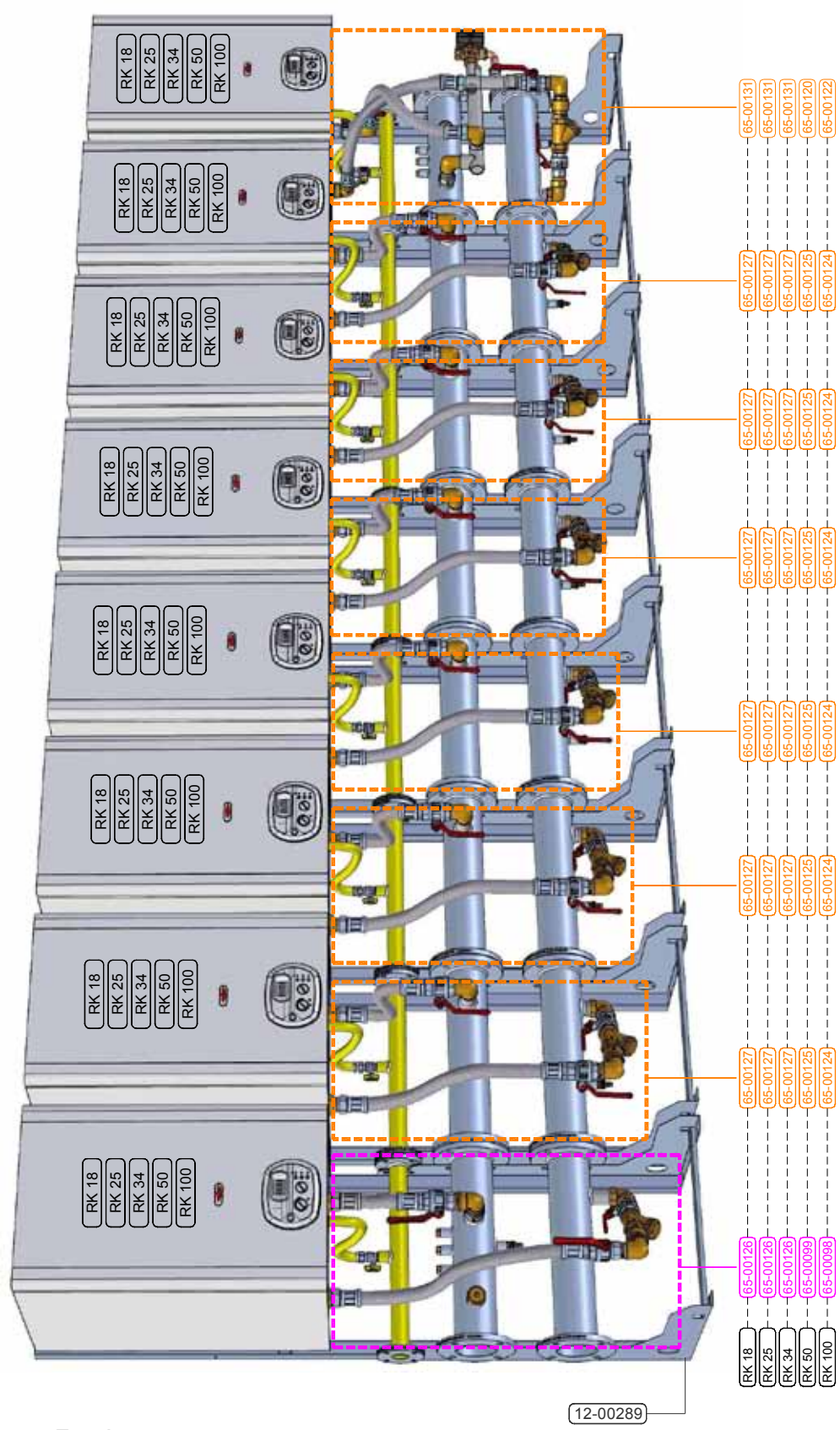

Εικ. 1

ΥΠΟΜΝΗΜΑ

κωδικός	περιγραφή
65-00099	ΥΔΡΑΥΛΙΚΟ ΚΙΤ ΓΙΑ ΛΕΒΗΤΑ RK 50 ΓΙΑ ΕΓΚΑΤΑΣΤΑΣΗ ΣΕ ΣΥΣΤΟΙΧΙΑ
65-00098	ΥΔΡΑΥΛΙΚΟ ΚΙΤ ΓΙΑ ΛΕΒΗΤΑ RK 100 ΓΙΑ ΕΓΚΑΤΑΣΤΑΣΗ ΣΕ ΣΥΣΤΟΙΧΙΑ
65-00126	ΥΔΡΑΥΛΙΚΟ ΚΙΤ ΓΙΑ ΛΕΒΗΤΑ RK 18 - 25 - 34 ΓΙΑ ΕΓΚΑΤΑΣΤΑΣΗ ΣΕ ΣΥΣΤΟΙΧΙΑ
65-00126	ΥΔΡΑΥΛΙΚΟ ΚΙΤ ΓΙΑ ΛΕΒΗΤΕΣ ΣΕ ΣΥΣΤΟΙΧΙΑ - ΕΠΙΠΡΟΣΘΕΤΟΣ ΛΕΒΗΤΑΣ
65-00122	ΥΔΡΑΥΛΙΚΟ ΚΙΤ ΓΙΑ ΛΕΒΗΤΑ RK 100 ΓΙΑ ΕΓΚΑΤΑΣΤΑΣΗ ΣΕ ΣΥΣΤΟΙΧΙΑ + ΚΙΤ ΣΩΛΗΝΑ ΒΑΛΒΙΔΑΣ ΓΙΑ ΣΥΝΔΕΣΗ ΜΕ ΜΠΟΙΛΕΡ ΠΑΡΑΓΩΓΗΣ ΖΕΣΤΟΥ ΝΕΡΟΥ ΧΡΗΣΗΣ - ΕΠΙΠΡΟΣΘΕΤΟΣ ΛΕΒΗΤΑΣ
65-00120	ΥΔΡΑΥΛΙΚΟ ΚΙΤ ΓΙΑ ΛΕΒΗΤΑ RK 100 ΓΙΑ ΕΓΚΑΤΑΣΤΑΣΗ ΣΕ ΣΥΣΤΟΙΧΙΑ + ΚΙΤ ΣΩΛΗΝΑ ΒΑΛΒΙΔΑΣ ΓΙΑ ΣΥΝΔΕΣΗ ΜΕ ΜΠΟΙΛΕΡ ΠΑΡΑΓΩΓΗΣ ΖΕΣΤΟΥ ΝΕΡΟΥ ΧΡΗΣΗΣ - ΕΠΙΠΡΟΣΘΕΤΟΣ ΛΕΒΗΤΑΣ
65-00131	ΥΔΡΑΥΛΙΚΟ ΚΙΤ ΓΙΑ ΛΕΒΗΤΑ RK 100 ΓΙΑ ΕΓΚΑΤΑΣΤΑΣΗ ΣΕ ΣΥΣΤΟΙΧΙΑ + ΚΙΤ ΣΩΛΗΝΑ ΒΑΛΒΙΔΑΣ ΓΙΑ ΣΥΝΔΕΣΗ ΜΕ ΜΠΟΙΛΕΡ ΠΑΡΑΓΩΓΗΣ ΖΕΣΤΟΥ ΝΕΡΟΥ ΧΡΗΣΗΣ - ΕΠΙΠΡΟΣΘΕΤΟΣ ΛΕΒΗΤΑΣ
12-00289	ΠΛΑΙΣΙΟ

ΥΠΟΜΝΗΜΑ

HF	ΑΝΑΧΩΡΗΣΗ ΘΕΡΜΑΝΣΗΣ	DN 100
HR	ΕΠΙΣΤΡΟΦΗ ΘΕΡΜΑΝΣΗΣ	DN 100
G	ΑΕΡΙΟ	DN 40
SC	ΕΞΑΓΩΓΗ ΣΥΜΠΥΚΝΩΜΑΤΟΣ	Ø40
MB	ΡΟΗ ΠΡΟΣ ΤΟ ΜΠΟΙΛΕΡ	Ø1"1/2
RB	ΕΠΙΣΤΡΟΦΗ ΜΠΟΙΛΕΡ	Ø1"

ΑΞΕΣΟΥΑΡ

ΥΔΡΑΥΛΙΚΟ ΚΙΤ ΓΙΑ ΛΕΒΗΤΕΣ ΣΕ ΕΓΚΑΤΑΣΤΑΣΗ ΣΥΣΤΟΙΧΙΑΣ

- ***Υδραυλικό kit για εγκατάσταση συστοιχίας*** (εικ. 1)

Εγκατάσταση έως και 8 μονάδων σε συστοιχία

Διαθέσιμα kits:
RK 18: code **65-00126**
RK 25: code **65-00126**
RK 34: code **65-00126**
RK 50: code **65-00099**
RK 100: code **65-00098**

Το kit περιλαμβάνει:

- Φλάντζα: *για την προστασία του λέβητα από τυχόν ακαθαρσίες - σωματίδια του υδραυλικού κυκλώματος*
- Βαλβίδες απομόνωσης: *για τη διευκόλυνση των εργασιών συντήρησης αλλά και για τον προσωρινό αποκλεισμό ενός λέβητα χωρίς να διακοπεί η λειτουργία της συστοιχίας*
- Κάθετος σύνδεσμος αναχώρησης θέρμανσης
- Κάθετος σύνδεσμος επιστροφής θέρμανσης
- Ροή θέρμανσης σωλήνωσης DN 100 PN6
- Επιστροφή θέρμανσης σωλήνωσης DN 100 PN6
- Βαλβίδα αντεπιστροφής: *για κάθε λέβητα ξεχωριστά, για την αποφυγή κυκλοφορίας ενώ ο λέβητας είναι εκτός λειτουργίας*

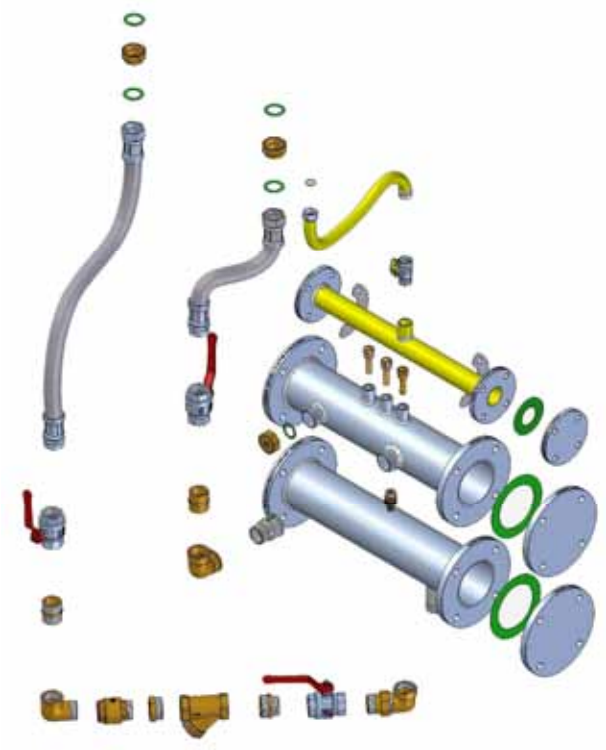

Εικ.1

- ***Υδραυλικό kit για εγκατάσταση συστοιχίας ιεπιπρόσθετος λέβητας*** (εικ. 2)

Εγκατάσταση έως και 8 μονάδων σε συστοιχία

Διαθέσιμα kits:
RK 18: code **65-00127**
RK 25: code **65-00127**
RK 34: code **65-00127**
RK 50: code **65-00125**
RK 100: code **65-00124**

Το kit περιλαμβάνει:

- Φλάντζα: *για την προστασία του λέβητα από τυχόν ακαθαρσίες - σωματίδια του υδραυλικού κυκλώματος*
- Βαλβίδες απομόνωσης: *για τη διευκόλυνση των εργασιών συντήρησης αλλά και για τον προσωρινό αποκλεισμό ενός λέβητα χωρίς να διακοπεί η λειτουργία της συστοιχίας*
- Κάθετος σύνδεσμος αναχώρησης θέρμανσης
- Κάθετος σύνδεσμος επιστροφής θέρμανσης
- Ροή θέρμανσης σωλήνωσης DN 100 PN6
- Επιστροφή θέρμανσης σωλήνωσης DN 100 PN6
- Βαλβίδα αντεπιστροφής: *για κάθε λέβητα ξεχωριστά, για την αποφυγή κυκλοφορίας ενώ ο λέβητας είναι εκτός λειτουργίας*

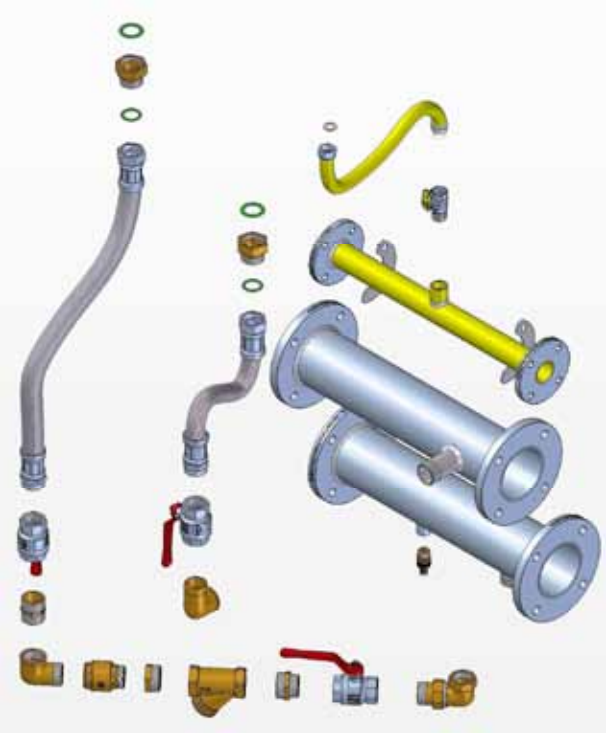

Εικ.2

ΑΞΕΣΟΥΑΡ

- ***Υδραυλικό kit για λέβητες σε συστοιχία + kit τρίοδης βαλβίδας για σύνδεση με μπόιλερ παραγωγής ζεστού νερού χρήσης***

(εικ. 1)

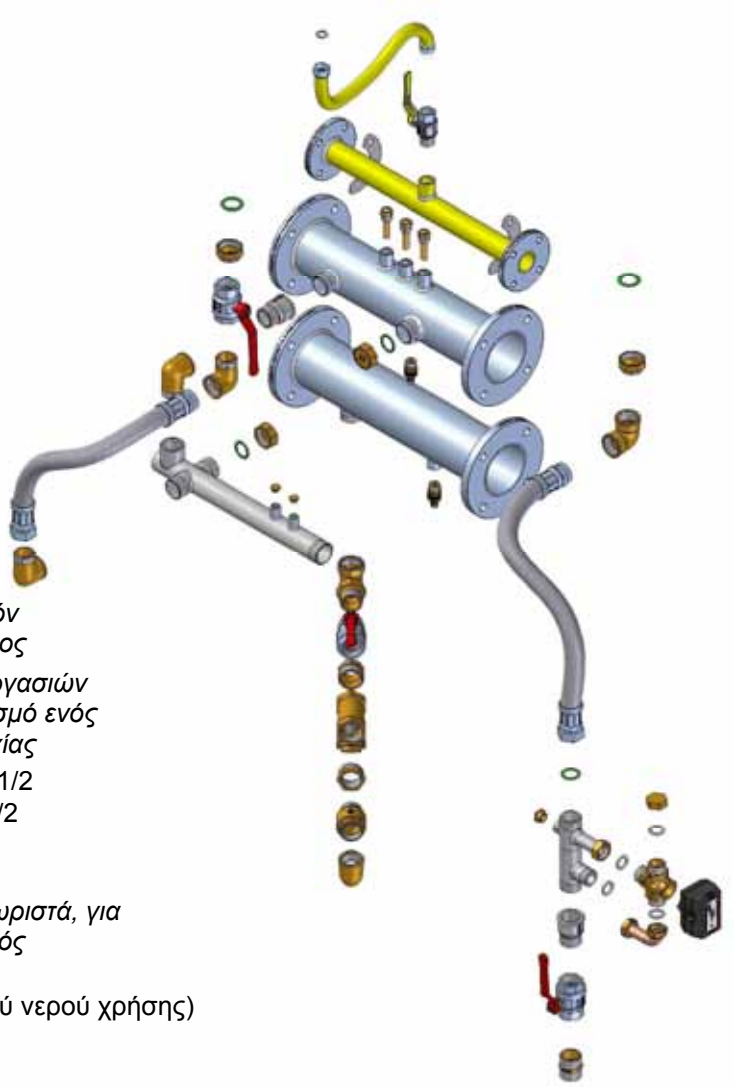

RK 18: code **65-00131**
RK 25: code **65-00131**
RK 34: code **65-00131**
RK 50: code **65-00120**
RK 100: code **65-00122**

Το kit περιλαμβάνει:

- Φλάντζα: *για την προστασία του λέβητα από τυχόν ακαθαρσίες - σωματίδια του υδραυλικού κυκλώματος*
- Βαλβίδες απομόνωσης: *για τη διευκόλυνση των εργασιών συντήρησης αλλά και για τον προσωρινό αποκλεισμό ενός λέβητα χωρίς να διακοπεί η λειτουργία της συστοιχίας*
- Κάθετος σύνδεσμος αναχώρησης θέρμανσης Ø1”1/2
- Κάθετος σύνδεσμος επιστροφής θέρμανσης Ø1”1/2
- Ροή θέρμανσης σωλήνωσης DN 100 PN6
- Επιστροφή θέρμανσης σωλήνωσης DN 100 PN6
- Βαλβίδα αντεπιστροφής: Ø1” *για κάθε λέβητα ξεχωριστά, για την αποφυγή κυκλοφορίας ενώ ο λέβητας είναι εκτός λειτουργίας*
- Τρίοδη βαλβίδα (για το μπόιλερ παραγωγής ζεστού νερού χρήσης)

Προσοχή:

Η φλάντζα και η βαλβίδα αντεπιστροφής πρέπει να εγκατασταθούν σωστά. Προτείνεται η εγκατάσταση επιπρόσθετου φίλτρου στο δευτερεύον κύκλωμα ιδιαίτερα αν πρόκειται για παλιές υδραυλικές εγκαταστάσεις.

ΚΙΤ ΥΔΡΑΥΛΙΚΟΥ ΑΝΤΙΣΤΑΘΜΙΣΤΗ

Η χρήση του αντισταθμιστή προτείνεται όταν υπάρχει ένα πρωτεύον κύκλωμα με το δικό του κυκλοφορητή και ένα δευτερεύον κύκλωμα με έναν ή περισσότερους κυκλοφορητές.
Ο αντισταθμιστής θα ρυθμίσει καταστάσεις στις οποίες οι διάφοροι κυκλοφορητές του κυκλώματους αλληλεπιδρούν δημιουργώντας έτσι ανώμαλες διακυμάνσεις ροής.
Ο αντισταθμιστής δημιουργεί μία ζώνη απώλειας χαμηλής πίεσης ώστε το πρωτεύον κύκλωμα (του λέβητα) να καταστεί ανεξάρτητο από το δευτερεύον κύκλωμα, εγγυώντας έτσι την ευελιξία της εγκατάστασης, και σε συστήματα με περισσότερους κυκλοφορητές, υψηλά επίπεδα ροής.

Σε αυτή τη περίπτωση η κεφαλή του ατομικού κυκλώματος ελέγχεται και καθορίζεται από τη σχέση επίδοση/κεφαλή των επιμέρους κυκλοφορητών.

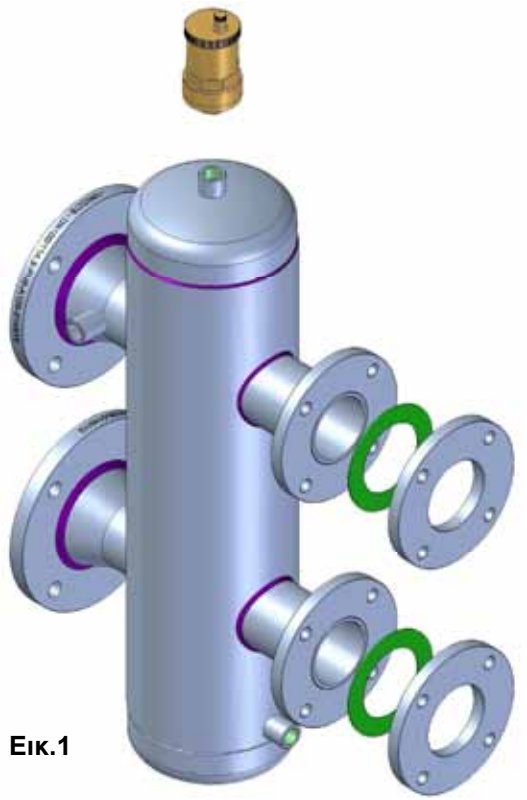

Εικ.1

DN 150 code **26285LP** (εικ. 1)

Το Kit περιλαμβάνει:

- υδραυλικό αντισταθμιστή (DN150) με DN 65 (δευτερεύον κύκλωμα) και DN100 (πρωτεύον κύκλωμα) PN 6 συνδέσμους
- ροδέλα για τη φλάντζα PN 6
- αυτόματο εξαερισμό
- πρίζα αισθητήρα θερμοκρασίας αναχώρησης θέρμανσης
- πώμα αποστράγγισης

DN 200 code **26212LP** (εικ. 2)

Το Kit περιλαμβάνει:

- υδραυλικό αντισταθμιστή (DN200) με DN 100 PN 6 συνδέσμους
- ροδέλα για τη φλάντζα PN 6
- αυτόματο εξαερισμό
- πρίζα αισθητήρα θερμοκρασίας αναχώρησης θέρμανσης
- πώμα αποστράγγισης

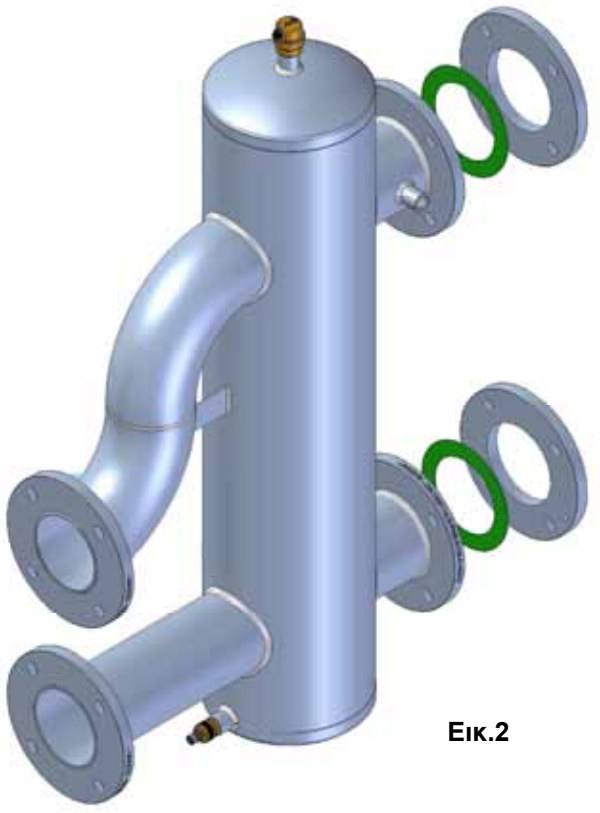

Εικ.2

ΑΞΕΣΟΥΑΡ

DN 300 code **12-00659** (εικ. 1)

Το Kit περιλαμβάνει:

- υδραυλικό αντισταθμιστή (DN300) με DN 100 PN 6 συνδέσμους
- ροδέλα για τη φλάντζα PN 6
- αυτόματο εξαερισμό
- πρίζα αισθητήρα θερμοκρασίας αναχώρησης θέρμανσης
- πώμα αποστράγγισης

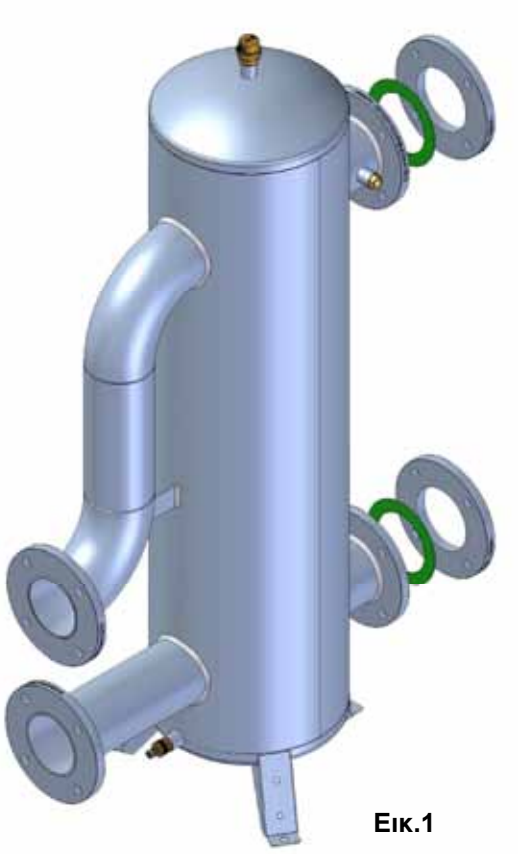

Εικ.1

ΠΛΑΙΣΙΟ

code **12-00289** (εικ. 2)
Πλαίσιο στήριξης (universal) μίας μονάδας, σχεδιασμένο για επίτοιχη εγκατάσταση ή για ανεξάρτητη τοποθέτηση κάθε μοντέλου λέβητα.

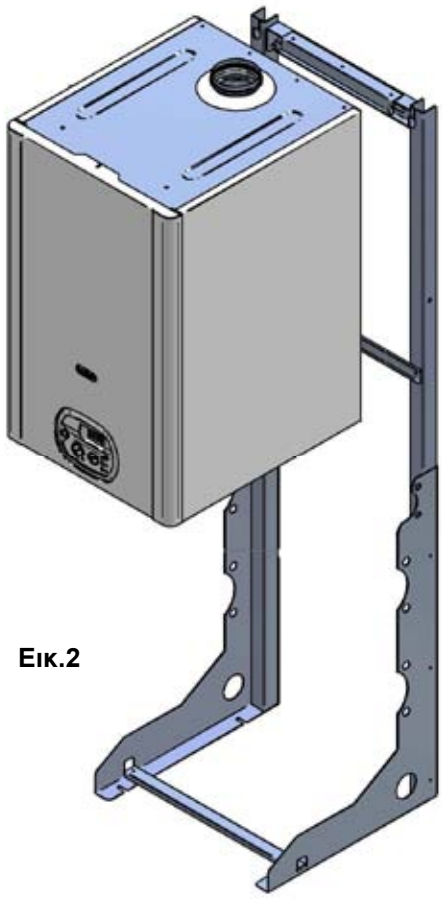

Εικ.2

ΑΓΩΓΟΙ ΠΟΛΛΑΠΛΗΣ ΣΥΝΔΕΣΗΣ ΑΠΑΓΩΓΗΣ ΚΑΥΣΑΕΡΙΩΝ

Στην εγκατάσταση συστοιχίας είναι εφικτή η απαγωγή των καυσαερίων μέσω ενός αγωγού χρησιμοποιώντας kit πολλαπλής σύνδεσης.

Οι αγωγοί απαγωγής καυσαερίων είναι από πολυπροπυλένιο (PP) ώστε να αντέχουν τη χημική δράση του συμπυκνώματος και να είναι εύκολης εγκατάστασης.

Κάθε ξεχωριστός λέβητας μπορεί να συνδεθεί στην πολλαπλή μέσω κατάλληλου συνδέσμου εφοδιασμένου με μηχανικό τάμπερ αντεπιστροφής ώστε να αποφεύγεται η ροή των καυσαερίων προς τα πίσω όταν ένας ή περισσότεροι λέβητες βρίσκονται εκτός λειτουργίας.



Εικ. 1

ΑΞΕΣΟΥΑΡ

Πίνακας διαμέτρων συλλέκτη καυσαερίων

Μέγιστη ονομαστική ισχύς [kW]	μέγιστο ύψος καμινάδας : 5 mt.		μέγιστο ύψος καμινάδας: 10 mt.	
	διάμετρος πολλαπλής [mm]	διάμετρος καμινάδας [mm]	διάμετρος πολλαπλής [mm]	διάμετρος καμινάδας [mm]
≤ 165	125	125	125	125
≤ 200	160	160	160	160
≤ 300	200	200	200	200
≤ 400	200	200	200	200
≤ 500	250	250	250	250
≤ 600	250	250	250	250
≤ 700	315	315	315	315
≤ 800	315	315	315	315

Αγωγοί απαγωγής καυσαερίων

Μοντέλο λέβητα	πολλαπλή καυσαερίων D.125 από PP	πολλαπλή καυσαερίων D.160 από PP	πολλαπλή καυσαερίων D.200 από PP	πολλαπλή καυσαερίων D.250 από PP	πολλαπλή καυσαερίων D.315 από PP
RK 18	50-00045 50-00023 50-00076	50-00047 50-00023 50-00076	50-00049 50-00023 50-00076	50-00051 50-00023 50-00076	50-00053 50-00023 50-00076
RK 25	50-00045 50-00023 50-00076	50-00047 50-00023 50-00076	50-00049 50-00023 50-00076	50-00051 50-00023 50-00076	50-00053 50-00023 50-00076
RK 34	50-00045 50-00023 50-00076	50-00047 50-00023 50-00076	50-00049 50-00023 50-00076	50-00051 50-00023 50-00076	50-00053 50-00023 50-00076
RK 50	50-00045 50-00023 50-00076	50-00047 50-00023 50-00076	50-00049 50-00023 50-00076	50-00051 50-00023 50-00076	50-00053 50-00023 50-00076
RK 100	50-00045 50-00025	50-00047 50-00025	50-00049 50-00025	50-00051 50-00025	50-00053 50-00025

ΑΞΕΣΟΥΑΡ

ΠΟΛΛΑΠΛΕΣ ΑΠΑΓΩΓΗΣ ΚΑΥΣΑΕΡΙΩΝ

Διαθέσιμα kits:

kit πολλαπλής απαγωγής καυσαερίων από PP για δύο λέβητες σε συστοιχία (εικ. 1)

- Ø125: code **50-00045**
- Ø160: code **50-00047**
- Ø200: code **50-00049**
- Ø250: code **50-00051**
- Ø300: code **50-00053**

Το Kit περιλαμβάνει:

- πολλαπλή απαγωγής καυσαερίων από PP
- σιφώνι παγίδευσης νερού από PP
- 90° γωνία MF από PP

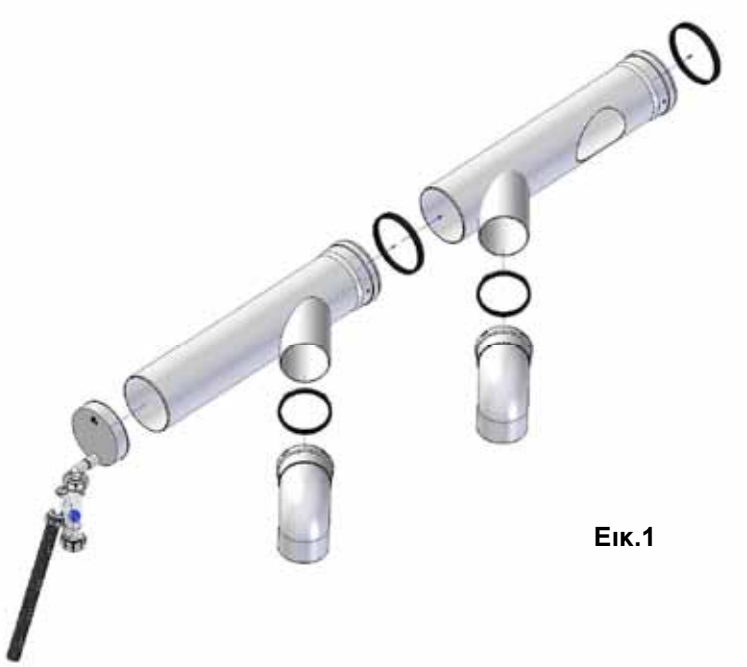

Εικ.1

kit πολλαπλής απαγωγής καυσαερίων από PP για επιπρόσθετο λέβητα σε συστοιχία

- Ø125: code **50-00046** *(εικ. 2)*
- Ø160: code **50-00048**
- Ø200: code **50-00050**
- Ø250: code **50-00052**
- Ø300: code **50-00054**

Το Kit περιλαμβάνει:

- πολλαπλή απαγωγής καυσαερίων από PP
- σιφώνι παγίδευσης νερού από PP
- 90° γωνία MF από PP



Εικ.2

ΑΞΕΣΟΥΑΡ ΠΟΛΛΑΠΛΗΣ ΚΑΥΣΑΕΡΙΩΝ

kit τάμπερ με βαλβίδα αντεπιστροφής

Το τάμπερ αντεπιστροφής αποκλείει την επιστροφή των καυσαερίων όταν ένας η περισσότεροι λέβητες βρίσκονται εκτός λειτουργίας

kit τάμπερ με βαλβίδα αντεπιστροφής D.110/80 mm. από PP

RK 18: code ***50-00025*** *(εικ.1)*

RK 25: code ***50-00025*** *(εικ.1)*

RK 34: code ***50-00025*** *(εικ.1)*

RK 50: code ***50-00025*** *(εικ.1)*



Εικ.1

kit τάμπερ με βαλβίδα αντεπιστροφής D.110/1000 mm. από PP

RK 100: *code* ***50-00023*** *(εικ.2)*



Εικ.2

kit εισαγωγής αέρα

RK 18: code ***50-00076*** *(εικ.3)*

RK 25: code ***50-00076*** *(εικ.3)*

RK 34: code ***50-00076*** *(εικ.3)*

RK 50: code ***50-00076*** *(εικ.3)*



Εικ.3

ΑΞΕΣΟΥΑΡ

ΣΥΣΤΗΜΑ ΡΥΘΜΙΣΗΣ ΣΥΣΤΟΙΧΙΑΣ

Ο σκοπός της εγκατάστασης συστοιχίας λεβήτων συμπύκνωσης είναι ότι μπορούμε να έχουμε ένα σύστημα που ικανοποιεί τις ακριβείς ανάγκες μας σε θέρμανση από το δίκτυο κάτω από οποιεσδήποτε μεταβλητές συνθήκες και για κάθε τύπο καταναλωτή. Για αυτό το λόγο, η διαχείριση του λέβητα RK είτε σε ατομική εγκατάσταση είτε σε συστοιχία, γίνεται μέσω μίας σειράς αξεσουάρ που στοχεύουν στον τέλειο έλεγχο της εγκατάστασης θέρμανσης ενώ ταυτόχρονα εκμεταλεύεται όλη την ισχύ του λέβητα.

ΧΑΡΑΚΤΗΡΙΣΤΙΚΑ ΣΥΣΤΗΜΑΤΟΣ

έλεγχος ακολουθίας έως 8 λεβήτων

Χρησιμοποιείται για τη διαχείριση, τον έλεγχο και τον προγραμματισμό της ακολουθίας λειτουργίας των λεβήτων σε συστοιχία. Ο έλεγχος ακολουθίας μπορεί να προρυθμίζεται και να προγραμματίζεται μέσω παραμέτρων που παρέχουν ιδανικές συνθήκες θερμοκρασίας, καθ'όλη τη διάρκεια του 24ωρου, 7 ημέρες τη βδομάδα, για συστήματα παραγωγής ζεστού νερού χρήσης και κεντρικής θέρμανσης.

Ο ρυθμιστής επιδέχεται επιτοίχιας τοποθέτησης σε δικό του ανεξάρτητο ερμάριο.

διαχείριση, ρύθμιση και έλεγχος των δευτερευόντων κυκλωμάτων κεντρικής θέρμανσης και παραγωγής ζεστού νερού χρήσης.

Ο ρυθμιστής διαχειρίζεται:

- κεντρική θέρμανση: ένα απευθείας κύκλωμα και ένα μικτό κύκλωμα με έλεγχο της βαλβίδας μίξης και δικές του αντλίες. Η χρήση επιπρόσθετων ρυθμιστών επιτρέπει στο σύστημα τη διαχείριση έως 18 μικτών δευτερευόντων κυκλωμάτων.
- ζεστό νερό χρήσης: ένα κύκλωμα τροφοδοτεί το σύστημα παραγωγής ζεστού νερού χρήσης με τη δυνατότητα εισαγωγής ενός η περισσοτέρων λεβήτων στην ακολουθία. Όταν υπάρχει ζήτηση ζεστού νερού χρήσης τότε ο ρυθμιστής θα ενεργοποιήσει μόνο τους προκαθορισμένους λέβητες.

προγραμματισμός λειτουργίας και καμπύλη ρύθμισης λειτουργίας για κάθε ατομικό δευτερεύον κύκλωμα

Με την εγκατάσταση εξωτερικού αισθητήρα θερμοκρασίας επιτυγχάνεται η αυτόματη μείωση ή αύξηση της θερμοκρασίας αναχώρησης αναλόγως με τη μείωση ή αύξηση της εξωτερικής θερμοκρασίας ώστε να ισσοροπηθεί η ισχύς που απαιτεί το σύστημα.

έλεγχος θερμοκρασίας χώρου διαμέσου ρυθμιστή ζώνης

Ο ρυθμιστής ζώνης λειτουργεί μόνο όταν είναι σε ζεύξη με τον ρυθμιστή συστοιχίας, διασφαλίζοντας εύκολο προγραμματισμό και προβολή των παραμέτρων του κυκλώματος ζεστού νερού χρήσης (πρόγραμμα timer, θερμοκρασία νερού) και του κυκλώματος κεντρικής θέρμανσης(πρόγραμμα timer, επιθυμητή θερμοκρασία χώρου) που αφορά στο χώρο του καταναλωτή. Επιτυγχάνεται έτσι ο συνεχής έλεγχος του συστήματος κεντρικής θέρμανσης και κατά συνέπεια η τέλεια λειτουργία του

"CAN Bus" line , για τη σύνδεση του ρυθμιστή ζώνης & των επιπρόσθετων μονάδων στον ρυθμιστή συστοιχίας επιτρέποντας έτσι τη διαχείριση έως και 8 μονάδων και 15 μικτών κυκλωμάτων

σύστημα απομακρυσμένης διαχείρισης, για την προβολή και τον προγραμματισμό όλων των παραμέτρων της εγκατάστασης

ΑΞΕΣΟΥΑΡ

	code: 76692LA	ΡΥΘΜΙΣΤΗΣ ΣΥΣΤΟΙΧΙΑΣ E8.5064
	code: 76695LA	ΘΕΡΜΟΣΤΑΤΗΣ ΧΩΡΟΥ
	code: 76685LA	ΕΛΕΓΚΤΗΣ ΘΕΡΜΟΚΡΑΣΙΑΣ ΧΩΡΟΥ
	code: 76720LA	CoCo ΜΟΝΑΔΑ ΕΛΕΓΧΟΥ OT/CAN
	code: 73733LA	COMBOX GSM - SOFTWARE
	code: 31407LA	ΚΑΛΩΔΙΟ ΟΠΤΙΚΩΝ ΙΝΩΝ ΓΙΑ COMBOX-RS232 W/INTERFACE
-	code: 31301LA	ΑΙΣΘΗΤΗΡΑΣ ΘΕΡΜΟΚΡΑΣΙΑΣ ΘΕΡΜΑΝΣΗΣ (VF)
-	code: 31302LA	ΑΙΣΘΗΤΗΡΑΣ ΕΞΩΤΕΡΙΚΗΣ ΘΕΡΜΟΚΡΑΣΙΑΣ (AF)
-	code: 31303LA	ΑΙΣΘΗΤΗΡΑΣ ΜΠΟΙΛΕΡ (SPF/KF)
-	code: 31405LA	ΤΕΡΜΑΤΙΚΑ ΓΙΑ ΚΙΤ E8.5064

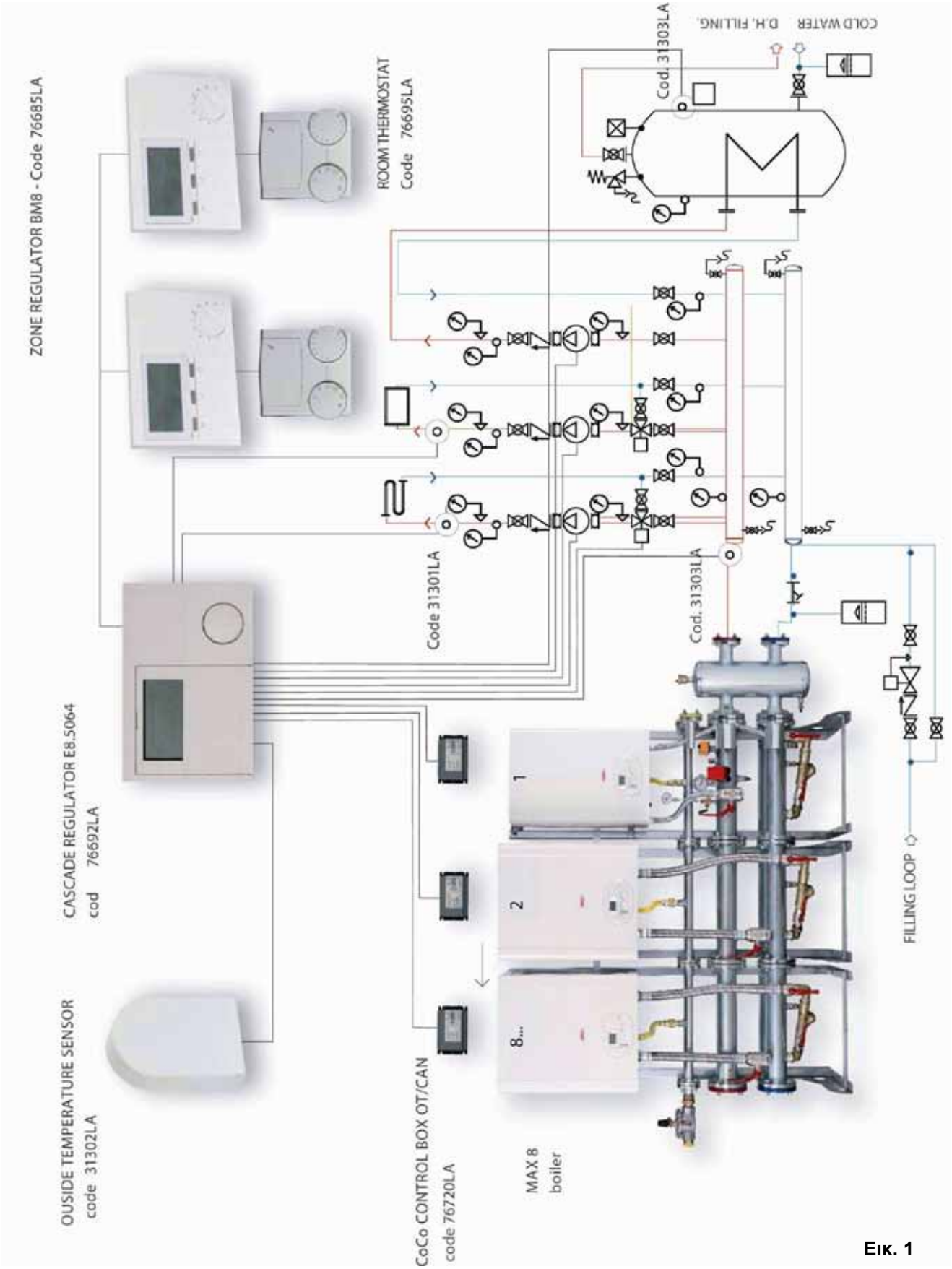
ZONE REGULATOR BM8 - Code 76685LA
ROOM THERMOSTAT
Code 76695LA
Cod. 31303LA
D.H. FILLING
COLD WATER
Code 31301LA
Cod. 31303LA
CASCADE REGULATOR E8.5064
cod 76692LA
OUSIDE TEMPERATURE SENSOR
code 31302LA
CoCo CONTROL BOX OT/CAN
code 76720LA
MAX 8
boiler
1
2
8...
FILLING LOOP

Εικ. 1