tecnologia nel calore dal 1959

Εγχειρίδιο χρήστη
για τα μοντέλα

RBC 24 Elite RBS 24 Elite

Επίτοιχος λέβητας αερίου

3 STELLE dir. 92/42/CEE

CE 0694

TA01B156.A0307

Documentazione Tecnica **RADIANT BRUCIATORI S.p.A.** Montelabbate (PU) ITALY

ΕΛΛΗΝΙΚΑ

ΟΔΗΓΙΕΣ & ΡΥΘΜΙΣΕΙΣ ΛΕΒΗΤΑ ΓΙΑ ΤΟ ΧΡΗΣΤΗ

⚠ **Σιγουρευτείτε ότι η εγγύηση της συσκευής έχει φέρει τη σφραγίδα του εξειδικευμένου τεχνικού που εγκατέστησε το λέβητα**

⚠ **Η εγκατάσταση, η πρώτη έναυση, οι ρυθμίσεις και οι εργασίες συντήρησης πρέπει να εκτελούνται αποκλειστικά από εξειδικευμένο προσωπικό (π.χ. από Κέντρα τεχνικής υποστήριξης εξουσιοδοτημένα από τη Radiant). Κακοτεχνίες στην εγκατάσταση μπορούν να έχουν ως αποτέλεσμα δυσάρεστες συνέπειες σε πρόσωπα, ζώα και αντικείμενα για τις οποίες ο κατασκευαστής δεν φέρει καμία ευθύνη.**

Κατά τη διάρκεια των εργασιών ο τεχνικός πρέπει να κάνει τις ακόλουθες επαληθεύσεις :

- *τα αναγραφόμενα στοιχεία της ετικέτας πρέπει να συμφωνούν με εκείνα των δικτύων τροφοδοσίας ηλεκτρικής ενέργειας, ύδρευσης και αερίου*
- *η ρύθμιση του λέβητα πρέπει να είναι ανάλογη των δυνατοτήτων του*
- *το σύστημα απαγωγής των καυσαερίων και εισαγωγής φρέσκου αέρα για τη καύση πρέπει να είναι σωστά εγκατεστημένο και να λειτουργεί όπως αρμόζει*
- *το σύστημα αερισμού και απαγωγής καυσαερίων, στην οποιαδήποτε περίπτωση εγκατάστασης (εσωτερική, εξωτερική, κ.λ.π.) πρέπει να πραγματοποιείται σύμφωνα με τα όσα ορίζουν οι ισχύουσες τοπικές και εθνικές διατάξεις, βλέπε κεφάλαιο* "Σχετικές διατάξεις"

Γενικές επισημάνσεις

➲ Μην βάζετε σε λειτουργία το λέβητα αν δεν σιγουρευτείτε ότι έχουν γίνει οι απαραίτητες δοκιμές από εξειδικευμένο τεχνικό. Όλες οι εργασίες συντήρησης και μετατροπής τύπου αερίου ΠΡΕΠΕΙ ΝΑ ΕΚΤΕΛΟΥΝΤΑΙ ΑΠΟ ΕΞΕΙΔΙΚΕΥΜΕΝΟ ΠΡΟΣΩΠΙΚΟ σύμφωνα με τα όσα προβλέπονται από το νόμο n°46 της 5 Μαρτίου 1990 και οι νόρμες UNI CIG 7129/01

➲ Βεβαιωθείτε ότι τηρούνται οι προϋποθέσεις που αφορούν στην εισαγωγή φρέσκου αέρα καθώς και στον αερισμό του χώρου στον οποίο βρίσκεται εγκατεστημένος ο λέβητας

➲ Οι λέβητες μπορούν να εγκατασταθούν στο εξωτερικό περιβάλλον σε θέση μερικώς προστατευμένη από ατμοσφαιρικούς παράγοντες (βροχή. κ.λ.π.) και ελάχιστη θερμοκρασία ίση με –10°C. Ο κατασκευαστής δεν φέρει καμία ευθύνη για εγκαταστάσεις με εξωτερική θερμοκρασία μικρότερη των –10°C

➲ Ο λέβητας είναι εφοδιασμένος με αντιπαγωτικό σύστημα. Σε περίπτωση εγκατάστασης σε περιβάλλον στο οποίο υπάρχει ο κίνδυνος παγώματος της συσκευής σας θυμίζουμε ότι το αντιπαγωτικό σύστημα του λέβητα τίθεται σε λειτουργία μόνο εάν ο λέβητας είναι ενεργοποιημένος (με το διακόπτη στη θέση ON) και η τροφοδοσία του αερίου ανοικτή. Ο κατασκευαστής δεν φέρει καμία ευθύνη για ζημιές στο λέβητα εξαιτίας της μη συμμόρφωσης με τα προαναφερόμενα.

➲ Στην περίπτωση παγώματος των εξαρτημάτων του λέβητα μην τον ενεργοποιήσετε για κανένα λόγο και καλέστε το Κέντρο τεχνικής υποστήριξης.

➲ Ο λέβητας είναι αναπόσπαστο τμήμα της θερμογόνου εγκατάστασης. Καλό είναι κάθε εγκατάσταση να συνοδεύεται από το φυλλάδιο της στο οποίο, σύμφωνα με τις ισχύουσες διατάξεις, πρέπει να συμπληρώνεται με τα στοιχεία των επαληθεύσεων καύσης, των τακτικών και έκτακτων συντηρήσεων καθώς και με την αναγραφή των στοιχείων του συντηρητή (ονοματεπώνυμο, κ.λ.π.)

➲ Οι δοκιμές καύσης της συσκευής πρέπει να εκτελούνται κάθε δύο χρόνια. Οι εν λόγω δοκιμές γίνονται πάντα από εξειδικευμένο τεχνικό σύμφωνα με τα όσα ορίζει ο νόμος 46/90.

➲ Φροντίστε να είναι πάντα ελεύθερα τα ανοίγματα αερισμού του χώρου στον οποίο βρίσκονται εγκατεστημένες συσκευές αερίου όπως λέβητες, κουζίνες αερίου, κ.λ.π. ώστε να μη δημιουργούνται μίγματα τοξικών είτε εκρηκτικών αερίων.

Αν υπάρχει μυρωδιά αερίου ...

- ***ΜΗΝ ΕΝΕΡΓΟΠΟΙΕΙΤΕ ΗΛΕΚΤΡΙΚΟΥΣ ΔΙΑΚΟΠΤΕΣ, ΤΗΛΕΦΩΝΙΚΕΣ ΣΥΣΚΕΥΕΣ ΚΑΙ ΟΠΟΙΑΔΗΠΟΤΕ ΑΛΛΗ ΣΥΣΚΕΥΗ ΠΟΥ ΜΠΟΡΕΙ ΝΑ ΔΗΜΙΟΥΡΓΗΣΕΙ ΣΠΙΝΘΗΡΑ***
- ***ΑΝΟΙΞΤΕ ΑΜΕΣΩΣ ΠΟΡΤΕΣ ΚΑΙ ΠΑΡΑΘΥΡΑ ΩΣΤΕ ΝΑ ΔΗΜΙΟΥΡΓΗΘΕΙ ΡΕΥΜΑ ΑΕΡΟΣ ΚΑΙ ΝΑ ΚΑΘΑΡΙΣΕΙ ΤΟ ΣΥΝΤΟΜΟΤΕΡΟ ΤΟ ΠΕΡΙΒΑΛΛΟΝ***
- ***ΚΛΕΙΝΕΤΕ ΤΑ ΡΟΥΜΠΙΝΕΤΑ ΤΟΥ ΑΕΡΙΟΥ***
- ***ΚΑΛΕΣΤΕ ΑΜΕΣΑ ΕΞΕΙΔΙΚΕΥΜΕΝΟ ΤΕΧΝΙΚΟ***

Πίνακας ελέγχου

ΥΠΟΜΝΗΜΑ ΕΝΤΟΛΩΝ

1. ΔΙΑΚΟΠΤΗΣ ΕΝΑΥΣΗΣ
2. ΚΟΜΒΙΟ ΡΥΘΜΙΣΗΣ ΘΕΡΜΟΚΡΑΣΙΑΣ ΘΕΡΜΑΝΣΗΣ
3. ΚΟΜΒΙΟ ΡΥΘΜΙΣΗΣ ΘΕΡΜΟΚΡΑΣΙΑΣ ΖΕΣΤΟΥ ΝΕΡΟΥ ΧΡΗΣΗΣ
4. ΠΛΗΚΤΡΟ ΠΡΟΒΟΛΗΣ ΘΕΡΜΟΚΡΑΣΙΑΣ ΖΕΣΤΟΥ ΝΕΡΟΥ ΧΡΗΣΗΣ (ΠΙΕΣΤΕ ΓΙΑ 5 ΔΕΥΤ/ΤΑ)
   ΠΡΟΒΟΛΗ ΕΞΩΤΕΡΙΚΗΣ ΘΕΡΜΟΚΡΑΣΙΑΣ (ΜΟΝΟ ΜΕ ΣΥΝΔΕΣΗ ΕΞΩΤΕΡΙΚΟΥ ΑΙΣΘΗΤΗΡΑ - ΠΡΟΑΙΡΕΤΙΚΟΣ)
5. ΠΛΗΚΤΡΟ ΛΕΙΤΟΥΡΓΙΑΣ
6. ΠΛΗΚΤΡΟ ΕΠΙΛΟΓΗΣ ΤΡΟΠΟΥ ΛΕΙΤΟΥΡΓΙΑΣ ΜΟΝΟ ΚΑΛΟΚΑΙΡΙ, ΜΟΝΟ ΧΕΙΜΩΝΑΣ ΕΙΤΕ ΚΑΛΟΚΑΙΡΙ-ΧΕΙΜΩΝΑΣ.
7. ΚΛΕΜΟΣΕΙΡΑ ΓΙΑ ΕΞΩΤΕΡΙΚΕΣ ΚΑΛΩΔΙΩΣΕΙΣ
8. ΟΘΟΝΗ ΠΡΟΒΟΛΗΣ ΘΕΡΜΟΚΡΑΣΙΑΣ ΚΑΙ ΚΩΔΙΚΩΝ ΣΦΑΛΜΑΤΟΣ

Σχόλιο: Cortiglioni 26.02.2007

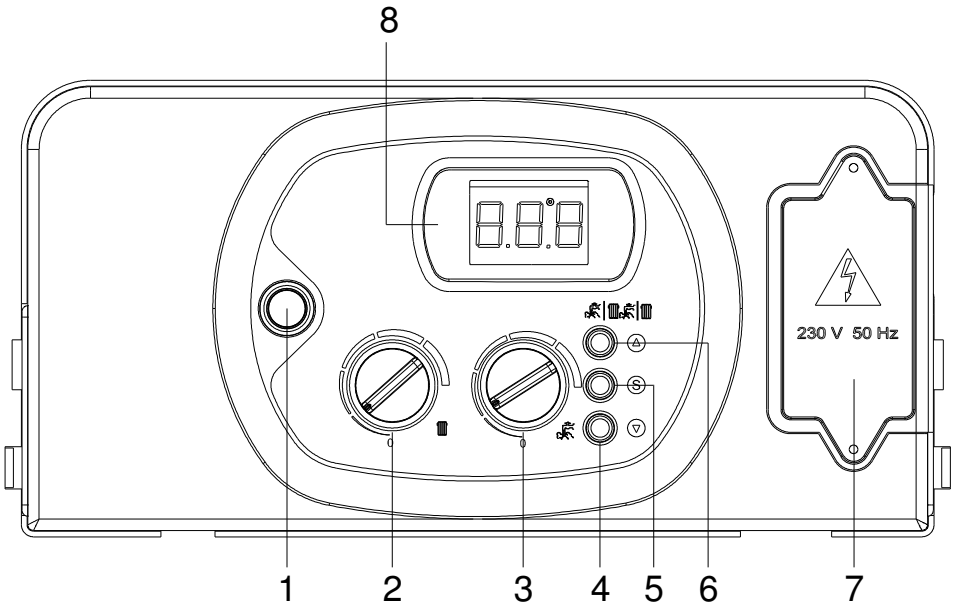

Έναυση του λέβητα

- ανοίγετε το ρουμπινέτο του αερίου που βρίσκεται κάτω από τη γρίλια του λέβητα
- ενεργοποιείτε το λέβητα τοποθετώντας το διακόπτη **1** στην θέση ON (εικ. 1)
- ο λέβητας ξεκινά αυτόματα (με τρόπο λειτουργίας ΧΕΙΜΩΝΑΣ και σύνδεση με θερμοστάτη χώρου)
- επαληθεύστε ότι στην οθόνη **8** δεν εμφανίζεται κανένας κωδικός σφάλματος, αν εμφανίζεται η τιμή **H20** τότε υπάρχει έλλειψη νερού και θα πρέπει να γεμίσετε την εγκατάσταση με νερό όπως περιγράφεται στο κεφάλαιο "Γέμισμα εγκατάστασης"

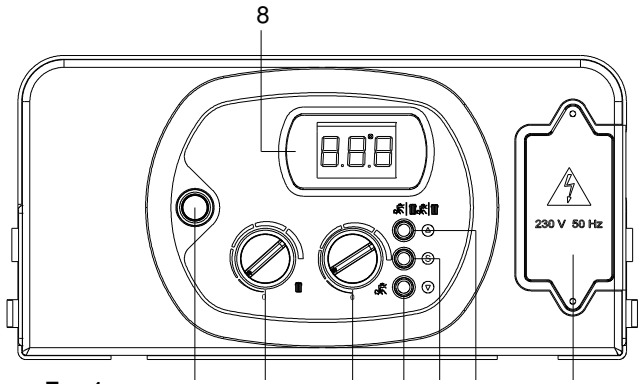

Εικ. 1

Τρόπος λειτουργίας "ΚΑΛΟΚΑΙΡΙ"

Για να περάσετε στο τρόπο λειτουργίας "ΚΑΛΟΚΑΙΡΙ" πιέστε το πλήκτρο **6** (εικ. 1) έτσι ο λέβητας δουλεύει μόνο για την παραγωγή ζεστού νερού χρήσης. Ο τρόπος λειτουργίας "ΚΑΛΟΚΑΙΡΙ" υποδηλώνεται από την προβολή του συμβόλου σταθερά φωτισμένο στην οθόνη του πίνακα ελέγχου

Το σύστημα αυτόματης έναυσης ενεργοποιεί τον καυστήρα κάθε φορά που υπάρχει ζήτηση ζεστού νερού χρήσης και η λειτουργία του υποδηλώνεται από το σύμβολο το οποίο αναβοσβήνει στην οθόνη του πίνακα ελέγχου

Τρόπος λειτουργίας "ΧΕΙΜΩΝΑΣ"

Για να περάσετε στο τρόπο λειτουργίας "ΧΕΙΜΩΝΑΣ" πιέστε το πλήκτρο **6** (εικ. 1) για να επιλέξετε μόνο θέρμανση.

Ο τρόπος λειτουργίας "ΧΕΙΜΩΝΑΣ" υποδηλώνεται από την προβολή του συμβόλου . σταθερά φωτισμένο στην οθόνη του πίνακα ελέγχου

Το σύστημα αυτόματης έναυσης ενεργοποιεί τον καυστήρα κάθε φορά που υπάρχει ζήτηση ενέργειας για τη θέρμανση του χώρου και η λειτουργία του υποδηλώνεται από το σύμβολο το οποίο αναβοσβήνει στην οθόνη του πίνακα ελέγχου

Τρόπος λειτουργίας "ΚΑΛΟΚΑΙΡΙ-ΧΕΙΜΩΝΑΣ"

Για να περάσετε στο τρόπο λειτουργίας ΚΑΛΟΚΑΙΡΙ-ΧΕΙΜΩΝΑΣ πιέστε το πλήκτρο **6** (εικ.1), σε αυτή τη περίπτωση ο λέβητας λειτουργεί για παραγωγή ζεστού νερού χρήσης / θέρμανση. Ο τρόπος λειτουργίας ΚΑΛΟΚΑΙΡΙ / ΧΕΙΜΩΝΑΣ υποδηλώνεται από την ταυτόχρονη προβολή των συμβόλων σταθερά φωτισμένα στην οθόνη του πίνακα ελέγχου

Το σύστημα αυτόματης έναυσης ενεργοποιεί τον καυστήρα κάθε φορά που υπάρχει ζήτηση ενέργειας για τη θέρμανση του χώρου καθώς επίσης και κάθε φορά που υπάρχει ζήτηση παραγωγής ζεστού νερού χρήσης, η λειτουργία του υποδηλώνεται με την προβολή των συμβόλων που αναβοσβήνουν στην οθόνη του πίνακα ελέγχου

Σχόλιο: Cortiglioni 26.02.2007

Ρύθμιση θερμοκρασίας θέρμανσης

Η ρύθμιση γίνεται με το κομβίο **2** (εικ.1)

- περιστρέφοντας το αριστερόστροφα η θερμοκρασία μειώνεται
- περιστρέφοντας το δεξιόστροφα η θερμοκρασία αυξάνεται
- το πεδίο ρύθμισης της θερμοκρασίας θέρμανσης κυμαίνεται από ένα ελάχιστο των 30°C έως ένα μέγιστο των 80°C (25°C - 40°C για ενδοδαπέδιες εγκαταστάσεις)

Ρύθμιση θερμοκρασίας ζεστού νερού χρήσης

Η ρύθμιση γίνεται με το κομβίο **3** (εικ.1)

- περιστρέφοντας το αριστερόστροφα η θερμοκρασία μειώνεται
- περιστρέφοντας το δεξιόστροφα η θερμοκρασία αυξάνεται
- το πεδίο ρύθμισης της θερμοκρασίας ζεστού νερού χρήσης κυμαίνεται από ένα ελάχιστο των 35°C έως ένα μέγιστο των 60°C

Γέμισμα εγκατάστασης

Κατά τη διάρκεια της περιόδου λειτουργίας του λέβητα είναι απαραίτητος ο έλεγχος της πίεσης του νερού στο κύκλωμα της θέρμανσης επαληθεύοντας ότι η πίεση που διαβάζει το μανόμετρο **M** (εικ. 2) που βρίσκεται στο κάτω μέρος του λέβητα δεν είναι μικρότερη του 1 bar.

Σε περίπτωση έλλειψης νερού στο λέβητα εμφανίζεται στην οθόνη του πίνακα ελέγχου ο κωδικός "H2O".

Για να επαναφέρετε την πίεση του νερού ανοίγετε το διακόπτη πλήρωσης **R** (εικ. 2) και βεβαιώνεστε μέσω του μανόμετρου **M** ότι η πίεση φτάνει στο επίπεδο του 1 bar που θα έχει ως αποτέλεσμα την εξάλειψη του κωδικού **H2O** από την οθόνη του πίνακα ελέγχου

Αφού τελειώσετε κλείνετε το διακόπτη πλήρωσης.

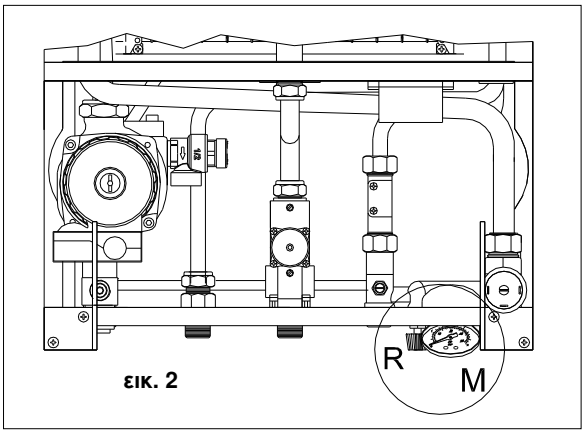

εικ. 2

Αυτοδιάγνωση – Κωδικοί σφάλματος:

Σε αυτή τη παράγραφο επισημαίνονται οι πιθανοί κωδικοί σφάλματος που ο λέβητας εμφανίζει στην οθόνη **8** (εικ.1 **)** και τις σχετικές ενέργειες στις οποίες μπορεί να προβεί ο χρήστης ώστε να ξεμπλοκάρει το λέβητα.

Αν αφού ακολουθήσετε τις διαδικασίες που περιγράφονται ακολούθως και η λειτουργία του λέβητα δεν επανέλθει θα πρέπει να καλέσετε το Κέντρο Τεχνικής Υποστήριξης

E01 Εμπλοκή ιονισμού

κωδικός **E01** φωτισμένος στην οθόνη.

- βεβαιώνεστε ότι τα ρουμπινέτα αερίου του λέβητα και του μετρητή είναι ανοικτά και ότι υπάρχει αέριο στο δίκτυο παροχής (ή στις δεξαμενές)
- ανοίγετε και κλείνετε το διακόπτη **1** στο πίνακα ελέγχου
- ο κωδικός σφάλματος εξαφανίζεται από την οθόνη και ο λέβητας τίθεται και πάλι σε λειτουργία

Αν συνεχίζεται η εμπλοκή του λέβητα **τότε καλείτε το Κέντρο Τεχνικής Υποστήριξης**

E02 Επέμβαση θερμοστάτη ασφαλείας

κωδικός **E02** φωτισμένος στην οθόνη. **Καλείτε το Κέντρο Τεχνικής Υποστήριξης.**

E03 Επέμβαση θερμοστάτη καυσαερίων (Μοντέλα ανοικτού θαλάμου καύσης)

κωδικός **E03** φωτισμένος στην οθόνη. **Καλείτε το Κέντρο Τεχνικής Υποστήριξης.**

h2o Επέμβαση πρεσσοστάτη νερού

κωδικός **H20** φωτισμένος στην οθόνη.

- ελέγχετε την πίεση του νερού στο κύκλωμα και βεβαιώνεστε ότι η πίεση που εμφανίζει το μανόμετρο **M** (εικ. 1), που βρίσκεται στο κάτω μέρος του λέβητα, δεν είναι μικρότερη του 1 bar
- αν η πίεση είναι μικρότερη του , τότε φροντίζετε να γεμίσετε την εγκατάσταση όπως περιγράφεται στην παράγραφο "Γέμισμα της εγκατάστασης";
- ο λέβητας θα ενεργοποιηθεί αυτόματα

Αν το πρόβλημα παραμένει **τότε καλείτε το Κέντρο Τεχνικής Υποστήριξης.**

E05 Βλάβη αισθητήρα θέρμανσης

κωδικός **E05** φωτισμένος στην οθόνη. **Καλείτε το Κέντρο Τεχνικής Υποστήριξης.**

E06 Βλάβη αισθητήρα ζεστού νερού χρήσης

κωδικός **E06** φωτισμένος στην οθόνη. **Καλείτε το Κέντρο Τεχνικής Υποστήριξης.**

E14 Επέμβαση πρεσσοστάτη αέρα (Μοντέλα στεγανού θαλάμου καύσης)

κωδικός **E14** φωτισμένος στην οθόνη. **Καλείτε το Κέντρο Τεχνικής Υποστήριξης.**

E22 Αίτηση προγραμματισμού παραμέτρων

κωδικός **E22** φωτισμένος στην οθόνη. **Καλείτε το Κέντρο Τεχνικής Υποστήριξης.**

E35 Παρασιτική φλόγα

κωδικός **E35** φωτισμένος στην οθόνη. **Καλείτε το Κέντρο Τεχνικής Υποστήριξης.**

ΣΗΜΕΙΩΣΗ: Στην περίπτωση που ο λέβητας πρόκειται να μείνει ανενεργός για παρατεταμένη χρονική περίοδο, υπάρχουν δύο επιλογές για τον χρήστη:

- *αποσυνδέει τον λέβητα από τις τροφοδοσίες ηλεκτρικού ρεύματος και αερίου και αδειάζει το κύκλωμα θέρμανσης καθώς και το σιφόνι συλλογής των υγροποιήσεων*
- αφήνει το λέβητα σε κατάσταση αναμονής (*stand-by) διατηρώντας ενεργοποιημένες τις τροφοδοσίες ηλεκτρικού ρεύματος και αερίου και κατά συνέπεια την λειτουργία αντιπαγωτικής προστασίας*

tecnologia nel calore dal 1959

RADIANT BRUCIATORI s.p.a.
Via Pantanelli, 164/166 - 61025 Loc. Montelabbate (PU)
Tel. +39 0721 9079.1 • fax. +39 0721 9079279
e-mail: tecnico@radiant • Internet: http://www.radiant.it

DATI TECNICI E MISURE NON SONO IMPEGNATIVE. LA DITTA SI RISERVA IL DIRITTO DI EVENTUALI VARIAZIONI SENZA L'OBBLIGO DI PREAVVISO. DECLINIAMO OGNI RESPONSABILITÀ PER EVENTUALI INESATTEZZE CONTENUTE NEL PRESENTE OPUSCOLO, SE DOVUTE AD ERRORI DI STAMPA O DI TRASCRIZIONE. E+OE
TUTTI I DIRITTI SONO RISERVATI. NESSUNA PARTE DI QUESTO DOCUMENTO PUÒ ESSERE RIPRODOTTA, MEMORIZZATA IN SISTEMI D'ARCHIVIO, O TRASMESSA IN QUALSIASI FORMA O MEZZO ELETTRONICO, MECCANICO, FOTOCOPIA, REGISTRAZIONE O ALTRI, SENZA LA PREVENTIVA AUTORIZZAZIONE SCRITTA DELLA DITTA.

TA01B156.A0307