ΘΕΡΜΟΛΑ
A.E.

Εγχειρίδιο οδηγιών ρύθμισης για λέβητες με πρόγραμμα αυτοδιάγνωσης

ΚΩΔΙΚΑΣ ΔΙΑΓΝΩΣΗΣ SM 20015

Τύπος

RCM 20 E • RCM 24 E

RCM TF 20 E • RCM TF 24 E

RSF 20 E • RSF 24 E • RSF 30 E

RMA 24 E • RMAS 20 E • RMAS 24 E • RMAS 30 E

RBA 24 E • RBA 35 E •RBA 100 E

RBA CS 24 E • RBA CS 30 • RBA CS 100 E • RBA CS 30/100

RMAS 20 E/Plusbox • RMAS 24 E/Maxibox • RMAS 30 E/Superbox

RSF 24 E / Slimbox • RSF 30 E / Slimbox



RADIANT®

tecnologia nel calore dal 1959

tecnologia nel calore dal 1959

ΠΕΡΙΕΧΟΜΕΝΑ

ΠΙΝΑΚΑΣ ΕΛΕΓΧΟΥ		σελίδα	1
ΤΥΠΩΜΕΝΟ ΚΥΚΛΩΜΑ ΑΥΤΟΔΙΑΓΝΩΣΗΣ SM 20015		σελίδα	2
ΚΩΔΙΚΑΣ ΒΛΑΒΩΝ		σελίδα	3
ΚΩΔΙΚΑΣ ΛΕΙΤΟΥΡΓΙΩΝ		σελίδα	3
ΠΙΝΑΚΑΣ ΠΑΡΑΜΕΤΡΩΝ		σελίδα	4
Διαδικασία Ρύθμισης Παραμέτρων	**No. 1**	σελίδα	5
	2	σελίδα	5
	3	σελίδα	6
	4	σελίδα	6
	5	σελίδα	7
	6	σελίδα	7
	7	σελίδα	8
	8	σελίδα	8
	9	σελίδα	9
	10	σελίδα	9
	11	σελίδα	10-11
ΔΙΑΓΡΑΜΜΑΤΑ ΠΙΕΣΗΣ ΑΕΡΙΟΥ		σελίδα	12-13
ΗΛΕΚΤΡΙΚΑ ΣΧΕΔΙΑ ΚΑΛΩΔΙΩΣΗΣ		σελίδα	14-16

ΠΙΝΑΚΑΣ ΕΛΕΓΧΟΥ



1 
ON / OFF ΜΠΟΥΤΟΝ ΕΚΚΙΝΗΣΗΣ

2 
ΚΟΜΒΙΟ ΡΥΘΜΙΣΗΣ ΘΕΡΜΟΚΡΑΣΙΑΣ ΘΕΡΜΑΝΣΗΣ

3 
ΚΟΜΒΙΟ ΡΥΘΜΙΣΗΣ ΘΕΡΜΟΚΡΑΣΙΑΣ ΖΕΣΤΟΥ ΝΕΡΟΥ ΧΡΗΣΗΣ

6 
ΕΠΙΛΟΓΕΑΣ (ΜΟΝΟ ΚΑΛΟΚΑΙΡΙ / ΜΟΝΟ ΧΕΙΜΩΝΑ / ΚΑΛΟΚΑΙΡΙ ΚΑΙ ΧΕΙΜΩΝΑ)

5 
ΕΠΙΛΟΓΕΑΣ ΚΑΘΑΡΙΣΜΟΥ ΚΑΜΙΝΑΔΑΣ / ΡΥΘΜΙΣΗ ΠΑΡΑΜΕΤΡΩΝ ΣΥΝΤΗΡΗΣΗΣ

4 
ΠΛΗΚΤΡΟ ΓΙΑ ΕΝΔΕΙΞΗ ΘΕΡΜΟΚΡΑΣΙΑΣ ΠΕΡΙΒΑΛΛΟΝΤΟΣ (ΜΟΝΟ ΜΕ *ΠΡΟΑΙΡΕΤΙΚΟ ΑΙΣΘΗΤΗΡΙΟ ΘΕΡΜΟΚΡΑΣΙΑΣ*)

14 
ΟΘΟΝΗ ΕΝΔΕΙΞΗΣ ΘΕΡΜΟΚΡΑΣΙΑΣ ΚΑΙ ΚΩΔΙΚΑ ΒΛΑΒΩΝ

13 

ΕΝΔΕΙΚΤΙΚΟ ΕΛΛΕΙΨΗΣ ΝΕΡΟΥ

12 

ΕΝΔΕΙΚΤΙΚΟ ΠΙΕΣΗΣ ΝΕΡΟΥ 1 BAR

11 

ΕΝΔΕΙΚΤΙΚΟ ΠΙΕΣΗΣ ΝΕΡΟΥ 1.5 BAR

10 
ΕΝΔΕΙΚΤΙΚΟ ΜΠΛΟΚΑΡΙΣΜΑΤΟΣ ΜΕ ΠΑΛΛΟΜΕΝΗ ΕΝΔΕΙΞΗ ΚΩΔΙΚΟΥ ΒΛΑΒΗΣ ΣΤΗΝ ΟΘΟΝΗ

9 
ΕΠΙΛΟΓΕΑΣ ΘΕΡΜΑΝΣΗΣ (ΣΤΑΘΕΡΗ ΕΝΔΕΙΞΗ)
ΛΕΙΤΟΥΡΓΙΑ ΘΕΡΜΑΝΣΗΣ (ΠΑΛΛΟΜΕΝΗ ΕΝΔΕΙΞΗ)

8 
ΕΠΙΛΟΓΕΑΣ Ζ. ΝΕΡΟΥ ΧΡΗΣΗΣ (ΣΤΑΘΕΡΗ ΕΝΔΕΙΞΗ)
ΛΕΙΤΟΥΡΓΙΑ Ζ. ΝΕΡΟΥ ΧΡΗΣΗΣ (ΠΑΛΛΟΜΕΝΗ ΕΝΔΕΙΞΗ)

ΗΛΕΚΤΡΟΝΙΚΗ ΠΛΑΚΕΤΑ ΚΩΔΙΚΑ ΔΙΑΓΝΩΣΗΣ SM 20015
κωδικός 76655LA

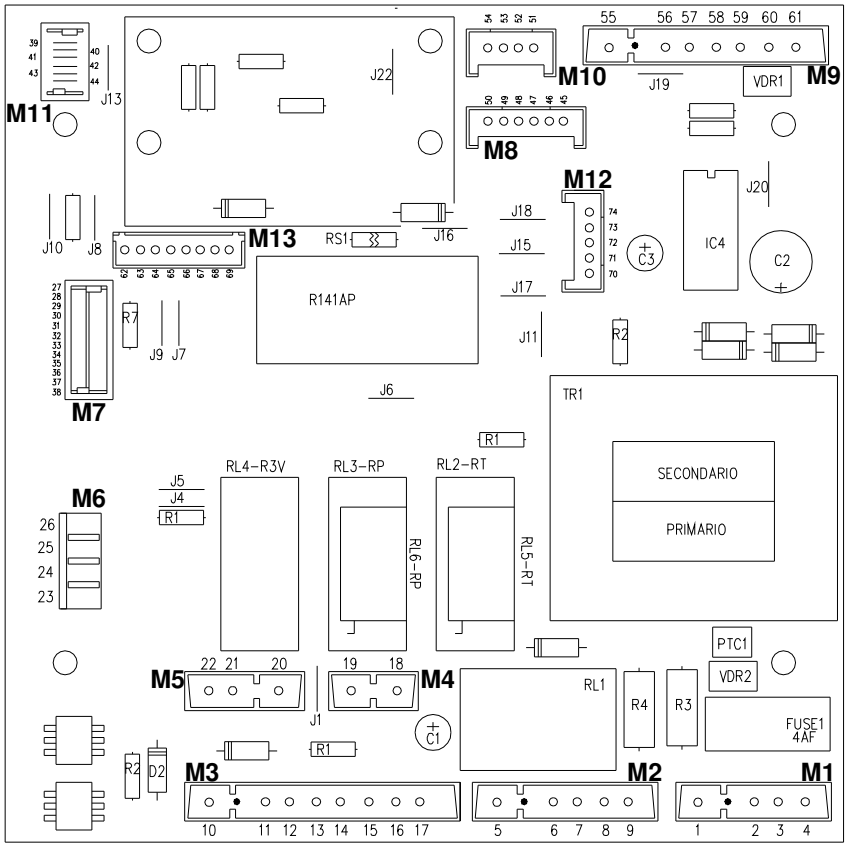

ΤΕΧΝΙΚΑ ΧΑΡΑΚΤΗΡΙΣΤΗΚΑ

Νέα γενιά τυπωμένου κυκλώματος με εύκολη ρύθμιση των παραμέτρων του λέβητα.

Ειδικά γνωρίσματα: :

Ρυθμίσεις αποκλειστικά για τεχνικούς

- Κανονική / μειωμένη θερμοκρασία θέρμανσης
- Αντιπληγματική λειτουργία
- Σύντομη λειτουργία – 3 λεπτών, κύκλωμα θέρμανσης
- Προστασία κυκλοφορητή, κύκλωμα θέρμανσης
- Προστασία κυκλοφορητή, κύκλωμα νερού χρήσης
- Ρύθμιση ελάχιστης απόδοσης θέρμανσης
- Ρύθμιση μέγιστης απόδοσης θέρμανσης

Ρυθμίσεις για χρήστες

- Λειτουργία On / Off
- Ρύθμιση θερμοκρασίας θέρμανσης από 30 έως 80 °C
- Ρύθμιση θερμοκρασίας ζεστού νερού χρήσης από 35 έως 65 °C
- Επιλογέας γιά: καλοκαίρι μόνο / χειμώνας μόνο / καλοκαίρι και χειμώνας
- Μπλοκάρισμα λέβητα
- Ένδειξη κανονικής πίεσης νερού
- Προστασία από χαμηλή πίεση νερού
- Ένδειξη θερμοκρασίας

ΚΩΔΙΚΑΣ ΣΦΑΛΜΑΤΩΝ:

 ΜΠΛΟΚΑΡΙΣΜΑ ΑΠΟ ΙΟΝΙΣΜΟ

 ΜΠΛΟΚΑΡΙΣΜΑ ΑΠΟ ΘΕΡΜΟΣΤΑΤΗ ΑΣΦΑΛΕΙΑΣ (90 ^{O}C)

 ΜΠΛΟΚΑΡΙΣΜΑ ΑΠΟ ΘΕΡΜΟΣΤΑΤΗ ΚΑΥΣΑΕΡΙΩΝ (ΓΙΑ ΜΟΝΤΕΛΑ ΜΕ ΑΝΟΙΧΤΟ ΘΑΛΑΜΟ ΚΑΥΣΗΣ ΜΟΝΟ)

 ΜΠΛΟΚΑΡΙΣΜΑ ΑΠΟ ΠΡΕΣΣΟΣΤΑΤΗ ΝΕΡΟΥ

 ΒΛΑΒΗ ΣΤΟ ΑΙΣΘΗΤΗΡΙΟ ΘΕΡΜΟΚΡΑΣΙΑΣ ΘΕΡΜΑΝΣΗΣ

 ΒΛΑΒΗ ΣΤΟ ΑΙΣΘΗΤΗΡΙΟ ΘΕΡΜΟΚΡΑΣΙΑΣ ΝΕΡΟΥ ΧΡΗΣΗΣ

 ΒΛΑΒΗ ΣΤΟ ΑΙΣΘΗΤΗΡΙΟ ΔΟΧΕΙΟΥ ΑΠΟΘΗΚΗΣ ΝΕΡΟΥ (Μόνο για λέβητες με αποθήκη νερού)

 ΒΛΑΒΗ ΠΡΕΣΣΟΣΤΑΤΗ ΑΕΡΑ

 ΕΠΑΝΑΡΙΘΜΗΣΗΣ ΠΑΡΑΜΕΤΡΩΝ

ΚΩΔΙΚΑ ΛΕΙΤΟΥΡΓΙΩΝ

ΚΩΔΙΚΟΣ	ΛΕΙΤΟΥΡΓΙΑ	ΠΕΡΙΓΡΑΦΗ
	ΚΑΘΑΡΙΣΜΟΣ ΚΑΜΙΝΑΔΑΣ ΛΕΙΤΟΥΡΓΙΑ ΕΝΤΟΣ	Η ΛΕΙΤΟΥΡΓΙΑ ΚΑΘΑΡΙΣΜΟΥ ΕΝΕΡΓΟΠΟΙΕΙΤΑΙ ΠΑΤΩΝΤΑΣ ΤΟ ΠΛΗΚΤΡΟ (5) ΓΙΑ 5 ΔΕΠΤΕΡΟΛΕΠΤΑ..ΓΙΑ ΑΚΥΡΩΣΗ ΠΙΕΣΑΤΕ ΤΟ ΠΛΗΚΤΡΟ (1) ON / OFF. ΑΥΤΗ Η ΛΕΙΤΟΥΡΓΙΑ ΑΝΕΒΑΖΕΙ ΤΟΝ ΛΕΒΗΤΑ ΣΕ ΠΛΗΡΗ ΙΣΧΥ ΧΩΡΙΣ ΑΝΑΛΟΓΙΚΗ ΛΕΙΤΟΥΡΓΙΑ ΓΙΑ 15 ΛΕΠΤΑ. ΑΥΤΟ ΕΙΝΑΙ ΑΡΚΕΤΑ ΧΡΗΣΙΜΟ ΓΙΑ ΤΟΝ ΕΛΕΓΧΟ ΤΗΣ ΚΑΥΣΗΣ.
	ΑΝΤΙΠΑΓΩΤΙΚΗ ΛΕΙΤΟΥΡΓΙΑ ΚΥΚΛΩΜΑ ΘΕΡΜΑΝΣΗΣ	ΑΥΤΗ Η ΛΕΙΤΟΥΡΓΙΑ ΕΝΕΡΓΟΠΟΙΕΙΤΑΙ ΟΤΑΝ ΤΟ ΑΙΣΘΗΤΗΡΙΟ ΘΕΡΜΟΚΡΑΣΙΑΣ ΑΝΙΧΝΕΥΣΗ ΘΕΡΜΟΚΡΑΣΙΑ 5°C . ΤΟΤΕ Ο ΛΕΒΗΤΑΣ ΕΚΚΙΝΕΙ ΜΕ ΤΗΝ ΕΛΑΧΙΣΤΗ ΠΙΕΣΗ ΑΕΡΙΟΥ ΚΑΙ ΜΕ ΤΗΝ ΤΡΙΟΔΗ ΒΑΛΒΙΔΑ ΣΤΗΝ ΘΕΣΗ ΧΕΙΜΩΝΑ. Ο ΛΕΒΗΤΑΣ ΘΑ ΣΤΑΜΑΤΗΣΕΙ ΟΤΑΝ Η ΘΕΡΜΟΚΡΑΣΙΑ ΦΘΑΣΕΙ ΣΤΟΥΣ 30°C .
	ΑΝΤΙΠΑΓΩΤΙΚΗ ΛΕΙΤΟΥΡΓΙΑ ΚΥΚΛΩΜΑ ΖΕΣΤΟΥ ΝΕΡΟΥ ΧΡΗΣΗΣ	ΑΥΤΗ Η ΛΕΙΤΟΥΡΓΙΑ ΕΝΕΡΓΟΠΟΙΕΙΤΑΙ ΟΤΑΝ ΤΟ ΑΙΣΘΗΤΗΡΙΟ ΘΕΡΜΟΚΡΑΣΙΑΣ ΑΝΙΧΝΕΥΣΗ ΘΕΡΜΟΚΡΑΣΙΑ 4 °C . ΤΟΤΕ Ο ΛΕΒΗΤΑΣ ΕΚΚΙΝΕΙ ΜΕ ΤΗΝ ΕΛΑΧΙΣΤΗ ΠΙΕΣΗ ΑΕΡΙΟΥ ΚΑΙ ΜΕ ΤΗΝ ΤΡΙΟΔΗ ΒΑΛΒΙΔΑ ΣΤΗΝ ΘΕΣΗ ΚΑΛΟΚΑΙΡΙ ΚΑΙ ΘΕΡΜΑΙΝΕΙ ΤΟ ΚΥΚΛΩΜΑ ΤΟΥ ΝΕΡΟΥ ΧΡΗΣΗΣ Ο ΛΕΒΗΤΑΣ ΘΑ ΣΤΑΜΑΤΗΣΕΙ ΟΤΑΝ Η ΘΕΡΜΟΚΡΑΣΙΑ ΦΘΑΣΕΙ ΣΤΟΥΣ 8°C .
	ΑΝΤΙΠΑΓΩΤΙΚΗ ΛΕΙΤΟΥΡΓΙΑ ΚΥΚΛΩΜΑ ΖΕΣΤΟΥ ΝΕΡΟΥ ΧΡΗΣΗΣ ΓΙΑ ΛΕΒΗΤΕΣ ΜΕ ΑΠΟΘΗΚΗ ΝΕΡΟΥ	ΙΔΙΑ ΛΕΙΤΟΥΡΓΙΑ ΩΣ ΑΝΩΤΕΡΩ.
	ΛΕΙΤΟΥΡΓΙΑ ΑΠΟΦΥΓΗΣ ΣΑΛΜΟΝΕΛΑΣ	Η ΛΕΙΤΟΥΡΓΙΑ ΑΥΤΗ ΑΦΟΡΑ ΛΕΒΗΤΕΣ ΜΕ ΑΠΟΘΗΚΗ ΝΕΡΟΥ ΜΟΝΟ. ΕΝΕΡΓΟΠΟΙΕΙΤΑΙ ΚΑΘΕ 7 ΗΜΕΡΕΣ . ΑΝΕΒΑΖΕΙ ΤΗΝ ΘΕΡΜΟΚΡΑΣΙΑ ΤΟΥ ΔΟΧΕΙΟΥ ΣΤΟΥΣ 60°C ΑΝΕΞΑΡΤΗΤΑ ΑΠΟ ΤΗΝ ΘΕΡΜΟΚΡΑΣΙΑ ΡΥΘΜΙΣΗΣ ΤΟΥ ΖΕΣΤΟΥ ΝΕΡΟΥ ΧΡΗΣΗΣ.
	ΜΗ ΣΥΜΒΑΤΟ ΤΗΛΕΧΕΙΡΙΣΤΗΡΙΟ	Ο ΚΩΔΙΚΟΣ ΑΥΤΟΣ ΕΜΦΑΝΙΖΕΤΑΙ ΟΤΑΝ ΤΟ ΤΗΛΕΧΕΙΡΙΣΤΗΡΙΟ Ή ΤΟ ΕΞΩΤΕΡΙΚΟ ΑΙΣΘΗΤΗΡΙΟ ΘΕΡΜΟΚΡΑΣΙΑΣ ΔΕΝ ΕΙΝΑΙ ΠΡΟΪΟΝΤΑ ΤΗΣ RADIANT.

ΠΙΝΑΚΑΣ ΠΑΡΑΜΕΤΡΩΝ

ΑΡΙΘΜΟΣ ΠΑΡΑΜΕΤΡΟΥ	ΕΙΔΟΣ ΛΕΙΤΟΥΡΓΙΑΣ	ΤΙΜΗ ΠΑΡΑΜΕΤΡΟΥ	ΛΕΙΤΟΥΡΓΙΑ	Σελίδα
0	ΕΠΙΛΟΓΗ ΤΥΠΟΥ ΛΕΒΗΤΑ	00 ❖ 01	ΕΠΙΤΟΙΧΟΣ Ή ΕΠΙΔΑΠΕΔΙΟΣ ΕΠΙΔΑΠΕΔΙΟΣ ΠΕΤΡΕΛΑΙΟΥ	
1	ΕΠΙΛΟΓΗ ΤΥΠΟΥ ΛΕΒΗΤΑ	00 01 02	ΑΚΑΡΙΑΙΑΣ ΘΕΡΜΑΝΣΗΣ ΜΕ ΔΟΧΕΙΟ ΑΠΟΘΗΚΕΥΣΗΣ ΜΕ ΔΟΧΕΙΟ ΑΠΟΘΗΚΕΥΣΗΣ-COMFORT (+ 7°C)	**3**
2	ΕΠΙΛΟΓΗ ΤΥΠΟΥ ΑΕΡΙΟΥ	00 01	ΦΥΣΙΚΟ ΑΕΡΙΟ L.P.G.	**4**
3	ΡΥΘΜΙΣΗ ΘΕΡΜΟΚΡΑΣΙΑΣ ΘΕΡΜΑΝΣΗΣ	00 01	ΚΑΝΟΝΙΚΗ: από 30 έως 80°C ΜΕΙΩΜΕΝΗ : από 25 έως 40°C	**5**
4	ΡΥΘΜΙΣΗ ΚΥΚΛΟΦΟΡΗΤΗ ΣΤΗΝ ΘΕΡΜΑΝΣΗ	00 01	ΚΑΝΟΝΙΚΗ (ΛΕΙΤΟΥΡΓΙΑ ΓΙΑ 3") ΜΟΝΙΜΗ (ΣΥΝΕΧΕΙ ΛΕΙΤΟΥΡΓΙΑ)	**6**
5	ΡΥΘΜΙΣΗ ΑΝΤΙΠΛΗΓΜΑΤΙΚΗΣ ΛΕΙΤΟΥΡΓΙΑΣ	00 01	ΕΚΤΟΣ ΕΝΕΡΓΕΙ (ΣΕ ΕΤΟΙΜΟΤΗΤΑ ΓΙΑ 2")	**7**
6	ΣΥΝΤΟΜΗ ΛΕΙΤΟΥΡΓΙΑ ΚΥΚΛΩΜΑΤΟΣ ΘΕΡΜΑΝΣΗΣ (ΡΥΘΜΙΣΗ ΕΡΓΟΣΤΑΣΙΟΥ ΣΕ 180" - ΤΙΜΗ ΠΑΡΑΜΕΤΡΟΥ "36")	00 - 90	ΕΚΦΡΑΖΕΤΑΙ ΣΕ ΒΗΜΑΤΑ ΤΩΝ 5 SEC. Π.χ. 90 X 5 = 450" (7.5 MIN.)	**8**
7	ΧΡΟΝΙΚΗ ΠΡΟΣΤΑΣΙΑ ΚΥΚΛΟΦΟΡΗΤΗ - ΚΥΚΛΩΜΑ ΘΕΡΜΑΝΣΗΣ (ΡΥΘΜΙΣΗ ΕΡΓΟΣΤΑΣΙΟΥ ΣΕ 180"- ΤΙΜΗ ΠΑΡΑΜΕΤΡΟΥ "36")	00 - 90	ΕΚΦΡΑΖΕΤΑΙ ΣΕ ΒΗΜΑΤΑ ΤΩΝ 5 SEC. Π.χ. 90 X 5 = 450" (7.5 MIN.)	**9**
8	ΧΡΟΝΙΚΗ ΠΡΟΣΤΑΣΙΑ ΚΥΚΛΟΦΟΡΗΤΗ - ΚΥΚΛΩΜΑ ΝΕΡΟΥ ΧΡΗΣΗΣ (ΡΥΘΜΙΣΗ ΕΡΓΟΣΤΑΣΙΟΥ ΣΕ 90")	00 - 90	ΕΚΦΡΑΖΕΤΑΙ ΣΕ ΒΗΜΑΤΑ ΤΩΝ 5 SEC. Π.χ. 90 X 5 = 450" (7.5 MIN.)	**10**
9	ΕΛΑΧΙΣΤΗ ΑΝΑΛΟΓΙΚΗ ΡΥΘΜΙΣΗΣ ΑΕΡΙΟΥ	0 – 50%	ΕΡΓΟΣΤΑΣΙΑΚΗ ΡΥΘΜΙΣΗ (Ελάχιστη δυνατή)	**-**
10	ΕΛΑΧΙΣΤΗ ΡΥΘΜΙΣΗ ΘΕΡΜΑΝΣΗΣ	0 – 50%	ΕΡΓΟΣΤΑΣΙΑΚΗ ΡΥΘΜΙΣΗ	**-**
11	ΡΥΘΜΙΣΗ ΜΕΓΙΣΤΗΣ ΠΙΕΣΗΣ ΑΕΡΙΟΥ – ΜΕΓΙΣΤΗ ΡΥΘΜΙΣΗ ΘΕΡΜΑΝΣΗΣ	MAX GAS - 99		**11**

❖ Η παράμετρος έχει ακυρωθεί από τον Ιούνιο 2003

Παράμετρος ***1*** *ρύθμιση:* ***ΕΠΙΛΟΓΗ ΤΥΠΟΥ ΛΕΒΗΤΑ***

Για να αλλάξετε την *τιμή της Παραμέτρου*:

1. Θέσατε το πλήκτρο ON/OFF **1** σε **θέση OFF** (⏻);
2. Πιέσατε το πλήκτρο **6** και **4** ταυτόχρονα κρατώντας τα πατημένα;
3. Πιέσατε το πλήκτρο **1** στην θέση **ON** (⏻) και περιμένετε μέχρι η οθόνη να δείξει P - 0;
4. Αφήστε τα πλήκτρα **6** και **4**;
5. Κρατώντας το πλήκτρο **5** πατημένο, πιέστε το πλήκτρο **6** και επιλέχτε τον αριθμό της παραμέτρου 1;
6. Αφήστε το πλήκτρο **5**; πιέστε και αφήστε το πλήκτρο **5**;
7. Η οθόνη 1 θα δείξει την τιμή της παραμέτρου που πρόκειται να αλλαχθεί;
8. Πιέσατε το πλήκτρο **6** ή **4** για να αλλάξετε (αύξηση ή μείωση) την τιμή της παραμέτρου 00 *ακαριαίας θέρμανσης,* 01 *με δοχείο αποθήκευσης ή* 02 *με δοχείο αποθήκευσης - comfort;*
9. Πιέστε και αφήστε το πλήκτρο **5** για επιβεβαίωση της ρύθμισης;
10. Η οθόνη θα δείξει τον αριθμό της παραμέτρου. 1;
11. Θέσατε το πλήκτρο ON/OFF **1** πρώτα στην θέση OFF (⏻) και πίσω στην θέση ON (⏻);

Παράμετρος ***2*** *ρύθμιση:* ***ΕΠΙΛΟΓΗ ΤΥΠΟΥ ΑΕΡΙΟΥ***

Για να αλλάξετε την *τιμή της Παραμέτρου*:

1. Θέσατε το πλήκτρο ON/OFF **1** σε **θέση OFF** (⏻);
2. Πιέσατε το πλήκτρο **6** και **4** ταυτόχρονα κρατώντας τα πατημένα;
3. Θέσατε το πλήκτρο ON/OFF **1** σε **θέση ON** (⏻) και περιμένετε μέχρι η οθόνη να δείξει P - 0;
4. Αφήστε το πλήκτρο **6** και **4**;
5. Κρατώντας το πλήκτρο **5** πατημένο, πιέσατε το πλήκτρο **6** και επιλέξατε τον αριθμό της παραμέτρου 2;
6. Αφήστε το πλήκτρο **5**; πιέστε και αφήστε το πλήκτρο **5**;
7. Η οθόνη 2 θα δείξει την τιμή της παραμέτρου που πρόκειται να αλλαχθεί;
8. Πιέσατε το πλήκτρο **6** or **4** για να αλλάξετε (αύξηση ή μείωση) την τιμή της παραμέτρου 00 *ΦΥΣΙΚΟ ΑΕΡΙΟ,* 01 *L.P.G ;*
9. Πιέστε και αφήστε το πλήκτρο **5** για επιβεβαίωση της ρύθμισης;
10. Η οθόνη θα δείξει τον αριθμό της παραμέτρου. 2;
11. Θέσατε το πλήκτρο ON/OFF **1** πρώτα στην θέση OFF (⏻) και πίσω στην θέση ON (⏻);

*Παράμετρος **3** ρύθμιση:* ***ΡΥΘΜΙΣΗ ΘΕΡΜΟΚΡΑΣΙΑΣ ΘΕΡΜΑΝΣΗΣ***

Για να αλλάξετε την *τιμή της Παραμέτρου*:

1. Πιέσατε το πλήκτρο ON/OFF **1** σε **θέση OFF** (⏻);

2. Πιέσατε το πλήκτρο **6** και **4** ταυτόχρονα κρατώντας τα πατημένα;

3. Θέσατε το πλήκτρο ON/OFF **1** σε **θέση ON (**⏻)και περιμένετε μέχρι η οθόνη να δείξει P - 0;

4. Αφήστε το πλήκτρο **6** και **4**;

5. Κρατώντας το πλήκτρο **5** πατημένο, πιέσατε το πλήκτρο **6** και επιλέξατε τον αριθμό της παραμέτρου 3**;**

6. Αφήστε το πλήκτρο **5**; πιέστε και αφήστε το πλήκτρο **5**;

7. Η οθόνη 3 θα δείξει την τιμή της παραμέτρου που πρόκειται να αλλαχθεί;

8. Πιέσατε το πλήκτρο **6** ή **4** για να αλλάξετε (αύξηση ή μείωση) την τιμή της παραμέτρου 00 ΚΑΝΟΝΙΚΗ από30 έως 80°C, 01 ΜΕΙΩΜΕΝΗ από 25 έως 40°C ;

9. Πιέστε και αφήστε το πλήκτρο **5** για επιβεβαίωση της ρύθμισης;

10. Η οθόνη θα δείξει τον αριθμό της παραμέτρου. 3;

11. Θέσατε το πλήκτρο ON/OFF **1** πρώτα στην θέση OFF (⏻)και πίσω στην θέση ON (⏻);

*Παράμετρος **4** ρύθμιση:* ***ΡΥΘΜΙΣΗ ΚΥΚΛΟΦΟΡΗΤΗ ΣΤΗΝ ΘΕΡΜΑΝΣΗ***

Για να αλλάξετε την *τιμή της Παραμέτρου:*

1. Πιέσατε το πλήκτρο ON/OFF **1** σε θέση OFF **(**⏻**);**

2. Πιέσατε το πλήκτρο **6** και **4** ταυτόχρονα κρατώντας τα πατημένα;

3. Θέσατε το πλήκτρο ON/OFF **1** σε **θέση ON (**⏻)και περιμένετε μέχρι η οθόνη να δείξει P - 0;

4. Αφήστε το πλήκτρο **6** και **4**;

5. Κρατώντας το πλήκτρο **5** πατημένο, πιέσατε το πλήκτρο **6** και επιλέξατε τον αριθμό της παραμέτρου 4**;**

6. Αφήστε το πλήκτρο **5**; πιέστε και αφήστε το πλήκτρο **5**;

7. Η οθόνη 4 θα δείξει την τιμή της παραμέτρου που πρόκειται να αλλαχθεί;

Πιέσατε το πλήκτρο **6** *ή* **4** για να αλλάξετε (αύξηση ή μείωση) την τιμή της παραμέτρου 00 ΚΑΝΟΝΙΚΗ (ΛΕΙΤΟΥΡΓΙΑ ΓΙΑ 3") 01 ΜΟΝΙΜΗ (ΣΥΝΕΧΕΙ ΛΕΙΤΟΥΡΓΙΑ)

8. Πιέστε και αφήστε το πλήκτρο **5** για επιβεβαίωση της ρύθμισης;

9. Η οθόνη θα δείξει τον αριθμό της παραμέτρου. 4;

10. Θέσατε το πλήκτρο ON/OFF **1** πρώτα στην θέση OFF (⏻)και πίσω στην θέση ON (⏻);

Παράμετρος **5** *ρύθμιση:* ***ΡΥΘΜΙΣΗ ΑΝΤΙΠΛΗΓΜΑΤΙΚΗΣ ΠΡΟΣΤΑΣΙΑΣ***

Για να αλλάξετε την *τιμή της Παραμέτρου:*

1. Πιέσατε το πλήκτρο ON/OFF **1** σε θέση OFF (⏻);
2. Πιέσατε το πλήκτρο **6** και **4** ταυτόχρονα κρατώντας τα πατημένα;
3. Θέσατε το πλήκτρο ON/OFF **1** σε **θέση ON** (⏻)και περιμένετε μέχρι η οθόνη να δείξει P - 0;
4. Αφήστε το πλήκτρο **6** και **4**;
5. Κρατώντας το πλήκτρο **5** πατημένο, πιέσατε το πλήκτρο **6** και επιλέξατε τον αριθμό της παραμέτρου 5;
6. Αφήστε το πλήκτρο **5**; πιέστε και αφήστε το πλήκτρο **5**;
7. Η οθόνη 5 θα δείξει την τιμή της παραμέτρου που πρόκειται να αλλαχθεί;
8. Πιέσατε το πλήκτρο **6** ή **4** για να αλλάξετε (αύξηση ή μείωση) την τιμή της παραμέτρου 00 *ΕΚΤΟΣ*, 01 *ΕΝΕΡΓΕΙ ΓΙΑ* – 2 sec. (Σε ετοιμότητα);
9. Πιέστε και αφήστε το πλήκτρο **5** για επιβεβαίωση της ρύθμισης;
10. Η οθόνη θα δείξει τον αριθμό της παραμέτρου. 5;
11. Θέσατε το πλήκτρο ON/OFF **1** πρώτα στην θέση OFF (⏻)και πίσω στην θέση ON (⏻);

Παράμετρος **6** *ρύθμιση:****ΣΥΝΤΟΜΗ ΛΕΙΤΟΥΡΓΙΑ ΚΥΚΛΩΜΑΤΟΣ ΘΕΡΜΑΝΣΗΣΤ – ρυθμίζεται από 0 έως 7.5 λεπτά***

Ρύθμιση εργοστασίου στα 3 λεπτά σε ΕΤΟΙΜΟΤΗΤΑ

Για να αλλάξετε την *τιμή της Παραμέτρου:*

1. Πιέσατε το πλήκτρο ON/OFF **1** σε θέση OFF (⏻);
2. Πιέσατε το πλήκτρο **6** και **4** ταυτόχρονα κρατώντας τα πατημένα;
3. Θέσατε το πλήκτρο ON/OFF **1** σε **θέση ON** (⏻)και περιμένετε μέχρι η οθόνη να δείξει P - 0;
4. Αφήστε το πλήκτρο **6** και **4**;
5. Κρατώντας το πλήκτρο **5** πατημένο, πιέσατε το πλήκτρο **6** και επιλέξατε τον αριθμό της παραμέτρου 6;
6. Αφήστε το πλήκτρο **5**; πιέστε και αφήστε το πλήκτρο **5**;
7. Η οθόνη 6 θα δείξει την τιμή της παραμέτρου που πρόκειται να αλλαχθεί;
8. Πιέσατε το πλήκτρο **6** ή **4** για να αλλάξετε (αύξηση ή μείωση) την τιμή της παραμέτρου από 00 *έως* 90 *(ρύθμιση εργοστασίου* 36 *= 3 λεπτά)*;
9. Πιέστε και αφήστε το πλήκτρο **5** για επιβεβαίωση της ρύθμισης;
10. Η οθόνη θα δείξει τον αριθμό της παραμέτρου. 6;
11. Θέσατε το πλήκτρο ON/OFF **1** πρώτα στην θέση OFF (⏻)και πίσω στην θέση ON (⏻);

Παράμετρος **7** *ρύθμιση :* ***ΧΡΟΝΙΚΗ ΠΡΟΣΤΑΣΙΑ ΚΥΚΛΟΦΟΡΗΤΗ – ΚΥΚΛΩΜΑ ΘΕΡΜΑΝΣΗΣ ρυθμίζεται από 0 έως 7.5 λεπτά. Ρύθμιση εργοστασίου στα 3 λεπτά σε ΕΤΟΙΜΟΤΗΤΑ.***

*(**Σημείωση:** μην κάνετε ρύθμιση μικρότερη από 3 λεπτά)*

Για να αλλάξετε την *τιμή της Παραμέτρου:*

1. Πιέσατε το πλήκτρο ON/OFF **1** σε θέση OFF (⏻);
2. Πιέσατε το πλήκτρο **6** και **4** ταυτόχρονα κρατώντας τα πατημένα;
3. Θέσατε το πλήκτρο ON/OFF **1** σε **θέση ON (⏻)**και περιμένετε μέχρι η οθόνη να δείξει P - 0;
4. Αφήστε το πλήκτρο **6** και **4**;
5. Κρατώντας το πλήκτρο **5** πατημένο, πιέσατε το πλήκτρο **6** και επιλέξατε τον αριθμό της παραμέτρου 7;
6. Αφήστε το πλήκτρο **5**; πιέστε και αφήστε το πλήκτρο **5**;
7. Η οθόνη 7 θα δείξει την τιμή της παραμέτρου που πρόκειται να αλλαχθεί;
8. Πιέσατε το πλήκτρο **6** ή **4** για να αλλάξετε (αύξηση ή μείωση) την τιμή της παραμέτρου από 00 *έως* 90 *(ρύθμιση εργοστασίου* 36 *= στα 3 λεπτά)*; (36 X 5 = 180 sec = 3 min)
9. Πιέστε και αφήστε το πλήκτρο **5** για επιβεβαίωση της ρύθμισης;
10. Η οθόνη θα δείξει τον αριθμό της παραμέτρου. 7;
11. Θέσατε το πλήκτρο ON/OFF **1** πρώτα στην θέση OFF (⏻)και πίσω στην θέση ON (⏻);

Παράμετρος **8** *ρύθμιση :* ***ΧΡΟΝΙΚΗ ΠΡΟΣΤΑΣΙΑ ΚΥΚΛΟΦΟΡΗΤΗ – ΚΥΚΛΩΜΑ ΝΕΡΟΥ ΧΡΗΣΗΣ ρυθμίζεται από 0 έως 7.5 λεπτά. Ρύθμιση εργοστασίου στα 1.30 λεπτά σε ΕΤΟΙΜΟΤΗΤΑ.***

*(**Σημείωση:** μην κάνετε ρύθμιση μικρότερη από 1.3 λεπτά)*

Για να αλλάξετε την *τιμή της Παραμέτρου:*

1. Πιέσατε το πλήκτρο ON/OFF **1** σε θέση OFF (⏻);
2. Πιέσατε το πλήκτρο **6** και **4** ταυτόχρονα κρατώντας τα πατημένα;
3. Θέσατε το πλήκτρο ON/OFF **1** σε **θέση ON (⏻)**και περιμένετε μέχρι η οθόνη να δείξει P - 0;
4. Αφήστε το πλήκτρο **6** και **4**;
5. Κρατώντας το πλήκτρο **5** πατημένο, πιέσατε το πλήκτρο **6** και επιλέξατε τον αριθμό της παραμέτρου 8;
6. Αφήστε το πλήκτρο **5**; πιέστε και αφήστε το πλήκτρο **5**;
7. Η οθόνη 8 θα δείξει την τιμή της παραμέτρου που πρόκειται να αλλαχθεί;
8. Πιέσατε το πλήκτρο **6** ή **4** για να αλλάξετε (αύξηση ή μείωση) την τιμή της παραμέτρου από 00 *έως* 90 *(ρύθμιση εργοστασίου* 18 *=στα 90 δεύτερα*; (1 βαθμός = 5 sec, π.χ. 18X5 = 90 sec)
9. Πιέστε και αφήστε το πλήκτρο **5** για επιβεβαίωση της ρύθμισης;
10. Η οθόνη θα δείξει τον αριθμό της παραμέτρου. 8;
11. Θέσατε το πλήκτρο ON/OFF **1** πρώτα στην θέση OFF (⏻)και πίσω στην θέση ON (⏻);

9: Ρύθμιση ελάχιστης πίεσης αερίου

Η εργοστασιακή ρύθμιση είναι 17/18 mm Σ.Υ.

Όταν προβείτε σε αντικατάσταση της βαλβίδας του αερίου η ελάχιστη πίεση ρυθμίζεται ως ακολούθως :

- Με ένα κατσαβίδι στρέψατε την βίδα **D** (fig.1) τελείως δεξιόστροφα ;
- Για να ρυθμίσετε την ελάχιστη πίεση, στρέψατε την βίδα **D** (fig.1) τέρμα αριστερόστροφα δηλαδή κατά δύο πλήρες στροφές.

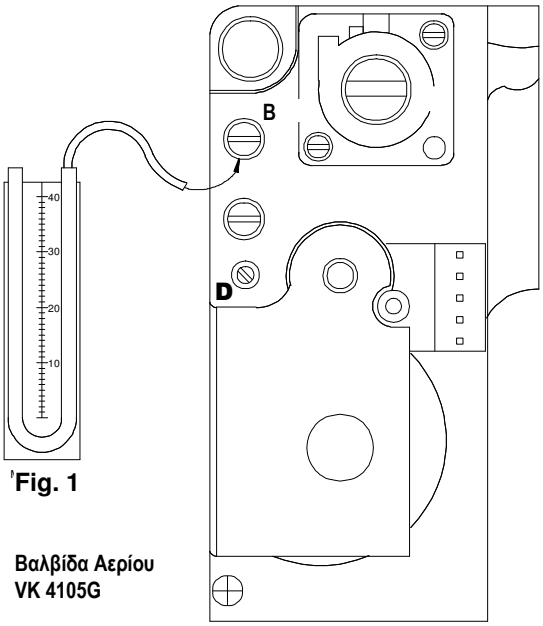

Fig. 1

Βαλβίδα Αερίου VK 4105G

Παράμετρος 10 *ρύθμιση :* MINIMUM HEATING OUTPUT SETTING

Για να ελέγξετε ή να τροποποιήσετε την υπάρχουσα τιμή της πίεσης:

1. Τοποθετήστε ένα κατσαβίδι στο σημείο μέτρησης **B** (fig.1) Περιστρέψατε τον κοχλία κατά δύο περιστροφές και τοποθετήσατε το μανόμετρο στο σημείο λήψης επί της βαλβίδας αερίου;
2. Πιέσατε το πλήκτρο ON/OFF **1** σε θέση OFF (⏻);
3. Πιέσατε το πλήκτρο **6** και **4** ταυτόχρονα κρατώντας τα πατημένα;
4. Θέσατε το πλήκτρο ON/OFF **1** σε **θέση ON (⏻)**και περιμένετε μέχρι η οθόνη να δείξει P - 0;
5. Αφήστε το πλήκτρο **6** και **4**;
6. Κρατώντας το πλήκτρο **5** πατημένο, πιέσατε το πλήκτρο **6** και επιλέξατε τον αριθμό της παραμέτρου 10 ;
7. Αφήστε το πλήκτρο **5** ; πιέστε και αφήστε το πλήκτρο **5** ;
8. Η οθόνη 10 θα δείξει την τιμή της παραμέτρου που πρόκειται να αλλαχθεί;
9. Το μανόμετρο που έχει συνδεθεί στο σημείο μέτρησης **B** (fig. 1) θα δείξει την ελάχιστη πίεση αερίου;
10. Εάν η τιμή είναι διαφορετική από αυτήν που αναφέρεται στο ταμπελάκι του λέβητα, τροποποιήστε την πατώντας το πλήκτρο **6** για να την αυξήσετε ή το πλήκτρο **4** για να την μειώστε;
11. Πιέσατε το πλήκτρο **5** για επιβεβαίωση της ρύθμισης; Η οθόνη θα δείξει τον αριθμό της παραμέτρου 10 ;
12. Μόλις η ελάχιστη πίεση αερίου ρυθμιστεί, κλείστε τον λέβητα πατώντας το πλήκτρο ON / OFF **1** στην θέση **OFF** (⏻);
13. Αφαιρέστε το σωληνάκι από το σημείο μέτρησης **B** (fig.1), ασφαλίστε το σημείο μέτρησης και κάντε έλεγχο για τυχόν διαρροή;
14. Θέσατε το πλήκτρο ON/OFF **1** στην θέση ON (⏻);

Παράμετρος **11** *ρύθμιση :* ***ΡΥΘΜΙΣΗ ΜΕΓΙΣΤΗΣ ΠΙΕΣΗΣ ΑΕΡΙΟΥ – ΜΕΓΙΣΤΗΣ ΑΠΟΔΙΔΟΜΕΝΗΣ ΙΣΧΥΟΣ***

Για να ελέγξετε ή να τροποποιήσετε την υπάρχουσα τιμή της πίεσης:

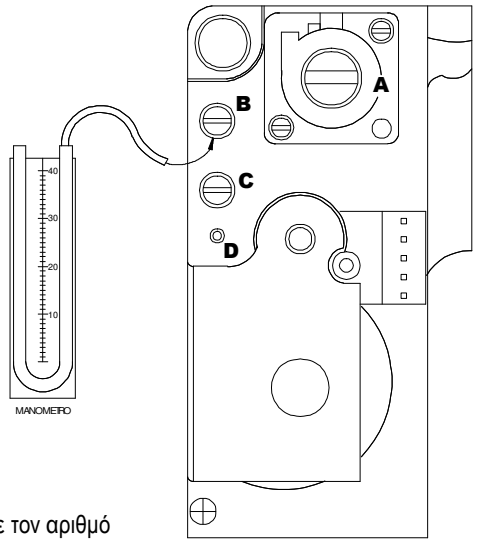

Βαλβίδα Αερίου
VK 4105G

1. Τοποθετήστε στο σημείο μέτρησης **B** (fig.1); ένα μανόμετρο ως ανωτέρω.
2. Πιέσατε το πλήκτρο ON/OFF **1** σε θέση OFF ( );
3. Πιέσατε το πλήκτρο **6** και **4** ταυτόχρονα κρατώντας τα πατημένα;
4. Θέσατε το πλήκτρο ON/OFF **1** σε **θέση ON (**)και περιμένετε μέχρι η οθόνη να δείξει P - 0;
5. Αφήστε το πλήκτρο **6** και **4** ;
6. Κρατώντας το πλήκτρο **5** πατημένο, πιέσατε το πλήκτρο **6** και επιλέξατε τον αριθμό της παραμέτρου. 11 ;
7. Αφήστε το πλήκτρο **5** ; πιέστε και αφήστε το πλήκτρο **5** ;
8. Η οθόνη 11 θα δείξει την τιμή της παραμέτρου που πρόκειται να αλλαχθεί;
9. Πιέσατε το πλήκτρο **6** για να προσεγγίσετε την τιμή 99 στην οθόνη;
10. Όταν η τιμή "**99**" της παραμέτρου έχει εμφανιστεί, πιέστε και αφήστε το πλήκτρο **5** για επιβεβαίωση της ρύθμισης; Η οθόνη θα δείξει την τιμή της παραμέτρου 11 ;
11. Θέσατε το πλήκτρο ON/OFF **1** πρώτα στην θέση OFF ( )και πίσω στην θέση ON ( );
12. Άνοιξε την βρύση του ζεστού νερού στην μέγιστη ροή και θερμοκρασία για να εκκινήσει ο λέβητας;
13. Τοποθετήσατε το μανόμετρο του αερίου στην θέση του (B) όπως φαίνεται στο ανωτέρω σχήμα (fig. 1) και διαβάστε την πίεση του αερίου.
14. Εάν η πίεση είναι διαφορετική από το ταμπελάκι του λέβητα διορθώστε την ως ακολούθως:
15. Αφαιρέστε την τάπα **A** (fig.1) και με ένα κατσαβίδι περιστρέψατε την πλαστική βίδα;
16. Περιστρέφοντας δεξιά αυξάνουμε την πίεση του αερίου και αριστερά μειώνουμε την πίεση αντίστοιχα;
17. Μόλις ρυθμίσετε την μέγιστη πίεση του αερίου επανατοποθετήστε την τάπα **A** στο πάνω μέρος της βαλβίδας του αερίου;
18. Θέσατε τον λέβητα σε κατάσταση OFF πιέζοντας το πλήκτρο ON/OFF **1** στην θέση **OFF** ( );
19. Αφαιρέστε το σωληνάκι από το σημείο μέτρησης **B** (fig.1), σφίγχτε την βίδα του σημείου μέτρησης και ελέγξατε την καλή στεγανότητα .
20. Θέσατε τον διακόπτη ON/OFF **1** ιστην θέση ON ;

Παράμετρος **11** *ρύθμιση :* ***ΡΥΘΜΙΣΗ ΜΕΓΙΣΤΗΣ ΑΠΟΔΙΔΟΜΕΝΗΣ ΙΣΧΥΟΣ***

Για να ελέγξετε ή να τροποποιήσετε την υπάρχουσα τιμή της πίεσης:

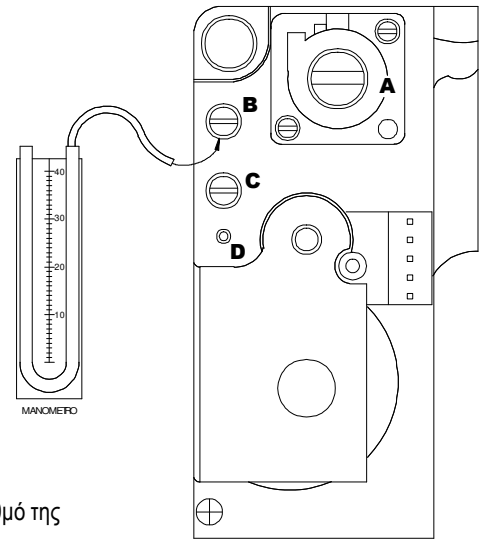

Βαλβίδα Αερίου
VK 4105G

1. Τοποθετήστε στο σημείο μέτρησης **B** (fig.1); ένα μανόμετρο ως ανωτέρω.
2. Πιέσατε το πλήκτρο ON/OFF **1** σε θέση OFF ( );
3. Πιέσατε το πλήκτρο **6** και **4** ταυτόχρονα κρατώντας τα πατημένα;
4. Θέσατε το πλήκτρο ON/OFF **1** σε **θέση ON (**)και περιμένετε μέχρι η οθόνη να δείξει P - 0;
5. Αφήστε το πλήκτρο **6** και **4** ;
6. Κρατώντας το πλήκτρο **5** πατημένο, πιέσατε το πλήκτρο **6** και επιλέξατε τον αριθμό της παραμέτρου. 11;
7. Αφήστε το πλήκτρο **5** ; πιέστε και αφήστε το πλήκτρο **5** ;
8. Η οθόνη 11 θα δείξει την τιμή της παραμέτρου που πρόκειται να αλλαχθεί;
9. Πιέσατε το πλήκτρο **6** για να αυξήσετε ή το πλήκτρο **4** για να μειώσετε την πίεση του αερίου σύμφωνα με την μέγιστη ισχύ του λέβητα (kW), όπως αναφέρεται στον πίνακα 1 (η πίεση του αερίου θα απεικονίζεται στο μανόμετρο);
10. Μόλις γίνει η ρύθμιση της πίεσης, πατήστε και αφήστε το πλήκτρο **5** , η οθόνη θα δείξει την τιμή 11;
21. Θέσατε το πλήκτρο ON/OFF **1** στην θέση OFF ( )
11. Αφαιρέστε το σωληνάκι από το σημείο μέτρησης **B** (fig.1), ασφαλίστε το σημείο μέτρησης και κάντε έλεγχο για τυχόν διαρροή;
12. Θέσατε τον διακόπτη ON/OFF **1** στην θέση ON ;

ΔΙΑΓΡΑΜΜΑΤΑ ΜΕΓΙΣΤΗΣ ΑΠΟΔΙΔΟΜΕΝΗΣ ΙΣΧΥΣ – ΠΙΕΣΗΣ ΑΕΡΙΟΥ

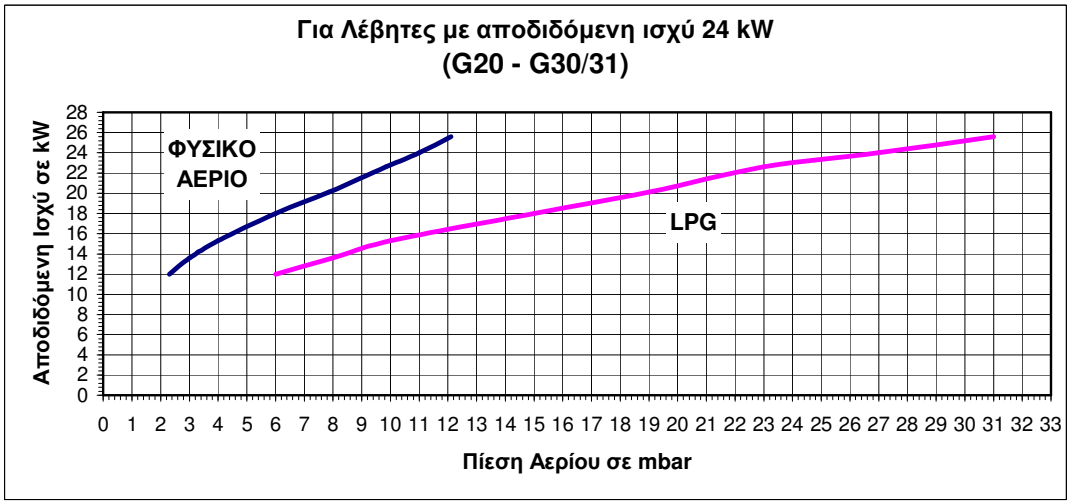

Μοντέλα

RCM 20 E
RCM TF 20 E
RSF 20 E
RMAS 20 E
RMAS 20 E
RMAS 20 E / Plusbox
RSF 20 E/Slimbox

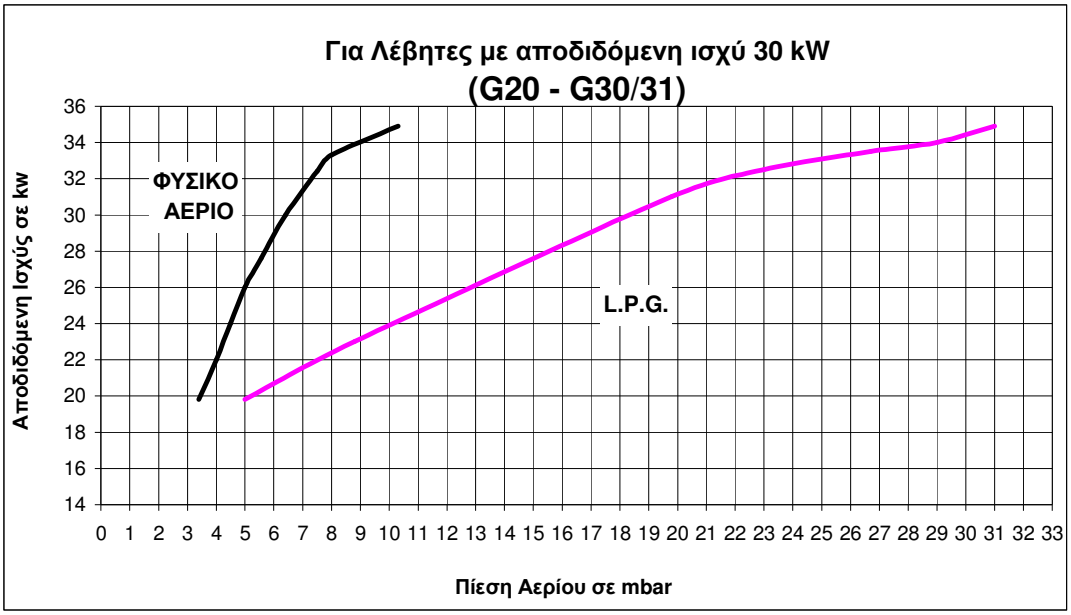

Μοντέλα

RBA 35 E

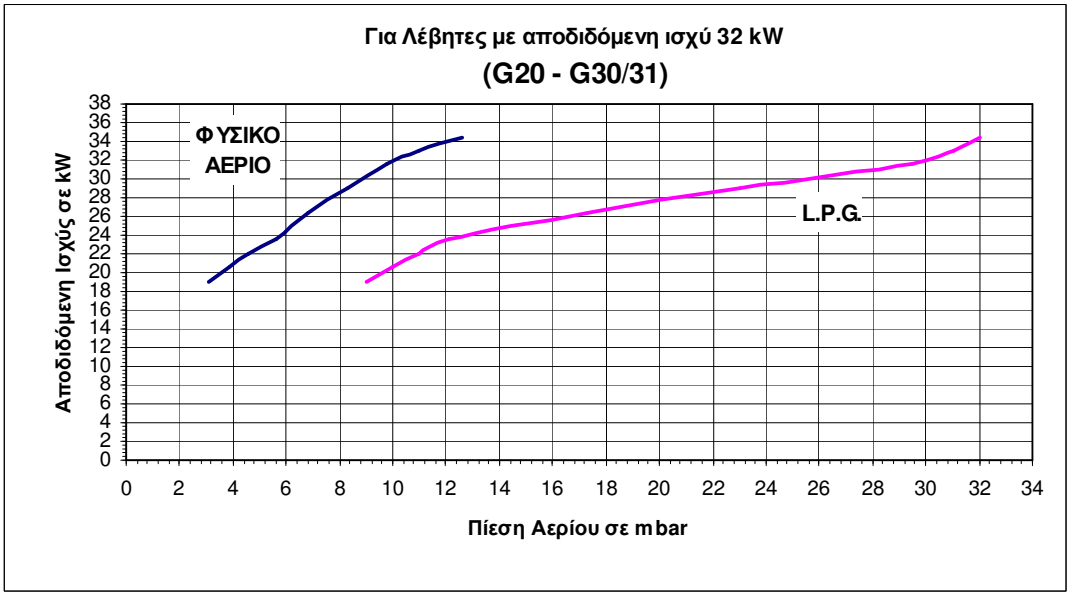

Μοντέλα

RSF 30 E
RMAS 30 E
RBA CS 30
RBA CS 30/100
RSF 30 E / Slimbox
RMAS 30 / Superbox

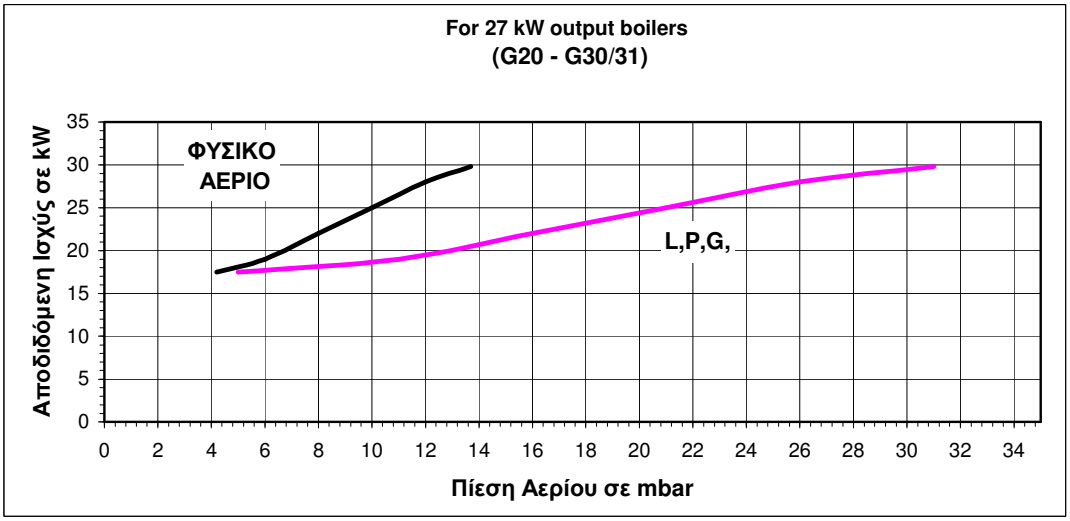

Μοντέλα

RCM 24 E
RCM TF 24 E
RSF 24 E
RMA 24 E
RMAS 24 E
RBA 24 E
RBA CS 24 E
RBA 100 E
RBA CS 100 E
RMAS 24 E / Maxibox
RSF 24 E / Slimbox

ΗΛΕΚΤΡΙΚΟ ΔΙΑΓΡΑΜΜΑ ΓΙΑ ΛΕΒΗΤΕΣ ΜΕ ΑΝΟΙΚΤΟ ΘΑΛΑΜΟ ΚΑΥΣΗΣ

RINTED CIRCUIT BOARD CVI-M SM20015 (cod. 76655LA)

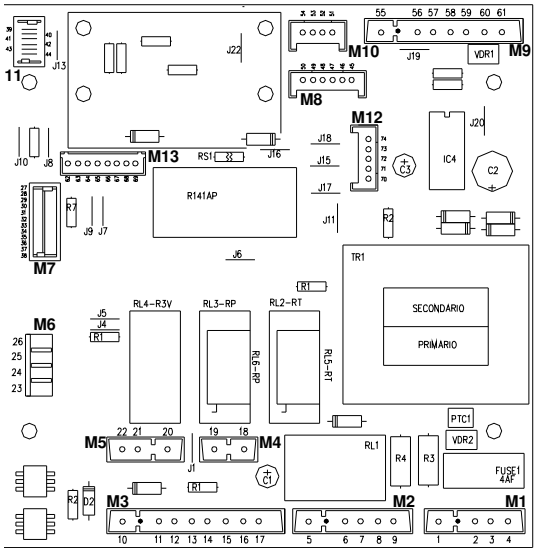

DISPLAY DIGITAL BOARD 2000 SKO6206
(COD. 76654LA)

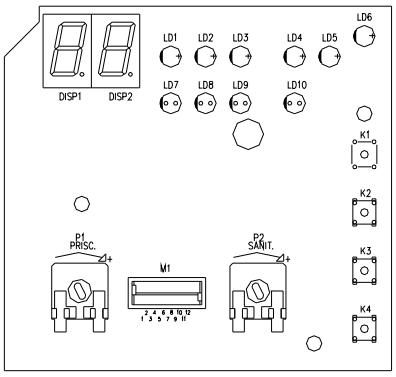

ΥΠΟΜΝΗΜΑ

L	–	ΦΑΣΗ
N	–	ΟΥΔΕΤΕΡΟΣ
TF-RS	–	ΘΕΡΜΟΣΤΑΤΗΣ ΑΣΦΑΛΕΙΑΣ ΚΑΥΣΑΕΡΙΩΝ
PAC	–	ΠΡΕΣΣΟΣΤΑΤΗΣ ΝΕΡΟΥ
MF	–	ΗΛΕΚΤΡΟΝΙΚΟΣ ΔΙΑΚΟΠΤΗΣ ΡΟΗΣ
IG	–	ΓΕΝΙΚΟΣ ΔΙΑΚΟΠΤΗΣ
SS	–	ΑΙΣΘΗΤΗΡΙΟ ΖΕΣΤΟΥ ΝΕΡΟΥ ΧΡΗΣΗΣ
SR	–	ΑΙΣΘΗΤΗΡΙΟ ΘΕΡΜΑΝΣΗΣ
C	–	ΚΥΚΛΟΦΟΡΗΤΗΣ
TS	–	ΘΕΡΜΟΣΤΑΤΗΣ ΑΣΦΑΛΕΙΑΣ
SE	–	ΕΞΩΤΕΡΙΚΟ ΑΙΣΘΗΤΗΡΙΟ ΘΕΡΜΟΚΡΑΣΙΑΣ
TA	–	ΘΕΡΜΟΣΤΑΤΗΣ ΔΩΜΑΤΙΟΥ
VD	–	ΤΡΙΟΔΗ ΒΑΛΒΙΔΑ
EA	–	ΗΛΕΚΤΡΟΔΙΟ ΑΝΑΦΛΕΞΗΣ
ER	–	ΗΛΕΚΤΡΟΔΙΟ ΙΟΝΙΣΜΟΥ

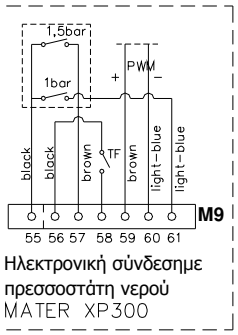

Ηλεκτρονική σύνδεσημε
πρεσσοστάτη νερού
MATER XP300

ΗΛΕΚΤΡΟΝΙΚΗ ΠΛΑΚΕΤΑ ΑΝΑΦΛΕΞΗΣ
CVI S4565 A 2019B (COD. 76631LA)

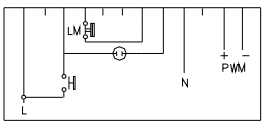

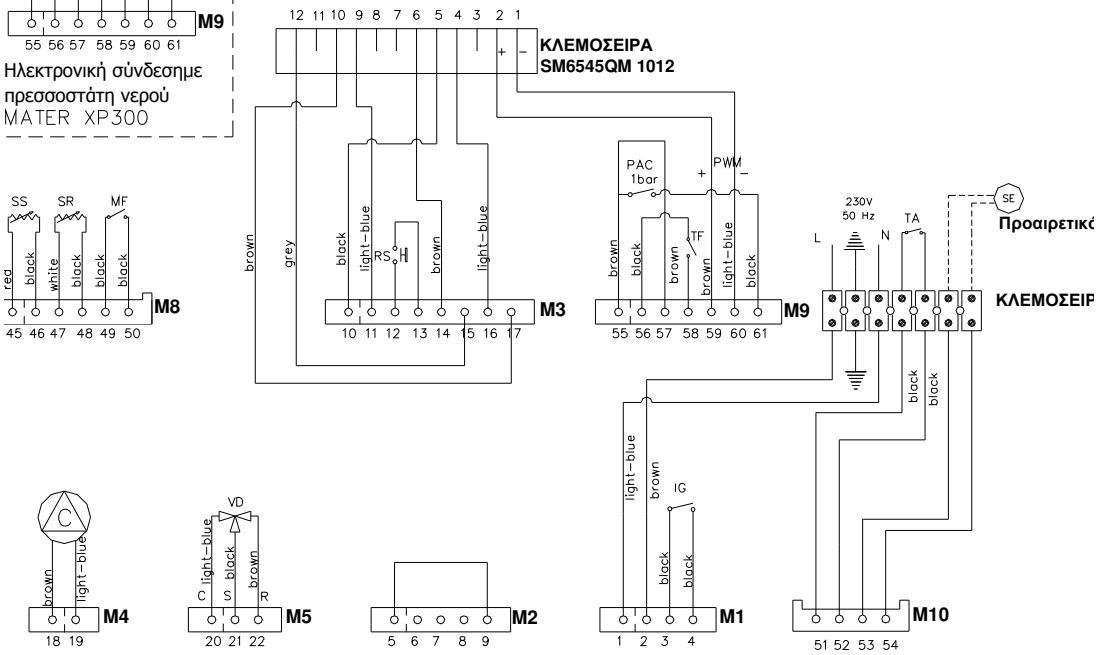

ΗΛΕΚΤΡΙΚΟ ΔΙΑΓΡΑΜΜΑ ΓΙΑ ΛΕΒΗΤΕΣ ΜΕ ΣΤΕΓΑΝΟ ΘΑΛΑΜΟ ΚΑΥΣΗΣ

RINTED CIRCUIT BOARD CVI-M SM20015 (cod. 76655LA)

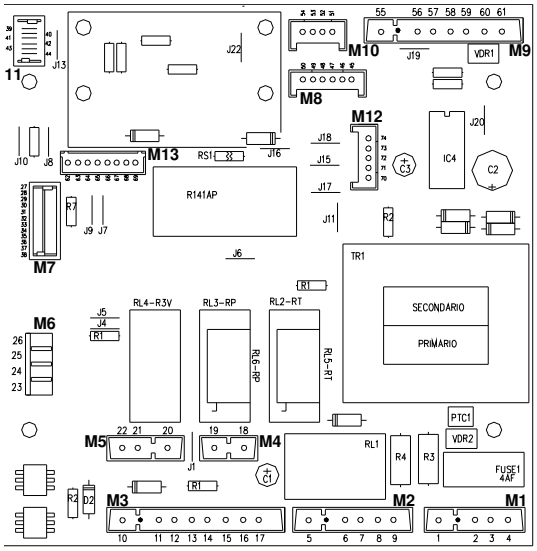

DISPLAY DIGITAL BOARD 2000 SKO6206
(COD. 76654LA)

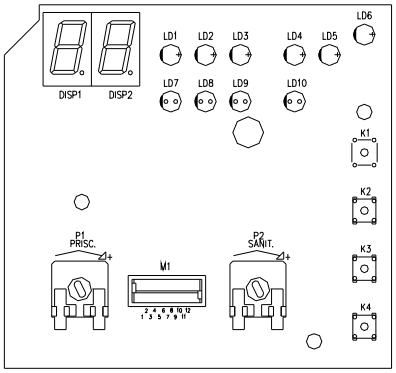

ΥΠΟΜΝΗΜΑ

L	–	ΦΑΣΗ
N	–	ΟΥΔΕΤΕΡΟΣ
PA	–	ΠΡΕΣΣΟΣΤΑΤΗΣ ΑΕΡΟΣ
PAC	–	ΠΡΕΣΣΟΣΤΑΤΗΣ ΝΕΡΟΥ
MF	–	ΗΛΕΚΤΡΟΝΙΚΟΣ ΔΙΑΚΟΠΤΗΣ ΡΟΗΣ
IG	–	ΓΕΝΙΚΟΣ ΔΙΑΚΟΠΤΗΣ
SS	–	ΑΙΣΘΗΤΗΡΙΟ ΖΕΣΤΟΥ ΝΕΡΟΥ ΧΡΗΣΗΣ
SR	–	ΑΙΣΘΗΤΗΡΙΟ ΘΕΡΜΑΝΑΣΗΣ
C	–	ΚΥΚΛΟΦΟΡΗΤΗΣ
TS	–	ΘΕΡΜΟΣΤΑΤΗΣ ΑΣΦΑΛΕΙΑΣ
SE	–	ΕΞΩΤΕΡΙΚΟ ΑΙΣΘΗΤΗΡΙΟ ΘΕΡΜΟΚΡΑΣΙΑΣ
TA	–	ΘΕΡΜΟΣΤΑΤΗΣ ΔΩΜΑΤΙΟΥ
VD	–	ΤΡΙΟΔΗ ΒΑΛΒΙΔΑ
EA	–	ΗΛΕΚΤΡΟΔΙΟ ΑΝΑΦΛΕΞΗΣ
ER	–	ΗΛΕΚΤΡΟΔΙΟ ΙΟΝΙΣΜΟΥ
EV	–	ΑΝΕΜΙΣΤΗΡΑΣ

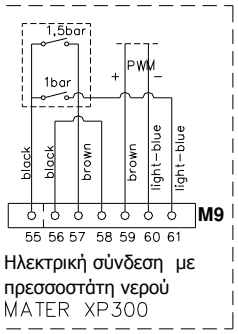

Ηλεκτρική σύνδεση με πρεσσοστάτη νερού MATER XP300

ΠΛΑΚΕΤΑ ΑΝΑΦΛΕΞΗΣ
CVI S4565 A 2019B (COD. 76631LA)

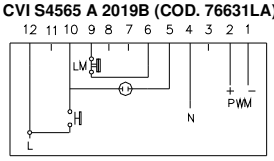

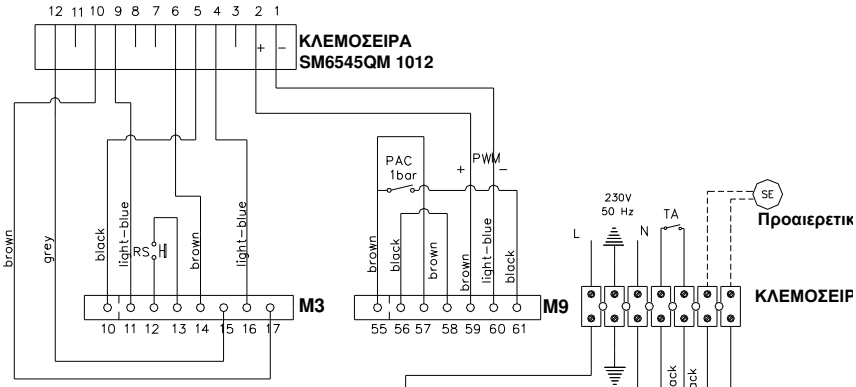



ΗΛΕΚΤΡΙΚΟ ΔΙΑΓΡΑΜΜΑ ΕΓΚΑΤΑΣΤΑΣΗΣ ΤΗΛΕΧΕΙΡΙΣΤΗΡΙΟΥ

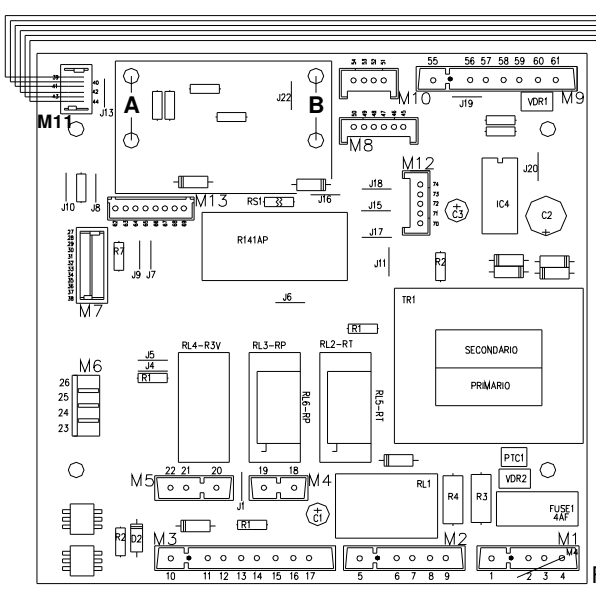

Fig. 1

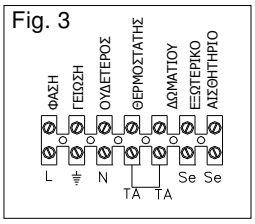

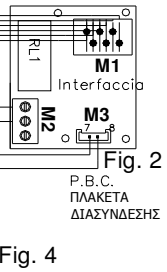

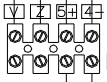

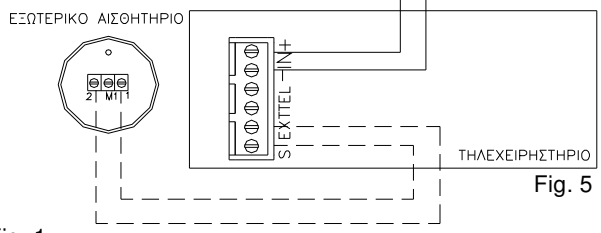

Θέσατε την πλακέτα διασύνδεσης (fig. 2) στις οπές A και B (fig. 1) της κεντρικής πλακέτας (fig. 1).
Συνδέσατε το βύσμα M1 στην πλακέτα διασύνδεσης (fig. 2) στο βύσμα M11 της αναλογικής πλακέτας καύσης (fig. 1).
Συνδέσατε το γκρί και πορτοκαλί καλώδιο στο βύσμα M2 της πλακέτας διασύνδεσης (fig. 2) στην εσωτερική κλεμοσειρά (fig. 4).
Συνδέσατε τα καλώδια του βύσματος M3 της πλακέτας διασύνδεσης (fig. 2) στην κλεμοσειρά (fig. 4).
Αφαιρέσατε τις γέφυρες TA–TA (fig. 3) και θέσατε τον λέβητα στην επιλογή ΚΑΛΟΚΑΙΡΙ.
Συνδέσατε το τηλεχειριστήριο στην κλεμοσειρά (fig. 4) χρησιμοποιόντας καλώδιο διατομής 2 x 0.5 mm2 με μέγιστο μήκος 50 m. Προσοχή στην πολικότητα (+/–).

Ο ΕΞΩΤΕΡΙΚΟΣ ΑΙΣΘΗΤΗΡΑΣ ΕΙΝΑΙ ΠΡΟΑΙΡΕΤΙΚΟΣ. Η σύνδεση μπορεί να γίνει είται στο τηλεχειρηστήριο (fig. 5) ή στην κλεμοσειρά (fig. 3) με την σήμανση Se–Se.

ΠΡΟΣΟΧΗ! Τα καλώδια του τηλεχειρηστηρίου πρέπει να είναι πλενταρισμένα και να οδεύουν ανεξάρτητα από καλωδια ισχυρών ρευμάτων.

ΔΙΑΓΡΑΜΜΑ ΔΙΟΡΘΩΣΗΣ ΕΞΩΤΕΡΙΚΗΣ - ΕΣΩΤΕΡΙΚΗΣ ΘΕΡΜΟΚΡΑΣΙΑΣ ΓΙΑ ΕΞΩΤΕΡΙΚΟ ΑΙΣΘΗΤΗΡΙΟ

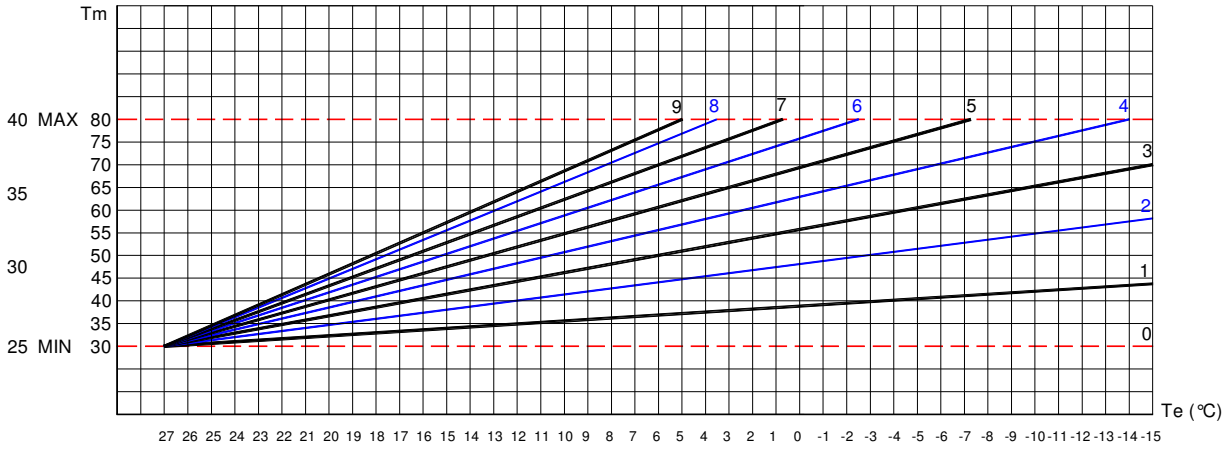

TM – MAX / MIN = Περιοχή θερμοκρασίας ροής που έχει επιλεγχθεί
Te = Εξωτερική θερμοκρασία Tm = Θερμοκρασία ροής

Heat technology since 1959

RADIANT BRUCIATORI s.p.a.
Via Pantanelli, 164/166 - 61025 Loc. Montelabbate (PU)
Tel. +39 0721 9079.1 • fax. +39 0721 9079279
e-mail: tecnico@radiant • Internet: http://www.radiant.it

ALL DESCRIPTIONS AND ILLUSTRATIONS CONTAINED IN THIS LEAFLET HAVE BEEN CAREFULLY PREPARED BUT WE RESERVE THE RIGHT TO MAKE CHANGES AND IMPROVEMENTS IN OUR PRODUCTS WHITCH MAY AFFECT THE ACCURANCY OF THE INFORMATION CONTAINED IN THIS LEAFLET. E + OE
ALL RIGHTS RESERVED. NO PART OF THIS DOCUMENT MAY BE REPRODUCED, SAVED IN STORAGE SYSTEMS OR TRANSMITTED IN ANY FORM OR BY ANY MEANS, WHETHER ELECTRONIC, MECHANICAL, PHOTOCOPYING, RECORDING OR OTHERS, WITHOUT THE MANUFACTURER'S PRIOR AUTHORISATION IN WRITING.

TA99E002.C0404