	ΡΥΘΜΙΣΗ ΗΛΕΚΤΡΟΒΑΛΒΙΔΑΣ	MOD.:DUNGS MBC ...	
		071080_18	

Εργαλείο = Εξαγωνικό κλειδί των 2mm



Ρύθμιση μέγιστης παροχής
(Στραγγαλιστική βαλβίδα
κύριας ποσότητας)

Ρυθμιστής πίεσης (Ρύθμιση σταθεροποιητή)

Ρύθμιση ροής εκκίνησης - START

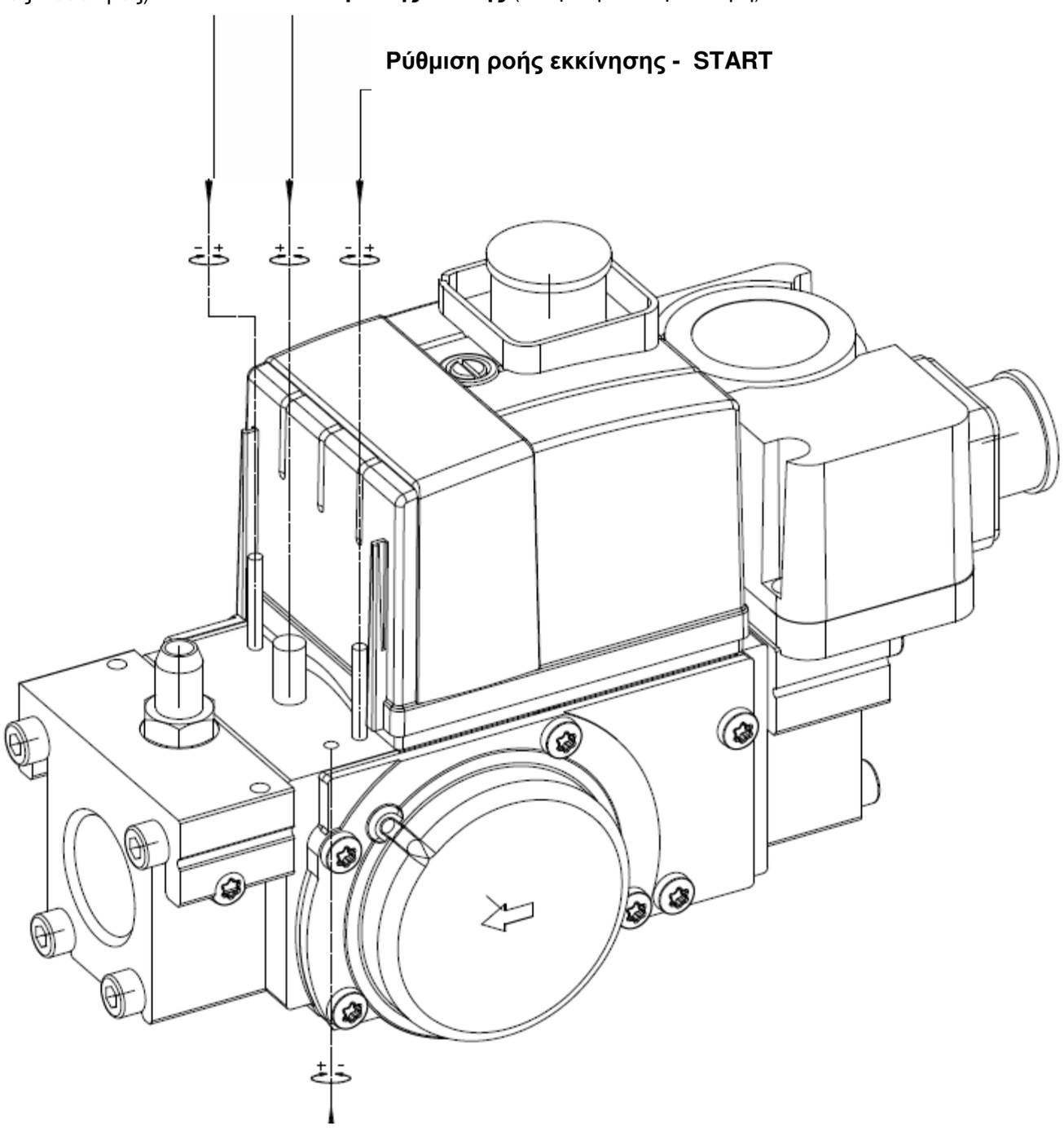

ΠΡΟΣΟΧΗ

ΜΗΝ ΑΓΓΙΖΕΤΕ ΕΡΓΟΣΤΑΣΙΑΚΑ ΠΡΟΡΥΘΜΙΣΜΕΝΟ