ΣΥΝΔΕΣΜΟΛΟΓΙΑ
ΠΙΝΑΚΟΣ *JES*
ΜΕ ΡΕΛΕ
ΜΕΝΕΙ Η ΤΕΛΕΥΤΑΙΑ
Η/ΛΒΑΝΑ ΑΝΟΙΚΤΗ

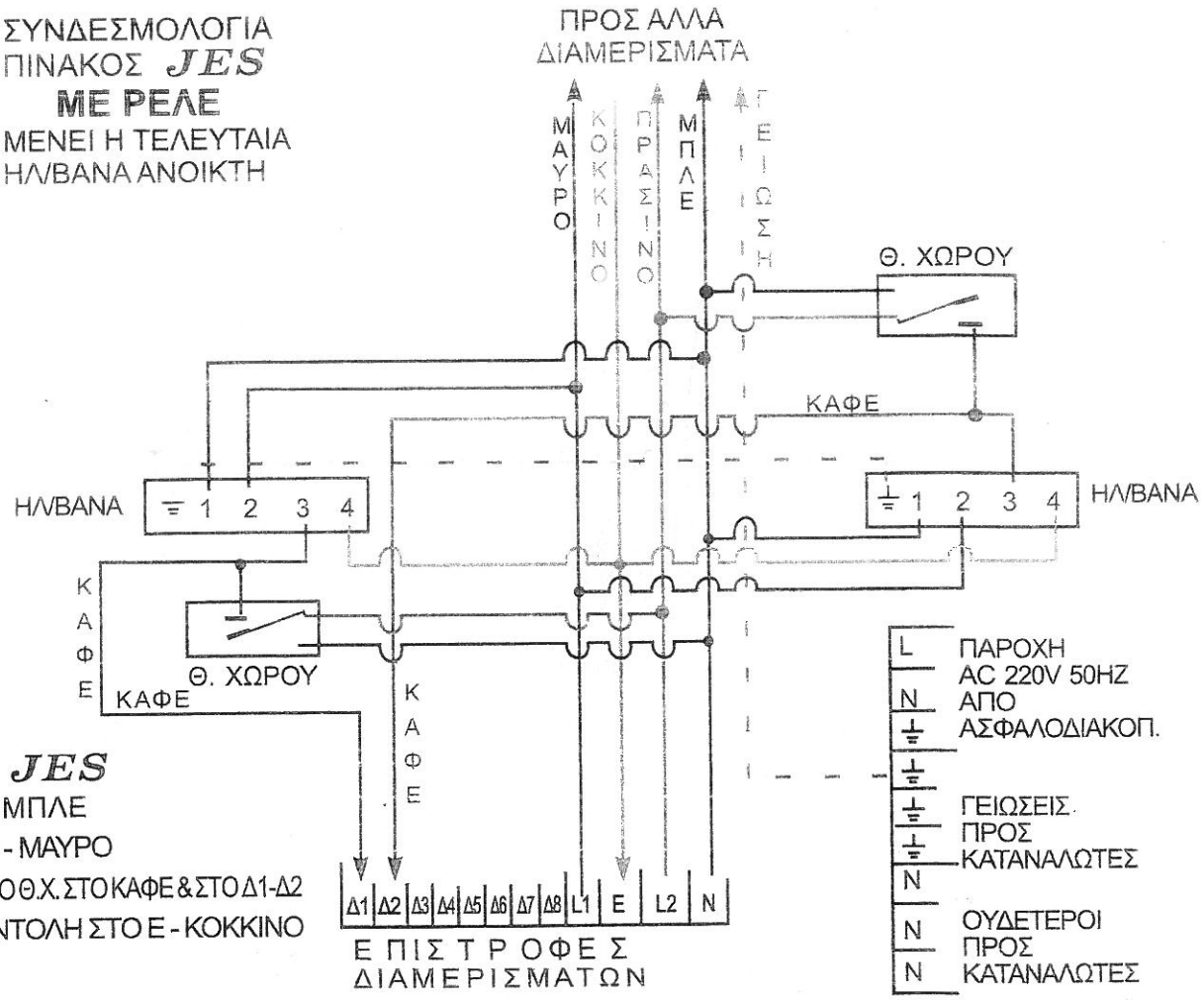

Η/Β *JES*
1 = N - ΜΠΛΕ
2 = L_1 - ΜΑΥΡΟ
3 = ΑΠΟ Θ.Χ. ΣΤΟ ΚΑΦΕ & ΣΤΟ Δ1-Δ2
4 = ΕΝΤΟΛΗ ΣΤΟ Ε - ΚΟΚΚΙΝΟ

K1	K2	K3	K4	K5	K6	K7	K8

ΦΑΣΗ ΠΡΟΣ ΚΥΚΛ/ΤΕΣ ΜΟΝΟ
(ΕΑΝ ΥΠΑΡΧΟΥΝ) ΠΕΡΙΣΣΟΤΕΡΟΙ
ΤΟΥ ΕΝΟΣ ΚΥΚΛ/ΤΗ.

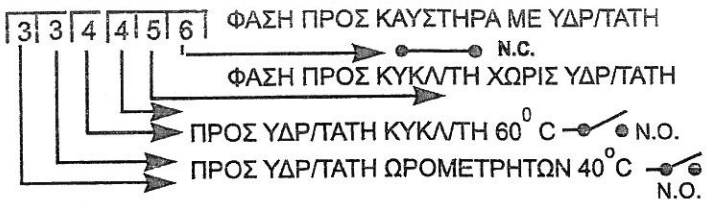

ΔΙΑ ΤΗΝ ΣΩΣΤΗ ΛΕΙΤΟΥΡΓΙΑ ΤΟΥ ΠΙΝΑΚΑ ΧΡΕΙΑΖΟΝΤΑΙ 5 ΓΕΝΙΚΑ ΣΥΡΜΑΤΑ ΚΑΙ ΜΙΑ ΕΠΙΣΤΡΟΦΗ ΑΠΟ ΚΑΘΕ ΔΙΑΜΕΡΙΣΜΑ.
ΑΥΤΟΣ Ο ΠΙΝΑΚΑΣ ΕΧΕΙ ΚΑΤΑΣΚΕΥΑΣΤΕΙ ΜΕ ΡΕΛΕ <u>ΔΙΑ ΤΟΥΣ ΕΞΗΣ ΛΟΓΟΥΣ:</u>
ΟΠΟΙΟΣ ΚΛΕΙΣΕΙ ΤΕΛΕΥΤΑΙΟΣ ΤΟΝ Θ. ΧΩΡΟΥ Η Η/ΛΒΑΝΑ ΤΟΥ ΝΑ ΠΑΡΑΜΕΙΝΕΙ ΑΝΟΙΚΤΗ
ΓΙΑ ΔΥΟ ΒΑΣΙΚΟΥΣ ΛΟΓΟΥΣ: 1) ΓΙΝΕΤΑΙ ΕΚΜΕΤΑΛΛΕΥΣΗ ΤΟΥ ΥΠΑΡΧΟΝΤΟΣ ΘΕΡΜΟΥ ΥΔΑΤΟΣ ΣΤΟΝ ΛΕΒΗΤΑ
2) ΑΠΟΚΛΕΙΕΤΑΙ Η ΥΠΕΡΘΕΡΜΑΝΣΗ ΜΕ ΤΑ ΚΑΚΑ ΕΠΑΚΟΛΟΥΘΑ ΤΗΣ ΑΡΚΕΙ ΝΑ ΤΗΡΗΣΕΤΕ ΣΩΣΤΑ ΤΟ ΩΣ ΑΝΩ ΣΧΕΔΙΑΓΡΑΜΜΑ. ΚΑΙ ΕΞΗΓΟΥΜΕ ΠΑΡΑΚΑΤΩ:
<u>L1</u> ΦΑΣΗ ΣΕ ΟΛΕΣ ΤΙΣ Η/ΛΒΑΝΕΣ **<u>ΜΟΝΟ</u>**
N ΠΡΟΣ ΟΛΕΣ ΤΙΣ Η/ΛΒΑΝΕΣ ΚΑΙ ΘΕΡΜΟΣΤΑΤΕΣ ΧΩΡΟΥ - ΟΥΔΕΤΕΡΟΣ.
<u>L2</u> ΦΑΣΗ ΣΕ ΟΛΟΥΣ ΤΟΥΣ Θ. ΧΩΡΟΥ **<u>ΜΟΝΟ</u>**
<u>Ε</u> ΟΙ ΕΝΤΟΛΕΣ ΤΩΝ Η/ΛΒΑΝΩΝ ΔΗΛ. ΤΑ **ΚΟΚΚΙΝΑ** ΓΕΦΥΡΩΝΟΝΤΑΙ ΜΕΤΑΞΥ ΤΟΥΣ ΚΑΙ ΚΑΤΑΛΗΓΟΥΝ ΣΤΟ **<u>Ε.</u>**
Δ1 - Δ2 - Δ8 ΚΑΤΑΛΗΓΟΥΝ ΟΙ ΕΝΤΟΛΕΣ ΤΩΝ Θ. ΧΩΡΟΥ ΕΝΩ ΠΑΡΑΛΛΗΛΑ ΔΙΝΟΥΝ ΕΝΤΟΛΗ ΚΑΙ ΣΤΗΝ Η/ΛΒΑΝΑ ΤΟΥ ΣΥΓΚΕΚΡΙΜΕΝΟΥ ΔΙΑΜ/ΤΟΣ.
ΣΤΗΝ ΚΛΕΜΟΣΕΙΡΑ ΔΕΞΙΑ ΕΧΟΥΜΕ ΤΗΝ ΠΑΡΟΧΗ ΡΕΥΜΑΤΟΣ ΑΠΟ ΑΣΦΑΛΟΔΙΑΚΟΠΤΗ ΤΙΣ ΓΕΙΩΣΕΙΣ ΚΑΙ ΤΟΥΣ ΟΥΔΕΤΕΡΟΥΣ ΠΡΟΣ ΚΑΥΣΤΗΡΑ ΚΑΙ ΚΥΚΛ/ΤΗ.
ΣΤΗΝ ΚΛΕΜΟΣΕΙΡΑ ΚΑΤΩ ΔΕΞΙΑ **3 3 4 4 5 6** ΩΣ ΚΑΤΩΘΙ:
3 - 3 : ΥΔΡ/ΤΗΣ ΩΡΟΜ/ΤΩΝ ΜΟΝΟ ΕΦΟΣΟΝ ΘΕΡΜΑΝΘΕΙ ΤΟ ΝΕΡΟ ΣΤΟΝ ΛΕΒΗΤΑ ΑΡΧΙΖΟΥΝ ΝΑ ΓΡΑΦΟΥΝ.
4 - 4 : ΥΔΡ/ΤΗΣ ΚΥΚΛ/ΤΗ ΡΥΘΜΙΣΗ 60° C ΟΤΑΝ ΚΛΕΙΣΕΙ Ο ΤΕΛΕΥΤΑΙΟΣ Θ. ΧΩΡΟΥ Ο ΚΥΚΛ/ΤΗΣ ΕΞΑΚΟΛΟΥΘΕΙ ΝΑ ΛΕΙΤΟΥΡΓΕΙ ΜΕΧΡΙΣ ΟΤΟΥ ΠΕΣΕΙ Η ΘΕΡΜΟΚΡΑΣΙΑ ΤΟΥ ΝΕΡΟΥ ΣΤΟΥΣ **60° C.**
<u>ΠΟΤΕ ΓΕΦΥΡΑ</u>
5 : ΦΑΣΗ ΣΤΟΝ ΚΥΚΛ/ΤΗ ΚΑΤΕΥΘΕΙΑΝ ΧΩΡΙΣ ΥΔΡ/ΤΗ.
6 : ΦΑΣΗ ΣΤΟΝ ΚΑΥΣΤΗΡΑ ΜΕ ΥΔΡ/ΤΑΤΗ.
<u>ΕΑΝ ΔΕΝ ΥΠΑΡΧΟΥΝ 5 ΓΕΝΙΚΑ ΣΥΡΜΑΤΑ ΚΑΝΕ ΓΕΦΥΡΑ ΤΟ Ε ΜΕ ΤΟ L1</u> ΚΑΙ ΠΕΡΝΟΥΜΕ ΑΠΟ ΤΟ **L2** ΦΑΣΗ ΠΡΟΣ **Η/Β** & **Θ.Χ.** ΚΑΙ ΣΤΙΣ ΔΥΟ ΠΕΡΙΠΤΩΣΕΙΣ ΤΩΝ ΣΧΕΔΙΩΝ ΟΜΩΣ ΡΕΛΕ Ή ΔΙΟΔΟΥΣ ΤΑ **3 3 4 4 5 6** ΠΑΡΑΜΕΝΟΥΝ ΤΑ ΙΔΙΑ. ΚΑΙ ΚΑΝΟΥΜΕ ΧΡΗΣΗ ΤΗΣ ΣΥΝΔΕΣΜΟΛΟΓΙΑΣ ΜΕ ΔΙΟΔΟΥΣ Σ' ΑΥΤΗ ΤΗΝ ΠΕΡΙΠΤΩΣΗ ΟΜΩΣ ΔΕΝ ΜΕΝΕΙ Η ΤΕΛΕΥΤΑΙΑ Η/ΛΒΑΝΑ ΑΝΟΙΧΤΗ.

ΣΥΝΔΕΣΜΟΛΟΓΙΑ ΠΙΝΑΚΟΣ *JES* *ΜΕ ΔΙΟΔΟΥΣ*

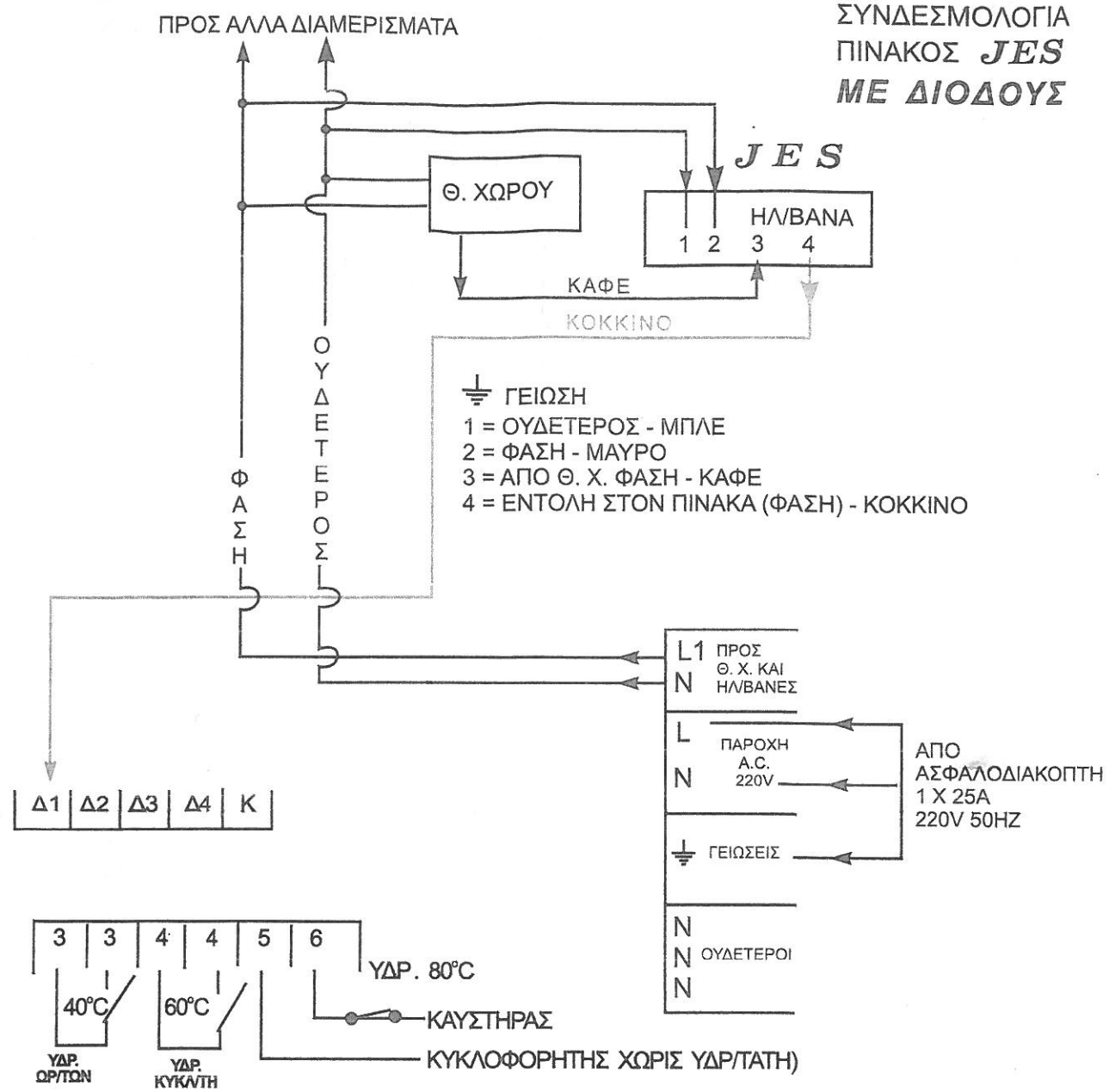

Δ1 . Δ2 . Δ3. . .Κ.Ο.Κ. : ΕΠΙΣΤΡΟΦΕΣ ΑΠΟ ΤΙΣ ΗΛΚ/ΒΑΝΕΣ
L1 - N : ΠΡΟΣ ΔΙΑΜΕΡΙΣΜΑΤΑ ΦΑΣΗ & ΟΥΔΕΤΕΡΟΣ
L. N. : ΠΑΡΟΧΗ ΑΠΟ ΑΣΦΑΛΟΔΙΑΚΟΠΤΗ 220V / 50HZ
3 : 3. : ΥΔΡ/ΤΗΣ ΩΡΟΜ/ΤΩΝ ΜΕΤΑ ΤΟΥΣ 40°C ΓΡΑΦΟΥΝ
ΕΑΝ ΔΕΝ ΤΟΠΟΘΕΤΗΘΕΙ ΥΔΡ/ΤΗΣ ΤΟΤΕ ΓΕΦΥΡΑ
4 : 4. . ΥΔΡ/ΤΗΣ ΚΥΚΛ/ΤΗ ΤΟΠΟΘΕΤΗΤΑΙ ΜΟΝΟ ΕΦΟΣΟΝ ΘΕΛΟΥΜΕ ΜΕΤΑ ΤΟ ΚΛΕΙΣΙΜΟ ΤΗΣ ΤΕΛΕΥΤΑΙΑΣ ΗΛ/ΒΑΝΑΣ ΝΑ ΕΞΑΚΟΛΟΥΘΕΙ ΝΑ ΛΕΙΤΟΥΡΓΕΙ (απαραίτητο το By-pass) ΠΡΟΣΟΧΗ ΠΟΤΕ ΓΕΦΥΡΑ

5 : ΦΑΣΗ ΣΤΟΝ ΚΥΚΛ/ΤΗ ΧΩΡΙΣ ΥΔΡ/ΤΑΤΗ
6 : ΦΑΣΗ ΣΤΟΝ ΚΑΥΣΤΗΡΑ ΜΕ ΥΔΡ/ΤΑΤΗ

ΕΑΝ ΔΕΝ ΥΠΑΡΧΕΙ By-pass ΤΟ 4 : 4 ΜΕΝΕΙ ΚΕΝΟ

ΕΥΧΑΡΙΣΤΟΥΜΕ ΔΙΑ ΤΗΝ ΑΓΟΡΑ ΣΑΣ *J E S*