Saunier Duval

Οδηγίες χρήσης
και εγχειρίδιο εγκατάστασης

ThemaClassic

ThemaClassic C 24 E

ThemaClassic F 24 E



Οδηγίες χρήσης

Πίνακας περιεχομένων

1 Γενικά 2

2 Φύλαξη του εγχειριδίου 2

3 Ασφάλεια 2

3.1 Τι να κάνετε εάν μυρίζει αέριο: 2

3.2 Προφυλάξεις και οδηγίες ασφαλείας. 3

4 Εγγύηση κατασκευαστή - διανομέα / Ευθύνη 5

5 Προβλεπόμενη χρήση της συσκευής 5

6 Τρέχουσα συντήρηση 5

7 Ανακύκλωση 5

8 Χρήση του μηχανήματος 6

8.1 Πίνακας οργάνων 6

8.2 Έναρξη λειτουργίας 6

8.3 Ρύθμιση της θερμοκρασίας 7

8.4 Έλεγχος - εξακρίβωση της πίεσης στο δίκτυο θέρμανσης 7

9 Θέση εκτός λειτουργίας 7

10 Διάγνωση βλαβών 8

11 Προστασία κατά του παγετού 9

11.1 Προστασία του λέβητα κατά του παγετού 9

11.2 Προστασία της εγκατάστασης από τον παγετό 9

12 Διατήρηση / Συντήρηση μετά την πώληση 9

Saunier Duval

1 Γενικά

Ο επίτοιχος Λέβητας – Θερμοσίφωνας είναι συσκευή διπλής λειτουργίας (για θέρμανση + ζεστό νερό χρήσης συνεχούς ροής) με ρυθμιζόμενη ισχύ και ηλεκτρονική ανάφλεξη.

Το μοντέλο C πρέπει να συνδέεται με αγωγό εκκένωσης καπναερίων (καμινάδα) για την φυσική απαγωγή αυτών με καπνοδόχο. Είναι εφοδιασμένο με ασφαλιστικό καπναερίων, το οποίο σταματάει την είσοδο του αερίου στον καυστήρα (σβήνει τον καυστήρα), σε περίπτωση συσσώρευσης καπναερίων στην καμινάδα (όταν δεν «τραβάει» η καμινάδα).

Το μοντέλο F, κλειστού θαλάμου καύσης, είναι εφοδιασμένο με σύστημα εισαγωγής αέρα και εξαγωγής των προϊόντων της καύσης (καπναερίων) με «ομόκεντρη καμινάδα». Αυτός ο μηχανισμός επιτρέπει την εγκατάσταση του λέβητα σε οποιονδήποτε χώρο. Σε περίπτωση κακής λειτουργίας ή μπλοκαρίσματος της καμινάδας, ένας πρεσσοστάτης σταματάει την λειτουργία του λέβητα.

Η εγκατάσταση και η πρώτη έναυση του λέβητα πρέπει να γίνονται αποκλειστικά από εξουσιοδοτημένο επαγγελματία εγκαταστάτη. Ο επαγγελματίας εγκαταστάτης είναι υπεύθυνος για την εγκατάσταση και την πρώτη έναυση του μηχανήματος, εργασίες οι οποίες πρέπει να γίνονται σύμφωνα με τους ισχύοντες κανονισμούς.

Πρέπει να καλείτε το εξουσιοδοτημένο συνεργείο για την ετήσια συντήρηση ή βλάβη του λέβητα, όπως επίσης και για κάθε τι που αφορά τη ρύθμιση του αερίου (gas).

Διάφορα παρελκόμενα εξαρτήματα έχουν κατασκευασθεί από την SAUNIER DUVAL για τη συσκευή σας, ανάλογα με τις ειδικές ενδεχόμενες ιδιαιτερότητες της εγκατάστασής σας.

Για να προμηθευτείτε τον λεπτομερή κατάλογο, μη διστάσετε να απευθυνθείτε στον πωλητή σας ή στο site www.zapantisgroup.gr .

2 Φύλαξη του εγχειριδίου

- Παρακαλούμε φυλάξτε αυτό το εγχειρίδιο όπως και τα έγγραφα που συνοδεύουν το μηχάνημα κατά την παράδοσή του, για να μπορέσετε να τα συμβουλευτείτε σε περίπτωση που χρειαστεί.

Δεν φέρουμε καμία ευθύνη για ζημιές ή βλάβες που προξενήθηκαν από τη μη προσεκτική ανάγνωση του παρόντος εγχειριδίου.

3 Ασφάλεια

3.1 Τι να κάνετε εάν μυρίζει αέριο:

- Να μην ανάψετε ή σβήσετε το φως.
- Να μην ανοίξετε ή κλείσετε τον ηλεκτρικό διακόπτη.
- Να μην χρησιμοποιήσετε το τηλέφωνο στο χώρο που υπάρχει η μυρωδιά.
- Να μην ανάψετε φλόγα (π.χ. αναπτήρα ή σπίρτο).
- Να μην καπνίσετε.
- Να κλείσετε τον διακόπτη του αερίου.
- Να ανοίξετε πόρτες και παράθυρα.
- Ενημερώστε και τους άλλους κατοίκους του οικήματος.
- Απευθυνθείτε στην Εταιρία Παροχής

Αερίου ή στον εξουσιοδοτημένο εγκαταστάτη σας.

3.2 Προφυλάξεις και οδηγίες ασφαλείας.

Ακολουθείστε απαραιτήτως τις προφυλάξεις ασφαλείας και τις κάτωθι οδηγίες:

- Μην χρησιμοποιείτε και μην αποθηκεύετε πτητικές ή εύφλεκτες ύλες (π.χ. βενζίνη, χρώματα, κ.λ.π.) μέσα στο χώρο που είναι τοποθετημένος και σε λειτουργία ο επίτοιχος λέβητας - θερμοσίφωνας αερίου.
- Μη θέτετε ποτέ και σε καμία περίπτωση, εκτός λειτουργίας τα συστήματα ασφαλείας και μην παρεμβαίνετε στα συστήματα ασφαλείας για να διορθώσετε μια δυσλειτουργία του μηχανήματος.
- Μην επιφέρετε τροποποιήσεις :
- στην συσκευή,
- στο κάλυμμα της συσκευής,
- στα εσωτερικά συστήματα του νερού, του αερισμού, του αερίου και του ηλεκτρικού,
- στους αγωγούς των καπναερίων.
- Μην επιχειρήσετε ποτέ εσείς οι ίδιοι την συντήρηση ή την επισκευή του μηχανήματος.
- Σε περίπτωση διαρροής νερού, κλείστε αμέσως την εισαγωγή του κρύου νερού στο μηχάνημα και καλέστε το εξουσιοδοτημένο συνεργείο για την αποκατάσταση της διαρροής.
- Μην καταστρέφετε και μην αφαιρείτε ποτέ τα σφραγιδάκια ασφαλείας. Μόνο τα διαπιστευμένα συνεργεία του Service της Saunier Duval είναι εξουσιοδοτημένα για να επιφέρουν τροποποιήσεις στα σφραγισμένα συστήματα του μηχανήματος.

Προσοχή !
Σας συνιστούμε να είστε προσεκτικοί στη ρύθμιση της θερμοκρασίας του ζεστού νερού χρήσης. Το νερό μπορεί να είναι πολύ ζεστό κατά την άντληση του από τη βρύση.

- Μην χρησιμοποιείτε spray, διαλυτικά, απορρυπαντικά με βάση το χλώριο, χρώματα, κόλλες, κ.λ.π. κοντά στο μηχάνημα. Μέσα σε δυσμενείς συνθήκες αυτές οι ουσίες μπορούν να διαβρώσουν το σύστημα απαγωγής καπναερίων (καμινάδα).
- Μην τροποποιείτε τις τεχνικές προδιαγραφές και αρχιτεκτονικά τον περιβάλλοντα χώρο, στο μέτρο που αυτό μπορεί να προξενήσει βλάβη και να επηρεάσει την ασφάλεια της λειτουργίας του λέβητα - θερμοσίφωνα.

Παράδειγμα :

Μοντέλο C :

- Μην κλείνετε τους αερισμούς ούτε τους εξαερισμούς που βρίσκονται στις πόρτες, στα ταβάνια, στα παράθυρα και τους τοίχους. Μην καλύπτετε τα ανοίγματα του εξαερισμού με υφάσματα (είδη ρουχισμού). Αποφεύγετε να σφραγίζετε ή να μειώνετε τα ανοίγματα του αερισμού στο κάτω μέρος της πόρτας τοποθετώντας διάφορα στεγανοποιητικά υλικά.
- Μην εμποδίζετε την είσοδο του αέρα στο μηχάνημα τοποθετώντας ντουλάπια, ράφια και άλλα έπιπλα κάτω από το μηχάνημα. Εάν θέλετε να κατασκευάσετε ένα έπιπλο για να εντοιχίσετε το μηχάνημα, θα πρέπει να σεβαστείτε τους κανόνες εξαερισμού του και να συμβουλευτείτε τον εξουσιοδοτημένο εγκαταστάτη σας.
- Όταν τα παράθυρα κλείνουν αεροστεγώς, πρέπει να βρείτε έναν

τρόπο αερισμού του χώρου σε συνεργασία με τον εγκαταστάτη σας, ώστε πάντα να υπάρχει μόνιμος επαρκής αερισμός στο χώρο που είναι εγκατεστημένο το μηχάνημα.

- Μην τοποθετείτε συσκευές αερισμού ή θέρμανσης με ζεστό αέρα, χρησιμοποιώντας τον αέρα του χώρου με τη βοήθεια ανεμιστήρων, όπως αερόθερμα, μέσα στο χώρο που είναι εγκατεστημένο το μηχάνημα.

Μοντέλο F :

- Τα ανοίγματα που βρίσκονται στα εξωτερικά καλύμματα είναι προορισμένα για τον αερισμό του λέβητα και την απαγωγή των καπναερίων και πρέπει να παραμένουν ακάλυπτα. Πρέπει να βγάλετε τα χρησιμοποιημένα αντικείμενα και να αποκαλύψετε τα ανοίγματα κατά τη διάρκεια των απαιτουμένων εργασιών επάνω στις εξωτερικές όψεις.

4 Εγγύηση κατασκευαστή - διανομέα / Ευθύνη

Δεν φέρουμε καμία ευθύνη σε περίπτωση εγκατάστασης από μη εξουσιοδοτημένο συνεργείο, από λανθασμένη εγκατάσταση και λειτουργία - χρήση του μηχανήματος, από την μη τήρηση των εθνικών και διεθνών τεχνικών κανονισμών, όπως και σε προβλήματα που θα προκύψουν από την μη σωστή παροχή ρεύματος και αερίου.
Δείτε την κάρτα Εγγύησης που βρίσκεται στη συσκευασία του λέβητα, για περισσότερες πληροφορίες.

5 Προβλεπόμενη χρήση της συσκευής

Οι συσκευές της Saunier Duval είναι κατασκευασμένες σύμφωνα με τις τελευταίες τεχνικές εξελίξεις και με τους ισχύοντες κανονισμούς ασφαλείας.

Ο λέβητας ThemaClassic είναι ειδικά προορισμένος για την παραγωγή ζεστού νερού χρησιμοποιώντας ως ενέργεια το αέριο.

Οποιαδήποτε άλλη χρήση κρίνεται ως ανεπαρκής και απαγορευμένη.
Ο κατασκευαστής δεν θα είναι σε καμία περίπτωση υπεύθυνος για βλάβες ή ζημιές που προκλήθηκαν από διαφορετική χρήση, εκτός από αυτή για την οποία είναι προορισμένη η συσκευή. Όλη την ευθύνη την φέρνει αποκλειστικά ο χρήστης.

Η έννοια της προβλεπόμενης χρήσης περιλαμβάνει επίσης τον σεβασμό στις οδηγίες εγκατάστασης, στον τρόπο χρήσης και σε όλα τα έγγραφα που συνοδεύουν το μηχάνημα, όπως επίσης και στο να τηρούνται οι όροι της εγκατάστασης και της συντήρησης.

6 Τρέχουσα συντήρηση

- Καθαρίζετε το εξωτερικό κάλυμμα της συσκευής με ένα πανί βρεγμένο με σαπουνάδα.
- Μην χρησιμοποιείτε στιλβωτικά προϊόντα για το καθάρισμα, διότι αυτά μπορεί να καταστρέψουν την επικάλυψη ή τα πλαστικά μέρη της συσκευής.

7 Ανακύκλωση

Η συσκευή αποτελείται κατά το μεγαλύτερο μέρος της από ανακυκλώσιμα υλικά. Η συσκευασία, η συσκευή όπως και το περιεχόμενο του κιβωτίου, δεν πρέπει να πετιόνται στον κάδο οικιακών απορριμμάτων, αλλά πρέπει να καταστρέφονται σύμφωνα με τους ισχύοντες κανόνες.

8 Χρήση του μηχανήματος

8.1 Πίνακας οργάνων

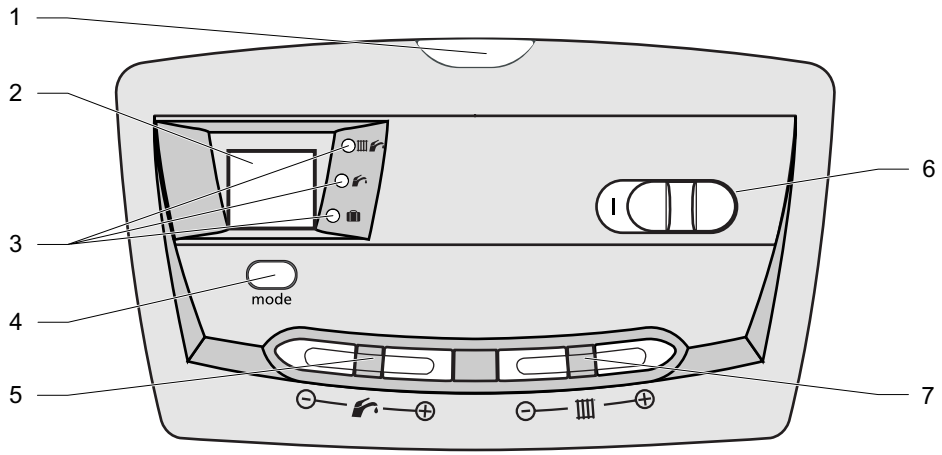

Επιγραφή

1 Κατάσταση λειτουργίας
2 Οθόνη
3 Ένδειξη τρέχουσας λειτουργίας
4 Επιλογή τρόπου λειτουργίας
5 Ρύθμιση θερμοκρασίας ζεστού νερού χρήσης
6 Διακόπτης έναυσης ON / σβέσης OFF
7 Ρύθμιση θερμοκρασίας νερού δικτύου θέρμανσης

8.2 Έναρξη λειτουργίας

• Βεβαιωθείτε ότι :

- Ο λέβητας τροφοδοτείται με ηλεκτρικό ρεύμα.
- Ο διακόπτης του αερίου είναι ανοικτός.

• Μετακινείστε τον διακόπτη (6) ώστε να εμφανιστεί το «I». Η οθόνη και η ένδειξη του τρόπου λειτουργίας ανάβουν.

Οπτικός ενδείκτης ή ενδείξεις (2) :

- Ως πίεση δικτύου θέρμανσης (bar)
- Ως θερμοκρασίας νερού δικτύου θέρμανσης, όταν ο λέβητας λειτουργεί για θέρμανση (°C).
- Ως ένδειξη κωδικού σε περίπτωση σφάλματος

Ένδειξη κατάστασης λειτουργίας (1) :

- Κίτρινο φως : ο καυστήρας ανάβει
- Κόκκινο φως που αναβοσβήνει : ένδειξη σφάλματος

• Αγγίξτε και πιέστε ελαφρά επάνω στο «MODE» για να επιλέξετε, εάν είναι απαραίτητο, τον τρόπο λειτουργίας του λέβητα. Ένα πράσινο φως ανάβει δίπλα από την επιλεγμένη λειτουργία χρήσης.

	θέρμανση + ζεστό νερό
	Ζεστό νερό χρήσης
	Προστασία του λέβητα από τον παγετό

8.3 Ρύθμιση της θερμοκρασίας

8.3.1 Ρύθμιση θερμοκρασίας ζεστού νερού χρήσης

- Πιέστε ελαφρά επάνω στα σημεία + ή – δίπλα στη για να μεταβάλλετε την θερμοκρασία του ζεστού νερού χρήσης μεταξύ 38°C και 65°C.

8.3.2 Ρύθμιση θερμοκρασίας νερού δικτύου θέρμανσης

- Πιέστε ελαφρά επάνω στα σημεία + ή – δίπλα στο για να ρυθμίσετε την θερμοκρασία του νερού της θέρμανσης μεταξύ των 38°C και της υψηλότερης προβλεπόμενης ή της ενδεικνυόμενης θερμοκρασίας από τον εγκαταστάτη σας.

Σημείωση :
Ένα σύντομο άγγιγμα επάνω σε ένα από τα σημεία + ή – δίπλα σ ή σας δείχνει την επιλεγμένη θερμοκρασία.

8.4 Έλεγχος - εξακρίβωση της πίεσης στο δίκτυο θέρμανσης

Όταν ο λέβητας είναι στη θέση θέρμανσης, εμφανίζεται η ένδειξη στην οθόνη της θερμοκρασίας του δικτύου θέρμανσης.
Για να ελέγξετε την πίεση :

- Πιέστε ελαφρά την ένδειξη «MODE» για να αλλάξετε την χρήση λειτουργίας του λέβητα.
- Επιλέξτε την λειτουργία «Ζεστό νερό χρήσης» .
- Πιέστε ελαφρά εκ νέου επάνω στο «MODE» και επιλέξτε την χρήση λειτουργίας «Θέρμανση + ζεστό νερό χρήσης».

9 Θέση εκτός λειτουργίας

- Κινήστε τον διακόπτη (6) ώστε να εμφανιστεί το σύμβολο «O».

Η συσκευή δεν τροφοδοτείται πλέον με ηλεκτρικό ρεύμα.

Σας συνιστούμε να κλείνετε τον κεντρικό διακόπτη του αερίου σε περίπτωση μακράς απουσίας.

10 Διάγνωση βλαβών

Όταν εμφανίζεται βλάβη, η ένδειξη κατάστασης λειτουργίας αναβοσβήνει κόκκινη και ένας κωδικός εμφανίζεται στην οθόνη, συμβολιζόμενος με το γράμμα F, ακολουθούμενος από έναν αριθμό, π.χ F1. Ως χειριστής της συσκευής, μπορείτε να επέμβετε, μόνο στις περιπτώσεις που αναγράφονται στον παρακάτω πίνακα. Εάν εμφανιστούν άλλοι κωδικοί, εκτός από αυτούς που αναγράφονται στον πίνακα, θα πρέπει να καλέσετε το εξουσιοδοτημένο συνεργείο.

Κωδικός σφάλματος	**Πιθανή αιτία**	**Επισκευή**
Η οθόνη είναι σβηστή	Διακοπή τροφοδοσίας ηλεκτρικού ρεύματος	Βεβαιωθείτε ότι δεν υπάρχει διακοπή ρεύματος και το μηχάνημα είναι σωστά συνδεδεμένο. Μόλις το ρεύμα επανέλθει η συσκευή τίθεται αυτομάτως σε λειτουργία. Εάν το πρόβλημα επιμένει , καλέστε το εξουσιοδοτημένο συνεργείο.
F1 ή F4	Σφάλμα ανάφλεξης	Θέτετε το μηχάνημα εκτός λειτουργίας. Περιμένετε 5 δευτερόλεπτα, έπειτα το ανάβετε πάλι. Εάν το πρόβλημα επιμένει, καλέστε το εξουσιοδοτημένο συνεργείο.
F2 F3 (Αυτόματο κλείδωμα της συσκευής, μετά από 3 προσπάθειες επαναφοράς σε λειτουργία)	Μοντέλο C : Μερικό ή ολικό κώλυμα στην καμινάδα (στον ελκυσμό των καπναερίων)	Ελέγξτε τον αγωγό απαγωγής των καπναερίων: ο αέρας πρέπει να κυκλοφορεί μέσα σ΄αυτόν χωρίς να εμποδίζεται. Καθαρίστε την καπνοδόχο εάν χρειάζεται. Εάν το πρόβλημα επιμένει , καλέστε το εξουσιοδοτημένο συνεργείο.
	Μοντέλο F : Σφάλμα στην εισαγωγή ή εξαγωγή του αέρα	Το σύστημα ασφαλείας διακόπτει την λειτουργία της συσκευής. Καλέστε το εξουσιοδοτημένο συνεργείο.
Η ένδειξη κατάστασης λειτουργίας και η ένδειξη πίεσης αναβοσβήνουν	Έλλειψη νερού στο δίκτυο θέρμανσης (< 0,5 bar)	Ανοίξτε το μπλε βανάκι που βρίσκεται στο κάτω μέρος της συσκευής, μέχρι η πίεση στην οθόνη να φτάσει μεταξύ 1 και 2 bar. Εάν πρέπει να συμπληρώνεται συχνά νερό στο δίκτυο, καλέστε το εξουσιοδοτημένο συνεργείο ώστε να κάνει έναν έλεγχο στο δίκτυο θέρμανσης σας.

- Μη προβείτε ποτέ εσείς στην συντήρηση ή επισκευή βλάβης της συσκευής σας.

11 Προστασία κατά του παγετού

11.1 Προστασία του λέβητα κατά του παγετού

Σε περίπτωση επερχόμενου παγετού, τηρείτε την ακόλουθη διαδικασία :

- Βεβαιωθείτε ότι ο λέβητας - θερμοσίφωνας τροφοδοτείται με ηλεκτρικό ρεύμα και αέριο.
- Επιλέξτε την χρήση λειτουργίας παγετού πάνω στον πίνακα ελέγχου.

Το σύστημα προστασίας κατά του παγετού πρέπει να τίθεται σε λειτουργία μόλις η θερμοκρασία του νερού στο δίκτυο θέρμανσης πέσει κάτω από 4°C.
Ο λέβητας σταματάει μόλις η θερμοκρασία του νερού μέσα στο δίκτυο θέρμανσης φτάσει τους 16°C.

11.2 Προστασία της εγκατάστασης από τον παγετό

- Όταν πρόκειται να απουσιάσετε για διάστημα ολίγων ημερών, επιλέξτε την ελάχιστη θερμοκρασία στη θέρμανση από τον πίνακα ελέγχου του λέβητα ή απλώς χαμηλώστε την θερμοκρασία από τον θερμοστάτη χώρου.
- Όταν πρόκειται να απουσιάσετε για μεγάλο διάστημα ανατρέξτε στο κεφάλαιο «Άδειασμα του λέβητα», στο εγχειρίδιο εγκατάστασης.

12 Διατήρηση / Συντήρηση μετά την πώληση

Όταν ο λέβητας διατηρείται καθαρός και καλά ρυθμισμένος, έχει σαν αποτέλεσμα να καταναλώνει λιγότερο αέριο και να έχει μεγαλύτερο χρόνο ζωής. Η συντήρηση του λέβητα και του συστήματος θέρμανσης από εξουσιοδοτημένο συνεργείο είναι απαραίτητη για την καλή λειτουργία της εγκατάστασης. Παρατείνει δε τη διάρκεια λειτουργίας του λέβητα και συμβάλει στην προστασία του περιβάλλοντος.

Σας προτείνουμε να συνάψετε ένα συμβόλαιο συντήρησης με ένα εξουσιοδοτημένο συνεργείο.

Λάβετε σοβαρά υπ΄όψη ότι μια ανεπαρκής συντήρηση διακινδυνεύει την ασφάλεια του μηχανήματος και μπορεί να προκαλέσει υλικές και σωματικές βλάβες.

Για τη συντήρηση ή επισκευή του λέβητα – θερμοσίφωνα, πρέπει να απευθύνεστε μόνο σε εξουσιοδοτημένα συνεργεία από τον επίσημο αντιπρόσωπο – διανομέα της SAUNIER DUVAL στην Ελλάδα και την Κύπρο, τα στοιχεία του οποίου βρίσκονται στην τελευταία σελίδα του εγχειριδίου.

Η συσκευή θα πρέπει να συντηρείται τουλάχιστον μια φορά το χρόνο (ετήσια συντήρηση) από εξουσιοδοτημένο συνεργείο, ούτως ώστε να λειτουργεί με ασφάλεια και να καταναλώνει το απαιτούμενο καύσιμο, έχοντας σαν αποτέλεσμα την οικονομία και συμβάλλοντας στην προστασία του περιβάλλοντος.

Για να ισχύει η εγγύηση καλής λειτουργίας θα πρέπει να επιστραφεί το συντομότερο η Κάρτα Εγγύησης του λέβητα – θερμοσίφωνα, η οποία βρίσκεται μέσα στη συσκευασία, σφραγισμένη και υπογεγραμμένη τόσο από τον εξουσιοδοτημένο εγκαταστάτη, όσο και από τον ιδιοκτήτη – αγοραστή, ο οποίος αποδέχεται ανεπιφύλακτα τους όρους της παρούσας εγγύησης και έχει διαβάσει προσεκτικά το παρόν εγχειρίδιο χρήσης και εγκατάστασης.

Πίνακας περιεχομένων

1 Παρατηρήσεις σχετικές με τα έντυπα 13

2 Περιγραφή της συσκευής 13
2.1 Περιγραφικός πίνακας 13
2.2 Πιστοποίηση CE 13
2.3 Σχήμα λειτουργίας Μοντέλου C 14
2.4 Σχήμα λειτουργίας Μοντέλου F 15

3 Επιλογή θέσης τοποθέτησης 16

4 Οδηγίες και κανονισμοί ασφαλείας 18
4.1 Οδηγίες ασφαλείας 18
4.2 Αποφάσεις, νομικά πρότυπα, κατευθυντήριες οδηγίες 18

5 Εγκατάσταση συσκευής 18
5.1 Συστάσεις πριν από την εγκατάσταση 18
5.2 Διαστάσεις Μοντέλου C 20
5.3 Διαστάσεις Μοντέλου F 21
5.4 Κατάλογος προϊόντων που συνοδεύουν τον λέβητα 22
5.5 Στήριξη στον τοίχο 22
5.6 Σύνδεση αερίου και νερού 22
5.7 Σύνδεση καπνοδόχου (μοντέλο C) 22
5.8 Σύνδεση καμινάδας (Μοντέλο F) 23
5.9 Ηλεκτρική σύνδεση 25
5.10 Σύνδεση παρελκομένων 26

6 Θέση σε λειτουργία 27

7 Ειδικές ρυθμίσεις 27
7.1 Ρύθμιση της απόδοσης του δικτύου θέρμανσης 27
7.2 Προσέγγιση στα τεχνικά δεδομένα του λέβητα (προς χρήση των εγκαταστατών και του Service) 27

8 Άδειασμα συσκευής 29
8.1 Δίκτυο θέρμανσης 29
8.2 Δίκτυο ζεστού νερού χρήσης 29

9 Μετατροπή αερίου 29

10 Εντοπισμός βλαβών 30

11 Έλεγχος / Επαναλειτουργία 30

12 Πληροφορίες για τον χειριστή..... 30

13 Ανταλλακτικά 31

14 Συντήρηση μετά την πώληση..... 32
14.1 Έλεγχος λειτουργίας..... 33
14.2 Φίλτρο κρύου νερου 33
14.3 Φίλτρο επιστροφής θέρμανσης 33
14.4 Κυκλοφορητής νερού χρήσης ή θέρμανσης..... 33
14.5 Εναλλάκτης ζεστού νερού χρήσης 33
14.6 Τρίοδη βάνα..... 33
14.7 Έλεγχος πίεσης κυκλώματος θέρμανσης..... 33

15 Τεχνικά χαρακτηριστικά 34

1 Παρατηρήσεις σχετικές με τα έντυπα

- Να φυλάξετε τα έντυπα που συνοδεύουν τη συσκευή. Ο χειριστής του λέβητα – θερμοσίφωνα πρέπει να διατηρήσει τα έντυπα ούτως ώστε να μπορέσει να τα συμβουλευτεί όταν τα χρειαστεί.

Αποποιούμεθα όλων των ευθυνών σε περίπτωση ζημιών ή βλαβών που προξενήθηκαν από την μη τήρηση των οδηγιών που δίνονται στο παρόν εγχειρίδιο.

2 Περιγραφή της συσκευής

2.1 Περιγραφικός πίνακας

Ο περιγραφικός πίνακας βεβαιώνει την γνησιότητα της κατασκευής και την χώρα για την οποία προορίζεται.

Προσοχή ! Η συσκευή πρέπει να λειτουργήσει αποκλειστικά με τον τύπο αερίου που αναγράφεται στον περιγραφικό πίνακα.

Οι οδηγίες σχετικά με την κατάσταση ρύθμισης που αναγράφονται πάνω στον περιγραφικό πίνακα και στο έντυπο πρέπει να είναι συμβατές με τους ισχύοντες νόμους και κανονισμούς της χώρας προορισμού.

2.2 Πιστοποίηση CE

Η πιστοποίηση CE δηλώνει ότι οι συσκευές που περιγράφονται σε αυτό το έντυπο είναι κατασκευασμένες σύμφωνα με τις κάτωθι κατευθυντήριες οδηγίες :

- Οδηγία σχετικά με τις συσκευές αερίου (90/396/CEE του Συμβουλίου της Ευρωπαϊκής Κοινότητας)
- Οδηγία σχετικά με την ηλεκτρομαγνητική συμβατότητα (89/336/CEE του Συμβουλίου της Ευρωπαϊκής Κοινότητας)
- Οδηγία σχετικά με την χαμηλή τάση (73/23/CEE του Συμβουλίου της Ευρωπαϊκής Κοινότητας)
- Οδηγία σχετικά με την παροχή των λεβήτων (92/42/CEE του Συμβουλίου της Ευρωπαϊκής Κοινότητας)

2.3 Σχήμα λειτουργίας Μοντέλου C

Επιγραφή

1 Ασφαλιστικό απαγωγής καπναερίων
2 Διακόπτης ελκυσμού
3 Εναλλάκτης θέρμανσης
4 Ασφαλιστικό υπερθέρμανσης
5 Θάλαμος καύσης
6 Δοχείο διαστολής
7 Ηλεκτρόδιο ελέγχου φλόγας
8 Καυστήρας
9 Ηλεκτρόδια ανάφλεξης
10 Κυκλοφορητής
11 Δείκτης ορίου θερμοκρασίας θέρμανσης
12 Ηλεκτρονική ανάφλεξη
13 By-pass
14 Μηχανισμός αερίου
15 Αισθητήριο πίεσης θέρμανσης
16 Εναλλάκτης ζεστού νερού χρήσης
17 Τρίοδη βάνα
18 Ανιχνευτής κυκλοφοριακής ροής
19 Φίλτρο εισαγωγής κρύου νερού
20 Σύστημα πλήρωσης νερού
21 Βαλβίδα ασφαλείας
22 Διακόπτης αδειάσματος νερού
23 Φίλτρο δικτύου θέρμανσης

A Επιστροφή νερού θέρμανσης
B Είσοδος κρύου νερού χρήσης
C Εξαγωγή νερού θέρμανσης
D Εξαγωγή ζεστού νερού χρήσης
E Είσοδος αερίου

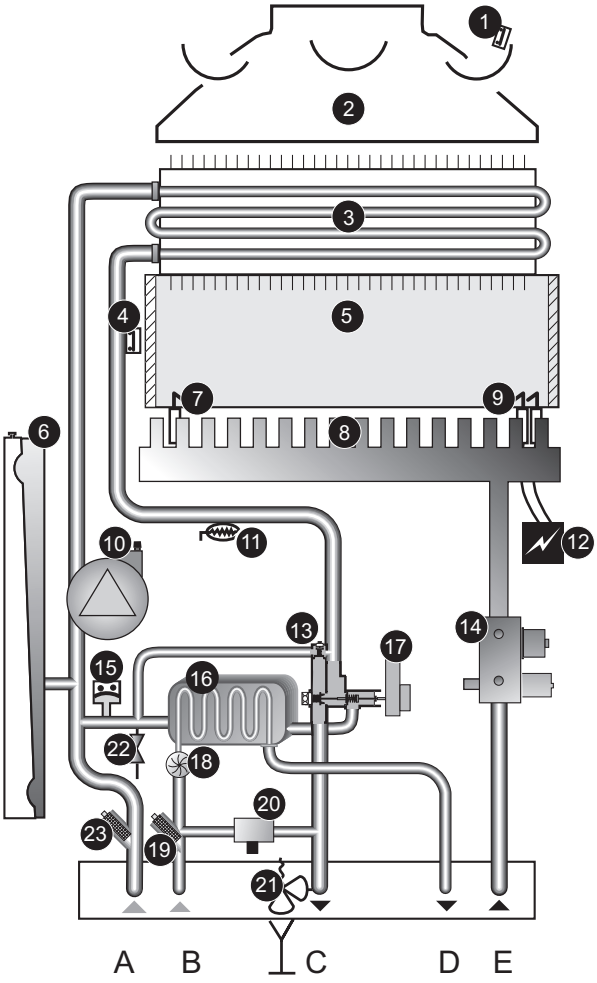

2.4 Σχήμα λειτουργίας Μοντέλου F

Επιγραφή

1 Σύστημα προσαγωγής - απαγωγής
2 Πρεσσοστάτης
3 Εναλλάκτης θέρμανσης
4 Ασφαλιστικό υπερθέρμανσης
5 Θάλαμος καύσης
6 Δοχείο διαστολής
7 Ηλεκτρόδιο ελέγχου φλόγας
8 Καυστήρας
9 Ηλεκτρόδιο ανάφλεξης
10 Κυκλοφορητής
11 Δείκτης ορίου θερμοκρασίας θέρμανσης
12 Ηλεκτρονική ανάφλεξη
13 By-pass
14 Μηχανισμός αερίου
15 Ανιχνευτής πίεσης νερού θέρμανσης
16 Έναλλάκτης ζεστού νερού χρήσης
17 Τρίοδη βάνα
18 Ανιχνευτής κυκλοφοριακής ροής
19 Φίλτρο στην είσοδο κρύου νερού
20 Σύστημα πλήρωσης
21 Βαλβίδα ασφαλείας
22 Διακόπτης αδειάσματος νερού
23 Φίλτρο δικτύου θέρμανσης

A Επιστροφή νερού θέρμανσης
B Είσοδος κρύου νερού χρήσης
C Εξαγωγή νερού θέρμανσης
D Εξαγωγή ζεστού νερού χρήσης
E Είσοδος αερίου

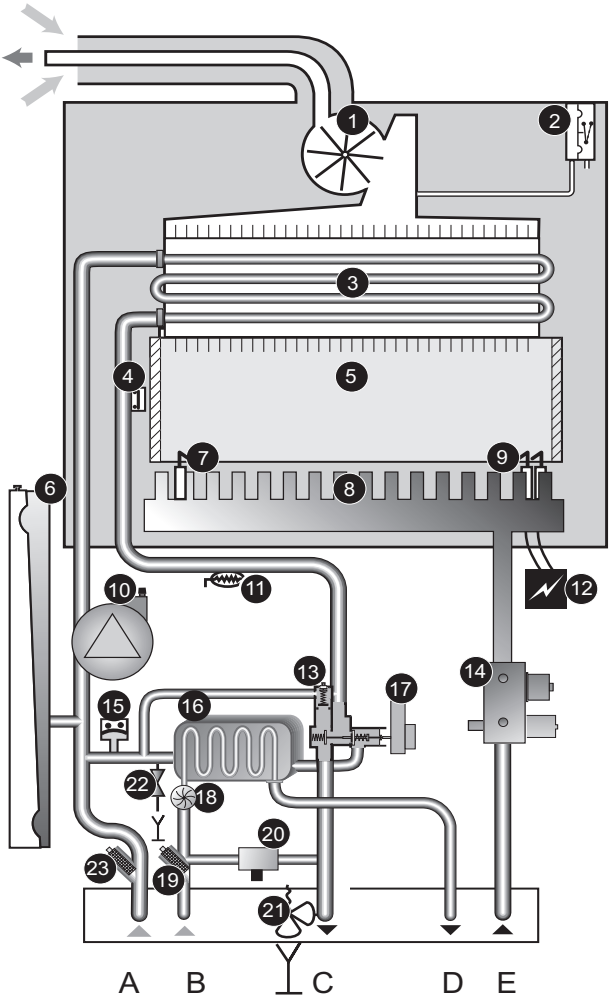

Saunier Duval

3 Επιλογή θέσης τοποθέτησης

- Πριν αποφασίσετε για την θέση τοποθέτησης της συσκευής, διαβάστε προσεκτικά τις οδηγίες ασφαλείας, χρήσης και το έντυπο της εγκατάστασης.
- Η συσκευή πρέπει να είναι τοποθετημένη επάνω σε τοίχο, κατά προτίμηση κοντά στις καταναλώσεις ζεστού νερού χρήσης και στην καπνοδόχο απαγωγής των καπναερίων.
- Βεβαιωθείτε ότι ο τοίχος που πρόκειται να τοποθετήσετε την συσκευή είναι στέρεος για να αντέξει το βάρος της συσκευής.
- Βεβαιωθείτε ότι έχετε αρκετό διαθέσιμο χώρο για να τοποθετηθούν οι σωληνώσεις του νερού, του αερίου και της καμπύλης της καμινάδας.
- Μην τοποθετείτε τον λέβητα πάνω από άλλη συσκευή η οποία μπορεί να του προξενήσει ζημιά (όπως π.χ. πάνω από την συσκευή μαγειρέματος, ώστε να επηρεάζεται από τους υδρατμούς και τα λίπη) ή μέσα σε μία αποθήκη γεμάτη σκόνη ή σε περιβάλλον το οποίο μπορεί να την διαβρώσει.
- Για να μπορεί το εξουσιοδοτημένο συνεργείο να έχει πρόσβαση στον λέβητα σε περίπτωση βλάβης αλλά και για την καθιερωμένη συντήρηση, πρέπει να υπάρχει ελεύθερη απόσταση τουλάχιστον 20 cm από κάθε πλευρά της συσκευής.
- Η θέση τοποθέτησης του λέβητα πρέπει να είναι προστατευμένη από τον παγετό καθ΄ όλη τη διάρκεια του έτους. Εάν δεν μπορεί να τηρηθεί αυτή η προϋπόθεση, πρέπει να ενημερώσετε και να συμβουλέψετε τον χρήστη του μηχανήματος, ώστε να λαμβάνει τα απαραίτητα μέτρα σε περίπτωση παγετού.

Μοντέλο C :

- Η συσκευή πρέπει απαραιτήτως να εγκατασταθεί σε χώρο κατάλληλα αεριζόμενο.
- Ο αγωγός απαγωγής των καπναερίων (καμινάδα) πρέπει να είναι κατά τέτοιο τρόπο εγκαταστημένος ώστε να μην μπορεί να κυλήσει νερό στο εσωτερικό του λέβητα.
- Το οριζόντιο μέρος της καμινάδας πρέπει να έχει μία ανοδική κλίση τουλάχιστον 3% εκτός αν το συγκεκριμένο μέρος της καμινάδας είναι μικρότερο από 1 m.
- Στην άκρη της καμινάδας πρέπει να είναι τοποθετημένο ένα T το οποίο να είναι εφοδιασμένο με φίλτρο.

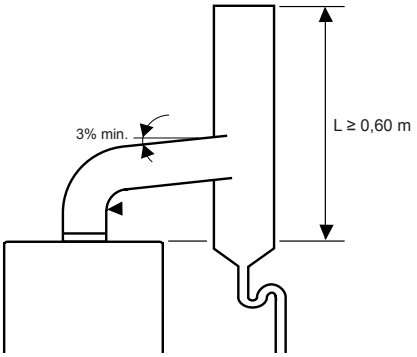

Μοντέλο F :

Το μέγιστο μήκος της καμινάδας καθορίζεται από την εφαρμογή του τύπου (π.χ C12).

- Όταν πρόκειται να επιλέξετε τον τύπο της καμινάδας, πρέπει να λάβετε σοβαρά υπόψη τις ελάχιστες αποστάσεις που αναφέρονται στον κάτωθι πίνακα σχετικά με την θέση κατάληξης της καμινάδας.

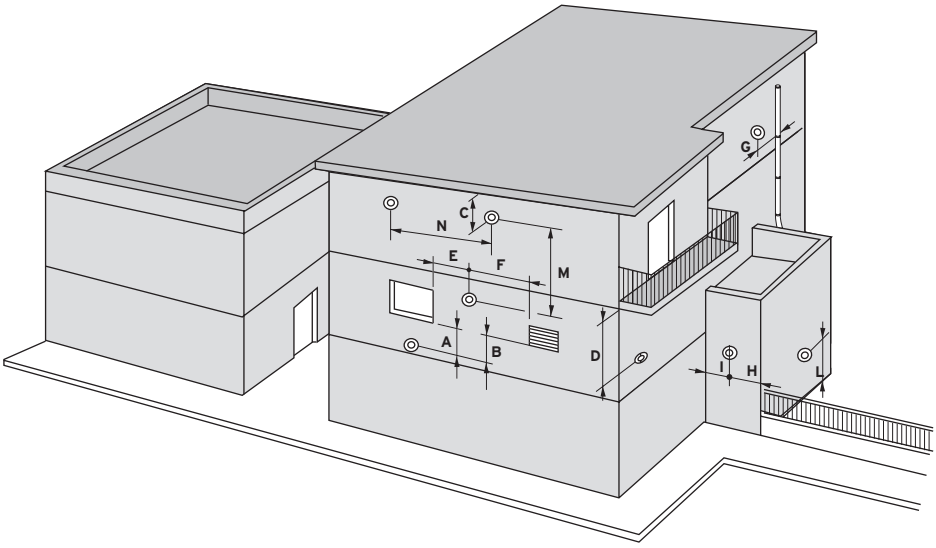

Σημείο	Θέση κατάληξης καμινάδας	mm
A	Κάτω από ένα παράθυρο	600
B	Κάτω από έξοδο αγωγού αερισμού	600
C	Κάτω από μαρκίζα	300
D	Κάτω από μπαλκόνι	300
E	Κοντά σε παράθυρο	400
F	Κοντά σε έξοδο αερισμού	600
G	ή σε κάθετους ή οριζόντιους αγωγούς αερισμού	600
H	ή σε γωνία κτιρίου οικοδομής	300
I	Στην είσοδο κτιρίου	1000
L	ή στο δάπεδο ή σε άλλον όροφο	1800
M	Μεταξύ δύο καθέτων καταλήξεων	1500
N	Μεταξύ δύο οριζόντιων καταλήξεων	600

- Εξηγήστε αυτές τις πιθανές περιπτώσεις στον χειριστή της συσκευής.

Saunier Duval

4 Οδηγίες και κανονισμοί ασφαλείας

4.1 Οδηγίες ασφαλείας

Προσοχή ! Σε περίπτωση λανθασμένης εγκατάστασης, υπάρχει κίνδυνος ηλεκτροπληξίας και βλάβης του μηχανήματος.

- Εκτός από την συναρμολόγηση των συνδέσεων, τοποθετείτε προσεκτικά τους στεγανοποιητικούς συνδέσμους, ώστε να αποφύγετε ενδεχόμενες διαρροές νερού ή αερίου.
- Μην θέτετε σε καμία περίπτωση εκτός λειτουργίας τα ασφαλιστικά και μην επιφέρετε καμία αλλαγή πάνω σ΄ αυτά, σε περίπτωση δυσλειτουργίας του λέβητα - θερμοσίφωνα.
- Βεβαιωθείτε κατά την συναρμολόγηση της συσκευής ότι όλα τα ανταλλακτικά είναι στη σωστή θέση ώστε να εκτελούν την προδιαγεγραμμένη λειτουργία τους. Επαληθεύσατε αυτή την ενέργεια και διατηρείστε αμετάβλητα τα συστήματα ασφαλείας της συσκευής.

4.2 Αποφάσεις, νομικά πρότυπα, κατευθυντήριες οδηγίες

Πριν την έναρξη λειτουργίας του λέβητα, οι απαγορεύσεις, οι κανονισμοί, οι τεχνικοί κανόνες, οι ισχύοντες εθνικοί τεχνικοί κανονισμοί και οι κατευθυντήριες οδηγίες που θα βρείτε παρακάτω, πρέπει να εφαρμόζονται πλήρως και επιμελώς.
Το σχετικό Φ.Ε.Κ. (Φύλλο Εφημερίδας της Κυβέρνησης) για την εγκατάσταση συσκευών αερίου πρέπει να ικανοποιείται πλήρως.

5 Εγκατάσταση συσκευής

5.1 Συστάσεις πριν από την εγκατάσταση

Η κυκλοφορία στο δίκτυο ζεστού νερού θα πρέπει να πραγματοποιείται κατά τέτοιο τρόπο ώστε να αποφεύγονται οι απώλειες (περιορίστε τις καμπύλες, γωνίες, χρησιμοποιήστε υδραυλικά εξαρτήματα μεγάλου μήκους διατομής διέλευσης), ώστε να επιτυγχάνεται η επιθυμητή απόδοση.

Ο λέβητας μπορεί να λειτουργήσει με ελάχιστη πίεση τροφοδοσίας, αλλά θα έχει χαμηλή απόδοση. Το καλύτερο σημείο απόδοσης θα είναι από 1 bar και άνω στην πίεση τροφοδοσίας.

Οι επίτοιχοι λέβητες ThemaClassic μπορούν να ανταποκριθούν σε όλους τους τύπους εγκατάστασης θέρμανσης: δισωλήνιο, μονοσωλήνιο, βοηθητική, ενδοδαπέδια κ.λ.π.
Οι επιφάνειες θερμότητας μπορούν να είναι : σώματα καλοριφέρ, μεταγωγοί θερμότητας ή αερόθερμα.

Προσοχή : Εάν οι χρησιμοποιούμενες ύλες είναι διαφορετικής φύσης, μπορεί να προξενηθούν φαινόμενα διάβρωσης. Σε αυτή την περίπτωση, επιβάλλεται να προσθέσετε στο νερό του δικτύου θέρμανσης, ένα αντιδιαβρωτικό (μέσα στις ενδεδειγμένες διαστάσεις από τον κατασκευαστή του) το οποίο θα εμποδίσει την παραγωγή αέρα και την δημιουργία οξείδωσης.

Τα τμήματα των σωληνώσεων ή καναλιών θα είναι καθορισμένα από την καμπύλη έργου / πίεσης ως ακολούθως. Το δίκτυο διακλάδωσης θα είναι υπολογισμένο σύμφωνα με την τρέχουσα παροχή, στην πραγματική απαραίτητη ισχύ, χωρίς να υπολογιστεί η μέγιστη ισχύ που μπορεί να

παρέχει ο λέβητας. Εντούτοις επιβάλλεται να προδιαγράφεται μία επαρκής απόδοση με μία απόκλιση θερμοκρασίας μεταξύ εισόδου και εξόδου, στο δίκτυο θέρμανσης, κατώτερη ή ίση των 20°C. Η ελάχιστη παροχή είναι 500 l/h.

Καμπύλη έργου / πίεσης

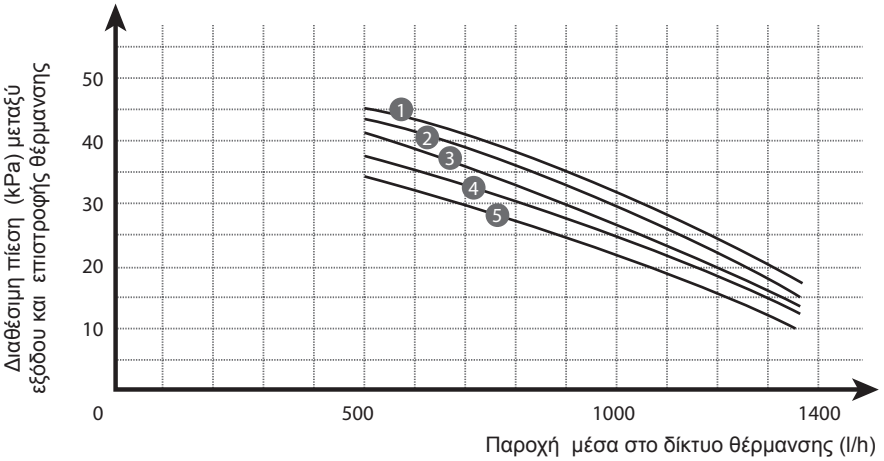

Επιγραφή

1 By-pass κλειστό
2 Ανοιχτό 1/4 φοράς
3 Ανοιχτό 1/2 φορά
4 Ανοιχτό 1 φορά
5 Ανοιχτό 2 φορές

Πρέπει να συμβουλευθείτε το σχεδιάγραμμα των σωληνώσεων, ώστε οι σωλήνες να τοποθετούνται σωστά για να αποφεύγονται τα κενά αέρος μέσα στις σωληνώσεις, δυσκολεύοντας την κυκλοφορία του νερού στο σύστημα.

Εξαεριστικά πρέπει να υπάρχουν σε κάθε υψηλό σημείο της εγκατάστασης, όπως και σε κάθε σώμα του καλοριφέρ.

Ο συνολικός όγκος του δικτύου θέρμανσης εξαρτάται από το στατικό φορτίο στο κρύο. Το ενσωματωμένο δοχείο διαστολής του λέβητα είναι εφοδιασμένο με τις εργοστασιακές ρυθμίσεις (βλέπε κεφάλαιο «Τεχνικά δεδομένα» στο τέλος του εντύπου). Είναι δυνατόν να τροποποιηθεί, όταν τίθεται σε λειτουργία, η πίεση σε περίπτωση υψηλού στατικού φορτίου. Επιβάλλεται να τοποθετηθεί ένας διακόπτης αδειάσματος στο χαμηλότερο σημείο της εγκατάστασης.

Σε περίπτωση που χρησιμοποιήσετε θερμοστατικούς διακόπτες, σας συνιστούμε να μην τους τοποθετήσετε σε χώρους με δυνατή θέρμανση και ποτέ μέσα στον ίδιο χώρο που είναι τοποθετημένος ο θερμοστάτης χώρου.

Εάν πρόκειται για παλαιά εγκατάσταση , είναι απαραίτητο να καθαριστούν τα σώματα πριν την εγκατάσταση του καινούργιου λέβητα - θερμοσίφωνα.

Εάν ο λέβητας δεν εγκατασταθεί αμέσως φροντίστε να προστατέψετε τις αναμονές και τις υποδοχές του από σοβάδες, χρώματα, ρινίσματα κλπ., ώστε να μην παρεμποδίσουν τις συνδέσεις στεγανότητας όταν πρόκειται να εγκατασταθεί.

Saunier Duval

5.2 Διαστάσεις Μοντέλου C

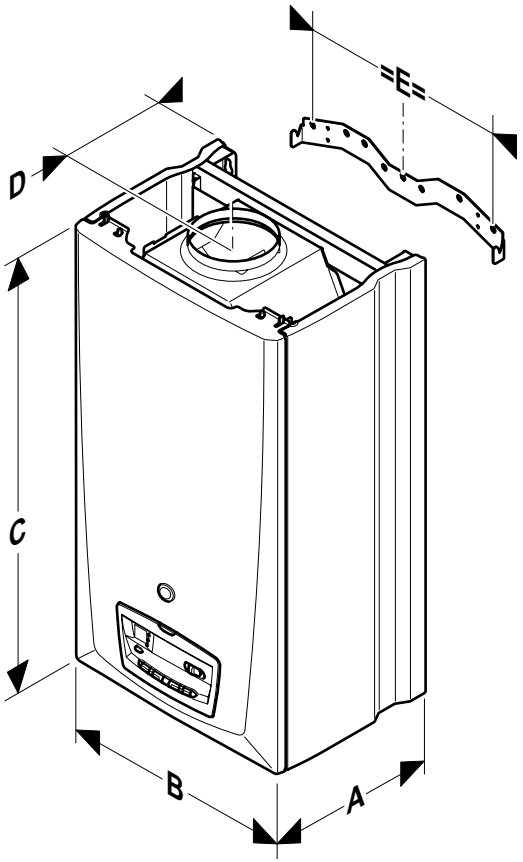

Πλευρά	mm
A	311
B	410
C	742
D	184
E	811

5.3 Διαστάσεις Μοντέλου F

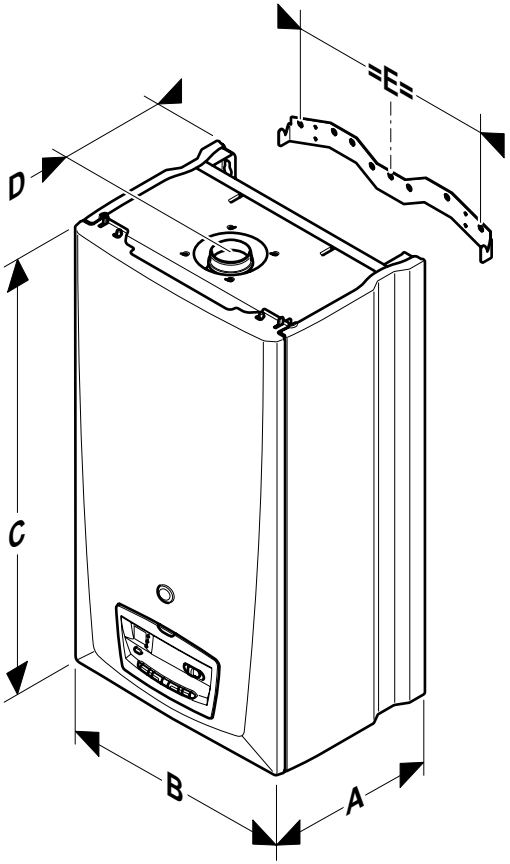

Πλευρά	mm
A	311
B	410
C	742
D	184
E	811

Saunier Duval

5.4 Κατάλογος προϊόντων που συνοδεύουν τον λέβητα

Ο λέβητας - θερμοσίφωνας παραδίδεται σε ένα κιβώτιο το οποίο περιέχει :

- τον λέβητα - θερμοσίφωνα
- την ράβδο στήριξης

5.5 Στήριξη στον τοίχο

- Βεβαιωθείτε ότι οι χρησιμοποιούμενες ύλες για την στήριξη είναι συμβατές με αυτές της συσκευής.
- Προσδιορίστε τον χώρο που θα τον κρεμάσετε. Μπορείτε να ανατρέξετε στο κεφάλαιο «Επιλογή τοποθέτησης».
- Η ράβδος στήριξης θα προσαρμοστεί στον τοίχο, ο οποίος πρέπει να είναι στερεός για να αντέχει τον λέβητα γεμάτο με νερό.
- Ανοίξτε τις τρύπες για τις βίδες στήριξης σύμφωνα με την επεξήγηση που βρίσκεται στο κεφάλαιο Διαστάσεις.

5.6 Σύνδεση αερίου και νερού

- Πριν προβείτε στην σύνδεση, καθαρίστε προσεκτικά τις σωληνώσεις από τα ρινίσματα, τις κολλήσεις, τα λάδια, τα λίπη κ.λ.π Αυτές οι ξένες ουσίες μπορεί να εμποδίσουν την λειτουργία.
- Μην χρησιμοποιείτε διαλυτικό διότι μπορεί να προκαλέσει ζημιά στο κύκλωμα.
- Βεβαιωθείτε ότι δεν υπάρχει διαρροή . Εάν υπάρχει να την επισκευάσετε.

5.7 Σύνδεση καπνοδόχου (μοντέλο C)

Πριν προβείτε στην σύνδεση της καπνοδόχου, ελέγξτε την καλή λειτουργία του ασφαλιστικού των καπναερίων.

5.7.1 Έλεγχος καλής λειτουργίας ασφαλιστικού καπναερίων

Πραγματοποιείται ως εξής :

- Φράξτε τον σωλήνα της διακοπής ελκυσμού.
- Αγγίξτε ελαφρά πάνω στο σημείο + δίπλα στη ώστε να πετύχετε την ανώτερη θερμοκρασία νερού χρήσης.
- Ανοίξτε μία βρύση ζεστού νερού.

Το ασφαλιστικό των καπναερίων σταματάει και κλειδώνει την συσκευή για περίπου 2 λεπτά.

- Κλείστε όλες τις βρύσες του ζεστού νερού

Μπορείτε να θέσετε εκ νέου σε λειτουργία την συσκευή εφόσον κρυώσει το ασφαλιστικό των καπναερίων (απαιτούνται τουλάχιστον 10 λεπτά).

- Θέτετε το μηχάνημα εκτός λειτουργίας. Περιμένετε 5 δευτερόλεπτα και το θέτετε εκ νέου σε λειτουργία.
- Ανοίγετε μία βρύση ζεστού νερού.

Εάν το ασφαλιστικό των καπναερίων δεν κλειδώσει την συσκευή μέσα στον προαναφερθέντα χρόνο :

- Επικοινωνείτε με το service της SAUNIER DUVAL.
- Θέτετε το μηχάνημα εκτός λειτουργίας.

5.7.2 Εφαρμογή καμινάδας

- Εισάγετε το σύστημα εξαερισμού μέσα στον αγωγό και μέσα στο περίβλημα της καμινάδας.

5.8 Σύνδεση καμινάδας (Μοντέλο F)

Διάφορα σχήματα καμινάδας έχουν κατασκευασθεί .

- Μην διστάσετε να απευθυνθείτε στον πωλητή σας για συμπληρωματικές πληροφορίες, για άλλες δυνατότητες και για εναλλακτικές λύσεις.

Προσοχή ! Μόνο τα παρελκόμενα τα οποία ανήκουν στη σειρά του ThemaClassic επιτρέπεται να χρησιμοποιηθούν στο συγκεκριμένο μοντέλο

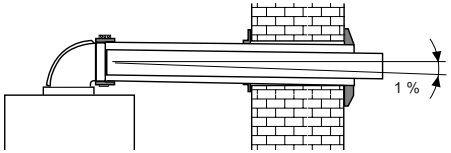

Οι σωληνώσεις της καμινάδας πρέπει να έχουν ανοδική κλίση περίπου 1% προς το εξωτερικό περιβάλλον, ώστε να επιτυγχάνεται η σωστή λειτουργία του μηχανισμού.

5.8.1 Σύστημα καμινάδας οριζόντιο Ø 60/100 mm (εγκατάσταση τύπου C12)

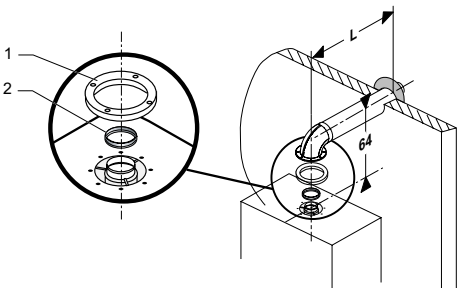

Επιγραφή
1 Ένωση
2 Διάφραγμα καπναερίων

Μέγιστη απώλεια φορτίου : 60 Pa
Αυτή η αξία είναι συνυφασμένη με το μέγιστο μήκος της καμινάδας (L) + 1 καμπύλη 90°.

Το διάφραγμα που βρίσκεται στη συσκευασία μαζί με τους στεγανοποιητικούς δακτυλίους πρέπει να τοποθετηθεί στην έξοδο των καπναερίων αμέσως μετά από τον εσωτερικό σωλήνα (L) στον μεγαλύτερο σε μήκος σωλήνα με το διάφραγμα.

Τύπος	Μέγιστο μήκος χωρίς διάφραγμα	Μέγιστο μήκος με διάφραγμα
Ø 60/100	3.5 m	0.5 m

Κάθε φορά που είναι απαραίτητη η προσθήκη καμπύλης 90° (ή 2 των 45°), το μήκος (L) πρέπει να μειώνεται κατά 1 m.

5.8.2 Σύστημα κάθετης καμινάδας Ø 60/100 mm ή Ø 80/125 mm (εγκατάσταση τύπου C32)

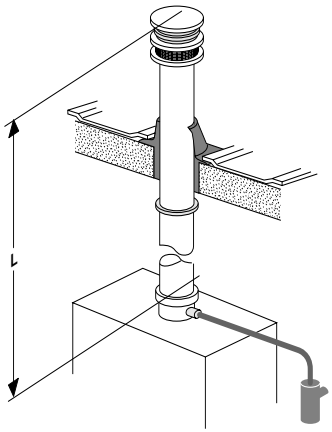

Μέγιστη απώλεια φορτίου : 60 Pa
Αυτή η αξία είναι συνυφασμένη με το μέγιστο μήκος της καμινάδας (L) + 1 καμπύλη 90°.

Το διάφραγμα που βρίσκεται στη συσκευασία μαζί με τους στεγανοποιητικούς δακτυλίους πρέπει να τοποθετηθεί στην έξοδο των καπναερίων αμέσως μετά από τον εσωτερικό σωλήνα (L) στον μεγαλύτερο σε μήκος σωλήνα με το διάφραγμα.

Τύπος	Μέγιστο μήκος χωρίς διάφραγμα	Μέγιστο μήκος με διάφραγμα
Ø 80/125	12 m	1 m

Κάθε φορά που είναι απαραίτητη η προσθήκη καμπύλης 90° (ή 2 των 45°), το μήκος (L) πρέπει να μειώνεται κατά 1 m.

5.8.3 Σύστημα ολικής καμινάδας (εγκατάσταση τύπου C42)

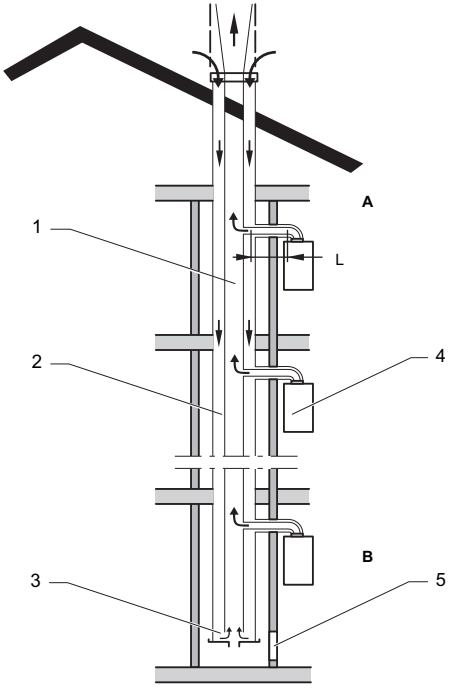

Επιγραφή
1 Σωλήνας συλλέκτη
2 Σωλήνας εισόδου αέρα
3 Ασφαλιστικό εξισορρόπησης πιέσεων
4 Σύστημα στεγανοποίησης
5 Φίλτρο
A Πρώτο επίπεδο
B Τελευταίο επίπεδο
L 3,5 m

Μέγιστη απώλεια φορτίου : 60 Pa
Αυτή η αξία είναι συνυφασμένη με το μέγιστο μήκος της καμινάδας (L) + 1 καμπύλη 90°.

Κάθε φορά που είναι απαραίτητη η προσθήκη καμπύλης 90° (ή 2 των 45°), το μήκος (L) πρέπει να μειώνεται κατά 1 m.

5.8.4 Σύστημα καμινάδας με διπλό αγωγό 2x Ø 80 mm (εγκατάσταση τύπου C52)

Προσοχή !

- Όλοι οι αγωγοί οι οποίοι διασχίζουν περιβάλλον θερμοκρασίας περίπου 60°C πρέπει να είναι μονωμένοι ενάντια της θερμότητας. Η μόνωση πρέπει να γίνεται με μονωτική ύλη περίπου ≥ 10 mm πάχους και θερμικής αγωγιμότητας λ ≤ 0,04 W/m.K.
- Οι καταλήξεις της εισόδου του αέρα προς καύση και της απαγωγής των καπναερίων δεν πρέπει να είναι τοποθετημένες κάτω από τοίχους του κτιρίου.

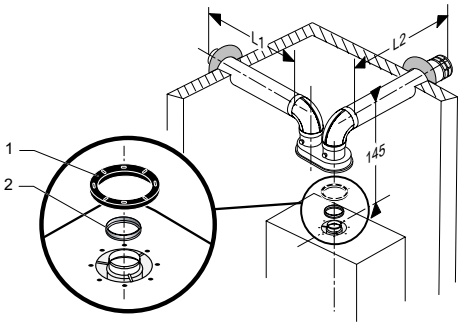

Επιγραφή
1 Σύνδεσμοι
2 Διάφραγμα

Μέγιστη απώλεια φορτίου : 60 Pa
Αυτή η αξία είναι συνυφασμένη με 2 καμπύλες, η διπλή καμινάδα και το μέγιστο μήκος του αγωγού (L1+L2) με 34 m.

Κάθε φορά που είναι απαραίτητη η προσθήκη καμπύλης 90° (ή 2 των 45°), το μήκος (L) πρέπει να μειώνεται κατά 1 m.

5.9 Ηλεκτρική σύνδεση

Κίνδυνος ! Σε περίπτωση λανθασμένης σύνδεσης, υπάρχει κίνδυνος ηλεκτροπληξίας και βλάβης της συσκευής.

- Συνδέστε το καλώδιο τροφοδοσίας του λέβητα σε ρεύμα 230 V μονοφασικό + γείωση.

Σύμφωνα με τους ισχύοντες κανόνες, αυτή η σύνδεση πρέπει να γίνει με έναν ενδιάμεσο και έναν διπολικό φις με διαχωρισμό το λιγότερο 3 mm μεταξύ κάθε επαφής.

Το καλώδιο τροφοδοσίας του λέβητα είναι ειδικό : εάν θέλετε να το αντικαταστήσετε, πρέπει να το παραγγείλετε αποκλειστικά στο Service της Saunier Duval.

5.10 Σύνδεση παρελκομένων

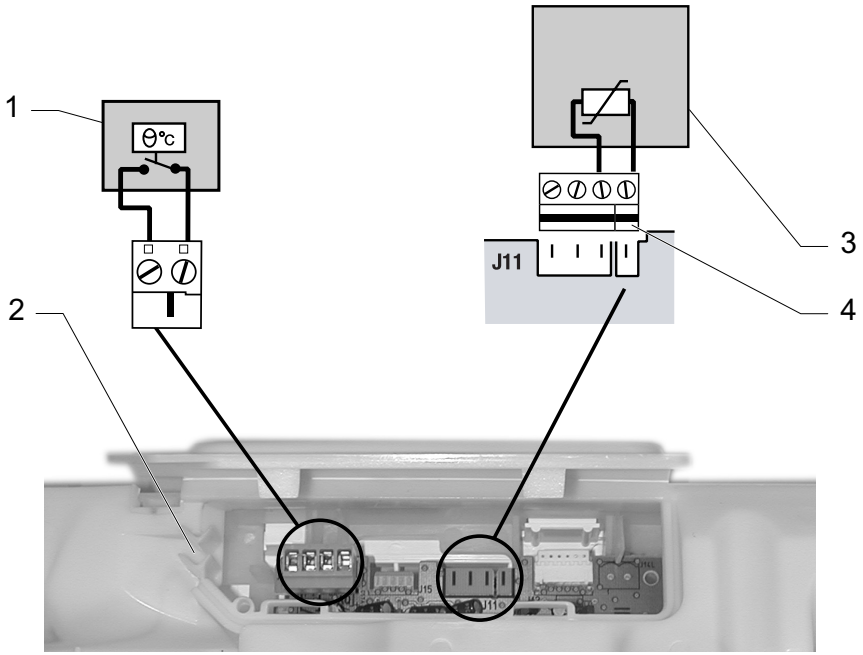

Επιγραφή

1 Θερμοστάτης χώρου

2 Κανάλια για τα καλώδια του θερμοστάτη χώρου και του εξωτερικού αισθητηρίου

3 Ασφαλιστικό θερμοκρασίας για το εξωτερικό αισθητήριο

4 Κουτί για το εξωτερικό αισθητήριο

5.10.1 Θερμοστάτης χώρου (δεν είναι εφοδιασμένο)

- Ενώστε τα καλώδια του θερμοστάτη χώρου (1) στο επάνω όριο (όριο εφοδιασμένο).

Προσοχή : εάν στην εγκατάσταση δεν υπάρχει πρόβλεψη για θερμοστάτη χώρου, αφήστε τη γέφυρα επάνω στις δύο αναμονές του ορίου.

Σημαντικό : η αναμονή είναι προορισμένη για ένωση με θερμοστάτη 24V ; σε καμία περίπτωση δεν μπορεί να συνδεθεί με τάση 230 V.

5.10.2 Εξωτερικό αισθητήριο (δεν είναι εφοδιασμένο)

- Ενώστε τα 2 καλώδια του αισθητηρίου θερμοκρασίας (3) επάνω στο όριο (4) εφοδιασμένο με το εξωτερικό αισθητήριο.
- Εισάγετε το όριο πάνω στη θέση J11 της ηλεκτρονικής πλακέτας.

6 Θέση σε λειτουργία

- Μετακινήστε τον διακόπτη για να φανεί το σύμβολο «I».
  Η οθόνη και το φωτάκι της χρήσης λειτουργίας ανάβουν : ο λέβητας είναι έτοιμος να λειτουργήσει.
- Ανοίξτε την βαλβίδα που βρίσκεται πάνω στον κυκλοφορητή : οι βαλβίδες της εγκατάστασης ανοίγουν αυτομάτως.
- Ανοίξτε το μπλε βανάκι πλήρωσης νερού που βρίσκεται στο κάτω μέρος του λέβητα μέχρι να διαβάσετε στην οθόνη ότι ή πίεση έφτασε τα 2 bar.
- Εξαερώστε κάθε σώμα μέχρι να τρέξει νερό με κανονική ροή και μετά ξανακλείστε τον διακόπτη.
- Αφήστε το εξαεριστικό του κυκλοφορητή ανοιχτό.
- Ανοίξτε όλες τις βρύσες του ζεστού νερού για να καθαρίσει η εγκατάσταση.
- Βεβαιωθείτε ότι η οθόνη δείχνει πίεση μεταξύ 1 και 2 bar ; εάν όχι ,ξαναγεμίστε εκ νέου τον λέβητα.

7 Ειδικές ρυθμίσεις

7.1 Ρύθμιση της απόδοσης του δικτύου θέρμανσης

Είναι απαραίτητο να εφαρμόσετε αυτή τη ρύθμιση στο δίκτυο της εγκατάστασης. Κατά την παράδοση, η βίδα (1) του by-pass είναι ανοιγμένη 1/2 βόλτα.

Αναλόγως των αναγκών, περιστρέφετε αυτή τη βίδα (π.χ. βιδώνετε για να κλείσετε) για να φτάσετε το ανώτερο διαθέσιμο μανομετρικό της απώλειας φορτίου της εγκατάστασης, ανάλογα με την καμπύλη έργου/πίεσης.

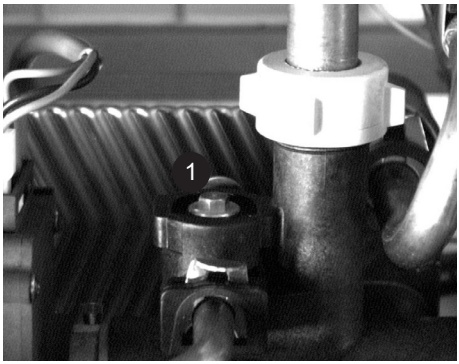

7.2 Προσέγγιση στα τεχνικά δεδομένα του λέβητα (προς χρήση των εγκαταστατών και του Service)

Η προσέγγιση στα τεχνικά δεδομένα του λέβητα μας επιτρέπει να προβούμε σε μερικές ρυθμίσεις και να αναλύσουμε πιθανές επιπλοκές στην λειτουργία του λέβητα.

Π.χ είναι πιθανό να ρυθμίσουμε την ανώτατη ισχύ του λέβητα στη θέση της θέρμανσης έχοντας συμπεριλάβει όλες τις τιμές από τον πίνακα που βρίσκεται στο τέλος του εντύπου. Αυτή η δυνατότητα επιτρέπει να έχουμε την σωστή προσδιδόμενη ισχύ στις πραγματικές ανάγκες της εγκατάστασης και να αποφύγουμε τις προσωρινές υπερβολές, σε μία προσωρινή υψηλή υπερλειτουργία.

Σημείωση : η ελάττωση της ισχύς της θέρμανσης δεν φέρει καμία επίπτωση στη θερμοκρασία του ζεστού νερού χρήσης

Ακολουθείστε τις οδηγίες :

- Αγγίξτε για περισσότερο από 10 δευτερόλεπτα πάνω στο σημείο “MODE” για να έχετε πρόσβαση στο menu των παραμέτρων.
- Όταν εμφανιστεί το “00”, χρησιμοποιήστε τα σημεία + ή – μέχρι

να εμφανιστεί η ένδειξη “96” πάνω στην οθόνη.

- Αγγίξτε πάνω στο σημείο «MODE» για να εμφανιστεί το πρώτο menu με τις παραμέτρους, για να ξέρετε την ανώτερη ισχύ στη θέρμανση (menu COD.1).
- Όταν το menu «COD.1» εμφανίζεται στην οθόνη , αγγίξτε πάνω στο σημείο «MODE» εάν θέλετε παραμέτρους σε αυτό το menu.
- Επιλέξτε την επιθυμητή τιμή χρησιμοποιώντας τα σημεία + - .
- Επικυρώστε τη αγγίζοντας το σημείο «MODE».
- Αγγίξτε πάνω στο σημείο + για να περάσετε στο επόμενο menu.

Σημείωση : η οθόνη επανέρχεται στις κανονικές ενδείξεις μετά περίπου από 10 λεπτά χωρίς να έχουμε επέμβει ή με ένα άγγιγμα περίπου 10 δευτερολέπτων επάνω στο σημείο “MODE”.

Menu n°	**Εξήγηση**	**Πράξη**
COD. 1	Υψηλή πίεση θέρμανσης	Επιλέξτε μία τιμή (βλέπε πίνακα τεχνικών δεδομένων στο τέλος του εντύπου) (ρύθμιση εργοστασίου : 15)
COD. 2	Μορφή αερισμού	Δεν είναι απαραίτητη η ρύθμιση σε αυτό τον τύπο του λέβητα
COD. 3	Ελάχιστη θερμοκρασία θέρμανσης	Επιλέξτε μία τιμή : 38°C, 50°C, 55°C ή 70°C(ρύθμιση εργοστασίου : 38°C)
COD. 4	Υψηλή θερμοκρασία θέρμανσης	Επιλέξτε μία τιμή : 50°C, 73°C, 80°C ou 87°C(ρύθμιση εργοστασίου : 73°C)
COD. 5	Λειτουργία κυκλοφορητή	Επιλέξτε έναν τρόπο λειτουργίας : 1 – δεν ανταποκρίνεται στον θερμοστάτη χώρου (ρύθμιση εργοστασίου) 2 – δεν ανταποκρίνεται στον καυστήρα
Τα δύο επόμενα menus αφορούν την εγκατάσταση εξωτερικού αισθητηρίου :		
COD. 6	Εξωτερικό αισθητήριο : θέση ρύθμισης	Επιλέξτε μία κανονική θέση μεταξύ 16 αριθμών από το 0 μέχρι το 15 (βλέπε κάτωθι γραφική παράσταση).Παράδειγμα : εάν θέλετε τη θέση n° 10 (ρύθμιση εργοστασίου), θα είναι η μέγιστη θερμοκρασία θέρμανσης για εξωτερική θερμοκρασία -5,5°C
COD. 7	Εξωτερικό αισθητήριο : αρχική θέση ρύθμιση	Μετακινήστε την αρχική θέση ρύθμισης αλλάζοντας την παράμετρο από –9 έως 10.
COD. 8	Δέσμευση καυστήρα	Επιλέξτε τον τρόπο λειτουργίας : 0 – κανονική λειτουργία 1 - Δέσμευση P. ελάχιστη 2 - Δέσμευση P. μέγιστη 3 - Δέσμευση P. έναυσης (εργοστασιακή ρύθμιση : 1)
Τα επόμενα menus COD αφορούν αποκλειστικά το Service της Saunier Duval.		

Διάγραμμα ρύθμισης των θερμοκρασιών :

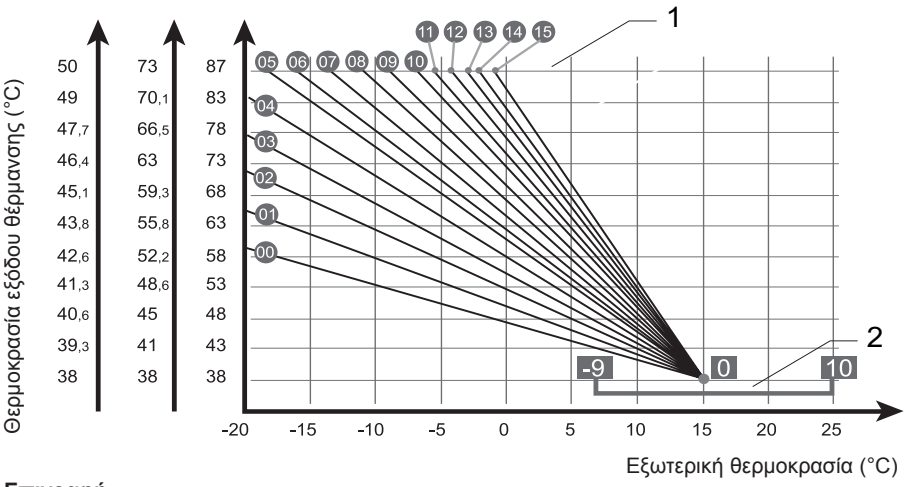

Επιγραφή
1 Ρύθμιση Menu 6
2 Ρύθμιση Menu 7

8 Άδειασμα συσκευής

8.1 Δίκτυο θέρμανσης

- Ανοίξτε τον διακόπτη αδειάσματος της εγκατάστασης που βρίσκεται στο χαμηλότερο σημείο αυτής.
- Αφαιρέστε αέρα από ένα άνοιγμα της εγκατάστασης π.χ από ένα εξαεριστικό της εγκατάστασης ή από το διακόπτη αδειάσματος του λέβητα.

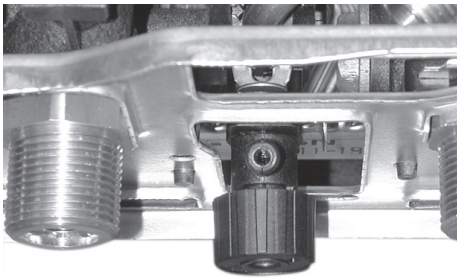

- Για να αφαιρέσετε αποκλειστικά το νερό του δικτύου θέρμανσης που βρίσκεται στον λέβητα , κλείστε τους διακόπτες εισόδου κρύου νερού και εξόδου θέρμανσης

8.2 Δίκτυο ζεστού νερού χρήσης

- Κλείστε τον διακόπτη του νερού της εγκατάστασης
- Αδειάστε το δίκτυο ανοίγοντας μία βρύση ζεστού νερού και ανοίξτε την βαλβίδα ασφαλείας ζεστού νερού (καπάκι μπλε).

9 Μετατροπή αερίου

Για να μετατρέψετε τον λέβητα από NG σε LPG και αντιστρόφως, υπάρχουν ειδικά αποκλειστικά συστήματα ώστε να γίνει αυτή η μετατροπή, τα οποία και διατίθενται μόνο από το Service της Saunier Duval .

10 Εντοπισμός βλαβών

Θα βρείτε τον κατάλογο μερικών βλαβών μέσα στις οδηγίες χρήσης.
Οι παρακάτω βλάβες που περιγράφονται σ΄αυτό το κεφάλαιο αφορούν αποκλειστικά τα εξουσιοδοτημένα συνεργεία Service της Saunier Duval.

Code	Αιτία	Λύση
F6	Σφάλμα CTN εξόδου θέρμανσης	Καλέστε το εξουσιοδοτημένο Service
F11	Λάθος επικοινωνίας στην πλακέτα Κεντρική / αλληλδραση	
F12	Λάθος επικοινωνίας στην πλακέτα αλληλδραση / κεντρική	
F13	Σφάλμα στην κεντρική πλακέτα	
F14	Θερμοκρασία θέρμανσης > 95°C	
F15	Σφάλμα στο μηχανισμό αερίου.	
F16	Σφάλμα ανίχνευσης φλόγας	
F17	Διαφορά τάσης τροφοδοσίας < ή ίσο με 170 V.	
F18	Σφάλμα οθόνης χειρισμού.	
F19	CTN θέρμανσης εκτός λειτουργίας.	
F20	Οθόνη χειρισμού ασύμβατη με την κεντρική πλακέτα.	

Προσοχή : σε περίπτωση που υπάρχει αέρας μέσα στο δίκτυο της θέρμανσης, αφαιρέστε τον αέρα και προσθέστε νερό, ρυθμίζοντας εκ νέου την θέρμανση . Εάν αυτό επαναλαμβάνεται συχνά, καλέστε το εξουσιοδοτημένο συνεργείο, διότι μπορεί να πρόκειται για μικρές διαρροές στο δίκτυο τις οποίες πρέπει να επισκευάσετε.

11 Έλεγχος / Επαναλειτουργία

Αφού εγκαταστήσετε τη συσκευή , βεβαιωθείτε για την καλή λειτουργία της :

- Θέσατε σε λειτουργία τη συσκευή σύμφωνα με τις οδηγίες χρήσης και ελέγξτε ότι λειτουργεί κανονικά .
- Βεβαιωθείτε για τυχόν διαρροές αερίου και νερού (αν υπάρχουν πρέπει να επισκευαστούν άμεσα).
- Βεβαιωθείτε για την σωστή απαγωγή των καπναερίων.
- Ελέγξτε τα συστήματα ασφαλείας, αν υπακούν στις εντολές, την ρύθμισή τους και την λειτουργία τους.

12 Πληροφορίες για τον χειριστή

Ο χειριστής της συσκευής πρέπει να είναι ενήμερος για τον χειρισμό και την λειτουργία της συσκευής του.

- Εξηγήστε του την λειτουργία της συσκευής ούτως ώστε να εξοικειωθεί με την χρήση της.
- Εξετάστε μαζί το έντυπο για τον τρόπο χρήσης του λέβητα και απαντήστε στις ερωτήσεις του.
- Δώστε όλα τα έντυπα που αφορούν το μηχάνημα, τα οποία πρέπει να φυλάξει ώστε να τα συμβουλεύεται όταν χρειαστεί.
- Ενημερώστε τον για όλους τους κανόνες ασφαλείας που πρέπει να λάβει σοβαρά υπόψη.
- Εξηγήστε του πως αδειάζει το μηχάνημα και δείξτε του τους κατάλληλους χειρισμούς.
- Υπενθυμίστε του την υποχρεωτική ετήσια συντήρηση του μηχανήματος και προτείνετε του ένα συμβόλαιο συντήρησης.

13 Ανταλλακτικά

Για την εγγυημένη λειτουργία και μακρά διάρκεια ζωής του μηχανήματος αλλά και για να διατηρείται το μηχάνημα σε καλή κατάσταση, χρησιμοποιείτε αποκλειστικά τα αυθεντικά ανταλλακτικά της Saunier Duval για την επισκευή και συντήρηση του μηχανήματος.

- Να χρησιμοποιείτε αποκλειστικά τα αυθεντικά ανταλλακτικά.
- Βεβαιωθείτε ότι είναι σωστά τοποθετημένα και εκτελούν την σωστή λειτουργία.

14 Συντήρηση μετά την πώληση

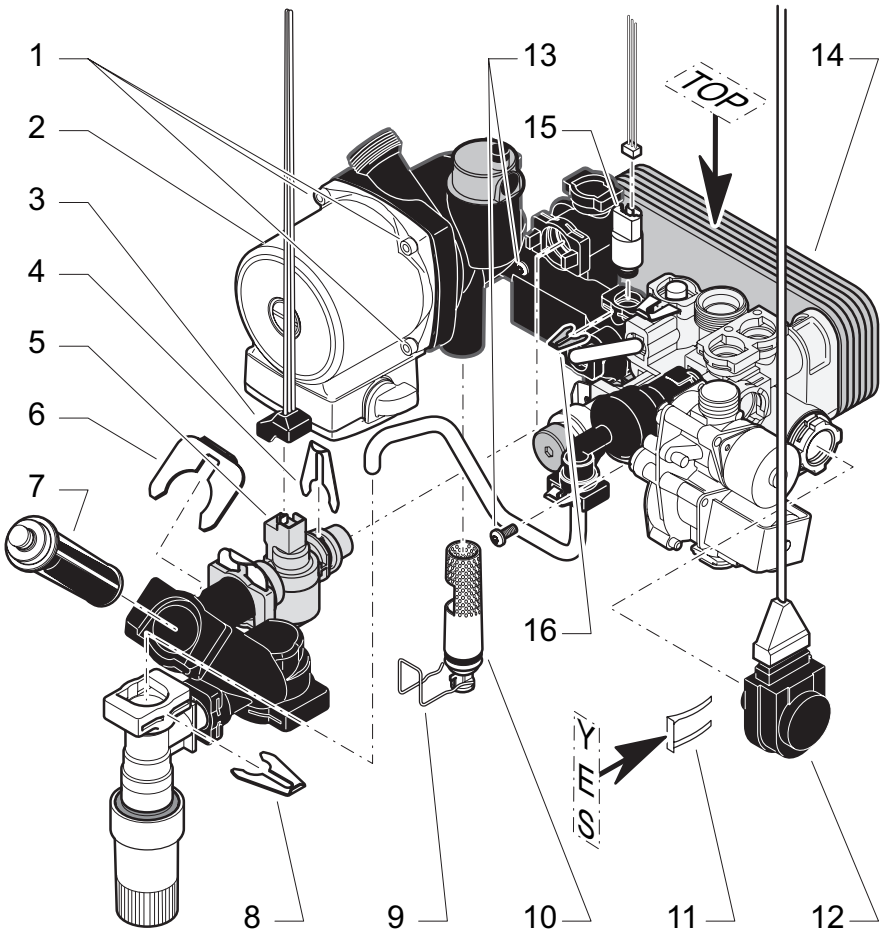

Επιγραφή

1 Βίδα συγκράτησης του κυκλοφορητή
2 Κυκλοφορητής
3 Επαφή ανιχνευτή λειτουργίας
4 Στήριγμα ανιχνευτή λειτουργίας
5 Ανιχνευτής λειτουργίας
6 Στήριγμα φίλτρου νερού χρήσης
7 Φίλτρο κρύου νερού
8 Στήριγμα συστήματος πλήρωσης κρύου νερού
9 Στήριγμα φίλτρου επιστροφής θέρμανσης
10 Φίλτρο επιστροφής θέρμανσης
11 Στήριγμα τρίοδης βάνας
12 Τρίοδη βάνα
13 Βίδα συγκράτησης εναλλάκτη ζεστού νερού χρήσης
14 Εναλλάκτης ζεστού νερού χρήσης
15 Ελεγκτής πίεσης κυκλώματος θέρμανσης
16 Στήριγμα ελεγκτή πίεσης (πρεσσοστάτη)

14.1 Έλεγχος λειτουργίας

- Κλείνετε την είσοδο κρύου νερού.
- Τραβήξτε το στήριγμα από το σωληνάκι (8), μετά περιστρέψτε το βανάκι πλήρωσης.
- Αποσυνδέστε την επαφή (3) που βρίσκεται κάτω από το λαστιχένιο καπάκι .
- Τραβήξτε το στήριγμα (4).
- Ξεβιδώστε την σύνδεση της εισόδου κρύου νερου κάτω από τον λέβητα.
- Αφαιρέστε το σύστημα ελέγχου (5) για το φίλτρο.

14.2 Φίλτρο κρύου νερου

- Κλείστε τον γενικό διακόπτη νερού.
- Μετακινείστε το στήριγμα του φίλτρου (6).
- Αφαιρέστε το φίλτρο (7) και καθαρίστε το.

14.3 Φίλτρο επιστροφής θέρμανσης

- Μετακινείστε το στήριγμα του φίλτρου (9) που βρίσκεται κάτω από τον κυκλοφορητή.
- Αφαιρέστε το φίλτρο (10) για να το καθαρίσετε.

14.4 Κυκλοφορητής νερού χρήσης ή θέρμανσης

- Για να αφαιρέσετε τον κυκλοφορητή (2) ξεβιδώνετε τις 4 βίδες που τον στηρίζουν (1).

14.5 Εναλλάκτης ζεστού νερού χρήσης

- Ξεβιδώστε τις δύο βίδες συγκράτησης (13) προσεγγίζοντας το από το μπροστινό μέρος του λέβητα .
- Αφαιρείτε τον εναλλάκτη ζεστού νερού χρήσης (14).

Προσοχή στον τρόπο επανεγκατάστασης : η ένδειξη «TOP», που αναγράφεται επάνω στον εναλλάκτη πρέπει να είναι στην επάνω πλευρά.

14.6 Τρίοδη βάνα

- Τραβήξτε το στήριγμα (11) και μετά αφαιρέστε το σύστημα της τρίοδης βάνας (12).
- Εάν δεν υπάρχει πλευρική προσέγγιση, μετακινήστε πρώτα τον μηχανισμό του αερίου.

Προσοχή στην επανεγκατάσταση του στηρίγματος : η ένδειξη «YES» πρέπει να είναι εμφανής.

14.7 Έλεγχος πίεσης κυκλώματος θέρμανσης

- Τραβήξτε την επαφή (16) και μετά αποσυνδέστε την καλωδίωση.
- Αφαιρέστε τον ελεγκτή πίεσης (15).

15 Τεχνικά χαρακτηριστικά

Επίτοιχος λέβητας - θερμοσίφωνας αερίου συνεχούς ροής , τύπος C12, C32, C42, C52

Περιγραφή	**M/M**	**C 24 E**	**F 24 E**
Τύπος αερίου		II_{2H3+}	
Θέρμανση			
Αποδιδόμενη ισχύς (P)	kW	8.4 - 23.6	8.9 - 23.6
Λειτουργία P.C.I.	%	90	91
Μέγιστη θερμοκρασία εξόδου θέρμανσης	C°	87	
Ελάχιστη θερμοκρασία εξόδου θέρμανσης	C°	38	
Όγκος δοχείου διαστολής	l	5	
Πίεση δοχείου διαστολής πριν τη λειτουργία	bar	0.5	
Μέγιστη φόρτιση εγκατάστασης στους 75°C	l	110	
Πίεση λειτουργίας ασφαλιστικής βαλβίδας (PMS)	bar	3	
Ζεστό νερό χρήσης			
Αποδιδόμενη ισχύς (P)	kW	8.4 - 23.6	8.9 - 23.6
Μέγιστη θερμοκρασία παροχής νερού	°C	60	60
Παροχή νερού (ΔT 30°C)	l/min	11.3	11.3
Απόδοση λειτουργίας ζεστού νερού χρήσης	l/min	1.7	1.7
Ελάχιστη πίεση τροφοδοσίας	bar	0.5	0.5
Μέγιστη πίεση τροφοδοσίας (PMW)	bar	10	10
Καύση			
Απαιτούμενος φρέσκος αέρας καύσης (1013 mbar - 0°C)	m3/h	57	44
Υπόλοιπα καύσης	g/s	20.7	15
Θερμοκρασία καπναερίων	°C	118	160
Τιμές προϊόντων καύσης (στην ονομαστική ισχύ) :			
CO	ppm	20	60
CO2	%	4.85	6.7
NOx	ppm	73	65
Διαστάσεις :			
Ύψος	mm	740	
Πλάτος	mm	410	
Βάθος	mm	310	
Βάρος	kg	31	34
Τάση τροφοδοσίας	V/Hz	230/50	
Κατανάλωση ισχύς	W	70	122
Ένταση	A	0.3	0.5
Ηλεκτρική προστασία		IPX4d	

Τεχνικά στοιχεία λειτουργίας για τύπο αερίου	M/M	C 24 E	F 24 E
Φυσικό αέριο G20			
Διάμετρος μπεκ πιλότου	mm	1.20	
Διάμετρος διαφράγματος αερίου	mm	5.65	
Πίεση τροφοδοσίας αερίου	mbar	20	
Μέγιστη πίεση καυστήρα	mbar	12.5	12.2
Ελάχιστη πίεση καυστήρα	mbar	2.16	2.25
Μέγιστη παροχή αερίου	m^3/h	2.77	2.74
Ελάχιστη παροχή αερίου	m^3/h	1.07	1.16
Βουτάνιο G30			
Διάμετρος μπεκ πιλότου	mm	0.73	
Διάμετρος διαφράγματος αερίου	mm	4.8	
Πίεση τροφοδοσίας αερίου	mbar	29	
Μέγιστη πίεση καυστήρα	mbar	23.2	
Ελάχιστη πίεση καυστήρα	mbar	3.82	4.41
Μέγιστη παροχή αερίου	kg/h	2.06	2.01
Ελάχιστη παροχή αερίου	kg/h	0.87	
Προπάνιο G31			
Διάμετρος μπεκ πιλότου	mm	0.73	
Διάμετρος διαφράγματος αερίου	mm	4.8	
Πίεση τροφοδοσίας αερίου	mbar	37	
Μέγιστη πίεση καυστήρα	mbar	29.7	29.8
Ελάχιστη πίεση καυστήρα	mbar	5.0	5.4
Μέγιστη παροχή αερίου	kg/h	2.03	2.01
Ελάχιστη παροχή αερίου	kg/h	0.78	0.83

0020006273-02 - 02/05

SAUNIER DUVAL HELLAS
Λεωφόρος Γαλατσίου 30
GR-111 41 Αθήνα, ΕΛΛΑΔΑ

Saunier Duval