Τεχνικό βιβλίο εγκατάστασης και συντήρησης

ΟΙ ακόλουθες οδηγίες αφορούν συσκευές που έχουν εγκατασταθεί στην Ελλάδα

GR

Installation and Servicing Instructions

PIGMA
PIGMA SYSTEM

ΕΠΙΤΟΙΧΟΣ ΛΕΒΗΤΑΣ ΑΕΡΙΟΥ
WALL-HUNG GAS BOILER

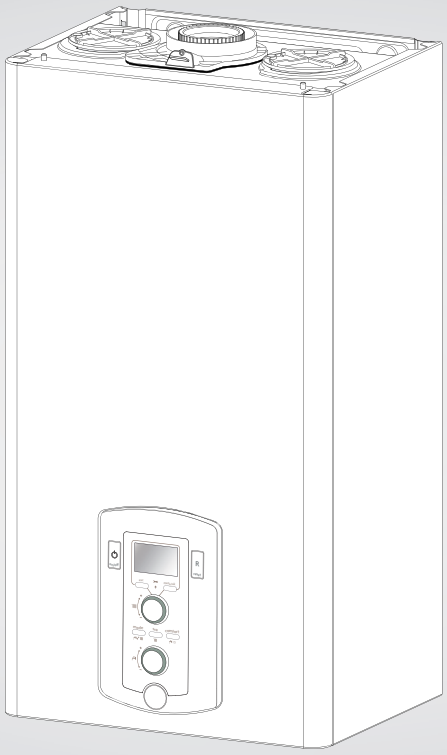

25 FF
30 FF
35 FF

V00

Chaffoteaux

ΠΕΡΙΕΧΟΜΕΝΑ

γενικά....3
Πρότυπα ασφαλείας....3

προειδοποίηση....4
Συμβουλές για τον τεχνικό εγκατάστασης....4
Καθαρισμός της εγκατάστασης....6
Εγκαταστάσεις με θερμαινόμενο δάπεδο....6
Ένδειξη CE....6
Σύνδεση των αγωγών εισόδου αέρα και εκκένωσης των καυσαερίων7
Τύπος σύνδεσης του λέβητα στο σωλήνα εκκένωσης καπνού....7
Ηλεκτρική σύνδεση....8

Περιγραφή του προϊόντος....9
Συνολική όψη....9
Υδραυλικό σχεδιάγραμμα....10
Διαστάσεις λέβητα....11
Ελάχιστη απόσταση για την εγκατάσταση....11
Οδηγός τοποθέτησης....11

εγκατάσταση....12
Σύνδεση υδραυλική/αερί....12
Συναρμολόγηση του Κιτ Υδραυλικής Μπάρας....12
Καθαρισμός της εγκατάστασης θέρμανσης....13
Διάγραμμα διαθέσιμου μανομετρικού ύψους κυκλοφορητή....13
Σύνδεση θερμοσίφωνα....13
Εγκατάσταση του λέβητα....14
Σύστημα υπερπίεσης....14
Σύνδεση αγωγών αναρρόφησης καυσαερίων....15
Πίνακας μήκους αγωγών αναρρόφησης/απαγωγής....15
Τύποι αναρρόφησης/απαγωγής καυσαερίων....16
Ηλεκτρικές συνδέσεις....17
Σύνδεση περιφερειακών....17
Σύνδεση θερμοστάτη περιβάλλοντος....17
Ηλεκτρικό σχεδιάγραμμα του λέβητα....18

θέση σε λειτουργία....19
Προετοιμασία για τη λειτουργία....19
Πίνακας χειριστηρίων....19
Οθονη....20
Διαδικασία ανάφλεξης....20
Πρώτο άναμμα....21
Λειτουργία εξαέρωσης....21

ρύθμιση....22
Έλεγχος ρυθμίσεων αερίου....22
Ρύθμιση της μέγιστης ισχύος θέρμανσης....23
Αργή έναυση....23
Ρύθμιση της καθυστέρησης έναυσης για θέρμανση....23
Έλεγχος ελάχιστης ισχύος....24
Αλλαγή αερίου....24
Πίνακας ρύθμισης αερίου....25
Πρόσβαση στο μενού:
Εμφάνιση - ρύθμιση - διαγνωστικός έλεγχος....26
Λειτουργία SRA....37

σύστημα προστασίας του λέβητα....38
Εμπλοκή ασφαλείας....38
Εμπλοκή λειτουργίας....38
Ειδοποίηση δυσλειτουργίας....39
Συνοπτικός πίνακας κωδικών σφάλματοςς....39
Λειτουργία αντιπαγωτικής προστασίας....40
Λίστα κωδικών βλάβης....41
Ανάλυση της καύσης....41

συντήρηση....42
Οδηγίες για την αφαίρεση του καλύμματος
και επιθεώρηση της συσκευής.....42
Γενικές παρατηρήσεις....43
Έλεγχος λειτουργίας....43
Άδειασμα του κυκλώματος θέρμανσης ή χρήση αντιψυκτικού προϊόντος....43
Πληροφορίες για το Χρήστη....44
Πινακίδα χαρακτηριστικών....45

Τεχνικά χαρακτηριστικά....46

INDEX

Overview....3
Safety Regulations....39

Warming....4
Advice for the installer....4
Cleaning the heating installation....6
Appliances with underfloor heating....6
CE Labelling....6
Connecting the flue....7
Types of boiler - flue exhaust connection....7
Electrical Connections....8

Product description....9
Overall View....9
Water circuit diagram....10
Overall Dimension....11
Minimum Clearances....11
Installation template....11

Installation....12
Hydraulic/gas connection....12
Installation of the Hydraulic Bar Kit....12
Cleaning the heating installation....13
Residual head of the boiler....13
Tank connection....13
Boiler installation....14
Excess pressure device....14
Flue gas exhaust / air suction duct connection....15
Table of flue gas exhaust duct lengths....15
Type of air suction/flue gas exhaust ducting....16
Electrical connections....17
Peripheral Unit Connection....17
Room Thermostat Connection....17
Electrical diagram....18

Commissioning....19
Initial procedures....19
Control Panel....19
Display....20
Start-up procedure....20
First ignition....21
Deaeration cycle....21

Settings
Checking the gas settings....22
Maximun Heating Power adjustment....23
Checking slow ignition power....23
Heating ignition delay adjustment....23
Checking maximum absolute heating power....24
Changing the gas supply....24
Gas setting table....25
Accessing the settings-adjustment-
problem identification menus....26
Auto function....37

Boiler Protection Devices....38
Safety shut-off....38
Operation shut down....38
Malfunction warning....39
Table summarising error codes....39
Anti-frost device....40
Analisi della combustione....41
Controllo evacuazione fumi....41

Maintenance....42
Instructions for removing the housing and
inspecting the appliance....42
General Comments....43
Operational test....43
Draining procedures....43
User information....44
Symbols used on the data plate....45

Technical Data....47

Κανόνες ασφαλείας

Σημασία των συμβόλων:

⚠ *Η μη τήρηση της προειδοποίησης προκαλεί κινδύνους τραυματισμού, ο οποίος σε συγκεκριμένες συνθήκες μπορεί να είναι και θανάσιμος.*

△ *Η μη τήρηση της προειδοποίησης προκαλεί κινδύνους για ενδεχόμενους σοβαρούς τραυματισμούς ή βλάβες.*

⚠ **Εγκαταστήστε τον λέβητα σε σταθερό τοίχο, χωρίς κραδασμούς.**
Θόρυβος κατά τη λειτουργία.

Κατά τη διάτρηση του τοίχου δεν πρέπει να προκληθούν βλάβες σε υφιστάμενα ηλεκτρικά καλώδια ή σωληνώσεις.

⚠ △ Ηλεκτροπληξία λόγω επαφής με αγωγούς υπό τάση. Εκρήξεις, πυρκαγιές ή δηλητηριάσεις λόγω διαρροής αερίων από ελαττωματικές σωληνώσεις. Βλάβες σε άλλες εγκαταστάσεις. Πλημμύρες λόγω διαρροής νερού από ελαττωματικούς σωλήνες.

Για τις ηλεκτρικές συνδέσεις χρησιμοποιήστε καλώδια κατάλληλης διατομής.

△ Πυρκαγιά λόγω υπερθέρμανσης από την κυκλοφορία του ρεύματος σε υποδιαστασιολογημένα καλώδια.

Προστατέψτε τους σωλήνες και τα καλώδια σύνδεσης για να αποφεύγονται βλάβες.

⚠ △ Ηλεκτροπληξία λόγω επαφής με αγωγούς υπό τάση. Εκρήξεις, πυρκαγιές ή δηλητηριάσεις λόγω διαρροής αερίων από ελαττωματικές σωληνώσεις. Πλημμύρες λόγω διαρροής νερού από ελαττωματικούς σωλήνες.

Βεβαιωθείτε ότι ο χώρος τοποθέτησης και οι εγκαταστάσεις με τις οποίες θα συνδεθεί ο λέβητας ανταποκρίνονται στους ισχύοντες κανονισμούς.

⚠ △ Ηλεκτροπληξία λόγω επαφής με αγωγούς υπό τάση που δεν έχουν εγκατασταθεί σωστά. Βλάβη της συσκευής λόγω ακατάλληλων συνθηκών λειτουργίας.

Χρησιμοποιείτε χειροκίνητα εργαλεία και εξοπλισμό κατάλληλο για τη χρήση (ειδικότερα, βεβαιωθείτε ότι το εργαλείο δεν έχει φθαρεί και ότι η λαβή είναι σε καλή κατάσταση και σωστά στερεωμένη). Τα εργαλεία πρέπει να χρησιμοποιούνται σωστά, να ασφαλίζονται από πτώσεις από μεγάλο ύψος και να φυλάσσονται μετά τη χρήση.

⚠ △ Τραυματισμοί από εκσφενδονισμό θραυσμάτων, εισπνοή σκόνης, χτυπήματα, κοπές, διατρήσεις και τριβή. Βλάβη της συσκευής ή άλλων αντικειμένων από εκσφενδονισμό θραυσμάτων, χτυπήματα και κοπές.

Χρησιμοποιείτε κατάλληλα ηλεκτρικά εργαλεία για τη χρήση (ειδικότερα, βεβαιωθείτε ότι το καλώδιο και το φις βρίσκονται σε καλή κατάσταση και ότι τα εξαρτήματα με περιστροφική ή παλινδρομική κίνηση είναι σωστά στερεωμένα). Χρησιμοποιείτε τα εργαλεία σωστά, μην εμποδίζετε τα σημεία διέλευσης με το ηλεκτρικό καλώδιο, ασφαλίστε τα από πτώσεις από μεγάλο ύψος και μετά τη χρήση αποσυνδέστε τα και φυλάξτε τα.

⚠ △ Τραυματισμοί από εκσφενδονισμό θραυσμάτων, εισπνοή σκόνης, χτυπήματα, κοπές, διατρήσεις, τριβή, θόρυβο και κραδασμούς. Βλάβη της συσκευής ή άλλων αντικειμένων από εκσφενδονισμό θραυσμάτων, χτυπήματα και κοπές.

Βεβαιωθείτε ότι οι φορητές σκάλες έχουν στερεωθεί καλά, είναι ανθεκτικές, οι βαθμίδες είναι σε καλή κατάσταση και δεν είναι ολισθηρές, δεν μετακινούνται όταν είναι κάποιος ανεβασμένος στη σκάλα και ότι επιτηρούνται.

⚠ Τραυματισμοί από πτώση ή κοπή (διπλές σκάλες).

Βεβαιωθείτε ότι οι διπλές σκάλες στηρίζονται σωστά, είναι ανθεκτικές, οι βαθμίδες είναι σε καλή κατάσταση και δεν είναι ολισθηρές, διαθέτουν χειρολαβή σε όλο το μήκος και κιγκλιδώματα στο κεφαλόσκαλο.

⚠ Τραυματισμοί από πτώση.

Κατά τη διάρκεια των εργασιών σε μεγάλο ύψος (συνήθως πάνω από δύο μέτρα) βεβαιωθείτε ότι έχουν τοποθετηθεί περιμετρικά κιγκλιδώματα στη ζώνη εργασίας ή ατομικά μέσα πρόσδεσης για την αποφυγή πτώσεων, ότι η διαδρομή που διανύεται σε περίπτωση πτώσης είναι ελεύθερη από επικίνδυνα εμπόδια και ότι η πρόσκρουση μετριάζεται από ημιελαστικές ή ελαστικές επιφάνειες.

⚠ Τραυματισμοί από πτώση.

Βεβαιωθείτε ότι ο χώρος εργασίας διαθέτει κατάλληλες συνθήκες υγιεινής όσον αφορά το φωτισμό, τον εξαερισμό και την αντοχή.

⚠ Τραυματισμοί από χτυπήματα, απώλεια ισορροπίας κλπ.

Προστατέψτε με κατάλληλα υλικά τη συσκευή και τις περιοχές κοντά στο χώρο εργασίας.

△ Βλάβη της συσκευής ή γειτονικών αντικειμένων από εκσφενδονισμό θραυσμάτων, χτυπήματα, κοπές.

Μετακινείτε τη συσκευή με τις κατάλληλες προστασίες και τη δέουσα προσοχή.

△ Βλάβη της συσκευής ή γειτονικών αντικειμένων από χτυπήματα, κοπές, σύνθλιψη.

Κατά τη διάρκεια των εργασιών χρησιμοποιήστε κατάλληλη ενδυμασία και μέσα ατομικής προστασίας.

⚠ Τραυματισμοί από ηλεκτροπληξία, εκσφενδονισμό θραυσμάτων, εισπνοή σκόνης, χτυπήματα, κοπή, διάτρηση, τριβή, θόρυβο και κραδασμούς.

Οργανώστε τη διάταξη των υλικών και του εξοπλισμού έτσι ώστε να διευκολύνεται και να είναι ασφαλής η μετακίνηση, αποφεύγοντας τη συσσώρευση που μπορεί να υποχωρήσει και να καταρρεύσει.

△ Βλάβη της συσκευής ή γειτονικών αντικειμένων από χτυπήματα, κοπές, σύνθλιψη.

Οι εργασίες στο εσωτερικό της συσκευής πρέπει να εκτελούνται προσεκτικά για την αποφυγή απότομων επαφών με αιχμηρές επιφάνειες.

⚠ Τραυματισμός από κοπή, διάτρηση, τριβή.

Αποκαταστήστε όλες τις λειτουργίες ασφαλείας και ελέγχου μετά από επέμβαση στη συσκευή και βεβαιωθείτε ότι λειτουργούν σωστά πριν χρησιμοποιήσετε τη συσκευή.

⚠ △ Εκρήξεις, πυρκαγιές ή δηλητηριάσεις από διαρροή αερίων ή κακή απαγωγή των καυσαερίων. Βλάβη ή εμπλοκή της συσκευής λόγω λειτουργίας εκτός ελέγχου.

Αδειάστε τα εξαρτήματα που μπορεί να περιέχουν ζεστό νερό μέσω ενδεχόμενων συστημάτων αποστράγγισης, πριν τα ανοίξετε.

⚠ Τραυματισμοί από εγκαύματα.

Καθαρίζετε τα άλατα από τα εξαρτήματα σύμφωνα με τις οδηγίες του δελτίου ασφαλείας του χρησιμοποιούμε-νου προϊόντος, αερίζοντας τον χώρο, χρησιμοποιώντας προστατευτική ενδυμασία, αποφεύγοντας την ανάμιξη διαφορετικών προϊόντων και προστατεύοντας τη συσκευή και τα γειτονικά αντικείμενα.

⚠ △ Τραυματισμοί από επαφή του δέρματος ή των ματιών με οξέα, εισπνοή ή κατάποση επιβλαβών χημικών προϊόντων. Βλάβη της συσκευής ή γειτονικών αντικειμένων λόγω διάβρωσης από οξέα.

Σε περίπτωση που αντιληφθείτε οσμή καμένου ή διαπιστώσετε έξοδο καπνού από τη συσκευή, διακόψτε την ηλεκτρική τροφοδοσία, κλείστε τη βάνα αερίου, ανοίξτε τα παράθυρα και καλέστε τον τεχνικό.

⚠ Τραυματισμοί από εγκαύματα, εισπνοή καυσαερίων, δηλητηρίαση.

Safety regulations

Key to symbols:

⚠ Failure to comply with this warning implies the risk of personal injury, in some circumstances even fatal

△ Failure to comply with this warning implies the risk of damage, in some circumstances even serious, to property, plants or animals.

⚠ **Install the appliance on a solid wall which is not subject to vibration.**
Noisiness during operation.

When drilling holes in the wall for installation purposes, take care not to damage any electrical wiring or existing piping.

⚠ △ Electrocution caused by contact with live wires. Explosions, fires or asphyxiation caused by gas leaking from damaged piping. Damage to existing installations. Flooding caused by water leaking from damaged piping.

Perform all electrical connections using wires which have a suitable section.

△ Fire caused by overheating due to electrical current passing through undersized cables.

Protect all connection pipes and wires in order to prevent them from being damaged.

⚠ △ Electrocution caused by contact with live wires. Explosions, fires or asphyxiation caused by gas leaking from damaged piping. Flooding caused by water leaking from damaged piping.

Make sure the installation site and any systems to which the appliance must be connected comply with the applicable norms in force.

⚠ △ Electrocution caused by contact with live wires which have been installed incorrectly. Damage to the appliance caused by improper operating conditions.

Use suitable manual tools and equipment (make sure in particular that the tool is not worn out and that its handle is fixed properly); use them correctly and make sure they do not fall from a height. Replace them once you have finished using them.

⚠ △ Personal injury from the falling splinters or fragments, inhalation of dust, shocks, cuts, pricks and abrasions. Damage to the appliance or surrounding objects caused by falling splinters, knocks and incisions.

Use electrical equipment suitable for its intended use (in particular, make sure that the power supply cable and plug are intact and that the parts featuring rotary or reciprocating motions are fastened correctly); use this equipment correctly; do not obstruct passageways with the power supply cable, make sure no equipment could fall from a height. Disconnect it and replace it safely after use.

⚠ △ Personal injury caused by falling splinters or fragments, inhalation of dust, knocks, cuts, puncture wounds, abrasions, noise and vibration. Damage to the appliance or surrounding objects caused by falling splinters, knocks and incisions.

Make sure any portable ladders are positioned securely, that they are suitably strong and that the steps are intact and not slippery and do not wobble when someone climbs them. Ensure someone provides supervision at all times.

⚠ Personal injury caused by falling from a height or cuts (stepladders shutting accidentally).

Make sure any rolling ladders are positioned securely, that they are suitably strong, that the steps are intact and not slippery and that the ladders are fitted with handrails on either side of the ladder and parapets on the landing.

⚠ Personal injury caused by falling from a height.

During all work carried out at a certain height (generally with a difference in height of more than two metres), make sure that parapets are used to surround the work area or that individual harnesses are used to prevent falls. The space where any accidental fall may occur should be free from dangerous obstacles, and any impact upon falling should be cushioned by semi-rigid or deformable surfaces.

⚠ Personal injury caused by falling from a height.

Make sure the workplace has suitable hygiene and sanitary conditions in terms of lighting, ventilation and solidity of the structures.

⚠ Personal injury caused by knocks, stumbling etc.

Protect the appliance and all areas in the vicinity of the work place using suitable material.

△ Damage to the appliance or surrounding objects caused by falling splinters, knocks and incisions.

Handle the appliance with suitable protection and with care.

△ Damage to the appliance or surrounding objects from shocks, knocks, incisions and squashing.

During all work procedures, wear individual protective clothing and equipment.

⚠ Personal injury caused by electrocution, falling splinters or fragments, inhalation of dust, shocks, cuts, puncture wounds, abrasions, noise and vibration.

Place all debris and equipment in such a way as to make movement easy and safe, avoiding the formation of any piles which could yield or collapse.

△ Damage to the appliance or surrounding objects from shocks, knocks, incisions and squashing.

All operations inside the appliance must be performed with the necessary caution in order to avoid abrupt contact with sharp parts.

⚠ Personal injury caused by cuts, puncture wounds and abrasions.

Reset all the safety and control functions affected by any work performed on the appliance and make sure they operate correctly before restarting the appliance.

⚠ △ Explosions, fires or asphyxiation caused by gas leaks or an incorrect flue gas exhaust. Damage or shutdown of the appliance caused by out-of-control operation.

Before handling, empty all components that may contain hot water, carrying out any bleeding if necessary.

⚠ Personal injury caused by burns.

Descale the components, in accordance with the instructions provided on the safety data sheet of the product used, airing the room, wearing protective clothing, avoid mixing different products, and protect the appliance and surrounding objects.

⚠ △ Personal injury caused by acidic substances coming into contact with skin or eyes; inhaling or swallowing harmful chemical agents. Damage to the appliance or surrounding objects due to corrosion caused by acidic substances.

If you detect a smell of burning or smoke, keep clear of the appliance, disconnect it from the electricity supply, open all windows and contact the technician.

⚠ Personal injury caused by burns, smoke inhalation, asphyxiation.

Προειδοποίηση

Η εγκατάσταση και η πρώτη θέση σε λειτουργία του λέβητα πρέπει να εκτελούνται από εξειδικευμένο προσωπικό σύμφωνα με την ισχύουσα εθνική νομοθεσία και ενδεχόμενους κανονισμούς των τοπικών αρχών και των αρμόδιων φορέων για τη δημόσια υγεία.
Μετά την εγκατάσταση του λέβητα ο εγκαταστάτης οφείλει να παραδώσει τη δήλωση συμμόρφωσης και το εγχειρίδιο χρήσης στον τελικό χρήστη και να τον ενημερώσει σχετικά με τη λειτουργία του λέβητα και τα συστήματα ασφαλείας.

Προειδοποιήσεις για τον εγκαταστάτη
Αυτή η συσκευή χρησιμεύει για την παραγωγή ζεστού νερού για οικιακή χρήση.
Πρέπει να είναι συνδεδεμένη σε μια εγκατάσταση θέρμανσης και σε ένα δίκτυο διανομής ζεστού νερού, κατάλληλα για τις επιδόσεις και την ισχύ της.
Απαγορεύεται οποιαδήποτε άλλη χρήση πέραν της προβλεπόμενης. Ο κατασκευαστής δεν μπορεί σε καμία περίπτωση να θεωρηθεί υπεύθυνος για ζημιές που προκύπτουν από εσφαλμένη χρήση ή από τη μη τήρηση των οδηγιών που περιέχονται σε αυτό το βιβλίο.
Η εγκατάσταση, η συντήρηση και οποιαδήποτε άλλη επέμβαση πρέπει να πραγματοποιούνται σύμφωνα με τα ισχύοντα πρότυπα και τις υποδείξεις που παρέχονται από τον κατασκευαστή. Ο κατασκευαστής δεν φέρει καμία ευθύνη σε περίπτωση τραυματισμών ατόμων ή ζώων ή υλικών ζημιών λόγω εσφαλμένης εγκατάστασης της συσκευής.
Σε περίπτωση βλάβης και/ή εσφαλμένης λειτουργίας, σβήστε τη συσκευή και κλείστε τη βάνα του αερίου. Μην προσπαθήσετε να την επισκευάσετε μόνοι σας, καλέστε έναν εξειδικευμένο επαγγελματία.
Πριν από οποιοδήποτε επέμβαση συντήρησης/επισκευής του λέβητα, διακόψτε την ηλεκτρική τροφοδοσία τοποθετώντας τον εξωτερικό διπολικό διακόπτη του λέβητα στη θέση «OFF».
Για οποιαδήποτε επισκευή, καλέστε έναν εξειδικευμένο επαγγελματία και απαιτήστε τη χρήση γνήσιων ανταλλακτικών. Η μη τήρηση των παραπάνω ενδέχεται να θέσει σε κίνδυνο την ασφάλεια της συσκευής και απαλλάσσει τον κατασκευαστή από κάθε ευθύνη.
Σε περίπτωση εργασιών ή συντήρησης σε κατασκευές που βρίσκονται κοντά στους αγωγούς ή τις διατάξεις εκκένωσης καπνού και τα αξεσουάρ τους, σβήστε τη συσκευή τοποθετώντας τον εξωτερικό διπολικό διακόπτη στη θέση OFF και κλείνοντας τη βάνα του αερίου. Αφού ολοκληρωθούν οι εργασίες, ζητήστε από έναν επαγγελματία να ελέγξει την καλή κατάσταση των αγωγών και των διατάξεων.
Για τον καθαρισμό των εξωτερικών τμημάτων, σβήστε το λέβητα και τοποθετήστε τον εξωτερικό διακόπτη στη θέση «OFF».
Καθαρίστε με ένα πανί εμποτισμένο σε διάλυμα νερού με σαπούνι. Μη χρησιμοποιείτε διαβρωτικά απορρυπαντικά, εντομοκτόνα ή τοξικά προϊόντα. Για σίγουρη και οικολογική λειτουργία και οικονομία ενέργειας, φροντίζετε να τηρείτε τους ισχύοντες κανονισμούς. Σε περίπτωση χρήσης κιτ ή προαιρετικών εξοπλισμών, συνιστάται να χρησιμοποιείτε μόνο αυθεντικά προϊόντα.

Προειδοποιήσεις πριν την εγκατάσταση
Πριν συνδέσετε το λέβητα, είναι απαραίτητο να:
- αποφεύγετε την εγκατάσταση της συσκευής σε περιοχές όπου ο αέρας καύσης περιέχει υψηλά ποσοστά χλωρίου (περιβάλλον τύπου πισίνας), και/ή άλλα επιβλαβή προϊόντα όπως η αμμωνία (κομμωτήριο), τα αλκαλικά μέσα (χώρος πλύσης)...
- Ελέγξτε το κατά πόσο ο λέβητας μπορεί να λειτουργήσει με το διαθέσιμο τύπο αερίου (διαβάστε τις οδηγίες που αναφέρονται στην ετικέτα της συσκευασίας και στην πινακίδα όπου αναφέρονται τα χαρακτηριστικά του λέβητα)
- Βεβαιωθείτε, από τις ετικέτες που βρίσκονται στη συσκευασία και στην πινακίδα σήμανσης πάνω στη συσκευή, ότι ο λέβητας

Warnings

The installation and first ignition of the boiler must be performed by qualified personnel in compliance with current national regulations regarding installation, and in conformity with any requirements established by local authorities and public health organisations.
After the boiler has been installed, the installer must ensure that the end user receives the declaration of conformity and the operating manual, and should provide all necessary information as to how the boiler and the safety devices should be handled.

Advice for the installer
This appliance is designed to produce hot water for domestic use.
It must be connected to a heating system and a distribution network for domestic hot water, both of which must be compatible with the appliance's performance and power levels.
It is strictly forbidden to use the appliance for purposes other than those specified. The manufacturer shall not be held liable for any damage due to improper, incorrect or unreasonable use or due to failure to comply with the indications outlined in this manual.
Installation, maintenance and all other interventions must be carried out in full conformity with current legal regulations and any instructions provided by the manufacturer.
Incorrect installation can harm persons or animals and damage possessions; the manufacturer shall not be held liable for any damage in such cases.
In the event of faults and/or malfunctions, switch the appliance off and shut off the gas valve. Do not attempt to perform any repairs yourself but contact a qualifi ed professional instead.
Prior to performing any maintenance or repair work on the boiler, make sure you have disconnected it from the electricity supply by switching the external bipolar switch to the "OFF" position.
Any repairs must be carried out by a qualified professional using original spare parts only.
Failure to comply with the above-mentioned recommendations may jeopardise the appliance's safety and void the manufacturer's liability.
In the event of any maintenance or other structural work in the immediate vicinity of the ducts or flue gas exhaust devices and their accessories, turn the appliance off by switching the external bipolar switch to the "OFF" position and shut off the gas valve.
Once work is completed, ask a qualified technician to check the efficiency of the ducting and devices.
Whenever the external parts of the appliance must be cleaned, turn the boiler off and put the external switch to the "OFF" position.
Use a damp cloth soaked in soapy water to clean the appliance.
Do not use aggressive detergents, insecticides or toxic products.
Complying with current legislation allows for operating the appliance in a safe, environmentally-friendly and cost-efficient manner.
When using kits or optional accessories, ensure that only original CHAFFOTEAUX parts are used.

Before installing the appliance:
- Avoid installing the appliance in areas where the combustion air has high levels of chlorine (e.g. pool areas) and/or other hazardous products such as ammonia (e.g. hairdresser's shops), alkaline agents (e.g. dry cleaners), etc.
- Make sure that the boiler is equipped for operation with the type of gas available (read the information on the packaging label and on the boiler data plate).
- Check the packaging labels and the data plate on the appliance to verify whether the boiler is intended for the country where it is to be installed, and that the gas category for which the boiler was designed is among the categories approved in the country where it will be used.

προορίζεται για τη χώρα στην οποία θα έπρεπε να εγκατασταθεί και ότι η κατηγορία αερίου για την οποία σχεδιάστηκε ο λέβητας αντιστοιχεί σε μία από τις εγκεκριμένες κατηγορίες στη χώρα προορισμού του.
- Το κύκλωμα τροφοδοσίας του αερίου πρέπει να πραγματοποιηθεί σύμφωνα με τα ειδικά πρότυπα και οι διαστάσεις του πρέπει να συμφωνούν με αυτά. Πρέπει επίσης να λάβετε υπόψη τη μέγιστη ισχύ του λέβητα και να φροντίσετε ώστε οι διαστάσεις και η σύνδεση της βάνας διακοπής να είναι σωστά.
- Πριν από την εγκατάσταση, συνιστάται να καθαρίσετε σχολαστικά την είσοδο αερίου ώστε να αφαιρέσετε ενδεχόμενα υπολείμματα που θα μπορούσαν να θέσουν σε κίνδυνο τη λειτουργία του λέβητα.
- Ελέγξτε αν η μέγιστη πίεση του δικτύου ύδρευσης δεν ξεπερνάει τα 6 bar. Σε αντίθετη περίπτωση απαιτείται η εγκατάσταση ενός μειωτήρα πίεσης.
- Σε περίπτωση σκληρότητας του νερού υψηλότερης από 20°f, προβλέψτε επεξεργασία του νερού.

Συστάσεις :
Αν η περιοχή βρίσκεται εκτεθειμένη σε κίνδυνο κεραυνού (εγκατάσταση μονωμένη σε άκρο γραμμής ΔΕΗ…) προνοήστε για ένα σύστημα προστασίας κατά των κεραυνών.
Η εγγύησή μας διέπεται από τον όρο αυτόν.

ΘΕΣΗ ΤΟΥ ΛΕΒΗΤΑ
Μην εγκαθιστάτε ποτέ το λέβητα πάνω από τα πλαίσια μαγειρέματος που υπάρχουν στις κουζίνες, φούρνους και, γενικά, πάνω από οποιεσδήποτε πηγές ατμών λιπαρών που θα μπορούσαν να αλλοιώσουν την καλή λειτουργία του λέβητα εξ αιτίας ενδεχόμενης έμφραξης.
Φροντίστε ώστε το τοίχωμα και οι στερεώσεις να έχουν επαρκή αντοχή για να φέρουν το βάρος του λέβητα (βάρος: 45 kgs περίπου)
Πάρτε τα αναγκαία μέτρα για να περιορίσετε τα ανεπιθύμητα ηχητικά φαινόμενα

Προειδοποίηση:
Για να μη διακυβευτεί η κανονική λειτουργία του λέβητα ο τόπος εγκατάστασης πρέπει να είναι κατάλληλος σε σχέση με την τιμή της οριακής θερμοκρασίας λειτουργίας και να προστατεύεται με τέτοιο τρόπο που ο λέβητας να μην έρχεται απ' ευθείας σε επαφή με τους ατμοσφαιρικούς παράγοντες.

ΣΧΕΔΙΑΣΜΟΣ ΚΑΙ ΠΡΑΓΜΑΤΟΠΟΙΗΣΗ ΤΗΣ ΕΓΚΑΤΑΣΤΑΣΗΣ
Κύκλωμα ζεστού νερού υγιεινής χρήσης.
Αν το νερό έχει σκληρότητα μεγαλύτερη των TH 25, φροντίστε για μια διάταξη επεξεργασίας.

Κύριο κύκλωμα θέρμανσης.
Παροχή κυκλώματος θέρμανσης: κατά τη διαστασιολόγηση των σωληνώσεων, θα πρέπει να λάβετε υπόψη σας την ελάχιστη παροχή των 300l/h, με κρουνούς κλειστούς.

Προφυλάξεις αντιδιαβρωτικές.
Μπορεί να διαπιστωθούν προβλήματα λειτουργίας που οφείλονται στη διάβρωση, όταν η εγκατάσταση πραγματοποιείται με υλικά ανομοιογενή.
Για να αποφύγετε τα προβλήματα αυτά, συστήνεται η χρήση ενός αναστολέα διάβρωσης.
Λάβετε κάθε χρήσιμη προφύλαξη για να μην πάρει το επεξεργασμένο νερό βίαια χαρακτηριστικά.
Παλιές εγκαταστάσεις: τακτοποιήστε ένα δοχείο φιλτραρίσματος στην επιστροφή και στο κάτω σημείο, φροντίστε συνεπώς για μια κατάλληλη μεταχείριση του κυκλώματος.
Συστήνεται : να προνοήσετε για καθαριστές σε όλα τα σώματα και στα υψηλά σημεία της εγκατάστασης και κρουνούς εκκένωσης στα χαμηλά σημεία.

- The gas supply piping must be manufactured and sized according to the specific regulations and must comply with the boiler's maximum power output; also ensure that the shut-off valve is suitably size and properly connected.
- Prior to installing the appliance, we recommend carefully cleaning the gas piping to remove any residues that may jeopardise the boiler's operation.
- Check that the maximum water mains pressure does not exceed 6 bar; should it exceed this level, a pressure reducing valve must be installed.
- Water treatment solutions are required whenever water hardness levels exceed 20°f.

Recommendations:
A lightning protection system must be implemented if the area housing the appliance is exposed to lightning strikes (e.g. isolated installation at the end of power supply lines, etc.).
Our warranty is subject to this condition.

LOCATION OF THE BOILER
- Never install the boiler above cooking hobs in kitchens, above ovens and, generally, above any source of greasy steam, as this may alter the correct operation of the boiler as a result of possible clogging.
- Ensure that the wall and fixing elements are sufficiently resistant to withstand the boiler's weight (weight: approximately 45 kg).
- Take the necessary precautions to limit any undesired acoustic effects.

Warning :
So that the normal operation of the boiler is not compromised, the place in which it is installed must be suitable with regard to the operating limit temperature value and the appliance should be protected so that it does not come into direct contact with atmospheric agents.

PLANNING AND CARRYING OUT INSTALLATION
Domestic hot water circuit.
A water treatment device is required for water hardness levels above 25 TH.

Main heating circuit.
Heating circuit flow rate: when deciding on the piping dimensions, take into account a minimum flow rate of 300 l/h, with valves shut.

Anti-corrosion measures.
Possible malfunctions due to corrosion may occur when the elements making up the circuit have different characteristics.
To avoid such problems, we recommend using a corrosion inhibitor.
Take all the necessary precautions to ensure that the treated water does not have aggressive characteristics.
Old circuits: after fitting a decanter on the flow return and on the lower point, the circuit must be suitably treated.
We recommend adding bleed devices on all radiators, on the circuit's high points and on the low points of discharge valves.

Προειδοποίηση

Καθαρισμός της εγκατάστασης θέρμανσης
Σε περίπτωση παλιάς εγκατάστασης, συνιστάται να καθαρίσετε την εγκατάσταση ώστε να αφαιρέσετε ενδεχόμενα υπολείμματα που θα μπορούσαν να θέσουν σε κίνδυνο τη λειτουργία του λέβητα. Φροντίστε ώστε το δοχείο διαστολής να διαθέτει επαρκή χωρητικότητα για τον όγκο νερού της εγκατάστασης.

⚠ **Προσοχή**
Κανένα εύφλεκτο αντικείμενο δεν πρέπει να βρίσκεται κοντά στο λέβητα.
Βεβαιωθείτε ότι ο περιβάλλων χώρος της συσκευής και οι εγκαταστάσεις στις οποίες θα συνδεθεί συμφωνούν με τα ισχύοντα πρότυπα.
Εάν υπάρχουν σκόνη και επιβλαβή αέρια στο χώρο όπου είναι εγκατεστημένος ο λέβητας, αυτός θα πρέπει να λειτουργεί με ένα άλλο κύκλωμα αέρα.

Σήμανση CE
Το σήμα CE εγγυάται ότι η συσκευή ανταποκρίνεται στις ακόλουθες οδηγίες:
- **2009/142/ΕΟΚ** σχετικά με τις συσκευές αερίου
- **89/366/ΕΟΚ** σχετικά με την ηλεκτρομαγνητική συμβατότητα
- **92/42/ΕΟΚ** σχετικά με την ενεργειακή απόδοση
- **73/23/ΕΟΚ** σχετικά με την ηλεκτρική ασφάλεια

Warnings

Cleaning the heating system
Where the boiler is used in conjunction with an older system, various substances and additives may be present in the water and these could have an adverse effect on the operation and durability of the new boiler. Before replacing the old boiler, you must arrange for the system to be cleaned thoroughly in order to eliminate any residue or dirt which could compromise the correct operation of the water heater. Make sure the capacity of the expansion vessel is suited to the amount of water contained in the system.

⚠ **ATTENTION**
Aucun objet inflammable ne doit se trouver à proximité de la chaudière.
S'assurer que l'environnement de l'appareil et les installations où il sera raccordé, sont conformes aux normes en vigueur.
Si des poussières et/ou vapeurs nocives se trouvent dans le local où la chaudière est installée, celle-ci devra fonctionner à l'aide d'un autre circuit d'air.

CE labelling
The CE mark guarantees that the appliance conforms to the following directives:
- **2009/142/CEE** relating to gas appliances
- **2004/108/EC** relating to electromagnetic compatibility
- **92/42/CEE** relating to energy efficiency
- **2006/95/EC** relating to electrical safety
- **2006/95/CEE** - sur la sécurité électrique

Σύνδεση των αγωγών εισόδου αέρα και εκκένωσης των καυσαερίων

Ο λέβητας έχει προβλεφθεί για λειτουργία τύπου B με λήψη αέρα από το χώρο και τύπου C με λήψη εξωτερικού αέρα.
Κατά την εγκατάσταση του συστήματος εκκένωσης, προσέξτε τη στεγανότητα ώστε να αποφευχθεί η διείσδυση καπνού στο κύκλωμα αέρα.
Το οριζόντιο κιτ πρέπει να έχει κλίση με γωνία 3 % προς τα κάτω, προς το λέβητα, για την εκκένωση υδρατμών που προέρχονται από τη συμπύκνωση.
Σε περίπτωση εγκατάστασης τύπου B, ο χώρος όπου είναι εγκατεστημένος ο λέβητας πρέπει να διαθέτει κατάλληλη εισαγωγή αέρα σύμφωνα με τα ισχύοντα πρότυπα όσον αφορά στον εξαερισμό. Στα δωμάτια όπου υπάρχει κίνδυνος ύπαρξης διαβρωτικού ατμού (για παράδειγμα στους χώρους πλύσης, τα κομμωτήρια, τις επιχειρήσεις γαλβανισμού...), είναι πολύ σημαντικό να χρησιμοποιείτε την εγκατάσταση τύπου C με λήψη εξωτερικού αέρα για την καύση. Κατά αυτόν τον τρόπο, ο λέβητας προστατεύεται από τις συνέπειες της διάβρωσης.

Οι συσκευές τύπου C με στεγανό θάλαμο καύσης και κύκλωμα τροφοδοσίας ως προς το περιβάλλον, δεν υπόκεινται σε κανέναν περιορισμό όσον αφορά τις συνθήκες αερισμού και τον όγκο του χώρου εγκατάστασης.
Για να μην επηρεάζεται η ομαλή λειτουργία του λέβητα, ο χώρος εγκατάστασης πρέπει να είναι κατάλληλος όσον αφορά τα όρια της θερμοκρασίας λειτουργίας και να προστατεύεται έτσι ώστε ο λέβητας να μην έρχεται σε άμεση επαφή με τους ατμοσφαιρικούς παράγοντες.
Ο λέβητας είναι μελετημένος για επίτοιχη εγκατάσταση και πρέπει να εγκαθίσταται σε κατάλληλο τοίχο που αντέχει στο βάρος του.
Για τη δημιουργία του λεβητοστασίου επιβάλλεται η τήρηση των ελάχιστων αποστάσεων που διασφαλίζουν την πρόσβαση στα εξαρτήματα του λέβητα.
Για την υλοποίηση των συστημάτων αναρρόφησης/εκκένωσης ομοαξονικού τύπου, πρέπει να χρησιμοποιούνται γνήσια αξεσουάρ.
Σε περίπτωση λειτουργίας με ονομαστική θερμική ισχύ, οι θερμοκρασίες των καυσαερίων δεν υπερβαίνουν τους 80°C. Παρ' όλα αυτά, φροντίζετε να τηρείτε τις αποστάσεις ασφαλείας σε περίπτωση διέλευσης ανάμεσα από τοίχους ή εύφλεκτα υλικά.
Η ένωση των σωλήνων εκκένωσης του καπνού πραγματοποιείται με μια αρσενική-θηλυκή σύνδεση και μια τσιμούχα στεγανότητας. Η διάταξη των συνδέσεων πρέπει να είναι αντίστροφη προς τη φορά ροής των υδρατμών που προέρχονται από τη συμπύκνωση.

Τύπος σύνδεσης του λέβητα στο σωλήνα εκκένωσης καπνού

- ομοαξονική σύνδεση του λέβητα στο σωλήνα εκκένωσης καπνού με αναρρόφηση/εκκένωση,
- διπλή σύνδεση του λέβητα στο σωλήνα εκκένωσης καπνού με αναρρόφηση εξωτερικού αέρα,
- διπλή σύνδεση του λέβητα στο σωλήνα εκκένωσης καπνού με αναρρόφηση αέρα από το χώρο.

Για τη σύνδεση του λέβητα στο σωλήνα εκκένωσης καπνού, πρέπει πάντα να χρησιμοποιούνται προϊόντα ανθεκτικά στη συμπύκνωση. Σχετικά με το μήκος και τις αλλαγές κατεύθυνσης των συνδέσεων, συμβουλευθείτε τον πίνακα που περιλαμβάνει τους τύπους εκκένωσης.
Τα κιτ σύνδεσης αναρρόφησης/εκκένωσης καπνού παρέχονται ξεχωριστά ανάλογα με τις απαιτήσεις της εγκατάστασης. Ο λέβητας έχει προβλεφθεί για σύνδεση σε ομοαξονικό σύστημα αναρρόφησης και εκκένωσης καπνού.
Σε περίπτωση απώλειας φορτίου στους αγωγούς, συμβουλευθείτε τον κατάλογο πυρίμαχων και μονωτικών υλικών. Η συμπληρωματική αντίσταση πρέπει να ληφθεί υπόψη για αυτές τις διαστάσεις.
Για τη μέθοδο υπολογισμού, τις τιμές των αντίστοιχων μηκών και τα παραδείγματα, συμβουλευθείτε τον κατάλογο πυρίμαχων και μονωτικών υλικών

Connecting the Flue

The boiler is designed to operate in B mode (by drawing air from the room) and in C mode (by drawing air from outside).
When installing an exhaust system be careful when handling the seals, in order to avoid flue gas leaking into the air circuit.
Horizontally-installed piping must have a downward incline of 3% so as to avoid the build-up of condensate.
When type B installation is used, the room in which the coiler is installed must be ventilated using a suitable air inlet which complies with current legislation. In rooms where corrosive vapours may be present (for example, laundry rooms, hair studios, rooms where galvanic processes take place, etc.) it is important that type C installation is used, with air for combustion drawn from outside. In this way the boiler is protected from the effects of corrosion.

C-type boilers, with combustion chambers and air supply circuits which are completely sealed from the air outside, do not have any limitations concerning the ventilation and size of the room in which they are installed.
So that the normal operation of the boiler is not compromised, the place in which it is installed must be suitable with regard to the operating limit temperature value and the appliance should be protected so that it does not come into direct contact with atmospheric agents.
The boiler must be installed on a solid, non-combustible, permanent wall to prevent access from the rear.
When creating a space for the boiler, the minimum distances (which ensure that various parts of the boiler may be accessed after it has been installed) should be respected.

When implementing coaxial suction/exhaust systems the use of authentic accessories is obligatory.
The flue gas exhaust ducting must not be in contact with or placed near flammable materials, and must not cross building structures or walls made using flammable material.
When replacing an old boiler, the ventilation and flue gas exhaust system must always be replaced.
The flue gas exhaust ducting joint should be created using a male/female coupling and a seal. Couplings should always be arranged so that they go against the direction of the condensate flow.

Types of boiler - flue exhaust connection

- coaxial connection of the boiler to the suction/exhaust ducting
- split connection of the boiler to the exhaust ducting with air suction from outside
- split connection of the boiler to the exhaust ducting with air suction from the room.

Products which are resistant to condensate must be used in the connection between the boiler and the flue gas exhaust. For details relating to connection lengths and direction changes, please consult the "exhaust types" table.
The suction/exhaust ducting connection kits are supplied separately from the appliance, according to different installation solutions. The boiler is set up for connection to a coaxial suction and flue gas exhaust ducting system.
If there is any loss of pressure in the piping, please refer to the gas flue accessories catalogue. Supplementary resistance must be borne in mind during the sizing process mentioned above.
For the calculation method, equivalent length values and installation examplesplease refer to the gas flue accessories catalogue.

⚠ **Προσοχή**

Βεβαιωθείτε ότι οι διαδρομές εκκένωσης και εξαερισμού δεν έχουν φράξει.
Βεβαιωθείτε ότι οι αγωγοί εκκένωσης δεν παρουσιάζουν απώλειες.

⚠ **WARNING**

Make sure that the flue gas exhaust and ventilation ducting are not obstructed.
Make sure that there are no leaks along the flue gas exhaust ducting.

Ηλεκτρικές συνδέσεις
Για μεγαλύτερη ασφάλεια, πραγματοποιήστε αυστηρό έλεγχο της ηλεκτρικής εγκατάστασης από ειδικευμένο προσωπικό.
Ο κατασκευαστής δεν είναι υπεύθυνος για τυχόν ζημιές που προκλήθηκαν από εγκατάσταση που δεν γειώθηκε ή λόγω προβλημάτων όσον αφορά στην ηλεκτρική τροφοδοσία.

Βεβαιωθείτε ότι η εγκατάσταση είναι κατάλληλη για τη μέγιστη ισχύ που απορροφάται από το λέβητα και η οποία αναγράφεται στην πινακίδα σήμανσης.
Φροντίστε ώστε η διατομή των καλωδίων να είναι μεγαλύτερη από 0,75 mm2.
Είναι αναγκαίο να συνδέσετε τη συσκευή σε αποτελεσματική εγκατάσταση γείωσης για να διασφαλιστεί η ασφάλεια της συσκευής.
Συνδέστε το καλώδιο τροφοδοσίας που παρέχεται σε δίκτυο 230V-50Hz και φροντίστε να τηρήσετε την πολικότητα L-N και τη σύνδεση γείωσης.
Εάν το καλώδιο τροφοδοσίας έχει υποστεί ζημιά, πρέπει να αντικατασταθεί από τον κατασκευαστή, το τμήμα εξυπηρέτησης μετά την πώληση του κατασκευαστή ή από αντίστοιχα εκπαιδευμένο τεχνικό, ώστε να αποφευχθεί οποιοσδήποτε κίνδυνος.

Electrical connections
For increased safety, ask a qualified technician to perform a thorough check of the electrical system.
The manufacturer is not responsible for any damage caused by the lack of a suitable earthing system or by the malfunctioning of the electricity mains supply.
Make sure that the system is able to withstand the maximum power absorbed by the boiler (this is indicated on the appliance data plate).
Check that the section of the wires is suitable and is not less 0,75 mm^2
The appliance must be connected to an effiecient earthing system if it is to operate correctly.
The power supply cable must be connected to a 230V-50Hz network, where the L-N poles and the earth connection are all respected.
In the event that the power supply cable must be changed, replace it with one with the same specifications.

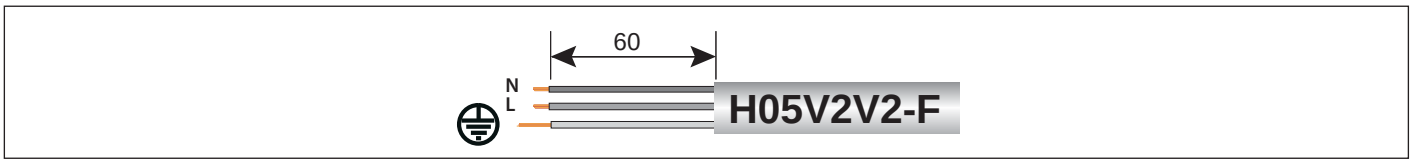

Σημαντικό:
Η ηλεκτρική σύνδεση πρέπει να πραγματοποιηθεί με σταθερή σύνδεση (μη χρησιμοποιείτε μπαλαντέζα) και να διαθέτει διπολικό διακόπτη με απόσταση ανοίγματος των επαφών τουλάχιστον 3 mm.

Απαγορεύονται τα πολύπριζα, οι προεκτάσεις και οι αντάπτορες.
Απαγορεύεται να χρησιμοποιείτε τους σωλήνες της υδραυλικής εγκατάστασης, της θέρμανσης ή του αερίου για τη γείωση της συσκευής.
Ο λέβητας δεν διαθέτει αντικεραυνική προστασία.
Εάν πρέπει να αντικαταστήσετε τις ασφάλειες, χρησιμοποιήστε ασφάλειες ταχείας αντίδρασης.

Important!
Connection to the electricity mains supply must be performed using a fixed connection (not with a mobile plug) and a bipolar switch with a minimum contact opening of 3 mm must be fitted.

The use of multiplugs, extension leads or adaptors is strictly prohibited.
It is strictly forbidden to use the piping from the hydraulic, heating and gas systems for the appliance earthing connection.
The boiler is not protected against the effects caused by lightning. If the mains fuses need to be replaced, use 2A rapid fuses.

ΠΙΝΑΚΑΣ ΧΕΙΡΙΣΤΗΡΙΩΝ

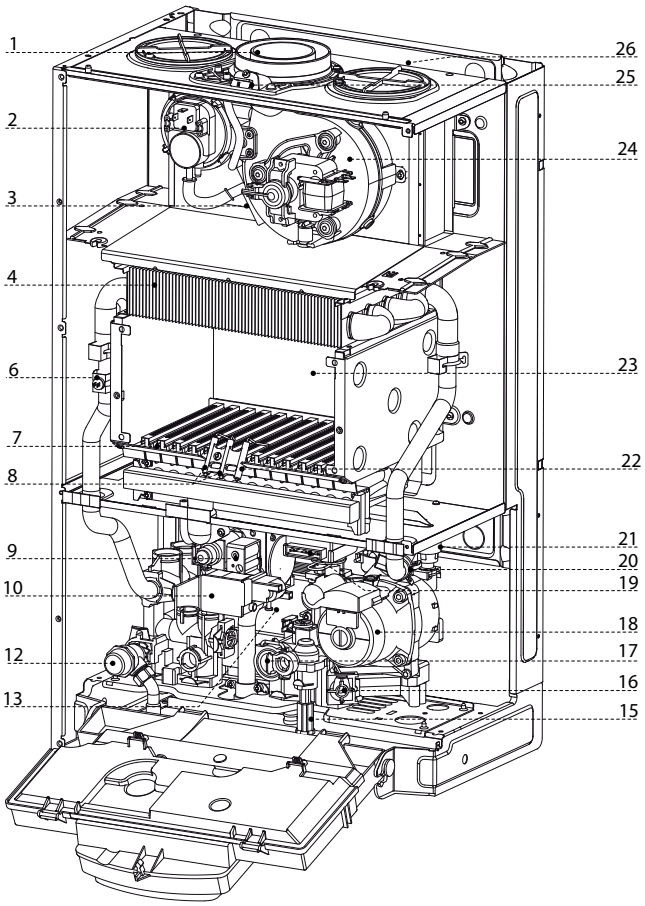

Λεζάντα:

1. Συλλέκτης απαγωγής καυσαερίων
2. Πιεζοστάτης καυσαερίων
3. Συλλέκτης συμπυκνωμάτων
4. Πρωτεύων εναλλάκτης
6. Αισθητήρας κατάθλιψης θέρμανσης
7. Καυτήρας
8. Ηλεκτρόδια ανάφλεξης
9. Βαλβίδα αερίου
10. Αναφλεκτήρας
12. Βαλβίδα ασφαλείας 3 bar
13. Δευτερεύων εναλλάκτης
14. Βάνα εκκένωσης
15. Κρουνός πλήρωσης
16. Φίλτρο κυκλώματος θέρμανσης
17. Ροόμετρο ζεστού νερού
18. Ρυθμιζόμενος κυκλοφορητής με εξαεριστήρα
19. Μηχανοκίνητη βαλβίδα εκτροπής
20. Πιεζοστάτης ελάχιστης πίεσης
21. Αισθητήρας επιστροφής θέρμανσης
22. Ηλεκτρόδιο ανίχνευσης φλόγας
23. Θάλαμος καύσης
24. Δοχείο διαστολής
25. Ανεμιστήρας
26. Παροχές για ανάλυση καυσαερίων

OVERALL VIEW

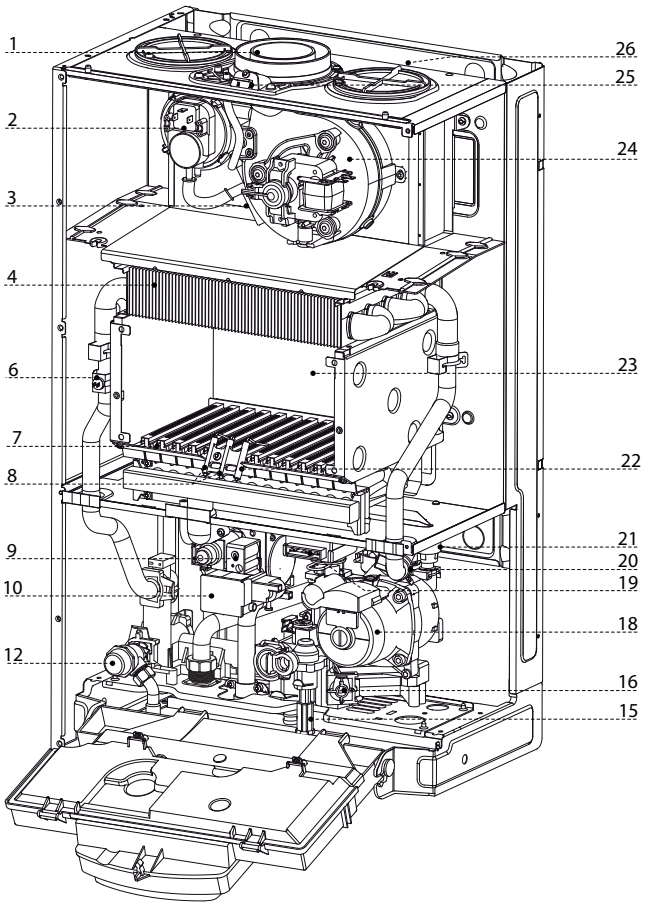

Legend

1. Flue connector
2. Air pressure switch
3. Condensate discharge
4. Main Heat Exchanger
6. C.H. Flow temperature probe
7. Burner
8. Ignition electrodes
9. Gas valve
10. Spark generator
12. Safety valve (3 bar)
13. Secondary heat exchanger
14. Drain valve
15. Filling valve
16. C.H. circuit filter
17. D.H.W. Flow switch
18. Circulation Pump with air release valve
19. Diverter valve
20. Switch On/Off
21. C.H. Return temperature probe
22. Detection Electrode
23. Combustion Chamber
24. Expansion vessel
25. Fan
26. Combustion Analysis Test Point

ΔΙΑΣΤΆΣΕΙΣ ΛΕΒΗΤΑ

WATER CIRCUIT DIAGRAM

PIGMA

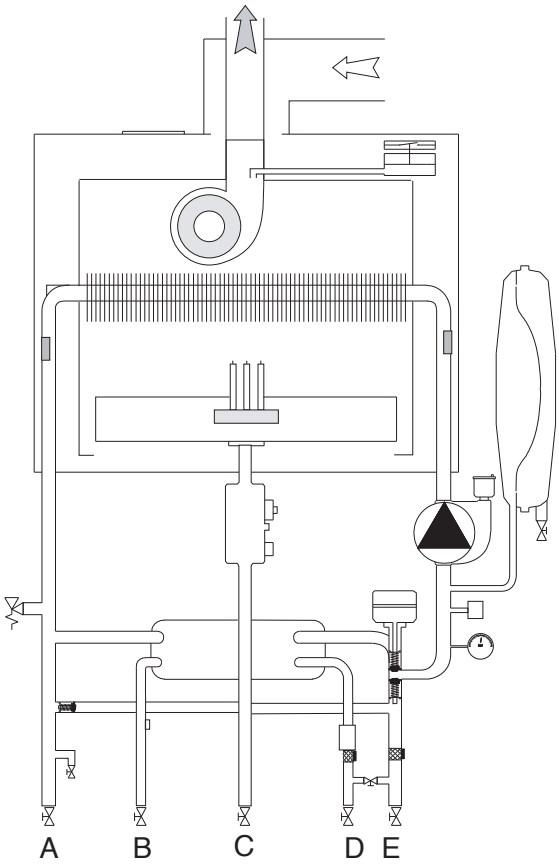

A. Έξοδος θέρμανσης
B. Έξοδος ζεστού νερού χρήσης - PIGMA
C. Είσοδος αερίου
D. Είσοδος κρύου νερού
E. Επιστροφή θέρμανσης
R. Επιστροφή μπόιλερ - PIGMA SYSTEM

PIGMA SYSTEM

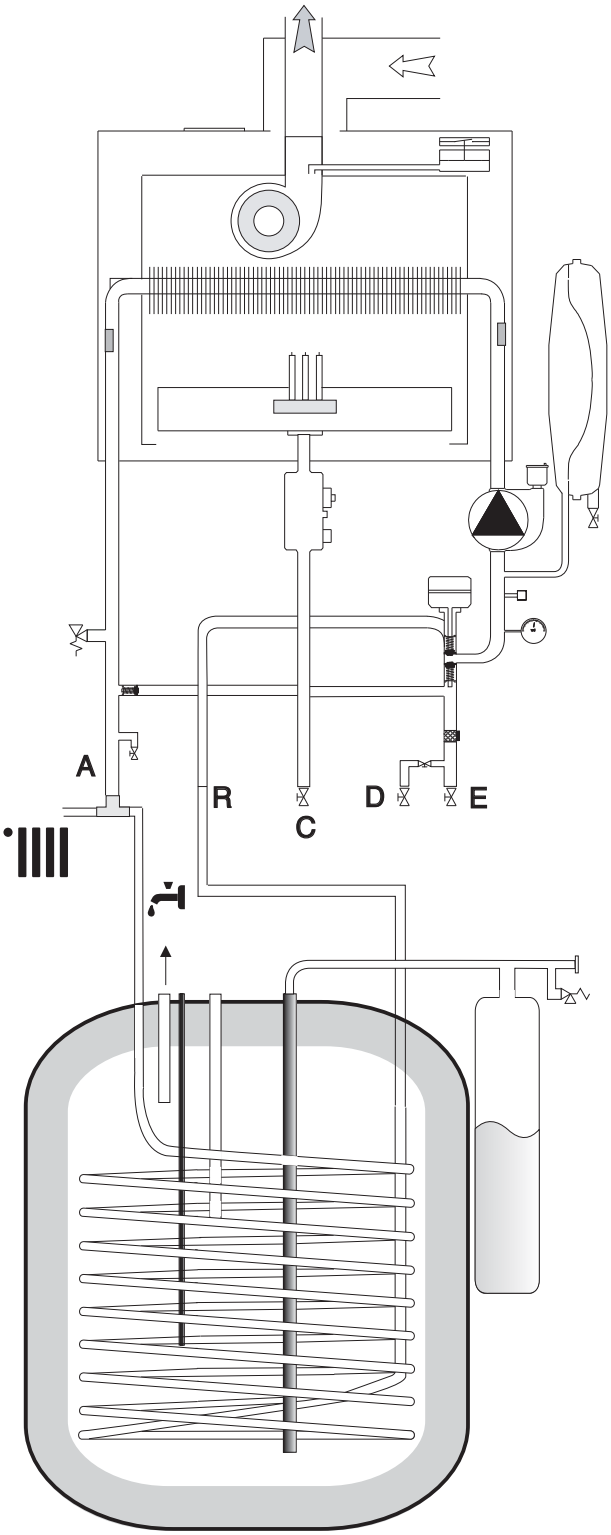

A. Central Heating Flow
B. Domestic Hot Water Outlet - PIGMA
C. Gas Inlet
D. Domestic Cold Water Inlet
E. Central Heating Return
R. Tank return - PIGMA SYSTEM

ΔΙΑΣΤΑΣΕΙΣ ΛΕΒΗΤΑ

OVERALL DIMENSIONS

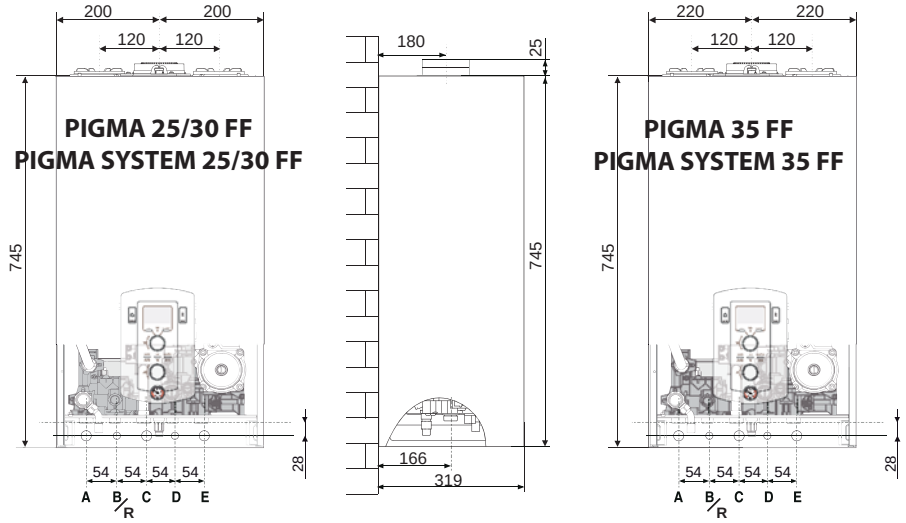

A. Έξοδος θέρμανσης
B. Έξοδος ζεστού νερού χρήσης - PIGMA
C. Είσοδος αερίου
D. Είσοδος κρύου νερού
E. Επιστροφή θέρμανσης
R. Επιστροφή μπόιλερ - PIGMA SYSTEM

A. Central Heating Flow
B. Domestic Hot Water Outlet - PIGMA
C. Gas Inlet
D. Domestic Cold Water Inlet
E. Central Heating Return
R. Tank return - PIGMA SYSTEM

Ελάχιστες αποστάσεις για την εγκατάσταση

Για να είναι δυνατή η συντήρηση του λέβητα, είναι απαραίτητο να τηρούνται οι ελάχιστες αποστάσεις που αναφέρονται στο σχεδιάγραμμα.

Για να τοποθετήσετε σωστά το λέβητα, χρησιμοποιήστε ένα αλφάδι.

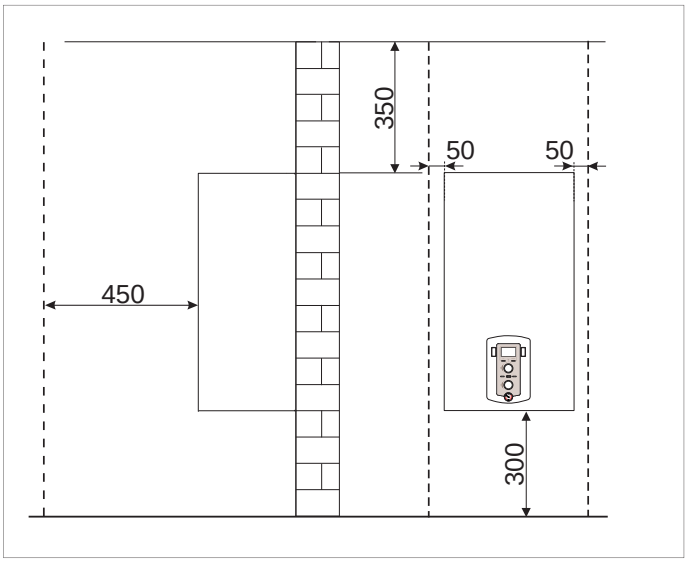

Minimum clearances

In order to allow easy access to the boiler for maintenance operations, The boiler must be installed in accordance with the clearances stated below.

ΟΔΗΓΟΣ ΤΟΠΟΘΕΤΗΣΗΣ TEMPLATE

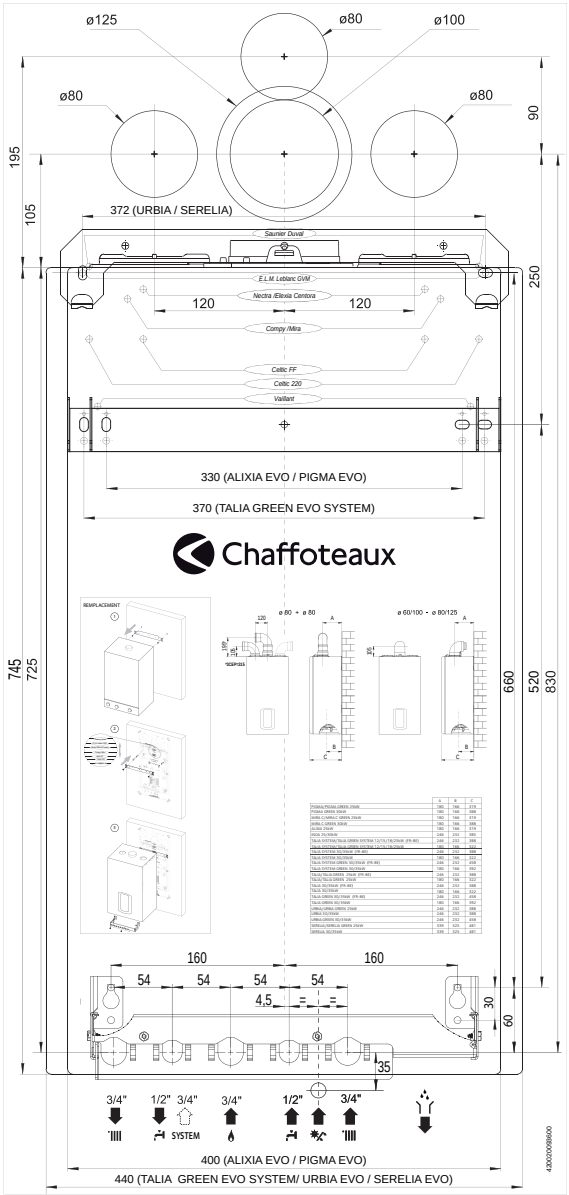

Σύνδεση υδραυλική/αερίου
Στους μεταπωλητές μας είναι διαθέσιμες διάφορες τυπολογίες Κιτ για τις διάφορες ανάγκες εγκατάστασης:
- Πρώτη εγκατάσταση
- Αντικατάσταση ενός παλιού λέβητα Chaffoteaux
- Αντικατάσταση λεβήτων άλλων μαρκών

Για περισσότερες πληροφορίες συμβουλευτείτε τον Κατάλογο Αξεσουάρ CHAUFFOTEAUX.

Hydraulic/gas connection
Our retailers offer various types of Kit for different installation requirements:
- First installation
- Replacement of an old Chaffoteaux boiler
- Replacement of other makes of boiler

If you require more information consult the **CHAFFOTEAUX Accessories Catalogue.**

PIGMA

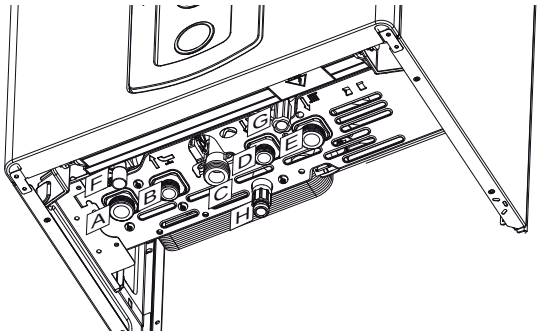

A. Αποστολή εγκατάστασης
B. Έξοδος ζεστού νερού χρήσης - PIGMA
C. Είσοδος αερίων
D. Είσοδος κρύου νερού
E. Επιστροφή εγκατάστασης
F. Εκκένωση διάταξη υπερπίεσης
G. Ηλεκτροβαλβίδα πλήρωσης
H. Κρουνός εκκένωσης
R. Επιστροφή μπόιλερ - PIGMA SYSTEM

PIGMA SYSTEM

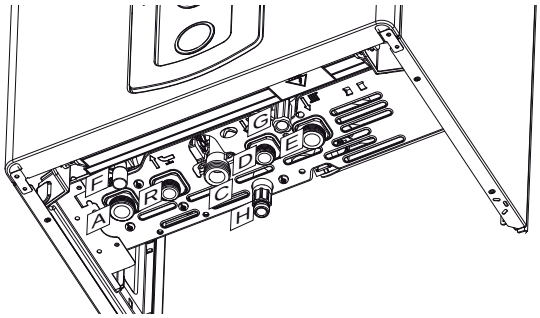

A. System delivery
B. Domestic Hot Water Outlet - PIGMA
C. Gas inlet
D. Cold water inlet
E. System return
F. Excess pressure device discharge
G. Filling valve
H. Discharge valve
R. Tank return - PIGMA SYSTEM

Συναρμολόγηση του Κιτ Υδραυλικής Μπάρας (προαιρετικό)
Για τη συναρμολόγηση της Υδραυλικής Μπάρας πρέπει να χρησιμοποιήσετε το χάρτινο πρότυπο και τους σωλήνες ρακόρ νερού/αερίου που περιέχονται στο κιτ.
Στερεώστε τη μπάρα στον τοίχο και ρυθμίστε, αν χρειαστεί, τους δύο πλευρικούς βραχίονες μέσω των δύο βιδών. Συνδέστε τα ρακόρ της υδραυλικής μπάρας στο λέβητα και προχωρήστε στην πλήρωση της εγκατάστασης ελέγχοντας τη στεγανότητα των κυκλωμάτων νερού και αερίου.

Hydraulic Bar Kit
Pour monter la Barrette hydraulique vous devez utiliser le gabarit en papier et tuyaux de raccordement eau / gaz inclus dans le kit.
Une fois la barrette fixée au mur, vous avez la possibilité de régler l'écartement de la position des robinets de la barrette en dévissant les 2 vis latérales, ensuite vous pouvez raccorder les douilles de raccordements et procéder au remplissage de l'installation ainsi qu'à la vérification de l'étanchéité des circuits eau et gaz.

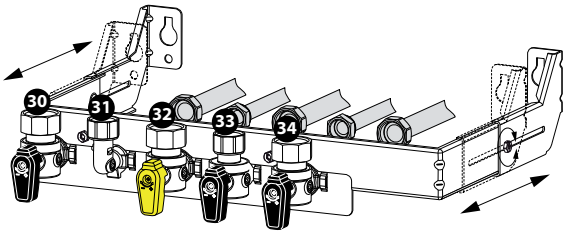

Κιτ Υδραυλικής Μπάρας
30. Στρόφιγγα παροχής θέρμανσης
31. Έξοδος ζεστού νερού χρήσης - PIGMA
    Επιστροφή μπόιλερ - PIGMA SYSTEM
32. Στρόφιγγα αερίου (κίτρινος επιλογέας)
33. Στρόφιγγα εισόδου κρύου νερού
34. Στρόφιγγα επιστροφής εγκατάστασης

Description de la barrette robinetterie
30. Robinet départ chauffage
31. Domestic Hot Water Outlet - PIGMA
    Tank return - PIGMA SYSTEM
32. Robinet gaz (manette jaune)
33. Robinet d'alimentation eau-froide sanitaire
34. Robinet retour chauffage

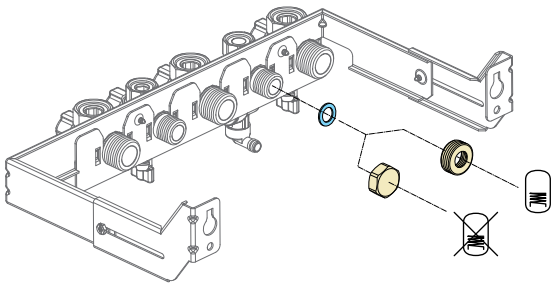

Καθαρισμός της εγκατάστασης θέρμανσης

Όταν εγκαθιστάτε σε παλιά συστήματα υπάρχουν συχνά στο νερό υπολείμματα και πρόσθετα τα οποία μπορούν να επηρεάσουν τη λειτουργικότητα και χρόνο ζωής του νέου λέβητα. Πριν να συνδεθεί ο λέβητας στο σύστημα, ακόμη και σε νέες εγκαταστάσεις, πρέπει να πλυθεί προσεκτικά με σκοπό την απομάκρυνση όποιων κατάλοιπων ή βρωμιάς τα οποία μπορούν να περιορίσουν την αποδοτική λειτουργία.

Δεν πρέπει να χρησιμοποιούνται διαλύτες ή αρωματικοί υδρογονάνθρακες (βενζίνη, πετρέλαιο …)

Ελέγξτε ότι το δοχείο διαστολής έχει την κατάλληλη χωρητικότητα για την περιεκτικότητα νερού.

Cleaning the heating installation

When installing on old systems there are often substances and additives in the water which might adversely affect the functioning and lifetime of the new boiler. Before the boiler is connected to the system, even in new installations, it must be washed thoroughly in order to eliminate any residues or dirt that might compromise satisfactory functioning.

Solvents or aromatic hydrocarbons (petrol, kerosene, etc.) must not be used.

Check that the expansion tank has a capacity adequate for the system's water content. The counterframe kit (available from your retailer) must be used for the pipework system behind the boiler.

Διάγραμμα διαθέσιμου μανομετρικού ύψους κυκλοφορητή

Για τη διαστασιολόγηση των σωλήνων και των θερμαντικών σωμάτων της εγκατάστασης πρέπει να ληφθεί υπόψη το διαθέσιμο μανομετρικό ύψος σε συνδυασμό με την απαιτούμενη παροχή και σύμφωνα με τις τιμές στο διάγραμμα του κυκλοφορητή.

Residual Head of the Boiler ΔT 20°C

For the measuring of the pipes and of the heating bodies in the heating system, the residual head value should be calculated as a function of the requested flow rate, in accordance with the values shown in the circulation pump graph.

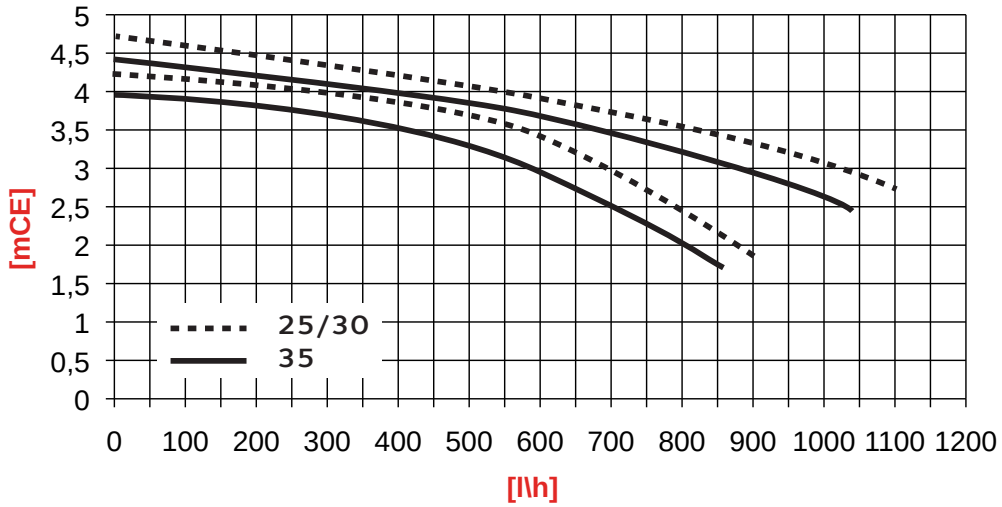

Σύνδεση θερμοσίφωνα - PIGMA SYSTEM

Ο λέβητας έχει κατασκευαστεί για τη διαχείριση της παραγωγής ζεστού νερού χρήσης από θερμοσίφωνα.

Η ρύθμιση της θερμοκρασίας πραγματοποιείται με έναν αισθητήρα NTC (βλ. ηλεκτρικό σχεδιάγραμμα).

Σε περίπτωση ελέγχου της θερμοκρασίας με θερμοστάτη, είναι απαραίτητο να τροποποιήσουμε την έκδοση του λέβητα (από θερμοσίφωνα σε System) μέσω του μενού 2/υπομενού 2/παράμετρος 8.

Για περισσότερες πληροφορίες, βλ. το βιβλίο που περιέχεται μέσα στο κιτ.

Tank connection - PIGMA SYSTEM

The boiler is designed for managing the production of domestic hot water via a tank.

The temperature is adjusted via an NTC sensor (see electrical diagram).

If the temperature is controlled by a thermostat, it will be necessary to change the boiler version (from tank to System) via menu 2/ submenu 2/parameter 8.

For more information, refer to the instruction manual contained in the kit.

Εγκατάσταση του λέβητα

- στερεώστε το πλαίσιο στήριξης του λέβητα στο τοίχωμα και ευθυγραμμίστε το
- γαντζώστε το λέβητα στο πλαίσιο
- αφαιρέστε τον πρόσθιο μανδύα
- σε περίπτωση εγκατάστασης με Κιτ υδραυλικής μπάρας (προαιρετικό): ξεβιδώστε τις δύο βίδες B και αφαιρέστε το πλαίσιο ασφάλισης 37. Συνδέστε στρόφιγγες και ρακόρ της υδραυλικής μπάρας στο λέβητα
- σε περίπτωση εγκατάστασης με υδραυλικό Κιτ πριν την εγκατάσταση προνοήστε για τη σύνδεση
- ελέγξτε τη στεγανότητα των ρακόρ νερού και αερίου και εξουδετερώστε ενδεχόμενες απώλειες.

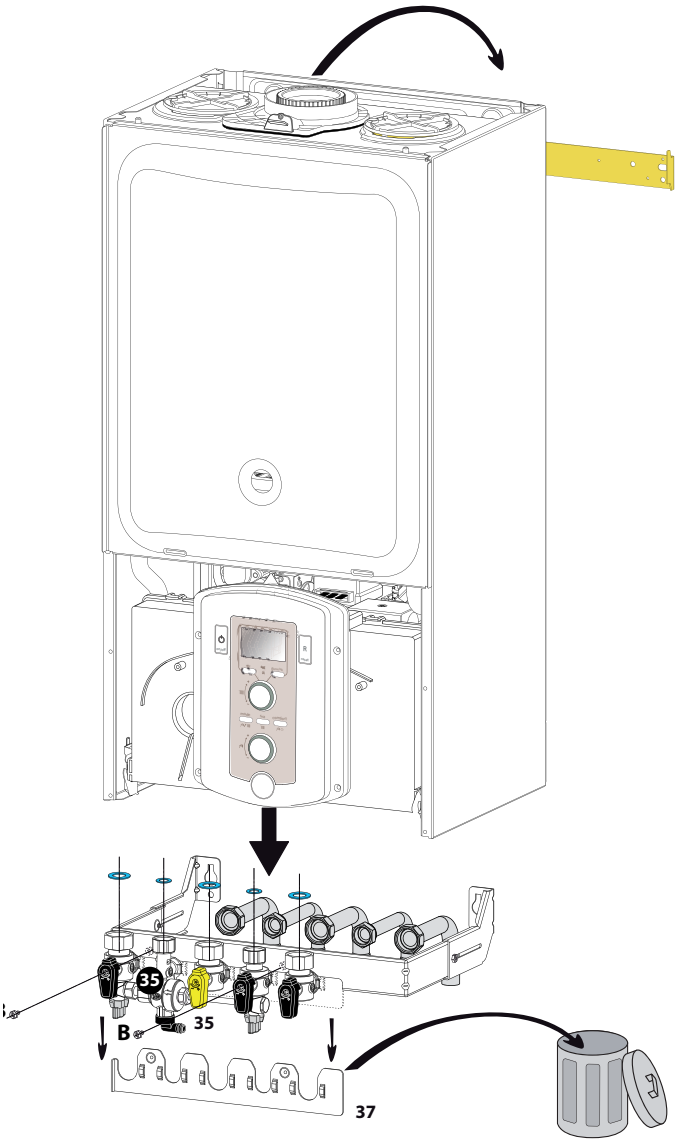

Σύστημα υπερπίεσης

Τοποθετήστε τον σωλήνα εκκένωσης για την βαλβίδα ασφαλείας που περιλαμβάνεται στο βιβλίο οδηγιών.

Το στόμιο του συστήματος υπερπίεσης **12** (βλ. εικόνα) πρέπει να συνδεθεί σε σιφόνι αποχέτευσης με δυνατότητα οπτικού ελέγχου έτσι ώστε, σε περίπτωση επέμβασης, να αποφεύγονται ατυχήματα ή βλάβες για τις οποίες δεν είναι υπεύθυνος ο κατασκευαστής.

Boiler installation

- fix the boiler support bracket to the wall and align it
- hang the boiler onto the bracket
- remove the front boiler casing
- if installing with the hydraulic bar Kit (optional): unscrew the two B screws and remove the fixing bracket **37**. Connect valves and hydraulic bar connections to the boiler
- if installing with a hydraulic Kit for the first installation, provide the connection
- check the seal of both the water and gas connections and get rid of any leaks.

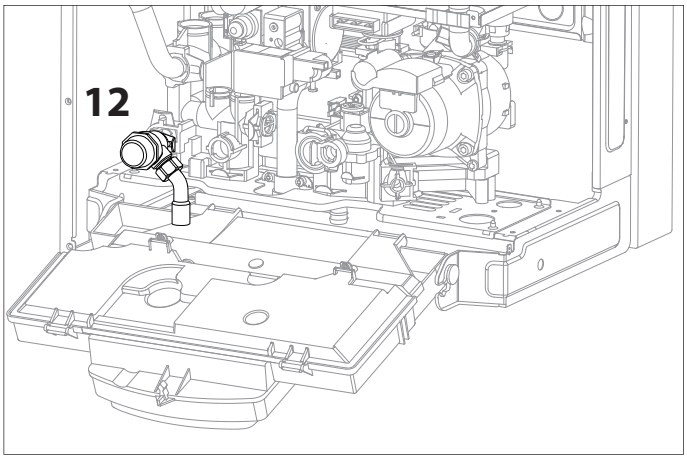

Excess pressure device

Mount the discharge pipe from the safety valve contained in the documents package.

The outlet from the excess pressure device **12** (see Figure) must be connected to a drain trap which allows a visual check to be carried out. In the event of an intervention this will avoid harming people, animals and possessions, for which the manufacturer shall not be held responsible.

Σύνδεση αγωγών αναρρόφησης καυσαερίων

Ο λέβητας πρέπει να είναι εγκατεστημένος μόνο αν διαθέτει διάταξη εισόδου φρέσκου αέρα και εξόδου των καπνών. Τα κιτ αυτά παρέχονται χωριστά από τη συσκευή για να ικανοποιούνται οι διάφορες εφαρμόσιμες λύσεις στην εγκατάσταση.

Για περισσότερες πληροφορίες συμβουλευτείτε το Εγχειρίδιο Αξεσουάρ και τις οδηγίες που περιέχονται στα διάφορα Κιτ.

Ο λέβητας είναι έτοιμος για τη σύνδεση σε ένα σύστημα απορρόφησης και εξόδου των καπνών τύπου ομοαξονικού ή διπλής ροής. Για τους λέβητες με συμπύκνωση, οι αγωγοί πρέπει να έχουν μια κλίση (3%) προς τα κάτω για την αποφυγή κατακάθισης συμπυκνώματος.

Ο λέβητας έχει προβλεφθεί για σύνδεση σε ομοαξονικό σύστημα αναρρόφησης και εκκένωσης καπνού 60/100.

Για τη χρήση διαφορετικών τύπων αναρρόφησης και απαγωγής χρησιμοποιήστε μία από τις δύο εισόδους αέρα.

Βγάλτε την τάπα ξεβιδώνοντας τη βίδα, τοποθετήστε το ρακόρ για την είσοδο αέρα και στερεώστε το με τη διατιθέμενη βίδα.

Flue gas exhaust / air suction duct connection

The boiler must only be installed if equipped with a fresh air intake device and flue exhaust device. These kits are supplied separately from the boiler in order to accommodate various installation solutions.

For further information, please consult the Accessories Manual and the instructions provided with the various Kits.

The boiler is equipped for connection to a coaxial bi-directional air suction/flue gas exhaust system. Piping of condensation boilers must have a downward incline of 3% to prevent condensate build-up.

The boiler is set up for connection to a 60/100 coaxial air intake and flue gas exhaust ducting system.

To use split types of suction and exhaust, one of the two air intakes must be used.

Remove the stopper by loosening the screw and insert the air intake attachment, fixing it in place using the screw provided.

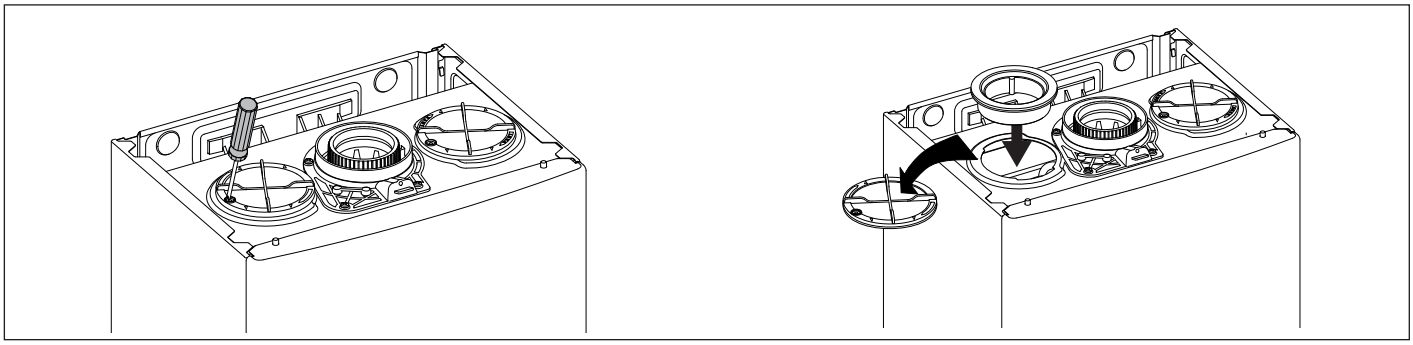

Πίνακας μήκους αγωγών αναρρόφησης/απαγωγής

Table of flue gas exhaust duct lengths

Τύπος απαγωγής καυσαερίων *Type*		**Μέγιστο μήκος σωλήνων αναρρόφησης/απαγωγής (m)** ***Maximum Extension Exhaust-air (m)***												**Διάμετρ. αγωγών** ***Diameter of pipe*** **(mm)**
		PIGMA EVO 25 FF PIGMA EVO SYSTEM 25 FF				**PIGMA EVO 30 FF PIGMA EVO SYSTEM 30 FF**				**PIGMA EVO 35 FF PIGMA EVO SYSTEM 35 FF**				
		διάφραγμα reduction ø 44		χωρίς διάφραγμα without reduction		διάφραγμα reduction44		χωρίς διάφραγμα without reduction		διάφραγμα reduction 47		χωρίς διάφραγμα without reduction		
		MIN	MAX	MIN	MAX	MIN	MAX	MIN	MAX	MIN	MAX	MIN	MAX	
Ομοαξονικά συστήματα ***Coaxial System***	C12 C22 C32 C42	0,5	0,75	0,75	4	0,5	0,75	0,75	4	0,5	0,75	0,75	2	ø 60/100
	B32	0,5	0,75	0,75	4	0,5	0,75	0,75	4	0,5	0,75	0,75	2	
	C12 C22 C32 C42	0,5	3	3	11	0,5	3	3	11	0,5	2	2	7	ø 80/125
	B32	0,5	3	3	11	0,5	3	3	11	0,5	2	2	7	
Διπλού αγωγού ***Twin-pipe System***	C12 C22 C32 C42	S1 = S2				S1 = S2				S1 = S2				ø 80/80
		0,5/0,5	9/9	9/9	20/20	0,5/0,5	11/11	11/11	24/24	0,5/0,5	6/6	6/6	15/15	
	C52 C82	S1 + S2				S1 + S2				S1 + S2				ø 80/80
		1,5	23	23	44	1,5	27	27	50	1,5	17	17	34	
	B22	0,5	24	24	45	0,5	27	27	50	0,5	17	17	35	ø 80

S1 αναρρόφηση αέρα - S2 απαγωγή καυσαερίων

S1 = Air intake S2 = Flue gas exhaust

Τύποι αναρρόφησης/απαγωγής καυσαερίων

Ο αέρας καύσης που προέρχονται από το δωμάτιο Combustion air drawn from the room		
B22	Απαγωγή καυσαερίων σε εξωτερικό χώρο. Αναρρόφηση αέρα από τον χώρο εγκατάστασης Air drawn from the room	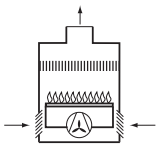
B32	Απαγωγή καυσαερίων σε ανεξάρτητη ή κεντρική καπνοδόχο ενσωματωμένη στο κτήριο. Αναρρόφηση αέρα από τον χώρο εγκατάστασης Individual or shared flue gas exhaust ducting built into the building Air drawn from the room	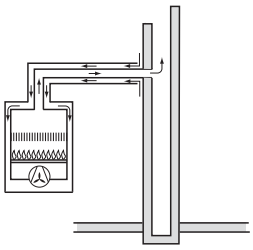
Αέρας καύσης από εξωτερικό χώρο Combustion air intake from outside		
C12	Απαγωγή καυσαερίων και αναρρόφηση αέρα από εξωτερικό τοίχο στο ίδιο πεδίο πιέσεων Flue gas exhaust and air suction duct through external wall in the same range of pressure	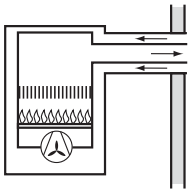
C22	Απαγωγή καυσαερίων και αναρρόφηση αέρα από ανεξάρτητη ή κεντρική καπνοδόχο ενσωματωμένη στο κτήριο Individual or shared flue gas exhaust and air suction through flue ducting built into the building	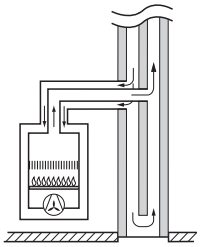
C32	Απαγωγή καυσαερίων και αναρρόφηση αέρα από εξωτερικό χώρο με τερματικό στην οροφή στο ίδιο πεδίο πιέσεων Flue gas exhaust andair suction duct from outsidewithroof terminalin the same range of pressure	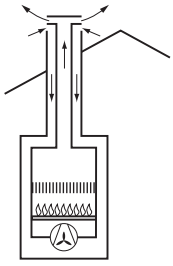
C42	Απαγωγή καυσαερίων και αναρρόφηση αέρα από ανεξάρτητη ή κεντρική καπνοδόχο ενσωματωμένη στο κτήριο Individual or shared flue gas exhaust and air suction through flue ducting built into the building	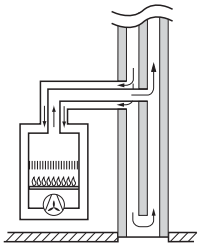

Type of air suction/flue gas exhaust ducting

C52	Απαγωγή καυσαερίων σε εξωτερικό χώρο και αναρρόφηση αέρα από εξωτερικό τοίχο σε διαφορετικό πεδίο πιέσεων Flue gas exhaust leading outside and air suction duct through external wall not in the same range of pressure	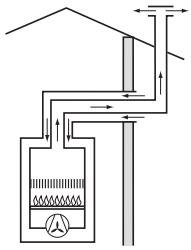
C82	Απαγωγή καυσαερίων από ανεξάρτητη ή κεντρική καπνοδόχο ενσωματωμένη στο κτήριο Αναρρόφηση αέρα από εξωτερικό τοίχο Flue gas exhaust through individual or shared flue ducting built into the building Air suction through external wall	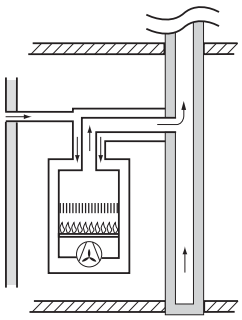

Ηλεκτρικές συνδέσεις

⚠ Πριν από οποιαδήποτε επέμβαση στο λέβητα διακόψτε την ηλεκτρική τροφοδοσία μέσω του εξωτερικού διπολικού διακόπτη.

Τροφοδοσία 230 V + σύνδεση γείωσης
Η σύνδεση διενεργείται με ένα καλώδιο 2 P + T παρεχόμενο με το λέβητα, συνδεδεμένο στην κύρια κάρτα στο εσωτερικό του πίνακα χειριστηρίων.

Σύνδεση περιφερειακών
Για την πρόσβαση στις συνδέσεις των περιφερειακών:
- αποσυνδέστε ηλεκτρικά το λέβητα
- αφαιρέστε το κάλυμμα ξεκουμπώνοντας το από τον πίνακα οργάνων
- Περιστρέψτε τον πίνακα ελέγχου ενώ τον τραβάτε προς τα μπρος
- Ξεκλειδώστε τα 2 κλιπ "a", περιστρέψτε το κάλυμμα "b" για να έχετε πρόσβαση στις συνδέσεις των περιφερειακών.
- Ξεβιδώστε τις δύο βίδες "c" και αφαιρέστε το κάλυμμα "d" του πίνακα οργάνων για φτάσετε στην πλακέτα.

Electrical connections

⚠ WARNING
Before performing any work on the boiler, first disconnect it from the electrical power supply using the external bipolar switch.

230 V power supply + earth connection
The connection must be carried out using the 2P + E cable supplied with the boiler and connected to the main PCB.

Peripheral unit connection
To access peripheral unit connections carry out the following steps:
- Disconnect the boiler from the power supply
- Remove the casing by unhooking it from the instrument panel
- Rotate the control panel while pulling it forwards
- Unhook the two clips "a", rotate the cover "b" to have access to the peripherical connections
- Unscrew the two screws "c" and remove the cover "d" of the instrument panel to have access to the main P.C.B.

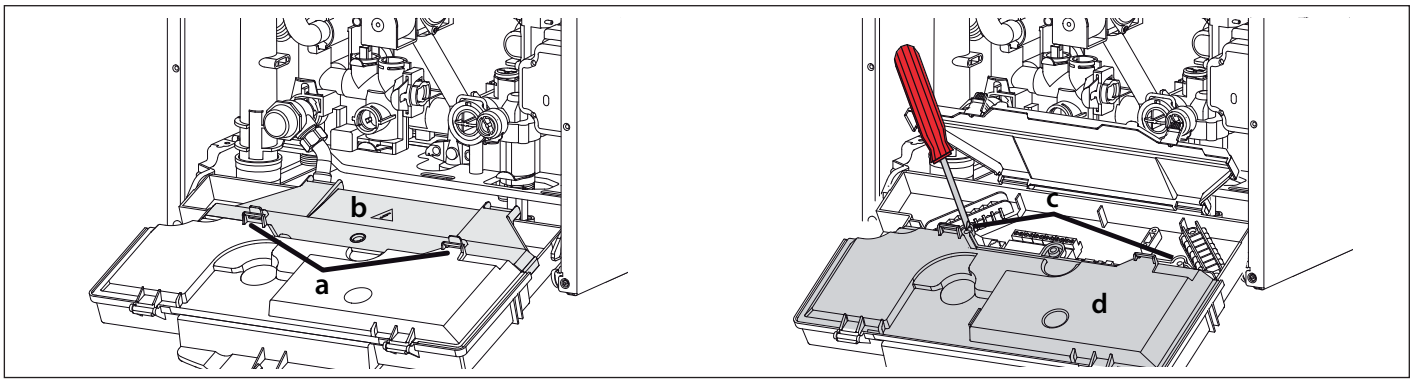

Σύνδεση περιφερειακών
Σύνδεση περιφερειακών
BUS = Σύνδεση χειριστηρίου αποστάσεως (αναλογική συσκευή)
TA2 = θερμοστάτη περιβάλλοντος 2
SE = Εξωτερικού αισθητήρα
TNK = Αισθητήρας θερμοσίφωνα - PIGMA SYSTEM
SOL = Αισθητήρας θερμοκρασίας ηλιακού
TA1 = θερμοστάτη περιβάλλοντος 1

Peripheral connections:
BUS = Remote control connection
TA2 = Room thermostat 2
SE = Outdoor sensor
TNK = TANK temperature probe - PIGMA SYSTEM
SOL = Solar temperature probe
TA1 = Room thermostat 1

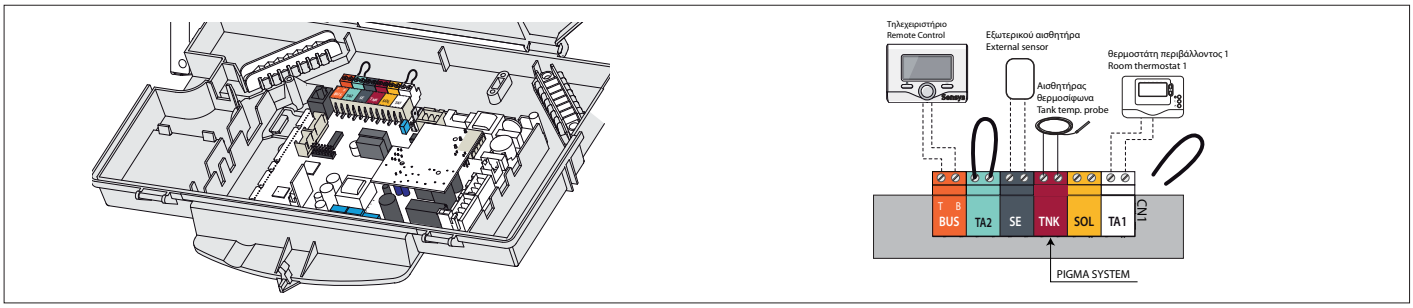

⚠ Προσοχή!
Για τη σύνδεση και την τοποθέτηση των καλωδίων των προαιρετικών περιφερειακών συμβουλευθείτε τις οδηγίες για την εγκατάστασή τους.

⚠ Caution!
For the connection and positioning of the wires belonging to optional peripheral units, please refer to the advice relating to the installation of these units.

Σύνδεση θερμοστάτη περιβάλλοντος
- Τοποθετήστε το καλώδιο του θερμοστάτη
- Λασκάρετε το σφιγκτήρα καλωδίου με ένα κατσαβίδι και τοποθετήστε ένα-ένα τα καλώδια από τον θερμοστάτη περιβάλλοντος
- Βεβαιωθείτε ότι έχουν συνδεθεί σωστά και δεν τεντώνονται κλείνοντας ή ανοίγοντας τον πίνακα οργάνων
- Κλείστε το καπάκι, κλείστε τον πίνακα οργάνων και το κάλυμμα της πρόσοψης.

Room thermostat connection
- Introduce the thermostat wire
- Loosen the cable clamp using a screwdriver and insert the wires leading from the room thermostat one at a time.
- Connect the wires to the terminals TA1, removing the jumper
- Make sure that they are well connected and that they are not subject to traction when the control panel lid is opened or closed
- Close the flap again, then replace the control panel cover and the front casing.

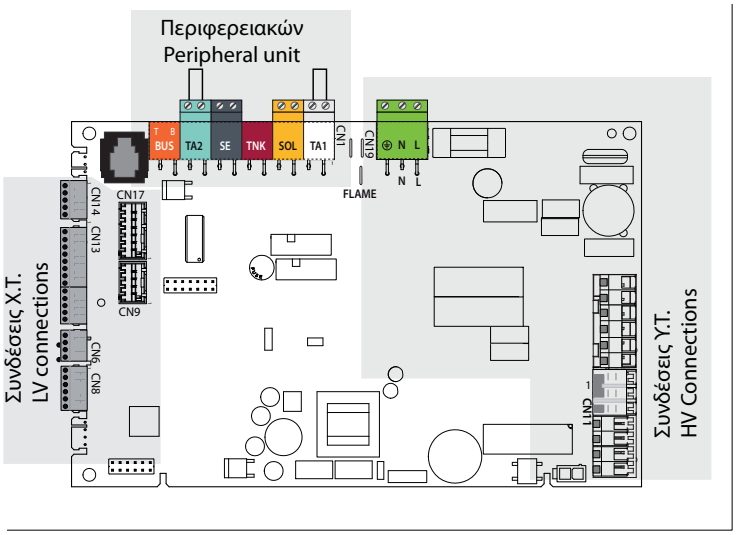

Bk= μαύρος - Black
Rd = κόκκινος - Red
Gr = πράσινος - Green
Bl = μπλε - Blue
Br = Μπράουν - Brown
Wh = λευκό - White
Gry = γκρί - Grey

Συνδέσεις Υ.Τ.
HV Connections

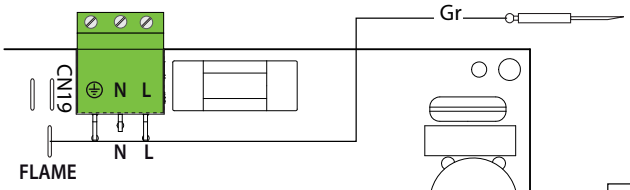

Elettrodo di rilevazione fiamma
Detection electrode

Συνδέσεις X.T.
LV Connections

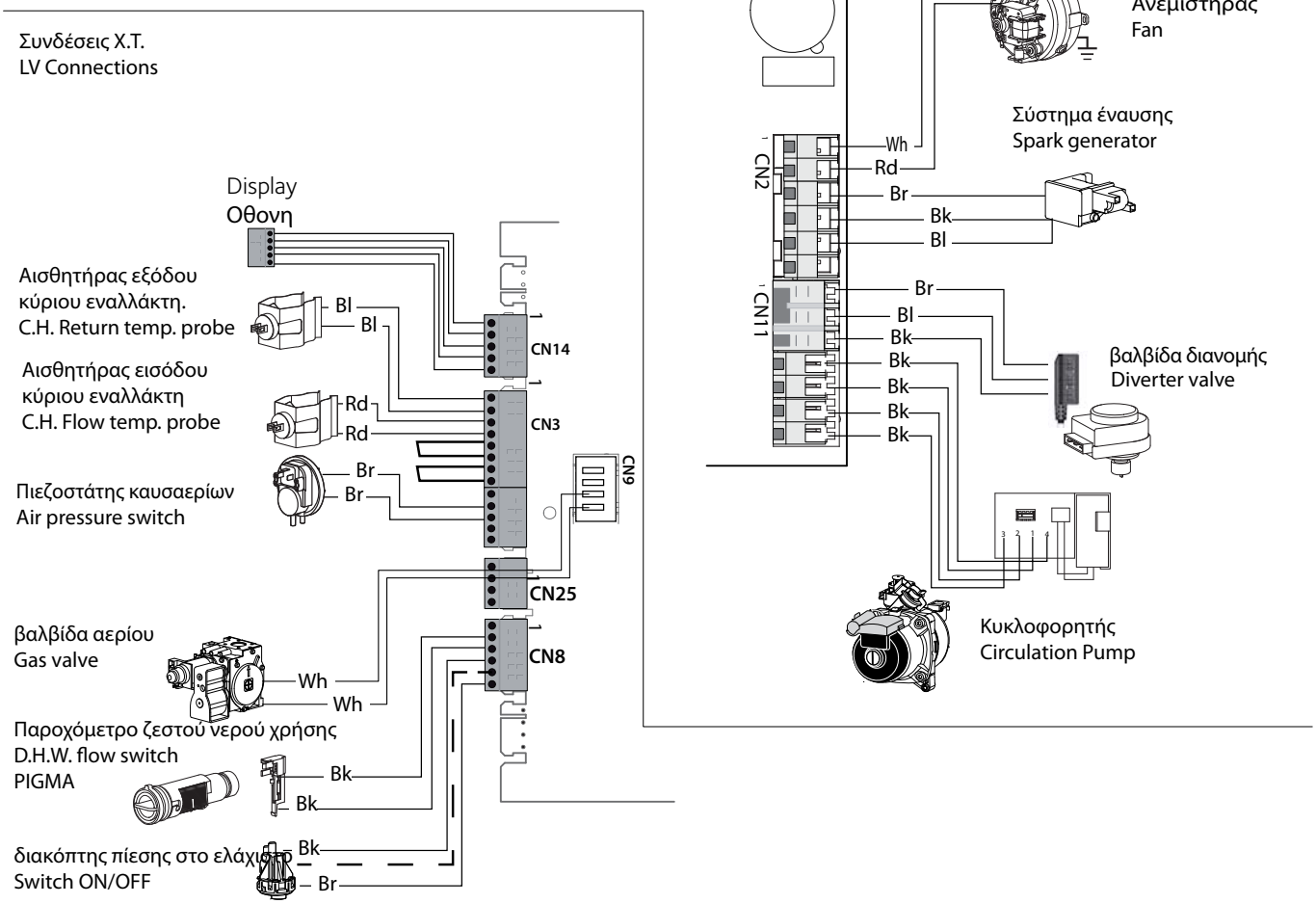

Προετοιμασία για τη λειτουργία
Για την ασφάλεια και τη σωστή λειτουργία της συσκευής η θέση σε λειτουργία του λέβητα πρέπει να ανατεθεί σε εξειδικευμένο τεχνικό που διαθέτει τα απαραίτητα προσόντα.

Ηλεκτρική τροφοδοσία
- Βεβαιωθείτε ότι η τάση και η συχνότητα τροφοδοσίας είναι ίδιες με τις τιμές που αναγράφονται στην πινακίδα του λέβητα
- Ελέγξτε την αποτελεσματικότητα της γείωσης.

Πλήρωση υδραυλικού κυκλώματος
Προχωρήστε με τον ακόλουθο τρόπο:
- ανοίξτε τις βαλβίδες εκτόνωσης των καλοριφέρ της εγκατάστασης
- ξεσφίξτε το πώμα της αυτόματης βαλβίδας εκτόνωσης αέρα που βρίσκεται στον κυκλοφορητή
- ανοίξτε βαθμιαία τον κρουνό πλήρωσης του λέβητα και κλείστε τις βαλβίδες εκτόνωσης αέρα στα καλοριφέρ μόλις βγει νερό
- κλείστε τον κρουνό πλήρωσης λέβητα όταν η πίεση που αναφέρεται στο υδρόμετρο είναι 1-1,5 bar.

Τροφοδοσία αερίου
Ενεργήστε ως εξής:
- Βεβαιωθείτε ότι το αέριο της παροχής είναι το ίδιο με το αέριο που αναγράφεται στην πινακίδα του λέβητα
- Ανοίξτε πόρτες και παράθυρα
- Αποφύγετε την παρουσία σπινθήρων και ελεύθερης φλόγας
- Ελέγξτε τη στεγανότητα της εγκατάστασης αερίου με τη βάνα ON/OFF του λέβητα κλειστή και στη συνέχεια ανοικτή και τη βαλβίδα αερίου κλειστή (απενεργοποιημένη). Επί 10 λεπτά ο μετρητής δεν πρέπει να δείξει διέλευση αερίου.

Initial procedures
To guarantee safety and the correct operation of the appliance, the boiler must be prepared for operation by a qualified technician who possesses the skills which are required by law.

Electricity supply
- Check that the voltage and frequency of the electricity supply correspond to the data shown on the boiler data plate;
- Make sure that the earthing connection is efficient.

Filling the hydraulic circuit
Proceed in the following manner:
- Open cold water inlet tap;
- Lift the cap on the automatic air relief valve on the circulation pump;
- Gradually open the valve under the boiler
- Open each air release tap starting with the lowest point and close it only when clear water, free of air, is visible.
- Clause the valve under the boiler when at least 1 bar registers on the pressure gauge.

Gas supply
Proceed in the following manner:
- make sure that the main gas supply uses the same type of gas as indicated on the boiler data plate;
- Open all doors and windows;
- Make sure there are no sparks or naked flames in the room;
- Make sure that the system does not leak fuel using a cut-off valve inside the boiler itself which should be closed and then opened while the gas valve is disabled. The meter must not show any signs of gas being used for 10 minutes.

ΠΊΝΑΚΑΣ ΧΕΙΡΙΣΤΗΡΙΩΝ

Υπόμνημα:
1. Οθόνη
2. Πλήκτρο ON/OFF
3. Πλήκτρο ESC
4. Πλήκτρο ρύθμισης της θερμοκρασίας θέρμανσης / «κωδικοποιητής» προγραμματισμού
5. Πλήκτρο MODE (Επιλογή του τρόπου λειτουργίας)
6. Πλήκτρο SRA (Ενεργοποίηση της θερμορύθμισης)
7. Μανόμετρο
8. Πλήκτρο ρύθμισης της θερμοκρασίας ζεστού νερού χρήσης
9. Πλήκτρο COMFORT
10. Πλήκτρο Menu/OK (Προγραμματισμός)
11. Πλήκτρο Reset

CONTROL PANEL

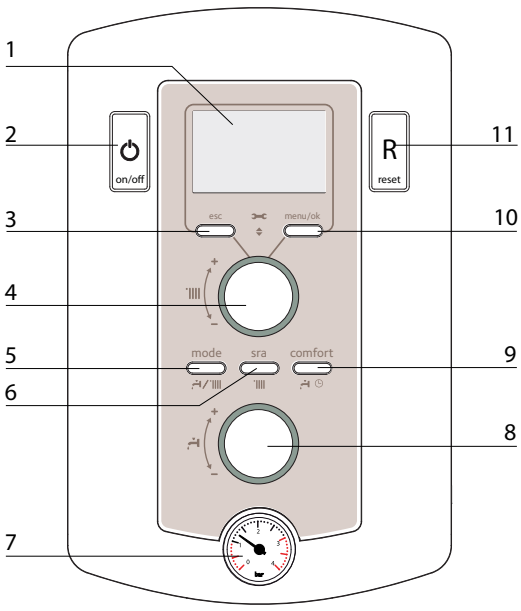

Legend :
1. Display
2. ON/OFF button
3. Esc button
4. Heating temperature regulation knob heating + programming encoder
5. MODE button (Operation mode selection - summer/winter).
6. SRA button (to active Thermoregulation)
7. Pressure gauge
8. Domestic Hot Water adjustment knob
9. Confort button
10. Ok button *programming key*
11. RESET button

ΟΘΟΝΗ

DISPLAY

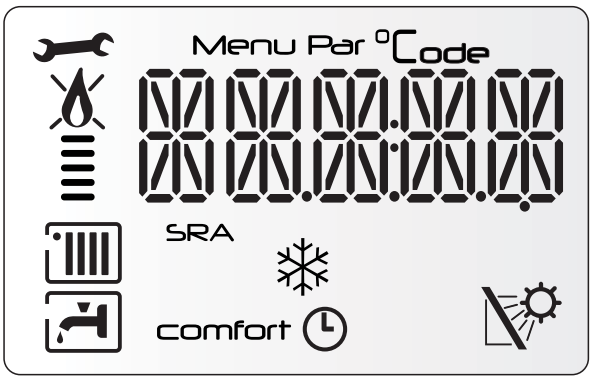

Υπόμνημα	
Menu Par °Code	Ένδειξη ψηφίων -Ένδειξη κατάστασης λέβητα και θερμοκρασίας (°C) -σήματα κωδικών σφαλμάτων (Err) -ρυθμίσεις μενού
	Αίτηση λήψης τεχνικής υποστήριξης
	Ανίχνευση φλόγας με επίδειξη ισχύος που χρησιμοποιείται ή ένδειξη παύσης λειτουργίας
	Ρύθμιση λειτουργίας θέρμανσης
	Λειτουργία θέρμανσης ενεργή
	Ρύθμιση λειτουργίας ζεστού νερού
	Λειτουργία ζεστού νερού ενεργή
comfort	Ενεργοποιημένη comfort ζεστού νερού
comfort	Άνεση Ζεστού Νερού ενεργοποιημένη με χρονοπρόγραμμα
	Αντιπαγετική λειτουργία ενεργοποιημένη
SRA	Λειτουργία SRA ενεργοποιημένη (Ρύθμιση θερμοκρασίας ενεργοποιημένη)
	Συνδεμένο ηλιακό clip-in (προαιρετικά)

Legend:	
Menu Par °Code	Digits indicating: - boiler status and temperature indication (°C) - error code signals (Err) - menu settings
	Technical assistance request
	Flame detected with indication of power used or indication of operation shutdown
	Heating operation set
	Heating operation active
	Hot water operation set
	Hot water operation active
comfort	Hot Water Comfort activated
comfort	Hot Water Comfort activated with Timer programming
	Antifreeze function activated
SRA	SRA function activated (temperature control activated)
	Clip-in solar connected (optional)

Διαδικασία ανάφλεξης
Πιέστε το πλήκτρο ON-OFF στον πίνακα ελέγχου για να ανάψετε τον λέβητα: η οθόνη θα φωτιστεί.
Η διαδικασία εκκίνησης ξεκινά.

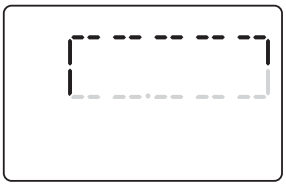

Αφού ολοκληρωθεί η διαδικασία, η οθόνη θα δείξει:
- τον τρόπο λειτουργίας
- τα νούμερα δείχνουν:
  - την ορισμένη θερμοκρασία στον τρόπο κεντρικής θέρμανσης
- την ορισμένη θερμοκρασία του ζεστού νερού



Start-up procedure
Press the ON/OFF button on the control panel to switch on the boiler: the display will light up.
The initialisation procedure begins.

Once the procedure is completed, the display will visualise:
- the operating mode
- the figures indicate:
  - the set temperature in central heating mode
  - the set temperature of the hot water in domestic hot water

Φαίνεται η εκτέλεση των συγκεκριμένων λειτουργιών : The carrying out of certain functions is shown:

Έναρξη κύκλου απαέρωσης		Deaeration cycle started
Μετα-κυκλοφορία Κεντρικής Θέρμανσης	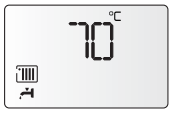	*Centrl Heating Post-circulation*
Μετα-κυκλοφορία Z.N.X.		*D.H.W. circuit Post-circulation*

Πρώτο άναμμα

1. Βεβαιωθείτε ότι:
- Η βάνα αερίου είναι κλειστή
- Η ηλεκτρική σύνδεση έχει γίνει σωστά. Βεβαιωθείτε σε κάθε περίπτωση ότι ο κίτρινος/πράσινος αγωγός γείωσης έχει συνδεθεί σε αποτελεσματική εγκατάσταση γείωσης.
- Ανασηκώστε με ένα κατσαβίδι την τάπα της βαλβίδας αυτόματης εξαέρωσης
2. ανάψτε το λέβητα (πιέζοντας το κουμπί ON/OFF) και επιλέξτε τον τρόπο stand-by, δεν υπάρχει ζήτηση από τη θέρμανση ή τη χρήση υγιεινής
3. ενεργοποιήστε τον κύκλο απαέρωσης πιέζοντας το κουμπί Esc για 5 δευτερόλεπτα.
   Αν θέλετε να τον σταματήσετε πιέστε ESC.
   Βεβαιωθείτε ότι η πίεση του συστήματος που φαίνεται στην οθόνη της μονάδας είναι πάνω από 1.2 bar.
   Στο τέλος ελέγξτε αν η εγκατάσταση απαερώθηκε πλήρως και, σε αντίθετη περίπτωση, επαναλάβετε τη διεργασία.
4. Εξαερώστε τα θερμαντικά σώματα
5. Βεβαιωθείτε ότι ο αγωγός απαγωγής των προϊόντων της καύσης είναι κατάλληλος και χωρίς εμπόδια
6. Βεβαιωθείτε ότι τα ενδεχόμενα ανοίγματα αερισμού του χώρου είναι ανοιχτά (εγκαταστάσεις τύπου B).
7. Ανοίξτε τη βάνα αερίου και βεβαιωθείτε ότι δεν υπάρχει διέλευση αερίου για να διαπιστώσετε τη στεγανότητα όλων των ρακόρ, συμπεριλαμβανομένων των ρακόρ του λέβητα. Διορθώστε τυχόν διαρροές.
8. Θέστε σε λειτουργία τον λέβητα επιλέγοντας με το πλήκτρο MODE τη λειτουργία θέρμανσης ή παραγωγής ζεστού νερού χρήσης.

Λειτουργία εξαέρωσης

Πιέζοντας το πλήκτρο Esc επί 5 δευτ. ο λέβητας ενεργοποιεί έναν κύκλο εξαέρωσης διάρκειας 7 περίπου λεπτών. Η λειτουργία μπορεί να διακοπεί πιέζοντας το πλήκτρο Esc. Εν ανάγκη μπορείτε να ενεργοποιήσετε έναν ακόμη κύκλο. Βεβαιωθείτε ότι ο λέβητας βρίσκεται σε κατάσταση stand-by χωρίς καμία ζήτηση θέρμανσης ή ζεστού νερού.

First ignition

1**.** Make sure that:
- The gas valve is closed;
- The electrical connection has been properly carried out. Make sure that, in any case, the green/yellow earthing wire is connected to an efficient earthing system;
- Use a screwdriver to lift the cap on the automatic air relief valve;

2. Switch on the boiler (by pressing the ON/OFF button) and use the Mode button to select the standby mode, where no hot water or heating requests are made.
3. Start the deaeration cycle by pressing ESC for 5 seconds
   The boiler will start a deaeration cycle lasting about 7 minutes. If you need to stop it press ESC.
   Make sure that the system pressure shown on the display unit is higher than 1.2 bar.
   At the end, check that the system is completely deaerated and, if not, repeat the procedure.
4. Bleed the air from the radiators.
5. The exhaust duct for combustion products should be suitable and free from any obstructions;
6. Any necessary ventilation inlets in the room should be open (type B installation).
7. Open the gas valve and check the connection seals, including the boiler connection seals, making sure that the meter does not detect any passage of gas. Eliminate any leaks.
8. Start the boiler by selecting the heating or domestic hot water operation using the Mode button.

Deaeration cycle

During the filling stage or if there is excess air in the system, the deaeration cycle can be activated by holding the ESC button for 5 seconds. The boiler will start a cycle which lasts approximately 7 minutes. When this is complete the menu screen will be restored. The cycle may either be repeated, if necessary, or stopped by pressing ESC. Press the ESC button until the normal display screen is restored.

Έλεγχος ρυθμίσεων αερίου

Βγάλτε το κάλυμμα της πρόσοψης (βλ. σελ. 38) και εφαρμόστε την ακόλουθη διαδικασία.

Έλεγχος πίεσης τροφοδοσία

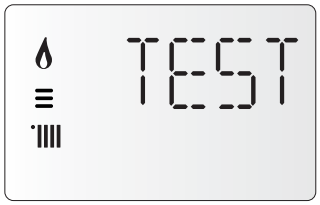

1. Λασκάρετε τη βίδα 1 (εικ. a) και συνδέστε το σωλήνα του μανόμετρου στην παροχή πίεσης.
2. Θέστε το λέβητα σε λειτουργία στη μέγιστη ισχύ ενεργοποιώντας τη «λειτουργία καθαρισμού καπνοδόχου». Πιέστε το κουμπί reset για 10 δευτερόλεπτα, στην οθόνη εμφανίζεται το test και η εικόνα . Η πίεση τροφοδοσίας πρέπει να αντιστοιχεί στην προβλεπόμενη για τον τύπο αερίου για το οποίο έχει διαμορφωθεί ο λέβητας.
3. Στο τέλος του ελέγχου σφίξτε τη βίδα 1 και ελέγξτε τη στεγανότητά της.
4. Η λειτουργία καθαρισμού καμινάδας διακόπτεται αυτομάτως μετά από 10 λεπτά ή πιέζοντας το πλήκτρο **Reset**.

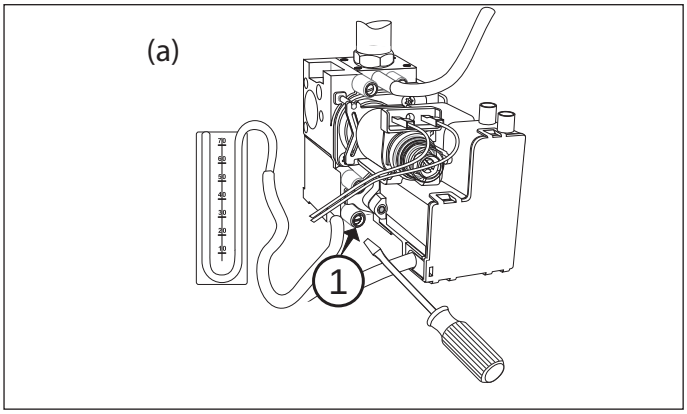

Έλεγχος μέγιστης ισχύος ζεστού νερού

1. Για να ελέγξετε τη μέγιστη ισχύ ζεστού νερού, λασκάρετε τη βίδα 2 (εικ. b) και συνδέστε το σωλήνα του μανόμετρου στην παροχή πίεσης.
2. Αποσυνδέστε το σωληνάκι αντιστάθμισης του θαλάμου αέρα.
3. Θέστε το λέβητα σε λειτουργία στη μέγιστη ισχύ υγιεινής χρήσης ενεργοποιώντας τη «λειτουργία καθαρισμού καπνοδόχου». Πιέστε το κουμπί **Reset** για 10 δευτερόλεπτα, στην οθόνη εμφανίζεται το TEST και η εικόνα . Ο λέβητας οδηγείται στη μέγιστη ισχύ θέρμανσης.
   Γυρίστε τον επιλογέα **(4)** για να οδηγήσετε τον έβητα στην μέγιστη ισχύ του ZXN. Στην οθόνη εμφανίζεται η εικόνα .

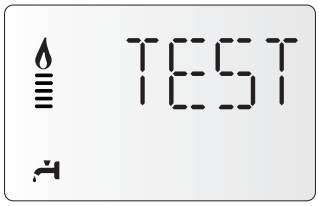

Η πίεση τροφοδοσίας πρέπει να αντιστοιχεί στην τιμή που αναγράφεται στον πίνακα «Ρύθμιση αερίου» για τον τύπο αερίου με τον οποίο λειτουργεί ο λέβητας. Εάν διαφέρει πρέπει να βγάλετε το καπάκι προστασίας και να γυρίσετε τη βίδα ρύθμισης 3 (εικ. c).

4. Στο τέλος του ελέγχου σφίξτε τη βίδα 2 και ελέγξτε τη στεγανότητά της.
5. Τοποθετήστε το καπάκι προστασίας του ρυθμιστή.
6. Συνδέστε πάλι το σωληνάκι αντιστάθμισης.
7. Η λειτουργία καθαρισμού καμινάδας διακόπτεται αυτομάτως μετά από 10 λεπτά ή πιέζοντας το πλήκτρο **Reset**.

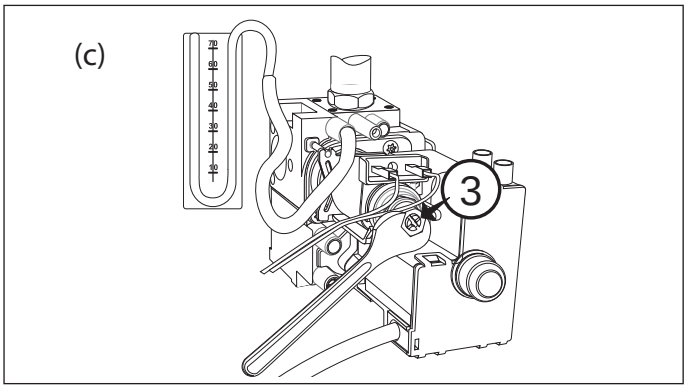

Checking the gas settings

Remove the front casing and proceed as described below.

Supply pressure check

1. Loosen screw "1" (Fig. a) and insert the pressure gauge connection pipe into the pipe tap.
2. Switch the boiler on at maximum power, enabling the "flue sweep" function.
   Press the RESET button for 10 seconds, on the display appear TEST and the icon .
   The supply pressure should correspond to the value established in relation to the type of gas for which the boiler is designed.
3. When the check is over, tighten screw "1" and make sure it is securely in place.
4. The "flue sweep function" is automatically deactivated after 10 minutes or when the RESET button is pressed.

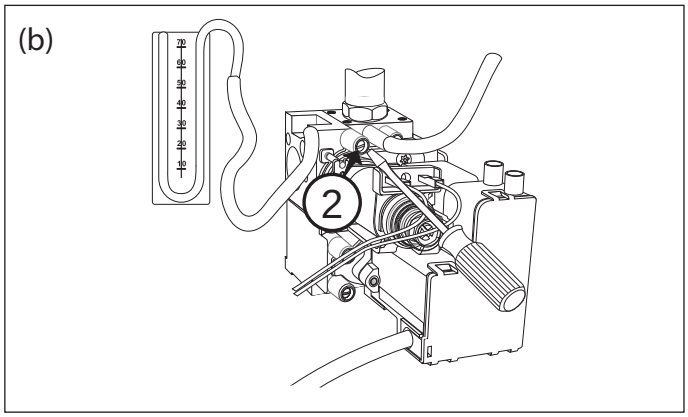

Checking the D.H.W. maximum power

1. To check the maximum power level, loosen screw "2" (Fig. b) and insert the pressure gauge connection pipe into the pipe tap.
2. Disconnect the air chamber compensation tube.
3. Switch the boiler on at maximum power, enabling the "flue sweep" function.

Press the RESET button for 10 seconds, on the display appear TEST and the icon . The boiler is foced to the maximum heating power. Rotate the encoder **(4)** to forced the boiler at the maximum DHW power. On the display appear the icon .

The supply pressure should correspond to the value shown in the "Gas Settings" table, in relation to the type of gas for which the boiler is designed. If it does not correspond, remove the protective hood and tighten or loosen the adjustment screw "3" (fig. c).

4. When the check is over, tighten screw "2" and make sure it is securely in place.
5. Replace the cover protecting the modulator.
6. Reconnect the compensation tube.
7. The "flue sweep function" is automatically deactivated after 10 minutes or when the RESET button is pressed.

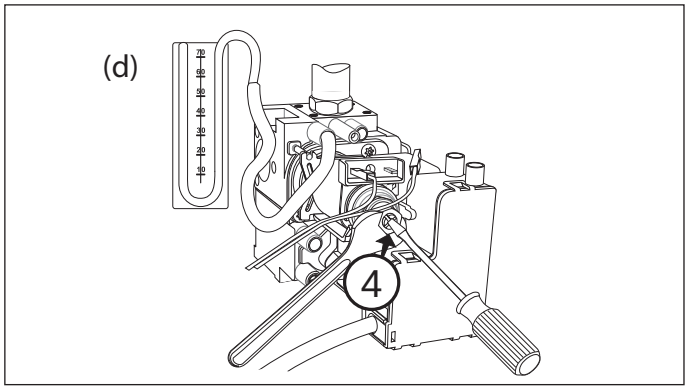

Έλεγχος ελάχιστης ισχύος

1. Για να ελέγξετε την ελάχιστη ισχύ, λασκάρετε τη βίδα 2 (εικ. b) και συνδέστε το σωλήνα του μανόμετρου στην παροχή πίεσης..
2. Αποσυνδέστε το σωληνάκι αντιστάθμισης του θαλάμου αέρα.
3. Θέστε το λέβητα σε λειτουργία στη μέγιστη ισχύ (ενεργοποιώντας τη «λειτουργία καθαρισμού καπνοδόχου».
   Πιέστε το κουμπί RESET για 10 δευτερόλεπτα, στην οθόνη εμφανίζεται το TEST και η εικόνα Ο λέβητας οδηγείται στη μέγιστη ισχύ θέρμανσης.
   Γυρίστε τον επιλογέα **(4)** για να επιλέξετε την εικόνα και . Ο λέβητας οδηγείται στην ελάχιστη ισχύ.



Αποσυνδέστε ένα καλώδιο του ρυθμιστή (εικ. d). Η πίεση τροφοδοσίας πρέπει να αντιστοιχεί στην τιμή που αναγράφεται στον πίνακα «Ρύθμιση αερίου» για τον τύπο αερίου με τον οποίο λειτουργεί ο λέβητας. Εάν διαφέρει γυρίστε τη βίδα ρύθμισης 4 (εικ. d).

4. Στο τέλος του ελέγχου σφίξτε τη βίδα 2 και ελέγξτε τη στεγανότητά της.
5. Συνδέστε το καλώδιο του ρυθμιστή.
6. Συνδέστε πάλι το σωληνάκι αντιστάθμισης.
7. Η λειτουργία καθαρισμού καμινάδας διακόπτεται αυτομάτως μετά από 10 λεπτά ή πιέζοντας το πλήκτρο RESET.

Checking the minimum power

1. To check the minimum power level, loosen screw "2" (Fig. b) and insert the pressure gauge connection pipe into the pipe tap.
2. Disconnect the air chamber compensation tube.
3. Switch the boiler on at maximum power, enabling the "flue sweep" function.
   Press the RESETbutton for 10 seconds, on the display appear TEST and the icon . The boiler is foced to the maximum heating power. Rotate the encoder **(4)** to select the icon and .
   The boiler is forced to the minimum power.
   Disconnect a wire from the modulator (fig. d); the supply pressure should correspond to the value shown in the "Gas Settings" table, in relation to the type of gas for which the boiler is designed. If it does not correspond, tighten or loosen the adjustment screw "4" (fig. d).
4. When the check is over, tighten screw "2" and make sure it is securely in place.
5. Reconnect the modulator wire.
6. Reconnect the compensation tube.
7. The "flue sweep function" is automatically deactivated after 10 minutes or when the RESET button is pressed.

Ρύθμιση της Μέγιστης Ισχύος Θέρμανσης

Η μέγιστη ισχύς θέρμανσης μπορεί να ρυθμιστεί ανάμεσα στην μέγιστη ισχύ που επιτρέπεται απο τον λέβητα και στην ελάχιστη ισχύ. Η οθόνη δείχνει την τιμή ανάμεσα στο "0" και το "100". Για να ελέγξετε την μέγιστη ισχύ θέρμανσης, μπείτε στο μενού 2/υπομενού 3/ παράμετρος 1, ελέξγτε την τιμή και , αν είναι απαραίτητο μεταβάλλετε την όπως επισημαίνεται στο Πίνακα Πιέσεων Αερίου.

Maximun Heating Power adjustment

The maximum heating power can be adjusted to between the maximum power allowed by the boiler and the minimum power).
The display shows the value between "0" and "100" of this interval.
To check the maximum heating power, access menu 2/sub menu 3/ parameter 1, check the value and, if necessary, modify it as indicated in the Gas Pressure table.

Έλεγχος ισχύος αργής ανάφλεξης

Η αργή ανάφλεξη μπορεί να ρυθμιστεί ανάμεσα στην μέγιστη και ελάχιστη ισχύ. Η οθόνη δείχνει την τιμή ανάμεσα στο "0" και το "100".
Η παράμετρος πρέπει να τροποποιηθεί εάν η πίεση στην έξοδο της βαλβίδας αερίου σε φάση ανάφλεξης (με το λέβητα σε λειτουργία παραγωγής ζεστού νερού) δεν συμπίπτει με τις τιμές στον Πίνακα αερίου.
Για να ελέγξετε την ισχύ αργής ανάφλεξης επιλέξτε το μενού 2/ υπομενού 2/παράμετρος 0.
Εν ανάγκη αλλάξτε την τιμή της παραμέτρου έως ότου επιτευχθεί η σωστή πίεση.

Checking slow ignition power

The soft light can be adjusted between the maximum power and the minimum power.
The display shows the value between "0" and "100" of this interval.
Change the parameter if the outlet pressure from the gas valve in the ignition phase (measured when the boiler is in hot water heating operation) does not coincide with the values shown in the Gas Table.
To check the slow ignition power, access menu 2/sub menu 2/ parameter 0.
If needed, change the parameter value until suitable pressure is achieved.

Ρύθμιση καθυστέρησης ανάφλεξης θέρμανσης

Η παράμετρος αυτή - μενού 2/υπομενού 3/παράμετρος 5 - επιτρέπει ,τη χειροκίνητη (0) ή αυτόματη (1) ρύθμιση του χρόνου αναμονής πριν το επόμενο άναμμα του καυστήρα μετά το σβήσιμο από την επέμβαση του θερμοστάτη.
Επιλέγοντας τη χειροκίνητη ρύθμιση μπορείτε να προγραμματίσετε την καθυστέρηση σε λεπτά με την επόμενη παράμετρο (μενού 2/ υπομενού 3/παράμετρος 6) από 0 έως 7 λεπτά.
Επιλέγοντας την αυτόματη ρύθμιση ο λέβητας καθορίζει τον χρόνο καθυστέρησης αναλόγως με την επιλεγμένη θερμοκρασία.

Heating ignition delay adjustment

This parameter – menu 2/sub menu 3/parameter 5 - can be used to manually (0) or automatically (1) set the delay time before the subsequent reignition of the burner after it has switched off on reaching the desired temperature.
By selecting manual, it is possible to set the delay in minutes using the successive parameter (menu 2/sub menu 3/parameter 6), to a time between 0 and 7 minutes.
Automatic selection means that the boiler will establish the delay time based on the set-point temperature.

Έλεγχος απόλυτης μέγιστης ισχύος θέρμανσης
(μονο σε περιπτωση αλλαγησ αεριου ή αντικαταστασησ τησ πλακετασ)
Για να ελέγξετε/μεταβάλετε την απόλυτη μέγιστη ισχύ θέρμανσης ελευθερώστε την πρόσβαση στη βαλβίδα αερίου 2 και ενεργήστε ως εξής:
1. Λασκάρετε τη βίδα 2 (εικ. b) και συνδέστε το σωλήνα του μανόμετρου στην παροχή πίεσης.
2. Αποσυνδέστε το σωληνάκι αντιστάθμισης του θαλάμου αέρα
3. Θέστε τον λέβητα σε λειτουργία με τη μέγιστη ισχύ θέρμανσης ενεργοποιώντας τη λειτουργία καθαρισμού καμινάδας.
   Πιέστε το κουμπί RESET για 10 δευτερόλεπτα, στην οθόνη εμφανίζεται το test και η εικόνα .
   Η πίεση τροφοδοσίας πρέπει να αντιστοιχεί στην τιμή που προβλέπεται στον πίνακα Ρύθμιση Αερίου για τον τύπο αερίου με τον οποίο λειτουργεί ο λέβητας. Σε διαφορετική περίπτωση επιλέξτε το μενού2/υπομενού 3/παράμετρος 0 και γυρίστε τον διακόπτη encoder για να μεταβάλετε την τιμή έως την επίτευξη της τιμής που ορίζεται στον Πίνακα Αερίου.
4. Στο τέλος του ελέγχου σφίξτε τη βίδα 2 και ελέγξτε τη στεγανότητά της.
5. Η λειτουργία καθαρισμού καμινάδας διακόπτεται αυτομάτως μετά από 10 λεπτά ή πιέζοντας το πλήκτρο RESET.

Checking maximum absolute heating power
(ONLY IN CASE OF GAS CHANGE OR P.C.B. REPLACEMENT)
To check/modify the maximum absolute heating power, access the gas valve and proceed as follows:
1. Loosen screw "2" (Fig. b) and insert the pressure gauge connection pipe into the pipe tap.
2. Disconnect the air chamber compensation tube.
3. Switch the boiler on at maximum heating power, enabling the "chimney sweep" function.
   Press the RESET button for 10 seconds, on the display appear TEST and the icon .
   The supply pressure should correspond to the value shown in the "Gas Settings" table according to the type of gas for which the boiler is designed. If it does not correspond, access menu 2/ sub menu 3/parameter 0 and modify the value until the pressure indicated in the Gas Table has been reached.
4. When the check is complete, tighten screw "2" and make sure it is securely in place.
5. The "chimney sweep" function is deactivated either automatically after 10 minutes or when the RESET button is pressed.

Ο πίνακας δείχνει την υπάρχουσα σχέση μεταξύ της πίεσης αερίου στον καυστήρα και το επίπεδο ισχύος του λέβητα σε κατάσταση θέρμανσης

The table indicate the existing relationship between the gas pressure at the burner and the boiler power level in heating mode.

Πίεση αερίου κεντρικής θέρμανσης		**Heating Gas Pressure**								
PIGMA EVO 25 FF PIGMA EVO SYSTEM 25 FF	**Gas/Gaz**	**Potenza termica / Heat output (kW)**	**9,8**	**12,5**	**14,5**	**16,5**	**20,0**	**22,0**	**24,2**	
	G20	mbar	2,3	3,7	5,0	6,5	8,0	9,7	11,7	
		Παράμετρος / Parameter 2 3 1	0	43	49	55	59	64	69	
	G30	mbar	5,5	8,9	12,0	15,6	17,7	21,4	25,9	
		Παράμετρος / Parameter 2 3 1	0	62	70	77	80	85	90	
	G31	mbar	6,8	11,1	14,9	19,3	22,5	27,3	33,0	
		Παράμετρος / Parameter 2 3 1	0	68	76	82	86	92	98	
PIGMA EVO 30 FF PIGMA EVO SYSTEM 30 FF	**Gas/Gaz**	**Potenza termica / Heat output (kW)**	**11,6**	**14**	**16**	**18**	**20**	**24**	**26**	**28**
	G20	mbar	2,3	3,4	4,4	5,5	6,8	8,9	10,4	12,1
		Παράμετρος / Parameter 2 3 1	0	36	41	45	49	57	61	64
	G30	mbar	5,1	7,4	9,7	12,3	15,2	19,1	22,4	26,0
		Παράμετρος / Parameter 2 3 1	0	51	57	62	69	76	81	84
	G31	mbar	6,2	9,0	11,8	14,9	18,4	24,4	28,6	33,2
		Παράμετρος / Parameter 2 3 1	0	54	61	67	73	83	89	95
PIGMA EVO 35 FF PIGMA EVO SYSTEM 35 FF	**Gas/Gaz**	**Potenza termica / Heat output (kW)**	**13,2**	**16**	**19**	**22**	**25**	**28**	**30**	**32,2**
	G20	mbar	2,0	2,9	4,1	5,6	7,2	7,8	8,9	10,3
		Παράμετρος / Parameter 2 3 1	0	36	42	47	52	54	57	61
	G30	mbar	5,2	7,6	10,8	14,4	17,9	19,1	22,0	25,3
		Παράμετρος / Parameter 2 3 1	0	54	62	69	74	76	80	83
	G31	mbar	6,8	10,0	14,1	18,9	23,4	25,0	28,6	33,0
		Παράμετρος / Parameter 2 3 1	0	61	68	77	83	84	89	93

Αλλαγή αερίου
Ο λέβητας μπορεί να μετατραπεί για χρήση από μεθάνιο (G20) σε Υγραέριο (G30 - G31) ή αντιστρόφως από εξειδικευμένο τεχνικό με τη χρήση του ειδικού σετ.

The boiler may be adjusted so that it may be used with Liquid Gas (G30-G31) instead of methane gas (G20) or vice-versa.
The adjustment must be performed by a Qualified Technician using the special Kit.

Πίνακας ρύθμισης αερίου **Table summarising changes**

		PIGMA EVO 25 FF PIGMA EVO SYSTEM 25 FF			PIGMA EVO 30 FF PIGMA EVO SYSTEM 30 FF			PIGMA EVO 35 FF PIGMA EVO SYSTEM 35 FF		
		G20	**G30**	**G31**	**G20**	**G30**	**G31**	**G20**	**G30**	**G31**
Κάτω δείκτης Wobbe (15°C, 1.013 mbar) (MJ/m3) lower Wobbe index (15°C, 1013 mbar)		45,67	80,58	70,69	45,67	80,58	70,69	45,67	80,58	70,69
Πίεση εισόδου αερίου (mbar) Gas inlet pressure (mbar)		20	28/30	37	20	28/30	37	20	28/30	37
Πίεση στην έξοδο της βαλβίδας αερίου (mbar) Gas Burner Pressure (mbar)										
μέγιστηξ ZNX maximum D.H.W.		12,7	28,1	35,7	12,4	27,7	35,7	11,3	28	35,8
Μέγιστη απόλυτη θέρμανσης (παράμετρος 230) maximum heating - absolute (*parameter 230)*		12,0 (62)	25,9 (90)	34,5 (93)	12,0 (63)	26,0 (85)	35,3 (92)	10,3 (59)	25,3 (83)	33,0 (93)
ελάχιστη /minimum		2,3	5,5	7,2	2,5	5,1	7,2	2,3	5,2	6,8
Πίεση αργής ανάφλεξης (παράμετρος 220) Soft light (*param. 220)*		6,3 (50)	10,0 (65)	12,7 (65)	5,1 (50)	9,51 (58)	13,7 (66)	4,9 (45)	7,7 (56)	8,2 (56)
Τιμή μέγιστης ισχύος θέρμανσης (παράμετρος 231) Maximum heating power adjustment - *param.231*		74	71	79	77	66	78	80	62	70
Τιμή καθυστέρησης ανάφλεξης (παράμετρος 235) Ignition delay - *param. 235*		Αυτόματη automatic			Αυτόματη automatic			Αυτόματη automatic		
Αριθμός μπεκ καυστήρα Main Burner jets		11			13			16		
Διάμετρος μπεκ κεντρικού καυστήρα Ø burner jets		1,32	0,8	0,8	1,32	0,8	0,8	1,32	0,78	0,78
Μέγ/ελάχ. κατανάλωση Max/min consumption (15°C, 1013 mbar) (nat - m3/h) (GPL - kg/h)	μέγιστη Z.N.X. max D.H.W.	2,86	2,13	2,10	3,31	2,47	2,43	3,81	2,84	2,80
	μέγιστη κεντρικής θέρμανσης max Heating	2,73	2,03	2,00	3,17	2,37	2,33	3,65	2,72	2,68
	ελάχιστη minimum	1,16	0,87	0,85	1,38	1,03	1,01	1,59	1,18	1,17

Πρόσβαση στο μενού:
Εμφάνιση - ρύθμιση - διαγνωστικός έλεγχος
Ο λέβητας επιτρέπει την πλήρη διαχείριση του συστήματος θέρμανσης και παραγωγής ζεστού νερού χρήσης.
Η πλοήγηση στα μενού επιτρέπει την προσαρμογή του συστήματος του λέβητα + των συνδεδεμένων περιφερειακών, βελτιστοποιώντας τη λειτουργία για μέγιστη άνεση και οικονομία.
Επιπλέον, προσφέρει σημαντικές πληροφορίες για την καλή λειτουργία του λέβητα.

Πριν την πρόσβαση στα μενού, η οθόνη δείχνει κάποιες 'γρήγορες ρυθμίσεις' ώστε να έχετε άμεση πρόσβαση στις παραμέτρους.
Για να δείτε όλες τις διαθέσιμες παραμέτρους και μενού πηγαίνετε να δείτε το ΠΛΗΡΕΣ ΜΕΝΟΥ.

Οι σχετικές παράμετροι κάθε μενού αναφέρονται στις ακόλουθες σελίδες.
Μπορείτε να μπείτε και να τροποποιήσετε τις διάφορες παραμέτρους χρησιμοποιώντας το πλήκτρο MENU/OK και τον επιλογέα (βλέπε σχήμα κάτω)
Οι πληροφορίες σχετικά με τα μεμονωμένα μενού και τις παραμέτρους σημαίνονται από τα νούμερα στην οθόνη.

Accessing the settings - adjustment - problem identification menus
The boiler can be used to manage the heating and domestic hot water production system in its entirety.
Navigation within the menus enables the boiler system + connected peripheral units to be customised, optimising operation for maximum comfort and maximum saving. It also provides important information relating to the efficient operation of the boiler.

Before access to the menus, the display show some "quick settings" to have direct access to the parameters.
To see all available parameters and menu access to view FULL MENU.

The parameters relating to each individual menu are listed in the following pages.
The various parameters can be accessed and modified using the MENU/Ok button and the encoder (see fig. below).
Information relating to individual menus and parameters are indicated by the figures on the display.

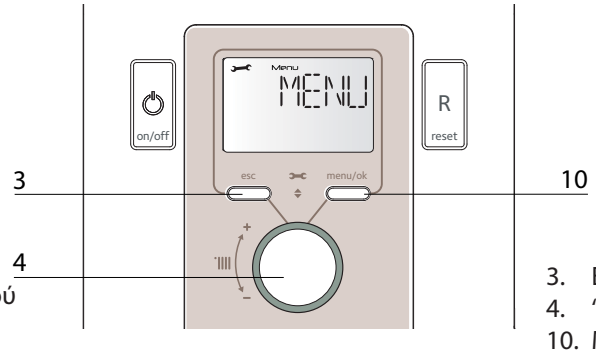

3. Κουμπί ESC (Πίσω)
4. "επιλογέας" προγραμματισμού
10. Κουμπί MENU/Ok

3. ESC button
4. "encoder" *programming knob*
10. MENU/Ok button *programming key*

Για πρόσβαση στα Μενού, ανοίξτε το κάλυμμα και προχωρήστε ως ακολούθως (για παράδειγμα: **231**):
Προσοχή! Μπορείτε να μπείτε στα μενού που προορίζονται για εξειδικευμένους τεχνικούς μόνο αφού εισάγετε τον κωδικό πρόσβασης.

1. Πατήστε τα πλήκτρα MENU/OK για 5 δεύτερα. Η οθόνη δείχνει *CODE* και *222*.
2. Πιέστε το πλήκτρο MENU/OK, για να εισάγετε τον κωδικό
3. Γυρίστε τον επιλογέα **(4)** δεξιόστροφα για να επιλέξετε κωδικό *234*
4. Πιέστε το πλήκτρο MENU/OK. Η οθόνη δείχνει *MENU*
5. Πιέστε το πλήκτρο MENU/OK. Η οθόνη δείχνει το μενού *0*.
6. γυρίστε τον επιλογέα **(4)** δεξιόστροφα για να επιλέξετε το μενού *2*.
7. Πιέστε το πλήκτρο MENU/OK για να μπείτε στο μενού. Η οθόνη δείχνει το υπο-μενού *20*.
8. Γυρίστε τον επιλογέα **(4)** για να επιλέξετε το υπο-μενού *23*
9. Πιέστε το πλήκτρο MENU/OK για να μπείτε στις παραμέτρους του υπο-μενού Η οθόνη δείχνει *231*
10. Πιέστε το πλήκτρο MENU/OK για να μπείτε στην παράμετρο η οθόνη θα δείξει την τιμή , π΄χ *70*
11. Γυρίστε τον επιλογέα **(4)** για να επιλέξετε νέα τιμή , π.χ '*75*'
12. Πιέστε το πλήκτρο MENU/OK για να αποθηκεύσετε την αλλαγή ή πιέστε ESC για να βγείτε χωρίς αποθήκευση.

Για να βγείτε, Πιέστε το πλήκτρο ESC μέχρι να εμφανιστεί η κανονική εικόνα της οθόνης

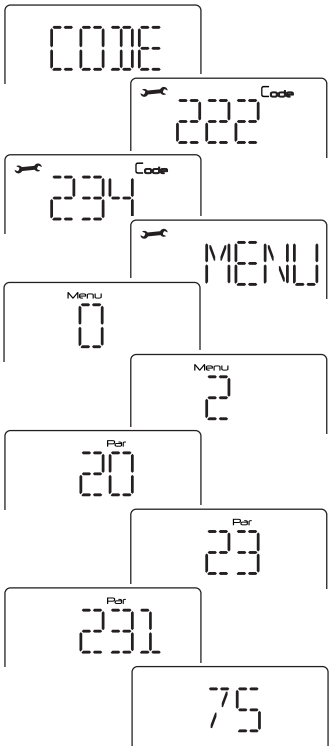

To access the Menus, open the cover and proceed as follows (for example: "**231**":
Caution! The menus reserved for qualified technicians may only be accessed after setting the access code.

1. Press the MENU/OK button for 5 seconds; the display show *CODE* and *222*.
2. Press the MENU/OK button to insert the code
3. Turn the encoder **(4)** in a clockwise direction to select code *234*
4. Press the MENU/OK button; the display show *MENU*
5. Press the MENU/OK button; the dispaly show the menu *0*.
6. Turn the encoder **(4)** in a clockwise direction to select the menu *2*
7. Press the MENU/OK button to access to the menu. The display show the sub-menu *20*
8. Turn the encoder **(4)** to select a sub menu *23*;
9. Press the MENU/OK button to access the sub menu parameters; the display show *231*
10. Press the MENU/OK button to access the parameter; the display will indicate the value, e.g "*70*".
11. Turn the encoder **(4)** to select the new value, e.g. "*75*".
12. Press MENU/OK button to save the change or press ESC to exit without saving.

To exit, press the ESC button until the normal display screen is restored.

ΚΩΔΙΚΌ ΤΕΧΝΙΚΟΎ

ΜΕΝΟΎ - MENU *βλέπε πίνακα στις επόμενες σελίδες*

- **0 Δίκτυο**
  - 0 2 Δίκτυο bus
  - 0 4 Οθόνη λέβητα
- **2 Παράμετροι Λέβητα**
  - 2 0 Γενικές Ρυθμίσεις
  - 2 2 Ρυθμίσεις
  - 2 3 Κεντρική θέρμανση -1
  - 2 4 Κεντρική Θέρμανση -2
  - 2 5 Ζεστό Νερό Χρήσης
  - 2 6 Χειροκίνητες ρυθμίσεις λέβητα
  - 2 7 Έλεγχοι & Εξακριβώσεις
  - 2 8 Μενού Επανεκκίνησης
- **4 Ζώνη 1 παράμετροι**
  - 4 0 Ρύθμιση θερμοκρασίας
  - 4 2 Ρυθμίσεις Ζώνης1
  - 4 3 Διαγνωστικά Ζώνης 1
- **5 Παράμετροι Ζώνης 2**
  - 5 0 Ρύθμιση θερμοκρασίας
  - 5 2 Ρυθμίσεις Ζώνης2
  - 5 3 Διαγνωστικά Ζώνης 2
- **6 Παράμετροι Ζώνη 3**
  - 6 0 Ρύθμιση θερμοκρασίας
  - 6 2 Ρυθμίσεις Ζώνης3
  - 6 3 Διαγνωστικά Ζώνης 3
- **8 Παράμετροι Τεχνικής Υποστήριξης**
  - 8 1 Στατιστικά
  - 8 2 Λέβητας
  - 8 3 Θερμοκρασία λέβητα
  - 8 4 Ηλιακός & Μπόιλερ
  - 8 5 Σέρβις
  - 8 6 Ιστορικό σφαλμάτων

VAL - Άμεση πρόσβαση στις παραμέτρους για επίδειξη πληροφοριών σχετικά με την λειτουργία του λέβητα
821 - 822 - 824 - 825 - 827 - 830 - 831 - 832 - 833- 835 - 840

ERR - Δείχνει τα δέκα τελευταία σφάλματα από το ERR 0 έως το ERR 9. Γυρίστε τον επιλογέα για κύλιση στο ιστορικό

PCB - Άμεση πρόσβαση στις παραμέτρους για εξακρίβωση / αλλαγή σε περίπτωση αντικατάστασης πλακέτας.
220 - 228 - 229 - 231- 232- 233 - 234 - 247 - 250 - 253

GAS - Άμεση πρόσβαση στις παραμέτρους για εξακρίβωση / αλλαγή σε περίπτωση ρύθμισης /αλλαγής αερίου
220 - 231- 232- 233 - 234 - 270

SET - Άμεση πρόσβαση στις παραμέτρους για εξακρίβωση / αλλαγή σε περίπτωση ρύθμισης / θέσης σε λειτουργία του λέβητα
220 - 223 - 231 - 245 - 246

TIME- ΧΡΟΝΟΣ - ⏲ - *βλέπε σελίδα 37*
- **HOUR -ΩΡΑ -** για να εισάγετε την ώρα
- **DATE - ΗΜΕΡΟΜΗΝΙΑ -** για να εισάγετε την ημερομηνία
- **TIMER - ΡΟΛΟΙ -** για επιλογή ενός απο τα έτοιμα προγράμματα Άνεσης

SERVICE CODE

MENU COMPLETO - *see table on following pages*

- **0 Network**
  - 0 2 Bus
  - 0 4 User Interface
- **2 Boiler Parameter**
  - 2 0 General setting
  - 2 2 General setting
  - 2 3 C.H. Parameters - Part 1
  - 2 4 C.H. Parameters - Part 1
  - 2 5 Domestic Hot Water
  - 2 6 Boiler manual settings
  - 2 7 Test & Utilities
  - 2 8 Menù 2 Reset to factory setting
- **4 Zone 1 Parameters**
  - 4 0 Set-point Zone1
  - 4 2 Zone 1 Setting
  - 4 3 Diagnostics
- 5 **Zone 2 Parameters**
  - 5 0 Set-point Zone2
  - 5 2 Zone 2 Setting
  - 5 3 Diagnostics
- 6 **Zone 3 Parameters**
  - 6 0 Set-point Zone3
  - 6 2 Zone 3 Setting
  - 6 3 Diagnostics
- **8 Service Parameter**
  - 8 1 Statistics
  - 8 2 Boiler
  - 8 3 Boiler Temperature
  - 8 4 Solar & Storage
  - 8 5 Service
  - 8 6 Error History

VAL - Direct access to the parameters for displaying information regarding the operation of the boiler
821 - 822 - 824 - 825 - 827 - 830 - 831 - 832 - 833- 840 - 835

ERR - Show the last ten errors from ERR 0 to ERR 9. Turn the encoder to scroll the errors.

PCB - Direct access to the parameters to verify / change in the event of P.C.B. replacement
220 - 228 - 229 - 231- 232- 233 - 234 - 247 - 250 - 253

GAS - Direct access to the parameters to verify / change in the event of adjustment / change gas
220 - 231- 232- 233 - 234 - 270

SET - Direct access to the parameters to verify / change in the event of setting/commissioning of the boiler
220 - 231- 223 - 245 - 246

TIME - ⏲ - *see page 37*
- **HOUR -** to insert the hour
- **DATE -** to insert the date
- **TIMER -** to select one of the predetermined programs for the Comfort

μενού	υπομενού	παράμετρος	περιγραφή	τιμή	εργοστασιακή ρύθμιση
ΚΩΔΙΚΌ ΤΕΧΝΙΚΟΎ					
περιστρέψτε τον κωδικοποιητή δεξιόστροφα για να επιλέξετε 234 και πιέστε το πλήκτρο OK					
0	**ΔΙΚΤΥΟ**				
0	**2**	**ΔΙΚΤΥΟ BUS**			
0	**2**	**0**	Ενεργό δίκτυο	0 = Λέβητας 1= Διεπαφή συστήματος 2= Ελεγκτής ηλιακού 9 = Αισθητήρας Περιβάλλοντος 10 = Διαχειριστής Ζώνης	
0	**4**	**ΟΘΟΝΗ ΛΕΒΗΤΑ**			
0	**4**	**1**	Χρονισμός φωτισμού	από 0 ως 10 (λεπτά) ή 24 (ώρες)	24
0	**4**	**2**	Πλήκτρο απενεργοποίησης θερμορύθμισης	0 = Πλήκτρο AUTO ενεργοποιημένο 1= Πλήκτρο AUTO απενεργοποιημένο	0
2	**ΠΑΡΑΜΕΤΡΟΙ ΛΕΒΗΤΑ**				
2	**0**	**ΓΕΝΙΚΕΣ ΡΥΘΜΙΣΕΙΣ**			
2	**0**	**0**	Ρύθμιση θερμοκρασίας ZNX PIGMA	από 36 έως 60°C	
			Ρύθμιση θερμοκρασίας ZNX PIGMA SYSTEM	από 40 έως 60°C	
			Ρύθμιση με τον επιλογέα ZNX **(8)**		
2	**2**	**ΡΥΘΜΙΣΕΙΣ**			
2	**2**	**0**	Αργή έναυση	από 0 έως 100	
			Προοριζεται αποκλειστικα για την υπηρεσια τεχνικης υποστηριξης		
2	**2**	**1**	Μη Διαθέσιμο		
2	**2**	**3**	Μη Διαθέσιμο		
2	**2**	**4**	Θερμορύθμιση	0 = Απούσα 1 = Παρούσα	0
			Η Θερμορύθμιση μπορεί να ενεργοποιηθεί πιέζοντας το πλήτρο AUTO.		
2	**2**	**5**	Καθυστέρηση εκκίνησης ΚΘ	0 = Ανενεργή 1 = 10 δευτερόλεπτα 2 = 90 δευτερόλεπτα 3 = 210 δευτερόλεπτα	0
2	**2**	**8**	Έκδοση λέβητα - PIGMA - ΜΗ ΤΡΟΠΟΠΟΙΗΣΙΜΗ	από 0 έως 5	0
			Έκδοση λέβητα PIGMA SYSTEM - ΜΗ ΤΡΟΠΟΠΟΙΗΣΙΜΗ **Προσοχή!** Αλλάξτε από 1 σε 2 σε περίπτωση σύνδεσης σε εξωτερικό μπόιλερ με θερμοστάτη.	0 = ΝΑ ΜΗΝ ΧΡΗΣΙΜΟΠΟΙΗΘΕΙ 1 = θερμοσίφωνας, αισθητήρας NTC 2 = μόνο θέρμανση ή θερμοσίφωνας, θερμοστάτης on/off 3-4-5 = ΝΑ ΜΗΝ ΧΡΗΣΙΜΟΠΟΙΗΘΕΙ	1
			ΠΡΟΟΡΙΖΕΤΑΙ ΑΠΟΚΛΕΙΣΤΙΚΑ ΓΙΑ ΤΗΝ ΥΠΗΡΕΣΙΑ ΤΕΧΝΙΚΗΣ ΥΠΟΣΤΗΡΙΞΗΣ Μόνο σε περίπτωση αντικατάστασης ηλεκτρονικής κάρτας		
2	**2**	**9**	*Ονομαστική ισχύς λέβητα*		
			ΠΡΟΟΡΙΖΕΤΑΙ ΑΠΟΚΛΕΙΣΤΙΚΑ ΓΙΑ ΤΗΝ ΥΠΗΡΕΣΙΑ ΤΕΧΝΙΚΗΣ ΥΠΟΣΤΗΡΙΞΗΣ Μόνο σε περίπτωση αντικατάστασης ηλεκτρονικής κάρτας		

menu	sub-menu	parameter	description	value	default setings
SERVICE CODE					222
Rotate encoder clockwise to select code 234 and press OK					
0	**NETWORK**				
0	**2**	**BUS NETWORK**			
0	**2**	**0**	Network Presence	0 = Boiler 1= System interface 2= Solar Controller 9 = Room Sensor 10 = Zone Manager	
0	**4**	**DISPLAY SETTING**			
0	**4**	**1**	Backlight timing	from 0 to 10 (minutes) or 24 (hour)	24
0	**4**	**2**	Thermoregulation button deactivation	0 = OFF 1 = ON	0
2	**BOILER PARAMETER**				
2	**0**	**General**			
2	**0**	**0**	DHW Setpoint Temperature PIGMA	from 36 to 60 (°C)	
			DHW Setpoint Temperature PIGMA SYSTEM	from 40 to 60 (°C)	
			Setting by DHW Knob **(8)**		
2	**2**	**BOILER GENERAL SETTINGS**			
2	**2**	**0**	Soft ignition	from 0 to 100	60
			see parag. Gas settings		
2	**2**	**1**	<Not available>		
2	**2**	**3**	<Not available>		
2	**2**	**4**	Termoregulation	0 = Absent 1 = Present	0
2	**2**	**5**	Heating ignition delay	0 = Deactivated 1 = 10 seconds 2 = 90 seconds 3 = 210 seconds	0
2	**2**	**8**	Boiler version PIGMA - NOT TO MODIFY	from 0 to 5	0
			Boiler version PIGMA SYSTEM - NOT TO MODIFY **ATTENTION !** Modify from 1 to 2 only with connection to an external tank with thermostat ON/OFF	from 0 to 5 0 = NOT USED 1 = storage with NTC 2 = storage with thermostat 3 = NOT USED 4 = NOT USED 5 = NOT USED	1
			ONLY FOR SERVICE - To be used only in substitution P.C.B.		
2	**2**	**9**	*Set boiler heat power*		
			ONLY FOR SERVICE - To be used only in substitution P.C.B.		

μενού	υπομενού	παράμετρος	περιγραφή	τιμή	εργοστασιακή ρύθμιση
2	**3**		**ΚΕΝΤΡΙΚΗ ΘΕΡΜΑΝΣΗ -1**		
2	**3**	**0**	Μέγιστη απόλυτη ισχύς θέρμανσης	από 0 έως 100	
			ΠΡΟΟΡΙΖΕΤΑΙ ΑΠΟΚΛΕΙΣΤΙΚΑ ΓΙΑ ΤΗΝ ΥΠΗΡΕΣΙΑ ΤΕΧΝΙΚΗΣ ΥΠΟΣΤΗΡΙΞΗΣ Μόνο σε περίπτωση αντικατάστασης ηλεκτρονικής κάρτας		
2	**3**	**1**	Μεγ. Επίπ. ισχύος ΚΘ ρυθμιζόμ.	από 0 έως 100	60
			βλέπε Πίνακα σύνοψης αλλαγών		
2	**3**	**2**	Μη Διαθέσιμο		
2	**3**	**3**	Μη Διαθέσιμο		
2	**3**	**4**	Μη Διαθέσιμο		
2	**3**	**5**	Τύπος καθυστέρ. ανάφλ. ΚΘ	0 = Χειροκίνητα 1 = Αυτόματα	1
2	**3**	**6**	Επιλογή Τύπου καθυστέρησης έναυσης σε λειτουργία θέρμανσης	από 0 έως 7 λεπτά	3
2	**3**	**7**	Μετα-κυκλοφορία σε λειτουργία θέρμανσης	από 0 έως 15 λεπτά ή CO (συνεχής)	3
2	**3**	**8**	Έλεγχος ταχύτητας αντλίας	0 = Χαμηλή ταχύτητα 1 = Υψηλή ταχύτητα 2 = Διαμόρφωση	2
2	**3**	**9**	Προγραμματισμός ΔΤ ρύθμισης κυκλοφορητή	από 10 έως 30 λεπτα	
			Προγραμματισμός για λειτουργία ρύθμισης του κυκλοφορητή		
			Η παράμετρος αυτή επιτρέπει τον προγραμματισμό ης διαφοράς θερμοκρασίας μεταξύ κατάθλιψης και επιστροφής για τη μεταγωγή του κυκλοφορητή από χαμηλή σε υψηλή ταχύτητα. π.χ. παράμ. 239 = 20. Εάν Τκατ - Τεπ > 20°C ενεργοποιείται η μέγιστη ταχύτητα του κυκλοφορητή Εάν Τκατ - Τεπ < 20 - 2°C ενεργοποιείται η ελάχιστη ταχύτητα κυκλοφορητή Ο ελάχιστος χρόνος αναμονής για αλλαγή ταχύτητας είναι 5 λεπτά.		
2	**4**		**ΚΕΝΤΡΙΚΗ ΘΕΡΜΑΝΣΗ -2**		
2	**4**	**3**	Μετα-εξαερισμός μετά από αίτηση θέρμανσης	0 = OFF 1 = ON	0
2	**4**	**4**	Χρονοκαθυστέρηση μετά από αύξηση θερμοκρασίας θέρμανσης	από 0 έως 60 λεπτά	16
			ενεργοποιημένη μόνο με ΤΑ On/Off και θερμορύθμιση ενεργοποιημένη (παράμετρος 421 ή 521 ή 621 = 01)		
			Αυτή η παράμετρος επιτρέπει να καθορίσετε το χρόνο αναμονής πριν την αυτόματη αύξηση της θερμοκρασίας εξόδου που υπολογίζεται με βήματα των 4°C (μέγιστη 12°C). Εάν αυτή η παράμετρος παραμένει με την τιμή 00, αυτή η λειτουργία δεν είναι ενεργοποιημένη.		
2	**4**	**7**	Ένδειξη διάταξης για πίεση κυκλώματος θέρμανσης	0 = αισθητήρας θερμοκρασίας μόνο 1 = διακόπτης πίεσης στο ελάχιστο 2 = αισθητήρας πίεσης	1
			ΠΡΟΟΡΙΖΕΤΑΙ ΑΠΟΚΛΕΙΣΤΙΚΑ ΓΙΑ ΤΗΝ ΥΠΗΡΕΣΙΑ ΤΕΧΝΙΚΗΣ ΥΠΟΣΤΗΡΙΞΗΣ Μόνο σε περίπτωση αλλαγής ηλεκτρονικής κάρτας		

menu	sub-menu	parameter	description	value	default setings
2	**3**		**CENTRAL HEATING PARAMETER - PART 1**		
2	**3**	**0**	Maximum Central Heating Aboslute power	from 0 to 100	
			ONLY FOR SERVICE - To be used only in substitution P.C.B.		
2	**3**	**1**	Maximum Central Heating power Adjustable	from 0 to 100	60
			see parag. Gas settings		
2	**3**	**2**	<Not available>		
2	**3**	**3**	<Not available>		
2	**3**	**4**	<Not available>		
2	**3**	**5**	Anti-cycling time mode	0 = Manual 1 = Automatic	1
2	**3**	**6**	Anti-cycling time (If 235 = 0)	from 0 to 7 (minutes)	3
2	**3**	**7**	Central Heating pump overrun	from 0 to 15 (minutes) o CO (continuos)	3
2	**3**	**8**	Pump speed control	0= Low speed 1= High speed 2= Modulating	2
2	**3**	**9**	Set Delta T Pump	from 10 to 30 °C	20
			Parameter to set if Pump Speed control (237) is setted on modulating		
			ΔT (flow - return) for circulation pump modulation This parameter can be used to set the difference between the flow and return temperatures, which determines the commutation between low and high circulation pump speed. E.g.: param. 14 = 20 if the Tflow - Tret > 20°C; the circulation pump will be activated at maximum speed. If the Tflow - Tret < 20 - 2°C; the circulation pump will be activated at minimum speed. The minimum wait time between speed changes is 5 minutes.		
2	**4**		**CENTRAL HEATING PARAMETER - PART 1**		
2	**4**	**3**	Post-ventilation after Central Heating request	0 = OFF 1 = ON	0
2	**4**	**4**	Boost Time	from 0 to 60 (minutes)	16
			only enabled with Room Thermostat on/off and temperature adjustment activated (parameter 421 or 521 or 621 on 01 = Basic temperature adjustment)		
			This parameter can be used to set the delay time before the automatic increase in flow temperature, in steps of 4°C (max. 12°C). If the value of this parameter remains at 00 the function is not activated.		
2	**4**	**7**	Central Heating Pressure detection device	0 = Temperature Probes only 1 = Pressure switch 2 = Pressure sensor	1
			ONLY FOR SERVICE - To be used only in substitution P.C.B.		

μενού	υπομενού	παράμετρος	περιγραφή	τιμή	εργοστασιακή ρύθμιση
2	**4**	**9**	Διόρθωση εξωτερικής θερμοκρασίας	από -3 έως +3	0
			Ενεργή μόνο με συνδεμένο εξωτερικό αισθητήρα		
2	**5**		**ΖΕΣΤΟ ΝΕΡΟ ΧΡΗΣΗΣ**		
			PIGMA EVO SYSTEM - Ενεργοποιείται με clip-in συνδεδεμένο σε εξωτερικό θερμοσίφωνα με Kit (αισθητήρας NTC)		
2	**5**	**0**	Λειτουργία Comfort	0 = Απενεργοποιημένη 1 = Βάση χρόνου 2 = Πάντα ενεργή	0
			Η συσκευή εγγυάται την διαθεσιμότητα ζεστού οικιακού νερού, αποθηκεύοντάς το δευτερεύοντα εναλλάκτη. *0= απενεργοποιημένη: Το νερό στο* δευτερεύοντα εναλλάκτη *δεν διατηρείται ζεστό* *1= Προγραμματισμένη Άνεση: το* δευτερεύοντα εναλλάκτη *διατηρείται ζεστό κατά την διάρκεια των περιόδων που προγραμματίστηκαν (βλέπε εγχειρίδιο χρήστη)* *2= COMFORT πάντα ενεργή: το* δευτερεύοντα εναλλάκτη *διατηρείται ζεστό 24 ώρες την ημέρα, 7 ημέρες την εβδομάδα.* *Όταν η λειτουργία είναι ενεργοποιημένη η οθόνη εμφανίζει την ένδειξη COMFORT.* ***Σημ:** η λειτουργία αυτή μπορεί να ενεργοποιείται ή να απενεργοποιείται από τον χρήστη επίσης – συμβουλευτείτε το Εγχειρίδιο Χρήστη .*		
2	**5**	**1**	Καθυστέρηση έναυσης κατά τη διάρκεια ενός κύκλου COMFORT.	από 0 έως 120 λεπτά	0
2	**5**	**2**	Καθυστέρηση εξόδου ζεστού νερού χρήσης	από 5 έως 200 (από 0,5 έως 20 δευτερόλεπτα)	5
			Προστασία από κρούση ύδατος		
2	**5**	**3**	Σβήσιμο του καυστήρα σε λειτουργία ζεστού νερού χρήσης	0 = προστασία κατά των αλάτων (διακοπή λειτουργίας στους > 67°C) 1 = + 4°C /ρύθμιση	0
2	**5**	**4**	Μετα-κυκλοφορία και μετα-εξαερισμός μετά από άντληση ζεστού νερού χρήσης	0 = OFF 1 = ON	0
			OFF = 3 λεπτά μετα-κυκλοφορίας και μετα-εξαερισμού μετά από άντληση ζεστού νερού χρήσης εάν η θερμοκρασία του λέβητα που μετρήθηκε το απαιτεί. *ON = πάντα ενεργοποιημένη στα 3 λεπτά μετα-κυκλοφορίας και μετα-εξαερισμού μετά από άντληση ζεστού νερού χρήσης.*		
2	**5**	**5**	Χρονοκαθυστέρηση ζεστού νερού χρήσης	από 0 έως 30 λεπτά	0
2	**5**	**7**	Λειτουργία κατά της λεγιονέλλας PIGMA SYSTEM	0 = OFF 1 = ON	
			Αυτή η λειτουργία αποτρέπει το σχηματισμό του βακτηρίου της Νόσου των Λεγεωνάριων, που μερικές φορές αναπτύσσεται στους σωλήνες και τις δεξαμενές νερού, με θερμοκρασία μεταξύ 20 και 40°C. Εάν η θερμοκρασία της δεξαμενής νερού χρήσης παραμένει για περισσότερες από 100 ώρες < 59°C και εάν η λειτουργία είναι ενεργοποιημένη, ο λέβητας ενεργοποιείται και το νερό του δοχείου νερού χρήσης θερμαίνεται έως τους 65°C για 30 λεπτά.		

menu	sub-menu	parameter	description	value	default setings
2	**4**	**9**	External temperatura correction	from -3 to +3	0
			Only active with external sensor connected		
2	**5**		**DOMESTIC HOT WATER**		
			PIGMA EVO SYSTEM - Activated with the boiler connected to a tank by an NTC sensor		
2	**5**	**0**	CONFORT FUNCTION	0 = Disabled 1 = Time Based 2 = Always active	0
			The appliance guarantees the availability of domestic hot water by storing hot water in secondary exchanger. *0 = deactivated : The water in the secondary exchanger is not kept hot.* *1 = timed / COMFORT programmed: the water in the secondary exchanger is kept hot during the periods programmed (see the User's manual).* *2 = always on / COMFORT: the water in the secondary exchanger is kept hot 24 hours a day, 7 days a week* When the function is enabled the text COMFORT appears on the display. **Note:** this function can be activated or deactivated by the user as well - consult the User's Manual.		
2	**5**	**1**	Comfort Anti-cycling Time	from 0 to 120 minutes	0
2	**5**	**2**	Hot water flow delay	from 5 to 200 (0.5 to 20 seconds)	5
			Anti "water hammering"		
2	**5**	**3**	D.H.W. switch logic	0 = Anti-scale (stop at > 67°C) 1 = At 4°C over set-point	0
2	**5**	**4**	Post-circulation and post-ventilation after domestic hot water is drawn	0 = OFF 1 = ON	0
			OFF = 3 minutes post-circulation and post-ventilation after domestic hot water draw-off if the boiler temperature measured requires it. *ON = always on for 3 minutes post-circulation and post-ventilation after domestic hot water draw-off.*		
2	**5**	**5**	Delay start in Central Heating after D.H.W. request	from 0 to 30 (minutes)	0
2	**5**	**7**	Anti-legionella Function PIGMA SYSTEM	0 = OFF 1 = ON	0
			This function prevents the formation of Legionnaire's disease bacteria which may develop in the piping and indirect cylinders at temperatures between 20°C and 40°C. If activated, whenever the indirect cylinder temperature stays below 59°C for over 100 hours, the boiler heats the water in the indirect cylinder until it reaches 65°C for 30 minutes.		

μενού	υπομενού	παράμετρος	περιγραφή	τιμή	εργοστασιακή ρύθμιση
2	**5**	**8**	Συχνότητα αντιλεγιονέλλας	από 24 έως 720 (ώρες)	100
2	**5**	**9**	Θερμοκρ. στόχου αντιλεγιονέλ.	από 60 έως 70 (°C)	66
2	**6**	**ΧΕΙΡΟΚΙΝΗΤΕΣ ΡΥΘΜΙΣΕΙΣ ΛΕΒΗΤΑ**			
2	**6**	**0**	Ενεργοποίηση χειροκίνητου τρόπου	0 = OFF 1 = ON	0
2	**6**	**1**	Έλεγχος αντλίας λέβητα	0 = OFF 1 = ON	0
2	**6**	**2**	Έλεγχος ανεμιστήρα	0 = OFF 1 = ON	0
2	**6**	**3**	Έλεγχος βαλβίδας εκτροπής	0 = ZNX 1 = ΚΘ	0
2	**7**	**ΕΛΕΓΧΟΙ & ΕΞΑΚΡΙΒΩΣΕΙΣ**			
2	**7**	**0**	Καθαρισμός καμινάδας	TEST+ = Μεγ ισχύς Θέρμανσης TEST+ = Μεγ ισχύς ZNX TEST+ = Ελάχιστη ισχύς	
			Ο λέβητας οδηγείται στην μέγιστη ισχύ θέρμανσης. Γυρίζοντας τον επιλογέα, επιτρέπει την επιλογή του τρόπου λειτουργίας της μέγιστης και ελάχιστης ισχύος του ZNX. Μπορείτε να ενεργοποιήσετε την Λειτουργία Καθαρισμού (Καμινάδα ενεργή) πιέζοντας το πλήκτρο Reset για 10 δεύτερα.		
2	**7**	**1**	Κύκλος απαέρωσης	Πιέστε ESC για ενεργοποίηση	
2	**8**	**ΜΕΝΟΥ ΕΠΑΝΕΚΚΙΝΗΣΗΣ**			
2	**8**	**0**	Επαναφ. εργοστασ.ρυθμίσ.	Επαναφορά? OK=Ναι, esc=Όχι	
			Για να μηδενίσετε όλες τις παραμέτρους της εργοστασιακής ρύθμισης, πιέστε το πλήκτρο OK		
4	**ΖΩΝΗ 1 ΠΑΡΑΜΕΤΡΟΙ**				
4	**0**	**ΡΥΘΜΙΣΗ ΘΕΡΜΟΚΡΑΣΙΑΣ**			
4	**0**	**2**	Θ ρυθμισης Z1	από 35 έως 85°C	70
4	**2**	**ΡΥΘΜΙΣΕΙΣ ΖΩΝΗΣ1**			
4	**2**	**1**	Επιλογή βασικού τύπου θερμορύθμισης ανάλογα με τα συνδεδεμένα περιφερειακά	0 = Σταθερή Θ προσαγωγής 1 = Αξεσουάρ On/Off 2 = Αισθητήρας Χώρου μόνο 3 = Εξωτερικός αισθητήρας μόνο 4 = Αισθητήρας Χώρου + Εξωτερικός αισθητήρας	1
			Για να ενεργοποιήσετε τη θερμορύθμιση, πιέστε το πλήκτρο SRA. Στην οθόνη ανάβει το σύμβολο SRA	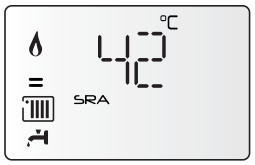	

menu	sub-menu	parameter	description	value	default setings
2	**5**	**8**	Antilegionella frequency	from 24 to 720 (Hours)	100
2	**5**	**9**	Antilegionella target temperature	from 60 to 70 (°C)	66
2	**6**	**BOILER MANUAL SETTINGS**			
2	**6**	**0**	Manual mode activation	0 = OFF 1 = ON	0
2	**6**	**1**	Boiler pump control	0 = OFF 1 = ON	0
2	**6**	**2**	Fan control	0 = OFF 1 = ON	0
2	**6**	**3**	Fan control	0 = OFF 1 = ON	0
2	**7**	**TEST & UTILITIES**			
2	**7**	**0**	Test mode	TEST+ = Max Heating power TEST+ = Max DHW power TEST+ = Minimum power.	
			Enabled also by pressing for 10 seconds the Reset button. This function is deactivated automatically after 10 minutes, or when the RESET button is pressed.		
2	**7**	**1**	Air purge Function	Press ESC button to active	
2	**8**	**RESET MENU' 2**			
2	**8**	**0**	Reset factory settings	Reset OK = yes ESC = no	
			To reset all default parameter settings, press the OK button		
4	**ZONE 1 PARAMETER**				
4	**0**	**ZONE 1 TEMPERATURE SETTING**			
4	**0**	**2**	Fix temperature central heating	from 35 to 82 (°C)	70
			To set only with Fixed Flow Temperaure of Thermoregulation (see 421)		
4	**2**	**ZONE 1 SETTING**			
4	**2**	**1**	Select Type of Thermoregulation	0 = Fixed Flow Temperature 1 = Basic Thermoreg. 2 = Room sensor 3 = Outdoor Temp. only 4 = Room sensor + outdoor Temp.	1
			To enabled thermoregulation press Auto button.	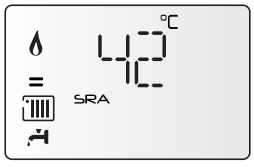	

μενού	υπομενού	παράμετρος	περιγραφή	τιμή	εργοστασιακή ρύθμιση
4	**2**	**2**	Καμπύλη θερμορύθμισης	από 1.0 έως 3.5	1.5
			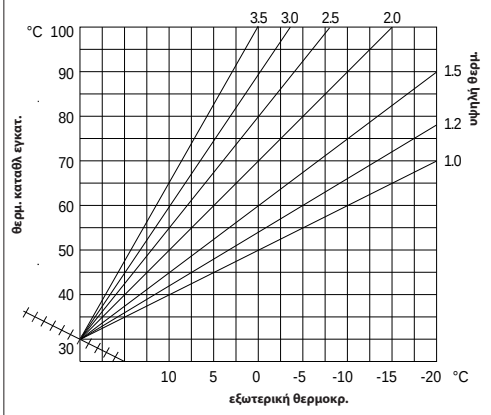		
			Σε περίπτωση χρήσης του εξωτερικού αισθητήρα, ο λέβητας υπολογίζει την πιο κατάλληλη θερμοκρασία εξόδου λαμβάνοντας υπόψη την εξωτερική θερμοκρασία και τον τύπο της εγκατάστασης. *Ο τύπος καμπύλης πρέπει να επιλεχθεί σε συνάρτηση με τον τύπο σώματος της εγκατάστασης και τη μόνωση της κατοικίας.*		
4	**2**	**3**	Παράλληλη μετατόπιση	από -14 έως +14	0
			Για να προσαρμόσετε τη θερμική καμπύλη στις απαιτήσεις της εγκατάστασης μπορείτε να μετατοπίσετε παράλληλα την καμπύλη, κατά τέτοιον τρόπο ώστε να τροποποιήσετε την υπολογισμένη θερμοκρασία εξόδου και κατά συνέπεια τη θερμοκρασία περιβάλλοντος.		
			Μπαίνοντας στην παράμετρο αυτή ή στρέφοντας τον επιλογέα **4**, η καμπύλη μπορεί να μετατοπιστεί παράλληλα όπως φαίνεται στο παρακάτω σχήμα. *Η τιμή μετατόπισης μπορεί να διαβαστεί στην οθόνη. Από -14 έως +14 για συσκευές υψηλής θερμοκρασίας. Κάθε βήμα αντιστοιχεί σε έναν 1 C αύξησης/μείωσης της θερμοκρασίας προσαγωγής σύμφωνα με την τιμή του σημείου ορισμού.*		
					
4	**2**	**4**	Αναλογία επιρροής Χώρου	από 0 έως + 20	20
			εάν η ρύθμιση = 0, η θερμοκρασία του αισθητήρα περιβάλλοντος που μετρήθηκε δεν επηρεάζει τον υπολογισμό της ρύθμισης. Εάν η ρύθμιση = 20, η θερμοκρασία που μετρήθηκε έχει μέγιστη επιρροή στη ρύθμιση.		
4	**2**	**5**	Ρύθμιση μέγιστης θερμοκρασίας θέρμανσης περιοχής 1	από 35 έως + 82°C	82
4	**2**	**6**	Ρύθμιση ελάχιστης θερμοκρασίας θέρμανσης περιοχής 1	από 35 έως + 82°C	40
4	**3**	**ΔΙΑΓΝΩΣΤΙΚΑ ΖΩΝΗΣ 1**			
4	**3**	**4**	Αίτημα θέρμανσης Z1	0 = OFF 1 = ON	

menu	sub-menu	parameter	description	value	default setings
4	**2**	**2**	Zone 1 Slope	from 1.0 to 3.5	1.5
			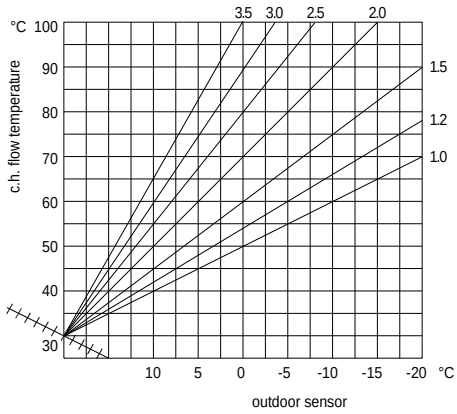		
			When an outdoor sensor is used, the boiler calculates the most suitable delivery temperature, taking into account the outside temperature and type of system. *The type of curve should be selected in correspondence with the projected temperature of the system and the nature of the dispersions present in the structure.* *For high-temperature systems, one of the curves depicted below may be chosen.*		
4	**2**	**3**	Parallel curve shift Zone 1 Offset	from - 14 to + 14 (°C)	0
			To adapt the heating curve to the system requirements, shift the curve in parallel so that the calculated flow temperature is modified, in addition to the room temperature.		
			*By accessing this parameter or turning the knob **4** the curve can be shifted in a parallel manner as indicated in the figure shown below. The value is indicated on the display:* *- from -14 to +14°C (high temperature)* *Each step represents a flow temperature increase/ decrease of 1°C in relation to the set-point value.*		
					
4	**2**	**4**	Room sensor Influence to calculate the set-point temperature - Thermoregulation enabled-	from 0 to 20	20
			If setted = 0 the room temperature doesn't influence the calculation of the set-point. *If setted = 20, the room temperature has the maximun influence to calculate the set-point* *- only active when the BUS device is connected*		
4	**2**	**5**	Maximum Central Heating Temperature Zone 1	from 35 to 82 °C	82
4	**2**	**6**	Minimum Central Heating Temperature Zone 1	from 35 to 82 °C	40
4	**3**	**DIAGNOSTICS**			
4	**3**	**4**	Zone 1 heat request	0 = OFF 1 = ON	

μενού	υπομενού	παράμετρος	περιγραφή	τιμή	εργοστασιακή ρύθμιση
5	**ΠΑΡΑΜΕΤΡΟΙ ΖΩΝΗΣ 2**				
5	**0**	**ΡΥΘΜΙΣΗ ΘΕΡΜΟΚΡΑΣΙΑΣ**			
5	**0**	**2**	Θ ρυθμισης Z2	από 35 έως 85°C	70
5	**2**	**ΡΥΘΜΙΣΕΙΣ ΖΩΝΗΣ2**			
5	**2**	**1**	Επιλογή βασικού τύπου θερμορύθμισης ανάλογα με τα συνδεδεμένα περιφερειακά Για να ενεργοποιήσετε τη θερμορύθμιση, πιέστε το πλήκτρο SRA. Στην οθόνη ανάβει το σύμβολο SRA	0 = Σταθερή Θ προσαγωγής 1 = Αξεσουάρ On/Off 2 = Αισθητήρας Χώρου μόνο 3 = Εξωτερικός αισθητήρας μόνο 4 = Αισθητήρας Χώρου + Εξωτερικός αισθητήρας	1
5	**2**	**2**	Καμπύλη θερμορύθμισης	από 1.0 έως 3.5	1.5
			Βλέπε παράμετρος 422 *Σε περίπτωση χρήσης του εξωτερικού αισθητήρα, ο λέβητας υπολογίζει την πιο κατάλληλη θερμοκρασία εξόδου λαμβάνοντας υπόψη την εξωτερική θερμοκρασία και τον τύπο της εγκατάστασης.* *Ο τύπος καμπύλης πρέπει να επιλεχθεί σε συνάρτηση με τον τύπο σώματος της εγκατάστασης και τη μόνωση της κατοικίας.*		
5	**2**	**3**	Παράλληλη μετατόπιση	από -14 έως +14	0
			Για να προσαρμόσετε τη θερμική καμπύλη στις απαιτήσεις της εγκατάστασης μπορείτε να μετατοπίσετε παράλληλα την καμπύλη, κατά τέτοιον τρόπο ώστε να τροποποιήσετε την υπολογισμένη θερμοκρασία εξόδου και κατά συνέπεια τη θερμοκρασία περιβάλλοντος. Μπαίνοντας στην παράμετρο αυτή ή στρέφοντας τον επιλογέα **4**, η καμπύλη μπορεί να μετατοπιστεί παράλληλα όπως φαίνεται στο παρακάτω σχήμα. *Η τιμή μετατόπισης μπορεί να διαβαστεί στην οθόνη. Από -14 έως +14 για συσκευές υψηλής θερμοκρασίας.* *Κάθε βήμα αντιστοιχεί σε έναν 1 C αύξησης/μείωσης της θερμοκρασίας προσαγωγής σύμφωνα με την τιμή του σημείου ορισμού.*		
5	**2**	**4**	Αναλογία επιρροής Χώρου	από 0 έως + 20	20
			εάν η ρύθμιση = 0, η θερμοκρασία του αισθητήρα περιβάλλοντος που μετρήθηκε δεν επηρεάζει τον υπολογισμό της ρύθμισης. *Εάν η ρύθμιση = 20, η θερμοκρασία που μετρήθηκε έχει μέγιστη επιρροή στη ρύθμιση.*		
5	**2**	**5**	Ρύθμιση μέγιστης θερμοκρασίας θέρμανσης περιοχής 2	από 35 έως + 82°C	82
5	**2**	**6**	Ρύθμιση ελάχιστης θερμοκρασίας θέρμανσης περιοχής 2	από 35 έως + 82°C	40
5	**3**	**ΔΙΑΓΝΩΣΤΙΚΑ ΖΩΝΗΣ 2**			
5	**3**	**4**	Αίτημα θέρμανσης Z2	0 = OFF 1 = ON	

menu	sub-menu	parameter	description	value	default setings
5	**ZONE 2 PARAMETER**				
5	**0**	**ZONE 2 TEMPERATURE SETTING**			
5	**0**	**2**	Fix temperature central heating	from 35 to 82 (°C)	70
			To set only with Fixed Flow Temperaure of Thermoregulation (see 521)		
5	**2**	**ZONE 2 SETTING**			
5	**2**	**1**	Select Type of Thermoregulation *To enabled thermoregulation press SRA button.*	0 = Fixed Flow Temperature 1 = Basic Thermoreg. 2 = Room sensor 3 = Outdoor Temp. only 4 = Room sensor + outdoor Temp.	1
5	**2**	**2**	Zone 1 Slope	from 1.0 to 3.5	1.5
			See parameter 422 *Only enabled when an outdoor sensor is installed* *When an outdoor sensor is used, the boiler calculates the most suitable delivery temperature, taking into account the outside temperature and type of system. The type of curve should be selected in correspondence with the projected temperature of the system and the nature of the dispersions present in the structure. For high-temperature systems, one of the curves depicted below may be chosen.*		
5	**2**	**3**	Parallel curve shift Zone 2 Offset	from - 14 to + 14 (°C)	0
			To adapt the heating curve to the system requirements, shift the curve in parallel so that the calculated flow temperature is modified, in addition to the room temperature. *By accessing this parameter or turning the knob **4** the curve can be shifted in a parallel manner as indicated in the figure shown below. The value is indicated on the display:* *- from -14 to +14°C (high temperature)* *Each step represents a flow temperature increase/ decrease of 1°C in relation to the set-point value.*		
5	**2**	**4**	Room sensor Influence to calculate the set-point temperature - Thermoregulation enabled-	from 0 to 20	20
			If setted = 0 the room temperature doesn't influence the calculation of the set-point. *If setted = 20, the room temperature has the maximun influence to calculate the set-point* *- only active when the BUS device is connected*		
5	**2**	**5**	Maximum Central Heating Temperature Zone 2	from 35 to 82 °C	82
5	**2**	**6**	Minimum Central Heating Temperature Zone 2	from 35 to 82 °C	40
5	**3**	**DIAGNOSTICS**			
5	**3**	**4**	Heat Request Zone 2	0 = OFF 1 = ON	

μενού	υπομενού	παράμετρος	περιγραφή	τιμή	εργοστασιακή ρύθμιση
6	**ΠΑΡΑΜΕΤΡΟΙ ΖΩΝΗΣ 3**				
6	**0**	**ΡΥΘΜΙΣΗ ΘΕΡΜΟΚΡΑΣΙΑΣ**			
6	**0**	**2**	Θ ρυθμισης Ζ3	από 35 έως 85°C	70
6	**2**	**ΡΥΘΜΙΣΕΙΣ ΖΩΝΗΣ3**			
6	**2**	**1**	Επιλογή βασικού τύπου θερμορύθμισης ανάλογα με τα συνδεδεμένα περιφερειακά Για να ενεργοποιήσετε τη θερμορύθμιση, πιέστε το πλήκτρο SRA. Στην οθόνη ανάβει το σύμβολο SRA	0 = Σταθερή Θ προσαγωγής 1 = Αξεσουάρ On/Off 2 = Αισθητήρας Χώρου μόνο 3 = Εξωτερικός αισθητήρας μόνο 4 = Αισθητήρας Χώρου + Εξωτερικός αισθητήρας	1
6	**2**	**2**	Καμπύλη θερμορύθμισης	από 1.0 έως 3.5	1.5
			Βλέπε παράμετρος 422 *Σε περίπτωση χρήσης του εξωτερικού αισθητήρα, ο λέβητας υπολογίζει την πιο κατάλληλη θερμοκρασία εξόδου λαμβάνοντας υπόψη την εξωτερική θερμοκρασία και τον τύπο της εγκατάστασης.* *Ο τύπος καμπύλης πρέπει να επιλεχθεί σε συνάρτηση με τον τύπο σώματος της εγκατάστασης και τη μόνωση της κατοικίας.*		
6	**2**	**3**	Παράλληλη μετατόπιση	από -14 έως +14	0
			Για να προσαρμόσετε τη θερμική καμπύλη στις απαιτήσεις της εγκατάστασης μπορείτε να μετατοπίσετε παράλληλα την καμπύλη, κατά τέτοιον τρόπο ώστε να τροποποιήσετε την υπολογισμένη θερμοκρασία εξόδου και κατά συνέπεια τη θερμοκρασία περιβάλλοντος. Μπαίνοντας στην παράμετρο αυτή ή στρέφοντας τον επιλογέα **4**, η καμπύλη μπορεί να μετατοπιστεί παράλληλα όπως φαίνεται στο παρακάτω σχήμα. . *Η τιμή μετατόπισης μπορεί να διαβαστεί στην οθόνη.* *Από -14 έως +14 για συσκευές υψηλής θερμοκρασίας.* *Κάθε βήμα αντιστοιχεί σε έναν 1 C αύξησης/μείωσης της θερμοκρασίας προσαγωγής σύμφωνα με την τιμή του σημείου ορισμού.*		
6	**2**	**4**	Αναλογία επιρροής Χώρου	από 0 έως + 20	20
			εάν η ρύθμιση = 0, η θερμοκρασία του αισθητήρα περιβάλλοντος που μετρήθηκε δεν επηρεάζει τον υπολογισμό της ρύθμισης. *Εάν η ρύθμιση = 20, η θερμοκρασία που μετρήθηκε έχει μέγιστη επιρροή στη ρύθμιση.*		
6	**2**	**5**	Ρύθμιση μέγιστης θερμοκρασίας θέρμανσης περιοχής 3	από 35 έως + 82°C	82
6	**2**	**6**	Ρύθμιση ελάχιστης θερμοκρασίας θέρμανσης περιοχής3	από 35 έως + 82°C	40
6	**3**	**ΔΙΑΓΝΩΣΤΙΚΑ ΖΩΝΗΣ 3**			
6	**3**	**4**	Αίτημα θέρμανσης Ζ2	0 = OFF 1 = ON	

menu	sub-menu	parameter	description	value	default setings
6	**ZONE 3 PARAMETER**				
6	**0**	**ZONE 3 TEMPERATURE SETTING**			
6	**0**	**2**	Fix temperature central heating	from 35 to 82 (°C)	70
			To set only with Fixed Flow Temperaure of Thermoregulation (see 621)		
6	**2**	**ZONE 3 SETTING**			
6	**2**	**1**	Select Type of Thermoregulation *To enabled thermoregulation press SRA button.*	0 = Fixed Flow Temperature 1 = Basic Thermoreg. 2 = Room sensor 3 = Outdoor Temp. only 4 = Room sensor + outdoor Temp.	1
6	**2**	**2**	Zone 3 Slope	from 1.0 to 3.5	1.5
			See parameter 622 *Only enabled when an outdoor sensor is installed* *When an outdoor sensor is used, the boiler calculates the most suitable delivery temperature, taking into account the outside temperature and type of system. The type of curve should be selected in correspondence with the projected temperature of the system and the nature of the dispersions present in the structure. For high-temperature systems, one of the curves depicted below may be chosen.*		
6	**2**	**3**	Parallel curve shift Zone 2 Offset	from - 14 to + 14 (°C)	0
			To adapt the heating curve to the system requirements, shift the curve in parallel so that the calculated flow temperature is modified, in addition to the room temperature. *By accessing this parameter or turning the knob **4** the curve can be shifted in a parallel manner as indicated in the figure shown below. The value is indicated on the display:* *- from -14 to +14°C (high temperature)* *Each step represents a flow temperature increase/ decrease of 1°C in relation to the set-point value.*		
6	**2**	**4**	Room sensor Influence to calculate the set-point temperature - Thermoregulation enabled-	from 0 to 20	20
			If setted = 0 the room temperature doesn't influence the calculation of the set-point. *If setted = 20, the room temperature has the maximun influence to calculate the set-point* *- only active when the BUS device is connected*		
6	**2**	**5**	Maximum Central Heating Temperature Zone 2	from 35 to 82 °C	82
6	**2**	**6**	Minimum Central Heating Temperature Zone 2	from 35 to 82 °C	40
6	**3**	**DIAGNOSTICS**			
6	**3**	**4**	Heat Request Zone 2	0 = OFF 1 = ON	

μενού	υπομενού	παράμετρος	περιγραφή	τιμή	εργοστασιακή ρύθμιση
8	**ΠΑΡΑΜΕΤΡΟΙ ΤΕΧΝΙΚΗΣ ΥΠΟΣΤΗΡΙΞΗΣ**				
8	**1**	**ΣΤΑΤΙΣΤΙΚΆ**			
8	**1**	**0**	Ώρες καυστήρα ON ΚΘ (h x10)		
8	**1**	**1**	Ώρες καυστήρα ON ZNX (h x10)		
8	**1**	**2**	Αρ. σφαλμάτων φλόγας (n x10)		
8	**1**	**3**	Αρ. κύκλων έναυσης (n x10)		
8	**1**	**4**	Μέση διάρκεια ζήτησης θέρμανσης		
8	**2**	**ΛΈΒΗΤΑ8**			
8	**2**	**0**	Επίπεδο ρύθμισης καυστήρα	0-165 mA	
			Μετρήστε το mA στο ρυθμιστή της		
8	**2**	**1**	Κατάσταση ανεμιστήρα	0 = OFF 1 = ON	
8	**2**	**3**	Ταχύτητα αντλίας	0 = OFF 1 = χαμηλή 2 = υψηλή	
8	**2**	**4**	Θέση βαλβίδας εκτροπής	0 = Ζεστό νερό 1 = Κεντρική Θέρμανση	
8	**2**	**5**	Ρυθμός ροής ZNX l/min		
8	**2**	**6**	Κατάσταση πιεζοστάτη καυσαερίων	0 = Ανοικτός 1 = κλειστός	
8	**2**	**8**	Ισχύς αερίου		
8	**3**	**ΘΕΡΜΟΚΡΑΣΙΑ ΛΕΒΗΤΑ**			
8	**3**	**0**	Ρυθμισμένη θερμοκρασία ΚΘ		
8	**3**	**1**	Θ κατάθλιψης ΚΘ		
8	**3**	**2**	Θ επιστροφής ΚΘ		
8	**3**	**3**	Θ ροής ZNX		
8	**3**	**5**	Εξωτερική θερμοκρασία		
			Μόνο με συνδεμένο εξωτερικό αισθητήρα		
8	**4**	**ΗΛΙΑΚΟΣ & ΜΠΟΪΛΕΡ**			
8	**4**	**2**	Θ εισόδου ZNX		
			Επίδειξη μόνο με Ηλιακό κιτ ή κιτ εξωτερικού κυλίνδρου συνδεμένα		
8	**5**	**ΣΕΡΒΙΣ**			
8	**5**	**0**	Μήνες για την επόμενη συντήρηση	από 0 έως 60 (μήνες)	24
			Αν οριστεί, ο λέβητας θα δείξει ότι είναι η ώρα να καλέσετε τεχνικό για συντήρηση		
8	**5**	**1**	Ημέρες για συντήρηση ενεργές	0 = OFF 1 =ON 0	
8	**5**	**2**	Επανεκ. προειδοπ. συντήρησ.	Μηδενισμός OK = ναι ESC = όχι	
			για απαλοιφή της συμβουλής για συντήρηση		
8	**5**	**4**	Έκδοση Hardware ηλεκτρονικής πλακέτας		
8	**5**	**5**	Έκδοση λογισμικού ηλεκτρονικής πλακέτας		

menu	sub-menu	parameter	description	value	default setings
8	**SERVICE PARAMETERS**				
8	**1**	**STATISTICHE**			
8	**1**	**0**	Hours Burner On (Central Heating) (XXh)		
8	**1**	**1**	Hours Burner On (Domestic Hot Water) (XXh)		
8	**1**	**2**	Number of Flame Faults		
8	**1**	**3**	Numbeer of ignition Cycles		
8	**1**	**4**	Heat request Duration		
8	**2**	**BOILER**			
8	**2**	**0**	Modulation Rate	from 0 tp 165 (mA)	
8	**2**	**1**	Fan Status	0 = OFF 1 = ON	
8	**2**	**3**	Pump speed	0 = OFF 1 = Low speed 2 = High speed	
8	**2**	**4**	Diverter valve position	0 = D.H.W. 1 = Central Heating	
8	**2**	**5**	D.H.W. Flow Rate (l/min)		
8	**2**	**6**	Air Pressure Switch Status	0 = Open 1 = Closed	
8	**2**	**8**	Gas Power (kW)		
8	**3**	**BOILER TEMPERTURE**			
8	**3**	**0**	Set temperature Central Heating(°C)		
8	**3**	**1**	Flow Heating temperature (°C)		
8	**3**	**2**	Return Heating temperature (°C)		
8	**3**	**3**	Domestic Hot Water Temperature (°)		
8	**3**	**5**	Outdoor temperature (%)		
			Only with external sensor connected		
8	**4**	**SOLAR & STORAGE**			
8	**4**	**2**	D.H.W. Inlet Temperature (°C)		
			Display only with Solar Kit or external storage Kit		
8	**5**	**SERVICE**			
8	**5**	**0**	Months to next maintenance	from 0 to 60 (month)	24
			If setted the boiler will display that is time to call the installer for maintenance		
8	**5**	**1**	Enable Maintenance advice	0 = OFF - 1 = ON	0
8	**5**	**2**	Maintenance Warning Reset	Reset? OK= Yes Esc = No	
			to erase the advice for maintenance		
8	**5**	**4**	P.C.B Hardware version		
8	**5**	**5**	P.C.B Software version		

μενού	υπομενού	παράμετρος	περιγραφή	τιμή	εργοστασιακή ρύθμιση
8	**6**		**ΙΣΤΟΡΙΚΟ ΣΦΑΛΜΑΤΩΝ**		
8	**6**	**0**	Τελευταία 10 σφάλματα	από Err 0 έως Err 9	
			Η παράμετρος επιτρέπει την απεικόνιση των τελευταίων 10 σφαλμάτων του λέβητα δείχνοντας μέρα, μήνα και έτος. Πηγαίνοντας στην παράμετρο, απεικονίζονται διαδοχικά τα σφάλματα που διαπιστώθηκαν από τον αριθμό Err 0 έως τον ριθμό Err 9. *Για κάθε σφάλμα απεικονίζεται διαδοχικά:* *Err 0 : αριθμός σφάλματος* *108 : κωδικός σφάλματος* *- -/- - : ημέρα και μήνας(*)* *- - - - : έτος (*)* *(*) = μόνο με τον ορισμό ημερομηνίας στο μενού ΧΡΟΝΟΥ*		
8	**6**	**1**	Επαναφορά λίστας σφαλμάτων	Επανεκκίνηση; OK=Ναι, esc= Όχι	

menu	sub-menu	parameter	description	value	default setings
8	**6**		**ERROR HISTORY**		
8	**6**	**0**	Last 10 errors	from Err to Err9	
			This parameter makes it possible to see the last 10 errors shown by the boiler as well as the relevant day, month and year. Access the parameter to bring up the sequence of errors from number Err 0 to number Err 9. *The following data is shown in a sequence for each single error:* *Err 0 : error number* *1 08 : error code* *- -/- - : day and month (*)* *- - - - : year (*)* *(*) = only with the date set in the TIME menu*		
8	**6**	**1**	Reset Error List	Reset? Ok=Yes Esc=No	

ΜΕΝΟΥ TIME **(Ανενεργό με συνδεμένο χειριστήριο αποστάσεως)**	
HOUR - *πιέστε το πλήκτρο MENU/OK και γυρίζοντας τον επιλογέα 4 επιλέγετε την ώρα.*	
DATE - *πιέστε το πλήκτρο MENU/OK*	
DAY - *πιέστε το πλήκτρο MENU/OK και γυρίζοντας τον επιλογέα 4 επιλέγετε την ημέρα*	
MONTH - *πιέστε το πλήκτρο MENU/OK και γυρίζοντας τον επιλογέα 4 επιλέγετε τον μήνα*	
YEAR - *πιέστε το πλήκτρο MENU/OK και γυρίζοντας τον επιλογέα 4 επιλέγετε το έτος*	
TIMER - *πιέστε το πλήκτρο MENU/OK και γυρίζοντας τον επιλογέα 4 επιλέγετε τα προκαθορισμένα προγράμματα*	
PROG1 - *προκαθορισμένο πρόγραμμα 1*	*06:00 -22:00*
PROG2 *προκαθορισμένο πρόγραμμα 2*	*06:00 - 8:00* *12:00 -14:00* *17:00 - 2:00*
PROG3 *προκαθορισμένο πρόγραμμα 3*	*06:00 - 8:00* *16:00 - 2:00*

Πιέστε το πλήκτρο MENU/OK για επιβεβαιώσετε την επιλογή.
Πίεστε το πλήκτρο ESC να να επανέλθετε στην κανονική οθόνη.

MENU TIME **(Not active with Remote Control connected)**	
HOUR - *press the MENU/OK button and turning the knob 4 to select the hour*	
DATE - *press the MENU/OK button*	
DAY - *press the MENU/OK button and turning the knob 4 to select the day*	
MONTH - *press the MENU/OK button and turning the knob 4 to select the month*	
YEAR - *press the MENU/OK button and turning the knob 4 to select the year*	
TIMER - *press the MENU/OK button and turning the knob 4 to select the pre-set Timer*	
PROG1 - *Pre-set program 1*	*06:00 - 22:00*
PROG2 *Pre-set program 2*	*06:00 - 08:00* *12:00 - 14:00* *17:00 - 22:00*
PROG3 *Pre-set program 3*	*06:00 - 08:00* *16:00 - 22:00*

Press the MENU/OK button to confirm the selection.
Press the ESC button to restore the normal display screen.

Λειτουργία SRA

Λειτουργία που επιτρέπει στον λέβητα να προσαρμόζει αυτόνομα τη λειτουργία του (θερμοκρασία θερμαντικών στοιχείων) αναλόγως με τις εξωτερικές συνθήκες για την επίτευξη και τη διατήρηση των επιλεγμένων συνθηκών θερμοκρασίας.

Αναλόγως με τα συνδεδεμένα περιφερειακά και τον αριθμό των ζωνών ελέγχου ο λέβητας ρυθμίζει αυτόματα τη θερμοκρασία κατάθλιψης.

Ρυθμίστε τις διάφορες αναγκαίες παραμέτρους (βλ. Μενού ρυθμίσεις).

Για να ενεργοποιήσετε τη λειτουργία πιέστε το πλήκτρο SRA.

Για περισσότερες πληροφορίες συμβουλευθείτε το εγχειρίδιο «Θερμορύθμιση» της CHAFFOTEAUX.

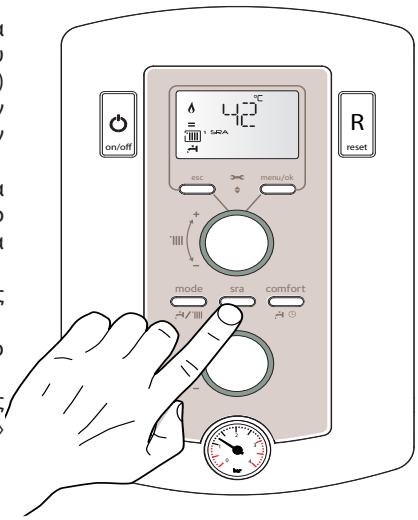

Auto function

This is a function which enables the boiler to automatically adapt its operation routine (the temperature of the heating elements) in line with the outdoor conditions, in order to achieve and maintain the requested room temperature conditions.

Depending on the peripheral units connected and the number of zones controlled, the boiler adjusts its flow temperature automatically.

The various corresponding parameters should therefore be set (see adjustments menu).

To activate the function, press the SRA button.

For further information please refer to the CHAFFOTEAUX temperature adjustment manual.

Παράδειγμα 1:

ΕΓΚΑΤΑΣΤΑΣΗ ΜΙΑΣ ΖΩΝΗΣ (ΥΨΗΛΗΣ ΘΕΡΜΟΚΡΑΣΙΑΣ) ΜΕ ΘΕΡΜΟΣΤΑΤΗ ΠΕΡΙΒΑΛΛΟΝΤΟΣ ON/OFF

Στην περίπτωση αυτή απαιτείται η ρύθμιση των ακόλουθων παραμέτρων:

421 - Ενεργοποίηση θερμορύθμισης μέσω αισθητήρων - επιλέξτε 01 = Βασική θερμορύθμιση

2 44 - Boost Time (προαιρετικά)
Μπορείτε να προγραμματίσετε τον χρόνο αναμονής για την αύξηση κατά βήματα των 4°C της θερμοκρασίας κατάθλιψης. Η τιμή αλλάζει αναλόγως με τον τύπο του συστήματος και της εγκατάστασης.
Με Boost Time = 0 η λειτουργία απενεργοποιείται.

Παραδειγμα 2:

ΕΓΚΑΤΑΣΤΑΣΗ ΜΙΑΣ ΖΩΝΗΣ (ΥΨΗΛΗΣ ΘΕΡΜΟΚΡΑΣΙΑΣ) ΜΕ ΘΕΡΜΟΣΤΑΤΗ ΠΕΡΙΒΑΛΛΟΝΤΟΣ ON/OFF + ΕΞΩΤΕΡΙΚΟ ΑΙΣΘΗΤΗΡΑ

Στην περίπτωση αυτή απαιτείται η ρύθμιση των ακόλουθων παραμέτρων:

421 - - Ενεργοποίηση θερμορύθμισης μέσω αισθητήρων
- επιλέξτε 03 = μόνο εξωτερικός αισθητήρα

422 - Επιλογή καμπύλης θερμορύθμισης
- επιλέξτε την επιθυμητή καμπύλη αναλόγως με τον τύπο του συστήματος, της εγκατάστασης, της θερμομόνωσης του κτηρίου κλπ.

423 - Παράλληλη μετακίνηση της καμπύλης (εάν είναι αναγκαία). Επιτρέπει την παράλληλη μετακίνηση της καμπύλης αυξάνοντας ή μειώνοντας την επιλεγμένη θερμοκρασία (ρυθμιζόμενη και από τον χρήστη μέσω του διακόπτη ρύθμισης της θερμοκρασίας θέρμανσης, ο οποίος χρησιμεύει για την παράλληλη μετακίνηση της καμπύλης με τη λειτουργία SRA ενεργοποιημένη).

Παραδειγμα 3:

ΕΓΚΑΤΑΣΤΑΣΗ ΜΙΑΣ ΖΩΝΗΣ (ΥΨΗΛΗΣ ΘΕΡΜΟΚΡΑΣΙΑΣ) ΜΕ ΕΞΩΤΕΡΙΚΟ ΧΕΙΡΙΣΤΗΡΙΟ CLIMA MANAGER + ΕΞΩΤΕΡΙΚΟ ΑΙΣΘΗΤΗΡΑ

Στην περίπτωση αυτή απαιτείται η ρύθμιση των ακόλουθων παραμέτρων:

421 - Ενεργοποίηση θερμορύθμισης μέσω αισθητήρων
- επιλέξτε 4 = εξωτερικός αισθητήρας + αισθητήρας περιβάλλοντος

422 - Επιλογή καμπύλης θερμορύθμισης
- επιλέξτε την επιθυμητή καμπύλη αναλόγως με τον τύπο του συστήματος, της εγκατάστασης, της θερμομόνωσης του κτηρίου κλπ.

423 - Παράλληλη μετακίνηση της καμπύλης (εάν είναι αναγκαία). Επιτρέπει την παράλληλη μετακίνηση της καμπύλης αυξάνοντας ή μειώνοντας την επιλεγμένη θερμοκρασία (ρυθμιζόμενη και από τον χρήστη μέσω του διακόπτη encoder, ο οποίος χρησιμεύει για την παράλληλη μετακίνηση της καμπύλης με τη λειτουργία SRA ενεργοποιημένη).

424 - Επίδραση αισθητήρα περιβάλλοντος
Επιτρέπει τη ρύθμιση της επίδρασης του αισθητήρα περιβάλλοντος στον υπολογισμό της θερμοκρασίας κατάθλιψης (20 = μέγιστη, 0 = ελάχιστη).

Example 1:

Single zone system (high-temperature) with on/off room Thermostat:

In this case the following parameters must be set:

4 21 - Activation of temperature adjustment using sensors
- Select 04 = Basic temperature adjustment

2 44 - Boost Time (optional)
The wait time for the flow temperature increase in steps of 4°C may be set. The value varies according to the type of system and installation.
If the Boost Time value = 00 the function is not activated.

Example 2:

Single zone system (high-temperature) with on/off room Thermostat + outdoor sensor:

In this case the following parameters must be set:

4 21 - Activation of temperature adjustment using sensors
- Select 01 = outdoor sensor only

4 22 - Temperature adjustment curve selection (see *page* 25)
- Select the relevant curve according to the type of system, installation, heat insulation used in the building, etc.

4 23 - Perform a parallel curve shift if necessary, increasing or decreasing the set-point temperature (this may also be modified by the user, using the heating temperature adjustment knob, which, with the SRA function activated, is used to shift the curve in a parallel manner).

Example 3:

Single zone system (high-temperature) with REMOCON remote Control + outdoor sensor

In this case the following parameters must be set:

4 21 - Activation of temperature adjustment using sensors
- select 0 = outdoor sensor + room sensor

4 22 - Temperature adjustment curve selection (see *page* 25)
- Select the relevant curve according to the type of system, installation, heat insulation used in the building, etc

4 23 - Perform a parallel curve shift if necessary, increasing or decreasing the set-point temperature. (This may also be changed by the user by the encoder which, with the SRA function activated, is used to shift the curve in a parallel manner.)

4 24 - Influence of room sensor
- used to adjust the influence the room temperature has on the calculation of the set-point flow temperature (20 = maximum, 0 = minimum).

Σύστημα προστασίας του λέβητα

Συνθήκες εμπλοκής του λέβητα
Ο λέβητας προστατεύεται από δυσλειτουργίες με διαγνωστικούς ελέγχους από την ηλεκτρονική πλακέτα η οποία επεμβαίνει σε περίπτωση που είναι αναγκαία η εμπλοκή ασφαλείας. Σε περίπτωση εμπλοκής στην οθόνη εμφανίζεται ένας κωδικός και η περιγραφή που αναφέρεται στον τύπο της εμπλοκής και στην αιτία που την προκάλεσε. Υπάρχουν δύο τύποι εμπλοκής.

Εμπλοκή ασφαλείας
Το σφάλμα αυτό είναι «προσωρινό», πράγμα που σημαίνει ότι αποκαθίσταται αυτόματα όταν πάψει η αιτία που το προκάλεσε.
Η οθόνη θα δείξει «Err" και τον κωδικό σφάλματος (π.χ Err/110) να αναβοσβήνει ενώ το σύμβολο εμφανίζεται.
Μόλις πάψει η αιτία που προκάλεσε την εμπλοκή. ο λέβητας ανάβει και αποκαθίσταται η λειτουργία του.
Εάν η οθόνη επισημαίνει ακόμη την εμπλοκή ασφαλείας, σβήστε το λέβητα, γυρίστε τον εξωτερικό διακόπτη στη θέση OFF, κλείστε τη βάνα αερίου και απευθυνθείτε σε εξειδικευμένο τεχνικό.

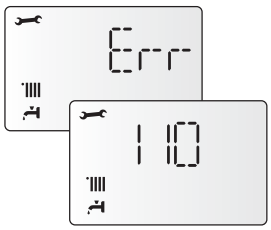

Εμπλοκή ασφαλείας από χαμηλή πίεση νερού (GREEN and FF models)
Σε περίπτωση που η πίεση του νερού στο κύκλωμα θέρμανσης είναι ανεπαρκής, ο λέβητας πραγματοποιεί διακοπή ασφαλείας.
Ο κωδικός 108 (π΄χ Err/108) θα εμφανιστεί στην οθόνη μαζί με το σύμβολο .
Μπορείτε να αποκαταστήσετε το σύστημα ενσωματώνοντας το νερό μέσω της στρόφιγγας πλήρωσης που βρίσκεται κάτω από το λέβητα.
Ελέγξτε την πίεση στο υδρόμετρο και κλείστε τη στρόφιγγα μόλις φτάσει στα 1 - 1,5 bar.
Αν το αίτημα αποκατάστασης είναι συχνό, σβήστε το λέβητα, φέρτε τον εξωτερικό ηλεκτρικό διακόπτη σε θέση OFF, κλείστε τη στρόφιγγα του αερίου και επικοινωνήστε με έναν ειδικευμένο τεχνικό για να διαπιστώσετε την παρουσία ενδεχόμενων απωλειών νερού.

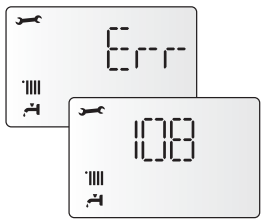

Εμπλοκή λειτουργίας
Το σφάλμα αυτό δεν είναι «προσωρινό», πράγμα που σημαίνει ότι η λειτουργία δεν αποκαθίσταται αυτόματα.
Στην οθόνη αναβοσβήνει το σφάλμα με τον κωδικό του (π.χ RESET/501) και εμφανίζεται το RESET με το σύμβολο .
Στην περίπτωση αυτή ο λέβητας δεν ξεκινάει αυτόματα και θα μπορεί να απεμπλακεί μόνο μέσω της πίεσης του ,κουμπιού RESET
Εάν το πρόβλημα επαναλαμβάνεται μετά από κάποιες προσπάθειες απεμπλοκής, απευθυνθείτε σε εξειδικευμένο τεχνικό.

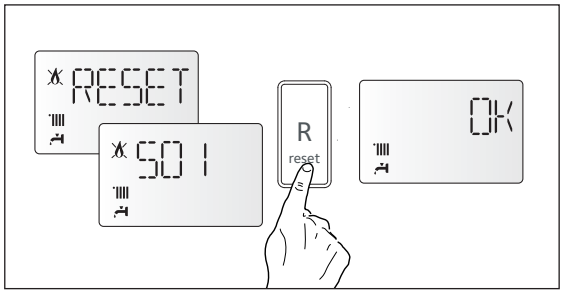

ΣΗΜΑΝΤΙΚΟ
Εάν η εμπλοκή επαναλαμβάνεται συχνά, απευθυνθείτε στο εξουσιοδοτημένο Σέρβις.
Για λόγους ασφαλείας ο λέβητας επιτρέπει έως 5 προσπάθειες απεμπλοκής σε 15 λεπτά (πιέσεις του πλήκτρου Reset).
Σε περίπτωση που η εμπλοκή είναι σποραδική ή μεμονωμένο γεγονός δεν αποτελεί πρόβλημα.

Boiler protection devices

Appliance shut-off conditions
The boiler is protected from malfunctions by means of internal checks performed by the electronic P.C.B., which stops the boiler from operating if necessary. In the event of the boiler being shut off in this manner, a code appears on the control panel display which refers to the type of shut-off and the reason behind it.
Two types of shut-off may occur:

Safety shut-off
This type of error is "volatile", which means that the boiler starts up again automatically as soon as the problem which caused the shut-off is removed; Err" and the error code (e.g. Err/110)) flash on the display and the symbol appears.
In fact, soon as the cause of the shut-off disappears, the boiler starts up again and continues to operate normally.
If the boiler still indicates a safety shut-off, switch it off. Make sure the external electric switch is in the OFF position, shut off the gas valve and contact a qualified technician.

Safety shut-off due to insufficient water pressure (GREEN and FF models)
If the water pressure inside the heating circuit is insufficient, the boiler will perform a safety shut-off.
Code 108 (e.g. Err/108) will appear on the display, in addition to the symbol. The system may be restarted, re-balancing the value, by using the filling valve.
If the re-balancing request is performed on a frequent basis, switch the boiler off, bring the external electric switch to the OFF position, shut off the gas valve and contact a qualified technician to check for any leaks of water.

Operation shutdown
This type of error is "non-volatile", which means that it is not removed automatically.
On the display flash Err and the error code (es. Err/501), and appears RESET whit the symbol .
In this case the boiler does not restart automatically, but it may be reset by pressing the RESET button.
If the problem manifests itself again after several attempts to reset the appliance, contact a qualified technician.

Important
If this shutdown occurs frequently, contact an authorised service centre for assistance. For safety reasons, the boiler will allow a maximum of 5 reset operations to take place in 15 minutes (individual presses of the RESET button).
If the shutdown is occasional or an isolated event, this is not Necessarily a problem.

Το πρώτο ψηφίο του κωδικού σφάλματος (π.χ. 1 01) υποδηλώνει τη λειτουργική μονάδα του λέβητα που παρουσίασε το σφάλμα:
1 - Πρωτεύον κύκλωμα
2 - Κύκλωμα ζεστού νερού
3 - Εσωτερικά ηλεκτρονικά
4 - Εξωτερικά ηλεκτρονικά
5 - Άναμμα και ανίχνευση
6 - Είσοδος αέρα - έξοδος καυσαερίων
7 - Θέρμανση πολλαπλών ζωνών

Ειδοποίηση δυσλειτουργίας
Η ένδειξη αυτή εμφανίζεται στην οθόνη με την ακόλουθη μορφή:
Προειδοποίηση 5P1 = Εσφαλμένη 1η εκκίνηση
Το πρώτο ψηφίο υποδηλώνει τη λειτουργική μονάδα και ακολουθεί ο χαρακτήρας P (προειδοποίηση) με τον αντίστοιχο κωδικό.

Συνοπτικός πίνακας κωδικών σφάλματος

Πρωτεύον κύκλωμα	
1 01	Υπερθέρμανση
1 03	Βραχυκύκλωμα ή αποσύνδεση αισθητήρα πίεσης
1 04	
1 05	
1 06	
1 07	
1 08	Πλήρωση εγκατάστασης
1 09	Ανοικτό κύκλωμα ή βραχυκύκλωμα αισθ. κατάθλ. θέρμ.
1 10	Ανοικτό κύκλωμα ή βραχυκύκλωμα αισθ. επιστρ. θέρμ.
1 12	Ανοικτό κύκλωμα ή βραχυκύκλωμα εξωτερικού αισθητήρα
1 14	Θερμοστάτης δαπέδου ανοικτό κύκλωμα
1 18	Σήμανση ανεπαρκούς κυκλοφορίας
1 P1	
1 P2	
1 P3	
Κύκλωμα ζεστού νερού	
2 02	Αισθητήρας δοχείου με ανοικτό κύκλωμα PIGMA SYSTEM
2 05	Αισθ. ZNX\rβραχυκυκλωμένος
2 09	Υπερθέρμανση δοχείου PIGMA SYSTEM
Εσωτερικά ηλεκτρονικά	
3 01	Σφάλμα EPROM οθόνης
3 02	Σφάλμα επικοινωνίας
3 03	Σφάλμα κεντρικής πλακέτας
3 04	Πολλές επανεκκινήσεις
3 05	Σφάλμα κεντρικής πλακέτας
3 06	Σφάλμα κεντρικής πλακέτας
3 07	Σφάλμα κεντρικής πλακέτας
3 P9	Προγραμ. συντηρ. - Καλέστε το σέρβις
Εξωτερικά ηλεκτρονικά	
4 11	Αισθητήρας χώρου 1 μη διαθέσιμος
4 12	Αισθητήρας χώρου 2 μη διαθέσιμος
4 13	Αισθητήρας χώρου 3 μη διαθέσιμος
Άναμμα και ανίχνευση	
5 01	Απουσία φλόγας
5 02	Ανίχνευση φλόγας με βαλβίδα αερίου κλειστή
5 P1	Εσφαλμένη 1η εκκίνηση
5 P2	Εσφαλμένη 2η εκκίνηση
5 P3	Αποκόλληση φλόγας

The first figure of the error code (e.g. 1 01) indicates within which operational assembly the error occurred.
1 - Primary Circuit
2 - Domestic Hot Water Circuit
3 - Internal Electronic Part
4 - External Electronic Part
5 - Ignition and Detection
6 - Air inlet - flue gas outlet
7 - Multizone

Malfunction warning
This warning is shown by the display in the following format:
5 P1 = 1st Ignition Failed
the first figure indicating the operational assembly is followed by a P (warning) and the code relating to the specific warning.

Table summarising error codes

Central Heating circuit	
1 01	Overheat
1 03	Insufficient circulation
1 04	
1 05	
1 06	
1 07	
1 08	Insufficient water (request filling)
1 09	System pressure > 3 bar
1 10	C.H. Flow temp. probe circuit open / short circuit
1 12	C.H. Return temp. probe circuit open / short circuit
1 14	External sensor circuit open / short circuit
1 18	Heating delevery probe problem
1 P1	Insufficient circulation indication
1 P2	
1 P3	
D.H.W. circuit	
2 02	Storage temperature probe open / short circuit PIGMA SYSTEM
2 05	DHW In Probe Open Circuit
2 09	Storage overheat PIGMA SYSTEM
Internal P.C.B.'s	
3 01	EEPROM error
3 02	Comunication error
3 03	Main P.C.B. error
3 04	Too many (> 5) resets in 15 minutes
3 05	Main P.C.B. error
3 06	Main P.C.B. error
3 07	Main P.C.B. error
3 P9	Sched.Maintanace-Call Service
External P.C.B.'s	
4 11	Room sensor circuit open or short circuit ZONA 1
4 12	Room sensor circuit open or short circuit ZONA 2
4 13	Room sensor circuit open or short circuit ZONA 3
Ignition and Detecion	
5 01	No flame detected
5 02	Flame detected with gas valve closed
5 P1	1st Ignition Failed
5 P2	2nd Ignition Failed
5 P3	Flame cut-off

Είσοδος αέρα / έξοδος καυσαερίων	
6 07	Σήμα έγκρισης πιεζοστάτη καυσαερίων πριν τη διαδικασία ανάμματος
6 08	Πιεζοστ. Off\rΑνεμιστ.On
6 P1	Καθυστέρηση σήματος έγκρισης πιεζοστάτη καυσαερίων
6 P2	Άνοιγμα Πιεζ. Αέρα
Θέρμανση πολλαπλών ζωνών	
7 01	Αισθητήρας προσαγωγής Z1 χαλασμένος
7 02	Αισθητήρας προσαγωγής Z2 χαλασμένος
7 03	Αισθητήρας προσαγωγής Z3 χαλασμένος
7 11	Αισθητήρας επιστροφής Z1 χαλασμένος
7 12	Αισθητήρας επιστροφής Z2 χαλασμένος
7 13	Αισθητήρας επιστροφής Z3 χαλασμένος
7 22	Υπερθέρμανση ΖΩΝΗΣ 2
7 23	Υπερθέρμανση ΖΩΝΗΣ 3
7 50	Απροσδιόριστο υδραυλικό σχήμα

Air Inlet / Flue gas outlet	
6 07	Air pressure switch closed permanently
6 08	Air pressure switch OFF Fan ON
6 P1	Delay in air pressure switch closing
6 P2	APS close-open
Multi-zone Heating (Heating Zone Modules - optional)	
7 01	Zone 1 send sensor defective
7 02	Zone 2 send sensor defective
7 03	Zone 3 send sensor defective
7 11	Zone 1 return sensor defective
7 12	Zone 2 return sensor defective
7 13	Zone 3 return sensor defective
7 22	Zone 2 overheating
7 23	Zone 3 overheating
7 50	All Heating Zones locked

Λειτουργία αντιπαγωτικής προστασίας

Ο λέβητας είναι εξοπλισμένος με μια διάταξη ελέγχου της θερμοκρασίας εξόδου του εναλλάκτη, η οποία, εάν η θερμοκρασία πέσει κάτω από τους 8°C, θέτει σε λειτουργία την αντλία (κυκλοφορία στην εγκατάσταση θέρμανσης) για 2 λεπτά. Μετά από τα δύο λεπτά κυκλοφορίας:

α) εάν η θερμοκρασία είναι τουλάχιστον 8°C, η αντλία σταματά,

β) εάν η θερμοκρασία βρίσκεται μεταξύ 4°C και 8°C, η κυκλοφορία συνεχίζει για 2 ακόμη λεπτά,

γ) εάν η θερμοκρασία είναι χαμηλότερη από 4°C, ο καυστήρας ανάβει σε λειτουργία θέρμανσης με την ελάχιστη ισχύ, έως ότου η θερμοκρασία εξόδου φτάσει τους 33°C. Σε αυτήν την περίπτωση, ο καυστήρας σβήνει και η αντλία συνεχίζει να λειτουργεί για δύο ακόμη λεπτά.

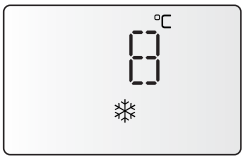

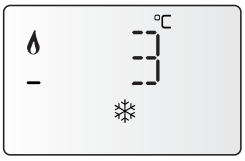

Εάν ο λέβητας διαθέτει θερμοσίφωνα, μια δεύτερη διάταξη ελέγχει τη θερμοκρασία ζεστού νερού χρήσης. Εάν αυτή πέσει κάτω από τους 8°C, η βαλβίδα διανομής μετακινείται σε θέση ζεστού νερού χρήσης και ο καυστήρας ανάβει έως ότου η θερμοκρασία φτάσει τους 12°C. Ακολουθεί μετα-κυκλοφορία για 2 λεπτά.

Η λειτουργία αντιπαγωτικής προστασίας μπορεί να λειτουργήσει σωστά μόνο εάν:

- η πίεση της εγκατάστασης είναι σωστή,
- ο λέβητας τροφοδοτείται ηλεκτρικά,
- ο λέβητας τροφοδοτείται με αέριο,
- καμία διακοπή ασφαλείας και κανένα κλείδωμα δεν βρίσκεται σε εξέλιξη.

Anti-frost Device.

The anti-frost function acts on the central heating flow temperature probe, independently from other settings, when the electrical supply is turned on. If the primary circuit temperature falls below 8°C the pump will run for 2 minutes.

After the two minutes of circulation (fixed) the boiler will check the following:

a - if the central heating flow temperature is > 8°C, the pump stops;

b - if the central heating flow temperature is between 4 and 8°C, the pump will run for another two minutes;

c - if the central heating flow temperature is < 4°C, the burner will fire (D.H.W. position) at minimum power until the temperature reaches 33°C, the burner will go off and the pump will continue to run for two minutes.

The anti-frost device activates only when (with the boiler operating correctly):

- the system pressure is correct;
- the boiler is electrically powered;
- there is a supply of gas.

Ανάλυση της καύσης

Ο λέβητας διαθέτει στη εξωτερική πλευρά του συλλέκτη καυσαερίων διαθέτει δύο ανοίγματα για τη μέτρηση της θερμοκρασίας των καυσαερίων και του αέρα καύσης, των συγκεντρώσεων O_2 και CO_2 κλπ. Για την πρόσβαση στις παροχές αυτές πρέπει να ξεβιδώσετε τη βίδα στην πρόσοψη και να βγάλετε τη μεταλλική πλάκα με την τσιμούχα στεγανότητας. Οι ιδανικές συνθήκες δοκιμής με τη μέγιστη ισχύ θέρμανσης επιτυγχάνονται με τη λειτουργία καθαρισμού καπνοδόχου - πιέστε το πλήκτρο RESET. επί 10 δευτερόλεπτα, στην οθόνη εμφανίζεται η ένδειξη Καθαρισμός Καπνοδόχου - ο λέβητας επανέρχεται αυτόματα στην κανονική λειτουργία μετά από 10 λεπτά ή μετά από ένα ON/OFF. Στο τέλος τοποθετήστε σωστά τη μεταλλική πλάκα και ελέγξτε τη στεγανότητα.

Έλεγχος απαγωγής καυσαερίων

Μπορείτε να διαπιστώσετε τη σωστή αναρρόφηση/απαγωγή του λέβητα ελέγχοντας τις πτώσεις πίεσης που δημιουργεί το σύστημα. Μπορείτε να μετρήσετε το ΔP ενεργοποίησης του πιεζοστάτη καυσαερίων με ένα διαφορικό μανόμετρο συνδεδεμένο στις "παροχές τεστ" του θαλάμου καύσης.

Για τη σωστή και σταθερή λειτουργία του λέβητα η μετρούμενη τιμή δεν πρέπει να είναι μικρότερη από 0,46 mbar (για 24 kW) - 0,70 mbar (για 28 kW)

Combustion Analysis

The flue connector has two apertures, readings can be taken for the temperature of the combustion by-products and of the combustion air, as well as of the concentrations of O2 and CO2, etc.

To access these intakes it is necessary to unscrew the front screw and remove the metal plate with sealing gasket.

It is possible to activate the flue test mode by pressing and holding the RESET button for 10 seconds on the display appear TEST and the icon .

The boiler will return to normal operation after 10 minutes. The boiler can be returned to normal operation sooner by switching the boiler off and on again.

When you have finished, reposition the metal plate correctly and make sure the seal fits perfectly.

Product of Combustion
Discharge Monitoring

In the boiler, it is possible to monitor the correct operation of the flue exhaust/air intake, checking for a loss of general pressure in the system. Through the use of a differential manometer connected to the test points of the combustion chamber, it is possible to detect the ΔP of operation of the air pressure switch.

The value detected should not be less than 0.47 mbar (24 kW) - 0.70 mbar (28/32 kW) under conditions of maximum thermal power in order for the boiler to function properly and without interruption.

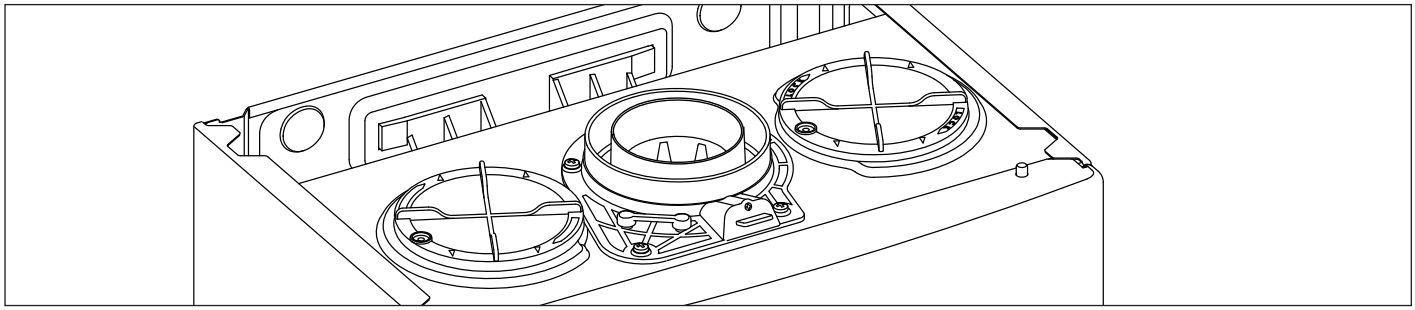

Συντήρηση

Οδηγίες για την αφαίρεση του καλύμματος και επιθεώρηση της συσκευής.

Πριν από οποιαδήποτε επέμβαση στο λέβητα, διακόψτε την ηλεκτρική τροφοδοσία από τον εξωτερικό διπολικό διακόπτη και κλείστε τη βάνα αερίου.

Για να αποκτήσετε πρόσβαση στο εσωτερικό του λέβητα:

1. ξεβιδώστε τις δύο βίδες του εμπρός πλαισίου (α), τραβήξτε το πλαίσιο προς τα εμπρός και απαγκιστρώστε το από τους επάνω πείρους (β),
2. περιστρέψτε την ηλεκτρονική μονάδα, τραβώντας την προς τα εμπρός (γ),
3. ξεκουμπώστε τα δύο κλιπ που βρίσκονται στο κάτω μέρος του καλύμματος πλαισίου του θαλάμου καύσης, τραβήξτε το προς τα εμπρός και απαγκιστρώστε το από τους επάνω πείρους (δ).

Maintenance

Instructions for removing the housing and inspecting the appliance.

Before carrying out any work on the boiler, switch off the power supply using the external bipolar switch and close the gas tap.

To access the inside of the boiler:

- unscrew the two screws from the front panel (**a**), pull the panel forwards and uncouple it from the upper pins (**b**),
- pivot the electronic unit by pulling it forwards (**c**),
- detach the two clips at the bottom of the combustion chamber casing cover, pull the cover forwards and uncouple it from the upper pins (**d**).

a

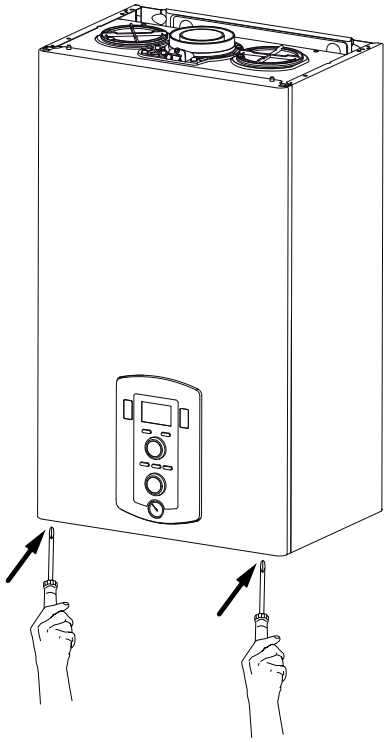

b

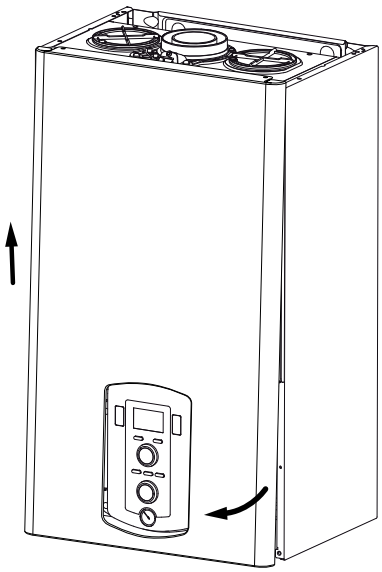

c

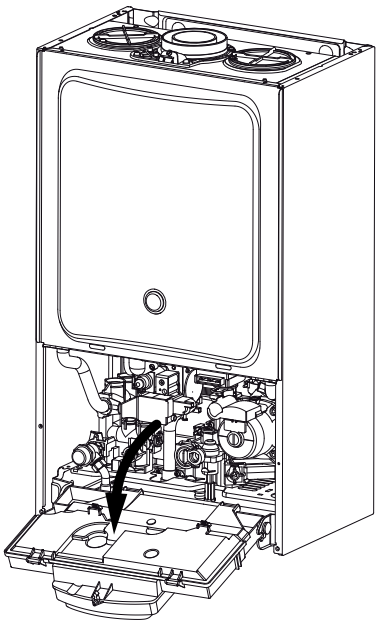

d

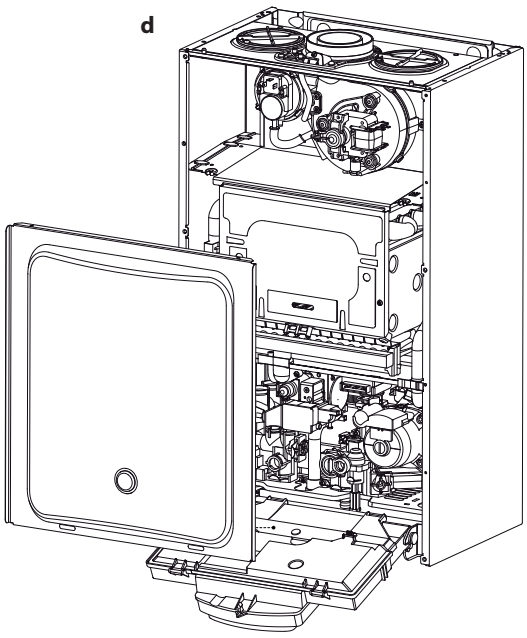

Η συντήρηση αποτελεί βασική εργασία για την ασφάλεια, την καλή λειτουργία και τη διάρκεια ζωής του λέβητα. Πρέπει να πραγματοποιείται σύμφωνα με τους ισχύοντες κανονισμούς. Συνιστάται να πραγματοποιείτε περιοδικά την ανάλυση της καύσης για να ελέγχετε την απόδοση και τη ρύπανση που προκαλούνται από το λέβητα, σε συνάρτηση με τα ισχύοντα πρότυπα.
Πριν προβείτε στις εργασίες συντήρησης:
- διακόψτε την ηλεκτρική τροφοδοσία, τοποθετώντας το διπολικό διακόπτη στο εξωτερικό του λέβητα στη θέση OFF,
- κλείστε τη βάνα αερίου
- κλείστε τις βάνες νερού του κυκλώματος θέρμανσης και ζεστού νερού χρήσης.

Γενικές παρατηρήσεις
Συνιστάται να πραγματοποιείτε τουλάχιστον μια φορά το χρόνο τους ακόλουθους ελέγχους:
1. Έλεγχος της στεγανότητας του κυκλώματος νερού με ενδεχόμενη αλλαγή των τσιμουχών και έλεγχο της στεγανότητας.
2. Έλεγχος της στεγανότητας του κυκλώματος αερίου με ενδεχόμενη αλλαγή των τσιμουχών και έλεγχο της στεγανότητας.
3. Οπτικός έλεγχος της γενικής κατάστασης της συσκευής.
4. Οπτικός έλεγχος της καύσης και, εάν χρειάζεται, αφαίρεση και καθαρισμός του καυστήρα και των μπεκ.
5. Μετά την επιθεώρηση που αναλύθηκε στο σημείο «3», αποσυναρμολογήστε και καθαρίστε τον θάλαμο καύσης
6. Μετά την επιθεώρηση που αναλύθηκε στο σημείο «4», αποσυναρμολογήστε και καθαρίστε τον και τα μπεκ+
7. Καθαρισμός του κύριου εναλλάκτη.
8. Έλεγχος της λειτουργίας του συστήματος ασφαλείας της θέρμανσης:
   - ασφάλεια ορίου θερμοκρασίας.
9. Έλεγχος της λειτουργίας του συστήματος ασφαλείας του κυκλώματος αερίου:
   - ασφάλεια απουσίας αερίου ή φλόγας (ιονισμός).
10. Έλεγχος της απόδοσης παραγωγής ζεστού νερού (έλεγχος της παροχής και της θερμοκρασίας).
11. Γενικός έλεγχος της λειτουργίας της συσκευής.
12. Καθαρισμός της οξείδωσης στον αισθητήρα ανίχνευσης φλόγας με ένα σμυριδόπανο.

Έλεγχος λειτουργίας
Αφού πραγματοποιήσετε τις εργασίες συντήρησης, ξαναγεμίστε ενδεχομένως το κύκλωμα θέρμανσης με τη συνιστώμενη πίεση και εξαερώστε την εγκατάσταση.

Άδειασμα του κυκλώματος θέρμανσης ή χρήση αντιψυκτικού προϊόντος
Το άδειασμα της εγκατάστασης πρέπει να πραγματοποιείται με τον ακόλουθο τρόπο:
- διακόψτε τη λειτουργία του λέβητα και τοποθετήστε τον εξωτερικό διπολικό διακόπτη στη θέση OFF.
- κλείστε τη βάνα αερίου,
- ελευθερώστε την αυτόματη βαλβίδα εξαέρωσης,
- ανοίξτε τη βαλβίδα της εγκατάστασης,
- πραγματοποιήστε την εξαέρωση στα πιο χαμηλά σημεία της εγκατάστασης (έχουν προβλεφθεί για αυτόν το σκοπό).

Εάν προβλέπεται να διατηρήσετε την εγκατάσταση σε διακοπή λειτουργίας σε περιοχές που η θερμοκρασία περιβάλλοντος ενδέχεται να πέσει κάτω από τους 0°C το χειμώνα, συνιστούμε να προσθέσετε αντιψυκτικό υγρό στο νερό της εγκατάστασης θέρμανσης, ώστε να αποφύγετε το επαναλαμβανόμενο άδειασμα του λέβητα. Σε περίπτωση χρήσης τέτοιου υγρού, ελέγξετε τη συμβατότητά του με τον ανοξείδωτο χάλυβα από τον οποίο είναι κατασκευασμένος ο κύριος εναλλάκτης του λέβητα.
Συνιστούμε τη χρήση αντιψυκτικών προϊόντων που περιέχουν ΓΛΥΚΟΛΗ από τη σειρά αντιδιαβρωτικών PROPYLENIQUE (για παράδειγμα το FERNOX F1 που είναι μη τοξικό και διαθέτει ταυτόχρονα αντιψυκτική και αντιδιαβρωτική δράση καθώς και δράση κατά της επικάθησης των αλάτων) σύμφωνα με τις δόσεις που ορίζει ο κατασκευαστής και σε συνάρτηση με την προβλεπόμενη ελάχιστη θερμοκρασία.
Ελέγχετε περιοδικά το pH του μίγματος νερού-αντιψυκτικού στο

Maintenance is an essential part of the safe and efficient operation of the boiler and ensures its durability. It should be performed according to the instructions given in current legislation. Perform combustion analysis regularly in order to check the operating efficiency of the boiler and to make sure any polluting substances released are within the boudaries set by current legislation.
Before beginning maintenance work:
- Disconnect the appliance from the electricity supply by turning the external bipolar switch to the "OFF" position;
- Close the gas valve and the central heating and domestic hot water system valves.

After the work has been completed the initial settings will be restored.

General comments
It is recommended that the following inspections be carried out on the boiler at least once a year:
1. Check the seals in the water part and, if necessary, replace the gaskets and restore the seal to perfect working order.
2. Check the seals in the gas part and, if necessary, replace the gaskets and restore the seal to perfect working order.
3. Visually check the overall condition of the boiler.
4. Visually check the combustion and, if necessary, disassemble and clean the burner.
5. Following the inspection detailed in point "3", disassemble and clean the combustion chamber, if necessary.
6. Following the inspection detailed in point "4", disassemble and clean the burner and injector, if necessary.
7. Cleaning the primary heat exchanger
8. Make sure the following heating safety devices are operating correctly:
   - temperature limit safety device.
9. Make sure that the following gas part safety devices are operating correctly:
   - absence of gas or flame safety device (ionisation).
10. Check the efficiency of the domestic hot water production process (test the flow rate and temperature).
11. Perform a general inspection of the boiler operation.
12. Remove oxide from the detection electrode using an emery cloth.

Operational test
After having carried out the maintenance operations, fill the heating circuit at a pressure of approximately 1.5 bar and release the air from the system.
Fill the domestic hot water system at the same time.
- Begin operating the boiler.
- If necessary, release the air from the heating system again.
- Check the settings and make sure all the command, adjustment and monitoring parts are working correctly.
- Check the flue system is sealed and operating correctly.

Draining procedures
The heating system must be drained using the following procedure:
- Switch off the boiler, make sure the external bipolar switch is in the OFF position and shut off the gas valve;
- Loosen the automatic air relief valve;
- Open the system drain off cock and collect the escaping water in a container;
- Empty the water from the lowest points of the system (where applicable).

If the system is to be left inactive in areas where the room temperature may fall below 0°C during winter, we recommend that anti-freeze liquid is added to the water in the heating system in order to avoid the need for repeated draining; when this liquid is used make sure it is compatible with the stainless steel used for the bodywork of the

κύκλωμα και αντικαθιστάτε το όταν η μετρηθείσα τιμή είναι μικρότερη από το όριο που ορίζεται από τον κατασκευαστή του αντιψυκτικού.
ΜΗΝ ΑΝΑΜΕΙΓΝΥΕΤΕ ΔΙΑΦΟΡΕΤΙΚΟΥΣ ΤΥΠΟΥΣ ΑΝΤΙΨΥΚΤΙΚΩΝ.
Ο κατασκευαστής δεν είναι υπεύθυνος σε περίπτωση πρόκλησης βλαβών στη συσκευή ή στην εγκατάσταση λόγω χρήσης ακατάλληλων αντιψυκτικών ή πρόσθετων ουσιών.
(Βέλγιο)
Σε περίπτωση χρήσης αντιψυκτικών προϊόντων, σας συνιστούμε να χρησιμοποιείτε προϊόντα που συμμορφώνονται με την κατηγορία 3, σύμφωνα με τις προδιαγραφές Belgaqua (NBN EN 1717).

Άδειασμα της εγκατάστασης ζεστού νερού χρήσης
Μόλις υπάρξει κίνδυνος δημιουργίας πάγου, πρέπει να προβείτε σε άδειασμα της εγκατάστασης ζεστού νερού χρήσης με τον ακόλουθο τρόπο:
- κλείστε τη βάνα τροφοδοσίας νερού της εγκατάστασης,
- ανοίξτε όλες τις βάνες του ζεστού και του κρύου νερού,
- αδειάστε από τα πιο χαμηλά σημεία της εγκατάστασης (εάν έχουν προβλεφθεί τέτοια σημεία).

Προσοχή
Αδειάστε τα εξαρτήματα που θα μπορούσαν ενδεχομένως να περιέχουν ζεστό νερό, ενεργοποιώντας τη λειτουργία αδειάσματος πριν τα χειριστείτε.
Αφαιρέστε τα άλατα από τα εξαρτήματα ακολουθώντας τις υποδείξεις που αναφέρονται στο φύλλο ασφαλείας του χρησιμοποιούμενου προϊόντος. Πραγματοποιήστε αυτήν την επέμβαση σε καλά αεριζόμενο χώρο, φορώντας τα απαραίτητα προστατευτικά ενδύματα, αποφεύγοντας να αναμείξετε τα προϊόντα και προστατεύοντας τη συσκευή και τα αντικείμενα κοντά σε αυτήν.
Κλείστε ερμητικά τα ανοίγματα, επιτρέποντας έτσι την ανάγνωση των ενδείξεων πίεσης ή ρύθμισης του αερίου.
Φροντίστε ώστε η θυρίδα να είναι συμβατή με το αέριο.
Σε περίπτωση οσμής καμένου ή εξαγωγής αερίου ή καπνού από τη συσκευή, διακόψτε την ηλεκτρική τροφοδοσία με τον εξωτερικό διπολικό διακόπτη, κλείστε τη βάνα τροφοδοσίας αερίου, ανοίξτε τα παράθυρα και επικοινωνήστε με εξειδικευμένο τεχνικό.

Πληροφορίες για το Χρήστη
Ενημερώστε το χρήστη σχετικά με τις συνθήκες λειτουργίας της εγκατάστασης. Συγκεκριμένα, δώστε του το εγχειρίδιο οδηγιών, ενημερώνοντάς τον ότι αυτό πρέπει να φυλάσσεται κοντά στη συσκευή.
Επιπλέον, ενημερώστε το χρήστη σχετικά με τις υποχρεώσεις του:
- Να ελέγχει περιοδικά την πίεση του νερού της εγκατάστασης,
- Να αποκαθιστά την πίεση και να εξαερώνει τη συσκευή, εάν χρειάζεται,
- Να ρυθμίζει τις οδηγίες και τις διατάξεις ασφαλείας για σωστή και πιο οικονομική διαχείριση της εγκατάστασης,
- Να πραγματοποιεί, όπως προβλέπουν οι κανονισμοί, την περιοδική συντήρηση της εγκατάστασης,
- Να μην τροποποιεί, σε καμία περίπτωση, τις ρυθμίσεις τροφοδοσίας αέρα καύσης και του αερίου καύσης.

boiler.
We recommend the use of anti-freeze products which contain PROPYLENE GLYCOLS as these inhibit corrosion and that they are used in conjunction with the anti-scaling and anti-corrosion function, in the quantities suggested by the manufacturer, at the mimimum temperature.
Regularly check the pH level of the water/anti-freeze mix in the boiler circuit and replace it when the value measured is lower than the limit prescribed by the manufacturer.
DO NOT MIX DIFFERENT TYPES OF ANTI-FREEZE.
The manufacturer will not be held liable for any damage caused by the appliance or the system due to the use of inappropriate anti-freeze substances or additives.

Draining the domestic hot water system and indirect cylinder
Every time there is a danger of freezing, the domestic hot water system must be drained as follows:
- Shut off the water mains inlet valve;
- Open all the hot and cold water taps;
- Empty the water from the lowest points of the system (where applicable).

WARNING
Before handling, empty all components which may contain hot water, performing bleeding where necessary.
Descale the components in accordance with the instructions provided on the safety data leaflet supplied with the product used, make sure the room is well ventilated, wear protective clothing, avoid mixing different products, and protect the appliance and surrounding objects.
Seal all openings used to take a gas pressure reading or to make any gas adjustments.
Make sure that the nozzle is compatible with the supplied gas.
If a smell of burning is detected or smoke is seen leaking from the appliance, or there is a smell of gas, disconnect it from the electricity supply, shut off the gas valve, open the windows and call for technical assistance.

User information
Inform the user on the appliance's operating modes. In particular provide the user with the instruction manual, informing them that it must be kept near the appliance.
Additionally, inform the user on the tasks required of them:
- To periodically check the appliance's water pressure,
- To re-establish the pressure and degas the appliance if necessary,
- To adjust the thresholds and the settings devices for correct and more economical operation of the appliance,
- To have the appliance serviced, as required by the regulations,
- To not modify, under any circumstances, the combustion air supply and combustion gas settings.



ΠΙΝΑΚΙΔΑ ΧΑΡΑΚΤΗΡΙΣΤΙΚΩΝ

SYMBOLS USED ON THE DATA PLATE

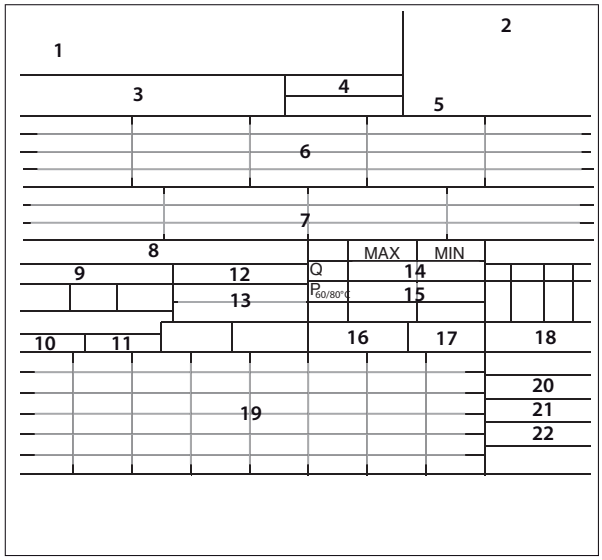

Υπόμνημα:
1. Μάρκα
2. Παραγωγός
3. Μοντέλο – Αρ. σειράς
4. Εμπορικός κωδικός
5. Αρ. επικύρωσης
6. Χώρες προορισμού – κατηγορία αερίου
7. Προετοιμασία Αερίου
8. Τυπολογία εγκατάστασης
9. Τεχνικά στοιχεία
10. Μέγιστη πίεση ζεστού νερού οικιακής χρήσης
11. Μέγιστη πίεση θέρμανσης
12. Τύπος λέβητα
13. Κατηγορία NOx / Αποδοτικότητα
14. Θερμική παροχή max - min
15. Θερμική ισχύς max - min
16. Ειδική παροχή
17. Βαθμονόμηση ισχύος λέβητα
18. Ονομαστική παροχή σε ζεστό νερό οικιακής χρήσης
19. Χρησιμοποιούμενα αέρια
20. Ελάχιστη θερμοκρασία λειτουργίας περιβάλλοντος
21. Μέγιστη θερμοκρασία θέρμανσης
22. Μέγιστη θερμοκρασία υγειονομικού

Legend :
1. Brand
2. Manufacturer
3. Boiler model - Serial number
4. Commercial reference
5. certification number
6. Destination country - gas category
7. Gas setting
8. Installation type
9. Electrical data
10. Maximum domestic hot water pressure
11. Maximum heating pressure
12. Boiler type
13. NOx class / Efficiency
14. Input rating nominal heating
15. Power ouput heating
16. DHW specific flow rate
17. Boiler output efficiency
18. Input rating nominal DHW
19. Gases which may be used
20. Temperature ambiante de fonctionnement
21. Max. central heating temperature
22. Max. domestic hot water temperature

Τεχνικά χαρακτηριστικά

	Μοντέλο		PIGMA EVO / PIGMA EVO SYSTEM		
			25 FF	**30 FF**	**35 FF**
ΓΕΝ	Πιστοποίηση CE (pin)		1312BR4793		1312BR4924
ΓΕΝ	Κατηγοριες		II_{2H3+}		
ΓΕΝ	Τύπος λέβητα		C12-C22-C32-C42-C52-C62-C82-B22-B22p-B32 - C12X-C32X-C42X-C52X-C82X		
ΕΝΕΡΓΕΙΑΚΕΣ ΕΠΙΔΟΣΕΙΣ	Μεγ/ελάχ. θερμική παροχή ζεστού νερού (Hi)	kW	25,8 / 11,0	30,0 / 13,0	34,5/15,0
ΕΝΕΡΓΕΙΑΚΕΣ ΕΠΙΔΟΣΕΙΣ	Μεγ/ελάχ. θερμική παροχή ζεστού νερού (Hs)	kW	28,7 / 12,2	33,3 / 14,4	38,3/16,7
ΕΝΕΡΓΕΙΑΚΕΣ ΕΠΙΔΟΣΕΙΣ	Μεγ/ελάχ. θερμική παροχή θέρμανσης (Hi)	kW	27 / 11,0	31,3 / 13,0	36,0/15
ΕΝΕΡΓΕΙΑΚΕΣ ΕΠΙΔΟΣΕΙΣ	Μεγ/ελάχ. θερμική παροχή θέρμανσης (Hs)	kW	30 / 12,2	34,8 / 14,4	40,0/16,7
ΕΝΕΡΓΕΙΑΚΕΣ ΕΠΙΔΟΣΕΙΣ	Μέγ./ελάχ. θερμική ισχύς	kW	24,2 / 9,8	28,1 / 11,6	32,3/14,0
ΕΝΕΡΓΕΙΑΚΕΣ ΕΠΙΔΟΣΕΙΣ	Θερμική παροχή Z.N.X.	kW	25,3 / 9,8	29,3 / 11,6	33,7/14,0
ΕΝΕΡΓΕΙΑΚΕΣ ΕΠΙΔΟΣΕΙΣ	Απόδοση καύσης (στα καυσαέρια)	%	94,5	93,9	93,9
ΕΝΕΡΓΕΙΑΚΕΣ ΕΠΙΔΟΣΕΙΣ	Απόδοση στην ονομαστική θερμική παροχή (60/80°C) Hi	%	93,8 / 84,5	93,6 / 84,3	93,6/84,3
ΕΝΕΡΓΕΙΑΚΕΣ ΕΠΙΔΟΣΕΙΣ	Απόδοση στο 30% στους 47°C	%	93,6 / 84,3	93,2 / 83,9	92,6/83,4
ΕΝΕΡΓΕΙΑΚΕΣ ΕΠΙΔΟΣΕΙΣ	Απόδοση στο ελάχιστο Hi	%	89,2 / 80,3	89,3 / 80,4	93,3/84,0
ΕΝΕΡΓΕΙΑΚΕΣ ΕΠΙΔΟΣΕΙΣ	Αστέρες απόδοσης (οδ. 92/42/ΕΟΚ)		***	***	***
ΕΝΕΡΓΕΙΑΚΕΣ ΕΠΙΔΟΣΕΙΣ	Κατηγορία Sedbuk		D	D	D
ΕΝΕΡΓΕΙΑΚΕΣ ΕΠΙΔΟΣΕΙΣ	Μέγιστη απώλεια θερμότητας στο περίβλημα (ΔT=50°C)	%	0,7	0,3	0,3
ΕΝΕΡΓΕΙΑΚΕΣ ΕΠΙΔΟΣΕΙΣ	Απώλειες στην καπνοδόχο με τον καυστήρα σε λειτουργία	%	5,5	6,1	6,1
ΕΚΠΟΜΠΕΣ	Διαθέσιμο μανομετρικό ύψος απαγωγής	Pa	100	104	90
ΕΚΠΟΜΠΕΣ	Κατηγορία NOx		3	3	3
ΕΚΠΟΜΠΕΣ	Θερμοκρασία καυσαερίων (G20)	°C	105	114	116
ΕΚΠΟΜΠΕΣ	Περιεκτικότητα CO_2 (G20)	%	6,5	6,4	6,6
ΕΚΠΟΜΠΕΣ	Περιεκτικότητα CO (0%O_2)	ppm	50	92	97
ΕΚΠΟΜΠΕΣ	Περιεκτικότητα O_2 (G20)	%	8,8	8,9	8,6
ΕΚΠΟΜΠΕΣ	Μέγιστη παροχή καυσαερίων (G20)	Kg/h	57,4	67,5	74,7
ΕΚΠΟΜΠΕΣ	Πλεόνασμα αέρα	%	72	74	69
ΚΥΚΛΩΜΑ ΘΕΡΜΑΝΣ	Πτώσεις πίεσης πλευράς νερού (μέγ.) ΔT=20°C	mbar	200	200	200
ΚΥΚΛΩΜΑ ΘΕΡΜΑΝΣ	Διαθέσιμο μανομετρικό ύψος για την εγκατάσταση	bar	0,25	0,25	0,25
ΚΥΚΛΩΜΑ ΘΕΡΜΑΝΣ	Πίεση προφόρτισης δοχείου διαστολής	bar	1	1	1
ΚΥΚΛΩΜΑ ΘΕΡΜΑΝΣ	Μέγ. πίεση θέρμανσης	bar	3	3	3
ΚΥΚΛΩΜΑ ΘΕΡΜΑΝΣ	Χωρητικότητα δοχείου διαστολής	l	8	8	8
ΚΥΚΛΩΜΑ ΘΕΡΜΑΝΣ	Μέγ./ελάχ. θερμοκρασία θέρμανσης	°C	82 / 35	82 / 35	82 / 35
ΚΥΚΛΩΜΑ ΖΕΣΤΟΥ ΝΕΡΟΥ	Μέγ./ελάχ. θερμοκρασία ζεστού νερού - PIGMA	°C	60 / 36	60 / 36	60 / 36
ΚΥΚΛΩΜΑ ΖΕΣΤΟΥ ΝΕΡΟΥ	Μέγ./ελάχ. θερμοκρασία ζεστού νερού - PIGMA SYSTEM	°C	60 / 40	60 / 40	60 / 40
ΚΥΚΛΩΜΑ ΖΕΣΤΟΥ ΝΕΡΟΥ	Ειδική παροχή ζεστού νερού (10 min με ΔT=30°C) - PIGMA	l/min	12,5	14,1	16,0
ΚΥΚΛΩΜΑ ΖΕΣΤΟΥ ΝΕΡΟΥ	Στιγμιαία παροχή ζεστού νερού ΔT=25°C - PIGMA	l/min	14,5	16,8	19,3
ΚΥΚΛΩΜΑ ΖΕΣΤΟΥ ΝΕΡΟΥ	Στιγμιαία παροχή ζεστού νερού ΔT=35°C - PIGMA	l/min	10,4	12,0	13,8
ΚΥΚΛΩΜΑ ΖΕΣΤΟΥ ΝΕΡΟΥ	Αστέρες άνεσης ζεστού νερού - PIGMA	stars	3	3	3
ΚΥΚΛΩΜΑ ΖΕΣΤΟΥ ΝΕΡΟΥ	Ελάχ. παροχή ζεστού νερού - PIGMA	l/min	1,7	1,7	1,7
ΚΥΚΛΩΜΑ ΖΕΣΤΟΥ ΝΕΡΟΥ	Μέγ./ελάχ. πίεση ζεστού νερού - PIGMA	bar	7	7	7
ΗΛΕΚΤ ΧΑΡΑΚ	Τάση/συχνότητα τροφοδοσίας	V/Hz	230/50	230/50	230/50
ΗΛΕΚΤ ΧΑΡΑΚ	Συνολική απορροφούμενη ηλεκτρική ισχύς	W	112	129	152
ΗΛΕΚΤ ΧΑΡΑΚ	Ελάχιστη θερμοκρασία περιβάλλοντος χρήσης	°C	+5	+5	+5
ΗΛΕΚΤ ΧΑΡΑΚ	Βαθμός προστασίας ηλεκτρικού συστήματος	IP	X5D	X5D	X5D
	Βάρος	kg			

	Model Name		PIGMA EVO / PIGMA EVO SYSTEM		
			25 FF	30 FF	35 FF
GEN. NOTES	CE certification (pin)		1312BR4793		1312BR4924
	Gas Category		II_{2H3+}		
	Boiler type		C12-C22-C32-C42-C52-C62-C82-B22-B22p-B32 - C12X-C32X-C42X-C52X-C82X		
ELECTRICAL PERFORMANCE	Max/min nominal heat input(Hi)	kW	25,8 / 11,0	30,0 / 13,0	34,5/15,0
	Max/min nominal heat input (Hs)	kW	28,7 / 12,2	33,3 / 14,4	38,3/16,7
	Max/min nominal heat input for hot water (Hi)	kW	27 / 11,0	31,3 / 13,0	36,0/15
	Max/min nominal heat input for hot water (Hs)	kW	30 / 12,2	34,8 / 14,4	40,0/16,7
	Heat output: max/min	kW	24,2 / 9,8	28,1 / 11,6	32,3/14,0
	D.H.W. Heat output: max/min	kW	25,3 / 9,8	29,3 / 11,6	33,7/14,0
	Combustion efficiency (at flue) Hi/Hs	%	94,5	93,9	93,9
	Gross efficiency of nominal heat input (60/80 °C) Hi/Hs	%	93,8 / 84,5	93,6 / 84,3	93,6/84,3
	Gross efficiency at 30 % at 47°C Hi/Hs	%	93,6 / 84,3	93,2 / 83,9	92,6/83,4
	Gross efficiency at minimum power Hi/Hs	%	89,2 / 80,3	89,3 / 80,4	93,3/84,0
	Number of efficiency stars (Directive 92/42/EEC)	stars	***	***	***
	Rating Sedbuk	class	D	D	D
	Ma. heat loss to the casing (ΔT = 50°C)	%	0,7	0,3	0,3
	Heat loss through the flue when burner on	%	5,5	6,1	6,1
EMISSIONS	Residual discharge head	Pa	100	104	90
	Nox class	class	3	3	3
	Flue fumes temperature (G20)	°C	105	114	116
	$CO2$ content$_2$ (G20)	%	6,5	6,4	6,6
	CO content (0 %0_2)	ppm	50	92	97
	O2 content2 (G20)	%	8,8	8,9	8,6
	Max capacity fumes (G20)	kg/h	57,4	67,5	74,7
	Excess air	%	72	74	69
HEATING CIRCUIT	Load losses water side (max) ΔT=20°C	(mbar)	200	200	200
	Residual head for the system	bar	0,25	0,25	0,25
	Expansion vessel pre-charged pressure	bar	1	1	1
	Maximum central heating circuit pressure	bar	3	3	3
	Expansion vessel capacity	l	8	8	8
	Central heating temperature: max/min(high temperature range)	°C	82 / 35	82 / 35	82 / 35
DOMESTIC HOT WATER CIRCUIT	Domestic hot water temperature max/min - PIGMA	°C	60 / 36	60 / 36	60 / 36
	Domestic hot water temperature max/min - PIGMA SYSTEM	°C	60 / 40	60 / 40	60 / 40
	Specific flow rate of domestic hot water system (10 min. with ΔT=30°C)) instant boilers	l/min	12,5	14,1	16,0
	D.H.W. flow rate ΔT=25°C - PIGMA	l/min	14,5	16,8	19,3
	D.H.W. flow rater ΔT=35°C - PIGMA	l/min	10,4	12,0	13,8
	Hot water comfort stars (EN13203) - PIGMA	stars	3	3	3
	D.H.W. minimum flow rate - PIGMA	l/min	1,7	1,7	1,7
	Domestic hot water pressure max/min - PIGMA	bar	7	7	7
ROOMELECTRICAL DATA	Power supply voltage/frequency	V/Hz	230/50	230/50	230/50
	Power consumption	W	112	129	152
	Minimum operating room temperature	°C	+5	+5	+5
	Electric system grades of protection	IP	X5D	X5D	X5D
	Weight	kg			

Ariston Thermo SpA
Viale A. Merloni, 45
60044 Fabriano (AN)
Tel. 0732.6011
Fax 0732.602331

www.chafoteaux.gr

420010455700