Residence
24 KIS C
28 KIS Cs



EN - INSTALLER AND USER MANUAL

FR - MANUEL D'INSTALLATION ET D'UTILISATION

PT - MANUAL PARA INSTALAÇÃO E USO

RO - MANUAL PENTRU INSTALARE

GR –ΕΓΧΕΙΡΙΔΙΟ ΓΙΑ ΤΟΝ ΕΓΚΑΤΑΣΤΑΤΗ ΚΑΙ ΤΟΝ ΤΕΛΙΚΟ ΧΡΗΣΤΗ

RIELLO

GR

ΕΓΚΑΤΑΣΤΑΤΗΣ

1 - ΓΕΝΙΚΕΣ ΟΔΗΓΙΕΣ ΑΣΦΑΛΕΙΑΣ

⚠ Οι λέβητές μας είναι κατασκευασμένοι στις εγκαταστάσεις μας και έχουν ελεγχθεί μέχρι τη παραμικρή λεπτομέρεια, για τη προστασία του εγκαταστάτη αλλά και του χρήστη. Αφού ολοκληρωθεί η συναρμολόγηση του μηχανήματος, κατάλληλα καταρτισμένος τεχνικός ελέγχει όλη την ηλεκτρική καλωδίωση και κυρίως κανένα γυμνό καλώδιο να μην εξέχει από το μηχάνημα ώστε ν' αποφευχθεί κάθε είδους επαφή με ηλεκτρικά ενεργά μέρη.

⚠ Το εγχειρίδιο αυτό, όπως κι εκείνο του χρήστη αποτελούν αναπόσπαστο μέρος του προϊόντος και πρέπει να παραμένουν κοντά στο μηχάνημα ακόμα κι αν αλλάξει ο ιδιοκτήτης ή ο χρήστης, ή αν μεταφερθεί σε άλλη εγκατάσταση. Σε περίπτωση απώλειας ή καταστροφής του εγχειριδίου, παρακαλώ επικοινωνήστε με το Τεχνικό Τμήμα της CALORIA A.B.E.E. για να σας δώσει αντίγραφο.

⚠ Αυτός ο λέβητας πρέπει να εγκατασταθεί και να συντηρείται από κατάλληλα καταρτισμένο αδειούχο Τεχνικό, σύμφωνα με το Νόμο και τους Κανονισμούς. Ο εγκαταστάτης οφείλει να ενημερώσει τον χρήστη σχετικά με τη λειτουργία του μηχανήματος και τους βασικούς κανόνες ασφαλείας.

⚠ Αυτός ο λέβητας πρέπει να χρησιμοποιείται μόνο για το σκοπό για τον οποίον προορίζεται.

⚠ Ο κατασκευαστής δεν φέρει καμία ευθύνη για ζημίες που μπορεί να προκληθούν σε άτομα, ζώα ή αντικείμενα, εξαιτίας σφαλμάτων στην εγκατάσταση, ρύθμιση, συντήρηση ή από ακατάλληλη χρήση.

⚠ Μετά την απομάκρυνση της συσκευασίας, βεβαιωθείτε ότι το περιεχόμενο είναι πλήρες και σε καλή κατάσταση, αλλιώς επικοινωνήστε με τον προμηθευτή σας.

⚠ Η βαλβίδα ασφαλείας πρέπει να είναι συνδεδεμένη με κατάλληλο σύστημα συλλογής και εξαερισμού. Ο κατασκευαστής δεν φέρει καμία ευθύνη για οποιαδήποτε ζημιά που οφείλεται σε σε παρέμβαση στη βαλβίδα ασφαλείας.

⚠ Όλα τα υλικά συσκευασίας προτείνεται να τοποθετούνται στους κάδους ανακύκλωσης ανάλογα με το είδος.

⚠ Να απομακρύνετε τα απορρίμματα με προσοχή , ώστε να μην είναι επικίνδυνα για τον άνθρωπο και το περιβάλλον.

Κατά την εγκατάσταση, ο χρήστης πρέπει να γνωρίζει ότι:
- σε περίπτωση διαρροής νερού, πρέπει να κλείσει τη παροχή νερού και να καλέσει άμεσα τη Τεχνική Υπηρεσία.
- η πίεση λειτουργίας του υδραυλικού συστήματος πρέπει να είναι μεταξύ 1 και 2 bar και σε κάθε περίπτωση να μη ξεπερνάει τα 3 bar. Σε περίπτωση ανάγκης, καλέστε τη Τεχνική Υπηρεσία.
- αν ο λέβητας παραμείνει εκτός λειτουργίας για μακρύ χρονικό διάστημα, τότε με τη βοήθεια τεχνικού θα πρέπει να προβεί στα ακόλουθα:
  - να βάλει στο "OFF" τον κεντρικό διακόπτη του μηχανήματος όπως και όλου του συστήματος.
  - να κλείσει τους διακόπτες αερίου και νερού στα συστήματα θέρμανσης και Z.N.X.
  - να εκκενώσει τα κυκλώματα νερού θέρμανσης και χρήσης, για αντιπαγετική προστασία.

Για λόγους ασφαλείας, να μην ξεχνάτε:

⛔ Ο λέβητας δεν πρέπει να χρησιμοποιείται από παιδιά ή ΑΜΕΑ χωρίς επίβλεψη.

⛔ Μην ενεργοποιείτε ηλεκτρικές συσκευές όταν στο χώρο που είναι εγκατεστημένο το μηχάνημα υπάρχει οσμή αερίου ή καπνός. Σε περίπτωση διαρροής αερίου, αερίστε καλά το χώρο ανοίγοντας πόρτες και παράθυρα, κλείστε το γενικό διακόπτη παροχής αερίου και καλέστε το εξειδικευμένο προσωπικό του Τεχνικού Τμήματος της CALORIA A.B.E.E.

⛔ Μην αγγίζετε τον λέβητα χωρίς υποδήματα, ούτε με βρεγμένα χέρια

⛔ Πριν από τον καθαρισμό του λέβητα, αποσυνδέστε τον από την κεντρική παροχή, βάζοντας στο "OFF" τον διακόπτη δύο θέσεων και τον διακόπτη του κεντρικού πίνακα.

⛔ Μην αλλάζετε τις διατάξεις ασφαλείας και ρύθμισης, χωρίς την άδεια και τις σχετικές οδηγίες του κατασκευαστή.

⛔ Μην τραβάτε, αποσυνδέετε ή περιστρέφετε τα ηλεκτρικά καλώδια του λέβητα, ακόμα και αν είναι εκτός παροχής

⛔ Μην καλύπτετε ή μειώνετε το μέγεθος των οπών αερισμού στο χώρο της εγκατάστασης

⛔ Μην αφήνετε εύφλεκτα είδη και υλικά στο χώρο της εγκατάστασης

⛔ Απομακρύνετε τα υλικά συσκευασίας από τα παιδιά.

Σε κάποια σημεία του εγχειριδίου χρησιμοποιούνται τα σύμβολα:

⚠ ΠΡΟΣΟΧΗ = για ενέργειες που θέλουν ιδιαίτερη προσοχή και κατάλληλη προετοιμασία

⛔ ΑΠΑΓΟΡΕΥΕΤΑΙ = για ενέργειες που δεν πρέπει να γίνουν σε καμία περίπτωση .

2 - ΠΕΡΙΓΡΑΦΗ ΤΟΥ ΛΕΒΗΤΑ

Οι RESIDENCE KIS είναι επίτοιχοι λέβητες τύπου C για θέρμανση και ζεστό νερό χρήσης. Σύμφωνα με τα εξαρτήματα / παρελκόμενα εξαγωγής των καυσαερίων που χρησιμοποιούν, κατηγοριοποιούνται ως: B22P, B52P, C12, C22, C32, C42, C52, C62, C82, C12x, C32x, C42x, C52x, C62x, C82x. Με την ένδειξη C, το μηχάνημα μπορεί να εγκατασταθεί σε οποιονδήποτε χώρο, χωρίς να καθορίζονται οι συνθήκες εξαερισμού ή ο όγκος του χώρου. Αυτοί οι λέβητες είναι ηλεκτρονικοί με αυτόματη έναυση, έλεγχο φλόγας με ιονισμό, και ρύθμιση ζεστού νερού θέρμανσης και χρήσης. Τα συστήματα ζεστού νερού θέρμανσης και χρήσης έχουν ανεξάρτητα κυκλώματα στον εναλλάκτη. Οι λέβητες είναι εξοπλισμένοι με αυτόματο by-pass, για να διασφαλίζεται η σωστή ροή νερού στον εναλλάκτη.

Είναι πλήρεις με εξαρτήματα ασφαλείας, διαστολής και διανομής.
Οι λέβητες RESIDENCE KIS είναι εφοδιασμένοι με:
- χειρισμό και έλεγχο με μικροεπεξεργαστή και αυτοδιάγνωση οπτικοποιούμενη μέσω LED
- Αντιμπλοκάρισμα του κυκλοφορητή
- Αντιπαγετική διάταξη πρώτου επιπέδου (κατάλληλη για εσωτερική εγκατάσταση)
- Βαλβίδα αερίου πλήρη με σταθεροποιητή πίεσης
- Πρόβλεψη για τοποθέτηση θερμοστάτη χώρου η χρονοθερμοστάτη ή σύστημα βαλβίδων ζώνης.

Οι λέβητες RESIDENCE KIS έχουν τα παρακάτω συστήματα ασφαλείας:
Βαλβίδα ασφαλείας και πιεσσοστάτη νερού που παρεμβαίνουν σε περίπτωση ανεπαρκούς ή υπερβολικής πίεσης νερού (μεγ. 3 bar – ελαχ. 0,7 bar).
Θερμοστάτης ορίου της θερμοκρασίας του εναλλάκτη που παρεμβαίνει βάζοντας σε στάση ασφαλείας τον λέβητα αν η θερμοκρασία περάσει το όριο (102 + 30C). Είναι τοποθετημένος στο σώμα του εναλλάκτη.
Διαφορικός πιεσσοστάτης καυσαερίων που παρεμβαίνει βάζοντας τον λέβητα σε κατάσταση στάσης ασφαλείας αν υπάρξει ανωμαλία στο κύκλωμα εξαγωγής των καυσαερίων.

⚠ Η ενεργοποίηση των διατάξεων ασφαλείας δείχνει ότι υπάρχει μία δυσλειτουργία του λέβητα πιθανώς επικίνδυνη. Γι' αυτό ζητήστε άμεση παρέμβαση του συνεργείου συντήρησης.

Ο διαφορικός πιεσσοστάτης παρεμβαίνει όχι μόνον σε ελάττωμα του κυκλώματος εξαγωγής των καυσαερίων αλλά και σε τυχόν εξαίρετες ατμοσφαιρικές καταστάσεις. Μπορεί να προσπαθήσει ο χρήστης την επαναλειτουργία του λέβητα έπειτα από αναμονή ενός μικρού χρονικού διαστήματος.

⛔ Σε καμία περίπτωση, ούτε καν προσωρινά, δεν πρέπει να μπει σε λειτουργία ο λέβητας με ελαττωματικές ή πειραγμένες διατάξεις ασφαλείας.

⚠ Η αντικατάσταση διατάξεων ασφαλείας πρέπει να γίνει μόνον από εκπαιδευμένο συνεργείο συντήρησης RIELLO που θα χρησιμοποιήσει γνήσια και κατάλληλα για τον λέβητα ανταλλακτικά σύμφωνα με τον κατάλογο που συνοδεύει το λέβητα.

Μετά την επισκευή πρέπει να γίνει δοκιμή έναυσης.

3 - ΚΑΝΟΝΙΣΜΟΙ ΕΓΚΑΤΑΣΤΑΣΗΣ

Οι λέβητες Residence KIS μπορούν να εγκατασταθούν σε ποικίλους χώρους επειδή η απαγωγή των καυσαερίων και η εισαγωγή αέρα καύσης γίνονται έξω από τον χώρο της εγκατάστασης. Στην περίπτωση αυτή ο χώρος αυτός δεν χρειάζεται να έχει κανένα άνοιγμα αερισμού διότι ο τύπος KIS είναι λέβητας με θάλαμο καύσης στεγανό προς το χώρο εγκατάστασης.

Αν τυχόν πάρουμε αέρα καύσης από τον χώρο της εγκατάστασης, τότε πρέπει να προβλέψουμε ανοίγματα αερισμού σύμφωνα με τους κανονισμούς.

Φροντίστε ώστε να υπάρχει χώρος προς τον λέβητα και τα όργανα ρύθμισης και ασφάλειας, για την συντήρηση.

Βεβαιωθείτε ότι ο βαθμός ηλεκτρικής προστασίας του λέβητα είναι ο κατάλληλος για τη θέση εγκατάστασης.

Σε περίπτωση λειτουργίας με υγραέριο κάθε ηλεκτρική συσκευή που βρίσκεται στον χώρο θα πρέπει να ευρίσκεται τουλάχιστον 500 mm πάνω από την επιφάνεια του δαπέδου.

Για καλύτερη θέση της εγκατάστασης:
- ο λέβητας να μην τοποθετείται κοντά σε φούρνο ή άλλη συσκευή ψησίματος
- να μην αφήνετε εύφλεκτα υλικά στο χώρο εγκατάστασης του λέβητα
- τοίχοι ευαίσθητοι στη θερμότητα (π.χ. ξύλινοι) πρέπει να προστατεύονται με κατάλληλη μόνωση.

3.1 ΣΤΕΡΕΩΣΗ ΤΟΥ ΠΑΤΡΟΝ ΕΓΚΑΤΑΣΤΑΣΗΣ (σχ.16)

Οι λέβητες RESIDENCE έχουν μελετηθεί για να τοποθετούνται σε εγκαταστάσεις θέρμανσης και ζεστού νερού χρήσης
- Τοποθετήστε τη πλάκα υποστήριξης με τη βοήθεια ενός αλφαδιού οριζοντίωσης. Ελέγξτε την οριζοντιότητα και την επιπεδότητα του τοίχου. Αν χρειαστεί βάλτε κάποια προσθήκη.
- Σημαδέψτε τα σημεία στήριξης
- Βγάλτε την πλάκα και κάντε τις τρύπες.
- Στερεώστε την πλάκα με κατάλληλα ούπα.
- Ελέγξτε την οριζοντιότητα και την καθετότητα.

ΣΤΕΡΕΩΣΗ ΤΟΥ ΛΕΒΗΤΑ
- Κρεμάστε το λέβητα στις βίδες στήριξης

3.2 ΣΥΝΔΕΣΗ ΝΕΡΟΥ

Όταν συνδέετε τον λέβητα στα συστήματα, εκτός από την εγκατάσταση μιας βάνας αποκοπής για το ζεστό νερό, συνιστάται επίσης η εγκατάσταση βανών αποκοπής για το σύστημα θέρμανσης. Διατίθεται επίσης κιτ διακοπτών θέρμανσης, με φίλτρο.

Τα εξαρτήματα του συστήματος εγκατάστασης είναι στην επιλογή και την ευθύνη του εγκαταστάτη και πρέπει να λειτουργούν σύμφωνα με τους κανονισμούς ορθής λειτουργίας του ισχύοντα νόμου.

Τα υδραυλικά κυκλώματα με αντιψυκτικό, πρέπει να είναι εξοπλισμένα με διακόπτες.

Η βαλβίδα ασφαλείας του λέβητα πρέπει να είναι συνδεδεμένη με κατάλληλο συλλέκτη και σύστημα αποχέτευσης. Ο κατασκευαστής του λέβητα δεν ευθύνεται για οποιαδήποτε διαρροή προέρχεται από τη βαλβίδα ασφαλείας.

Αν το νερό έχει σκληρότητα μεταξύ 25° F και 50° F, εγκαταστήστε το κιτ επεξεργασίας ζεστού νερού. Αν η σκληρότητα ξεπερνάει τους 50° F F η αποτελεσματικότητα του κιτ μειώνεται, γι αυτό συνίσταται η χρήση αποτελεσματικότερης συσκευής ή η πραγματοποίηση ολικής αφαλάτωσης. Ακόμα και με σκληρότητα κάτω από 25° F, θα ήταν χρήσιμη η εγκατάσταση ενός κατάλληλου φίλτρου αν το νερό δεν είναι εντελώς καθαρό ή καθαρισμένο από την εταιρεία παροχής.

3.3 ΗΛΕΚΤΡΟΛΟΓΙΚΗ ΣΥΝΔΕΣΗ

Οι λέβητες βγαίνουν από το εργοστάσιο με όλα τα καλώδιά τους και το καλώδιο ηλεκτρικής παροχής συνδεδεμένο. Χρειάζεται μόνο η σύνδεση του θερμοστάτη χώρου (ΑΤ) στα συγκεκριμένα τερματικά.
Για πρόσβαση στον πίνακα τερματικών:
- σβήστε τον γενικό διακόπτη του συστήματος
- βγάλτε τις βίδες στήριξης (Α) από το κέλυφος (σχ. 17)
- μετακινήστε μπροστά και προς τα πάνω το κέλυφος για να το απαγκιστρώσετε από τη βάση
- βγάλτε τις βίδες στήριξης (Β) του πίνακα οργάνων (σχ. 18)
- περιστρέψτε τον πίνακα οργάνων το πάνω-κάτω
- βγάλτε το κάλυμμα του πίνακα τερματικών (σχ. 19)
- εισάγετε το καλώδιο του πιθανού Θ.Χ. (σχ. 20)

Ο θερμοστάτης χώρου πρέπει να συνδεθεί όπως δείχνει το διάγραμμα καλωδίωσης του σχ. 13.

Η είσοδος του θερμοστάτη χώρου έχει ασφαλή χαμηλή ισχύ (η τάση του θερμοστάτη χώρου να είναι 24 Vdc).

Η σύνδεση με τη κεντρική παροχή πρέπει να γίνεται με έναν θερμομαγνητικό διπολικό διακόπτη (EN 60335-1, κατηγορία III). Η συσκευή λειτουργεί με εναλλασσόμενο ρεύμα 230Volt/50Hz και ηλεκτρική ισχύ 100W (και είναι σύμμορφο με το EN 60335-1).

Η σύνδεση πρέπει απαραίτητα να γίνει με γείωση, σύμφωνα με τους εθνικούς και τοπικούς κανονισμούς.

Συνίσταται να συμμορφώνεστε με την ακολουθία φάσης ουδέτερου (L-N).

Το καλώδιο της γείωσης πρέπει να είναι περίπου 2 cm μακρύτερο από τ' άλλα.

Μη χρησιμοποιείτε αγωγούς αερίου ή/και νερού για τη γείωση της συσκευής.

Ο κατασκευαστής δεν φέρει καμία ευθύνη για οποιαδήποτε ζημιά προκληθεί σε μη γειωμένη συσκευή.
Χρησιμοποιείστε **το παρεχόμενο ηλεκτρικό καλώδιο** για να συνδέσετε τον λέβητα στη παροχή ηλεκτρικού ρεύματος.
Αν πρέπει ν' αντικατασταθεί το καλώδιο ρεύματος, χρησιμοποιείστε ένα καλώδιο τύπου HAR H05V2V2-F, 3 x 0.75 mm2, με μέγιστη εξωτερική διάμετρο 7 mm.

3.4 ΣΥΝΔΕΣΗ ΑΕΡΙΟΥ

Πριν συνδέσετε τη συσκευή στο δίκτυο, βεβαιωθείτε ότι:
- εφαρμόζονται απόλυτα οι ισχύοντες κανονισμοί.
- ο τύπος της συσκευής είναι κατάλληλος για το χρησιμοποιούμενο αέριο καύσιμο.
- οι σωληνώσεις παροχής αερίου είναι καθαρές.

Ο σωληνώσεις αερίου θα πρέπει να είναι τοποθετημένες σ' εξωτερικό χώρο.

Συνιστάται η τοποθέτηση ενός φίλτρου αερίου κατάλληλης διατομής.

Μετά την εγκατάσταση του μηχανήματος, βεβαιωθείτε για τη στεγανότητα των συνδέσεων.

3.5 ΕΞΟΔΟΣ ΚΑΥΣΑΕΡΙΩΝ ΚΑΙ ΕΙΣΟΔΟΣ ΑΕΡΑ ΚΑΥΣΗΣ

Οι λέβητες Residence KISπρέπει να συνδέονται με αγωγούς απαγωγής καυσαερίων και εισαγωγής αέρος ανάλογα με το είδος της εγκατάστασης.
Οι αγωγοί μπορούν να ενσωματωθούν στον λέβητα, αλλά παρέχονται σε χωριστό KIT για να υπάρχει ευελιξία στην εγκατάσταση.

ΕΓΚΑΤΑΣΤΑΣΗ ''ΑΝΟΙΚΤΗ ΕΞΑΝΑΓΚΑΣΜΕΝΗ''(ΤΥΠΟΣ Β 22P/B52P)
ΑΓΩΓΟΣ ΕΞΑΓΩΓΗΣ ΑΕΡΙΩΝ (Ø 80)

Ο αγωγός εξαγωγής αερίων μπορεί να κατευθυνθεί στην πιο κατάλληλη για την περίσταση κατεύθυνση. Για την τοποθέτηση ακολουθήστε τις οδηγίες του KIT.

Σ' αυτήν την εγκατάσταση ο λέβητας συνδέεται με τον αγωγό εξαγωγής Ø 80 μέσω προσαρμογέα Ø 60 – 80 (σχ.21).

Στην περίπτωση αυτή, ο αέρας καύσης λαμβάνεται από το χώρο της εγκατάστασης του λέβητα ο οποίος πρέπει να είναι κατάλληλα αεριζόμενος.

Αμόνωτοι αγωγοί καυσαερίων αποτελούν εστία κινδύνου.

Όταν χρειαστεί ν' αφαιρέσετε τη φλάντζα καυσαερίων (L), χρησιμοποιείστε ένα κατσαβίδι σαν μοχλό. Ο λέβητας προσαρμόζει αυτόματα τον αερισμό σύμφωνα με το είδος της εγκατάστασης και το μήκος των αγωγών.

	Μήκος του αγωγού (m)	Φλάντζα Καυσαερίων (L)	Απώλειες τριβών για κάθε καμπύλη (m) 45°	90°
24 KIS	έως 2	Ø 42	0,5	0,8
	από 2 έως 8	Ø 44 (**)		
	από 8 έως 25	όχι		

	Μήκος του αγωγού (m)	Φλάντζα καυσαερίων(L)	Απώλειες τριβών για κάθε καμπύλη (m) 45°	90°
28 KIS	έως 4	Ø 43	0,5	0,8
	από 4 έως 9	Ø 45 (**)		
	από 9 έως 15	Ø 47		
	από 15 έως 21	όχι		

(**) προεγκατεστημένο στον λέβητα

ΕΓΚΑΤΑΣΤΑΣΗ ''ΣΤΕΓΑΝΗ'' (ΤΥΠΟΣ C)

Ο λέβητας πρέπει να συνδέεται με ομοαξονικούς ή χωριστούς αγωγούς καυσαερίων και εισαγωγής, που πρέπει και οι δύο να οδηγούνται προς τον έξω χώρο. Χωρίς αυτούς δεν πρέπει να τεθεί σε λειτουργία ο λέβητας.

ΟΜΟΑΞΟΝΙΚΟΙ ΑΓΩΓΟΙ (Ø 60-100)

Ο λέβητας έχει κατασκευαστεί για να συνδέεται με ομόκεντρους αγωγούς εξαγωγής / αναρρόφησης και με το άνοιγμα αναρρόφησης (Μ) κλειστό (σχ. 22). Οι ομοαξονικοί αγωγοί μπορούν να οδηγούν προς την πιο κατάλληλη έξοδο από το χώρο. Για την εγκατάστασή τους ακολουθήστε τις οδηγίες του KIT. Ανάλογα με το μήκος των χρησιμοποιούμενων αγωγών, μπορεί να χρειαστεί φλάντζα, την οποία επιλέγετε σύμφωνα με τον παρακάτω πίνακα που περιλαμβάνονται στον λέβητα, σύμφωνα με τα επιτρεπτά μήκη

	Μήκος του αγωγού (m)	Φλάντζα καυσαερίων(L)	Απώλειες τριβών για κάθε καμπύλη (m) 45°	90°
24 KIS	έως 0,85	Ø 42	1	1,5
	από 0,85 έως 2,35	Ø 44 (**)		
	από 2,35 έως 4,25	όχι		

	Μήκος του αγωγού (m)	Φλάντζα καυσαερίων(L)	Απώλειες τριβών για κάθε καμπύλη (m) 45°	90°
28 KIS	έως 0,85	Ø 43	1	1,5
	από 0,85 έως 1.70	Ø 45 (**)		
	από 1.70 έως 2.70	Ø 47		
	από 2,70 έως 3,40	όχι		

(**) τοποθετημένο σε λέβητα

ΑΓΩΓΟΙ ΧΩΡΙΣΤΟΙ (Ø 80)

Οι χωριστοί αγωγοί μπορούν να κατευθυνθούν στην πιο κατάλληλη διεύθυνση σύμφωνα με τις ανάγκες της εγκατάστασης.

⚠ Ο προσαρμογέας εισαγόμενου αέρα (D σχ. 23) πρέπει να κατευθύνεται σωστά, και να είναι στερεωμένος με τις κατάλληλες βίδες, έτσι ώστε το πτερύγιο να μην κωλύεται από το κέλυφος.

Όταν χρειαστεί ν' αφαιρέσετε τη φλάντζα αερίου καυσίμου (L), χρησιμοποιείστε ως μοχλό ένα κατσαβίδι. Ο πίνακας αναφέρει τα επιτρεπόμενα ευθύγραμμα μήκη. Ανάλογα με το μήκος των χρησιμοποιούμενων αγωγών, μπορείτε να επιλέξετε μία από τις κάτωθι φλάντζες που περιλαμβάνονται στον λέβητα:

	Μέγιστο μήκος αγωγού (m)	Φλάντζα καυσαερίων(L)	Απώλειες τριβών για κάθε καμπύλη (m)	
			45°	90°
24 KIS	2+2	Ø 42	0,5	0,8
	> 2+2 ÷ 6+6	Ø 44 (**)		
	> 6+6 ÷ 16+16	όχι		

	Μέγιστο μήκος αγωγού (m)	Φλάντζα καυσαερίων (L)	Απώλειες τριβών για κάθε καμπύλη (m)	
			45°	90°
28 KIS	3+3	Ø 43	0,5	0,8
	> 3+3 ÷ 7+7	Ø 45 (**)		
	> 7+7 ÷ 11+11	Ø 47		
	> 11+11 ÷ 14,5+14,5	όχι		

(**) τοποθετημένο σε λέβητα

ΟΜΟΑΞΟΝΙΚΟΙ ΑΓΩΓΟΙ (Ø 80/125)

Ο λέβητας έχει κατασκευαστεί για να συνδέεται με ομόκεντρους αγωγούς εξαγωγής / αναρρόφησης και με το άνοιγμα αναρρόφησης κλειστό. Οι ομοαξονικοί αγωγοί μπορούν να οδηγούν προς την πιο κατάλληλη έξοδο από το χώρο. Για την εγκατάστασή τους ακολουθήστε τις οδηγίες του KIT. Για να περάσουν μέσα από τον τοίχο, δημιουργείστε οπή Ø 130 mm. Ανάλογα με το μήκος των χρησιμοποιούμενων αγωγών, μπορείτε να επιλέξετε μία από τις κάτωθι φλάντζες που περιλαμβάνονται στον λέβητα. Προσέξτε ιδιαίτερα την εξωτερική θερμοκρασία σε σχέση με το μήκος των αγωγών. Δείτε τα διαγράμματα για να καθορίσετε αν είναι ή όχι υποχρεωτικό να χρησιμοποιηθεί συλλέκτης συμπυκνώσεων. Σε περίπτωση λειτουργίας σε θερμοκρασία χαμηλότερη των 60° C, είναι υποχρεωτική η χρήση συλλέκτη συμπυκνώσεων. Αν χρησιμοποιηθεί συλλέκτης συμπυκνώσεων, να δοθεί κλίση στον αγωγό καυσαερίων 1% προς τον συλλέκτη. Συνδέστε το σιφόνι λήψης συμπυκνώσεων με αγωγό εξαγωγής υδάτων. Μη μονωμένοι σωλήνες εξόδου είναι επικίνδυνοι.

	Μέγιστο μήκος αγωγού (m)	Φλάντζα καυσαερίων (L)	Απώλειες τριβών για κάθε καμπύλη (m)	
			45°	90°
24 KIS	από 0,96 έως 3,85	Ø 42	1,35	2,2
	από 3,85 έως 7,85	Ø 44 (**)		
	από 7,85 έως 12,4	όχι		

	Μέγιστο μήκος αγωγού (m)	Φλάντζα καυσαερίων (L)	Απώλειες τριβών για κάθε καμπύλη (m)	
			45°	90°
28 KIS	από 0,96 έως 2,90	Ø 43	1,35	2,2
	από 2,90 έως 5,20	Ø 45 (**)		
	από 5,20 έως 7,10	Ø 47		
	από 7,10 έως 10	όχι		

(**) τοποθετημένο σε λέβητα

Για να τοποθετήσετε τους αγωγούς με τον καταλληλότερο τρόπο σε σχέση με την εγκατάσταση, διατίθεται KIT διαχωρισμού αέρα/ καυσαερίων.

σχ. 1

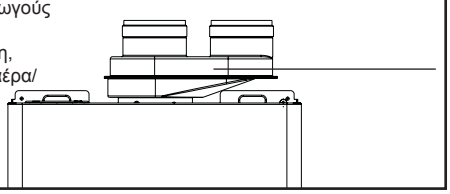

Residence 24 KIS - καμπύλης μειωμένων ομοαξονικών σχ. 2

⚠ **Αν είναι απαραίτητο να τοποθετηθεί ο λέβητας Residence KIS σε ήδη υπάρχουσα εγκατάσταση (αντικατάσταση άλλου λέβητα τύπου Residence KIS), διατίθεται ένα «KIT καμπύλης μειωμένων ομοαξονικών» που επιτρέπει τη τοποθέτηση του λέβητα κρατώντας την ίδια οπή καυσαερίων.**

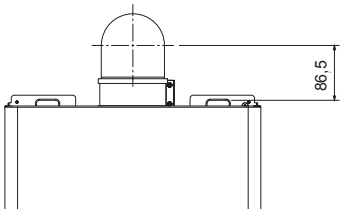

Μέγιστο μήκος αγωγού (m)	Φλάντζα καυσαερίων (L)	Απώλειες τριβών για κάθε καμπύλη (m)	
		45°	90°
up to 1,85	Ø 44 (**)	1	1,5
from 1,85 to 4,25	not installed		

24 KIS - ΜΕΓΙΣΤΟ ΜΗΚΟΣ ΟΜΟΚΕΝΤΡΩΝ ΑΓΩΓΩΝ ø 80/125

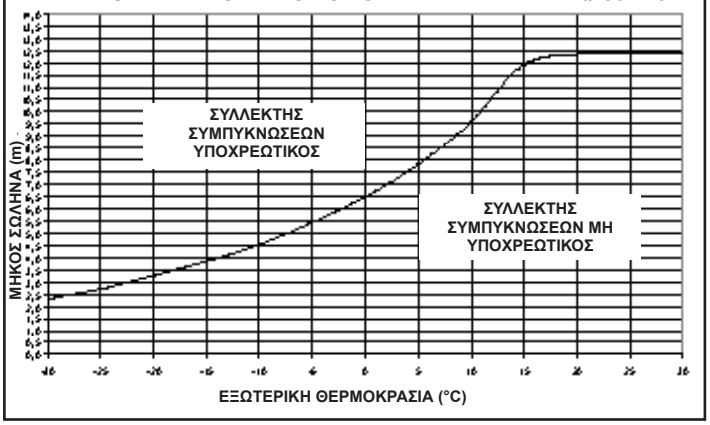

28 KIS - ΜΕΓΙΣΤΟ ΜΗΚΟΣ ΟΜΟΚΕΝΤΡΩΝ ΑΓΩΓΩΝ ø 80/125

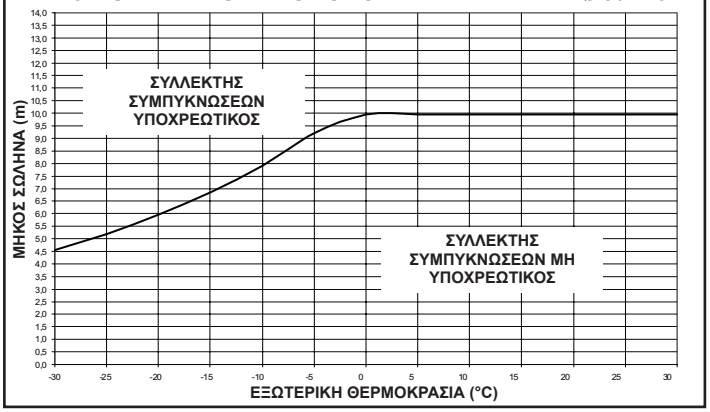

24 KIS - ΜΕΓΙΣΤΟ ΜΗΚΟΣ ΔΙΔΥΜΩΝ ΑΓΩΓΩΝ ø 80

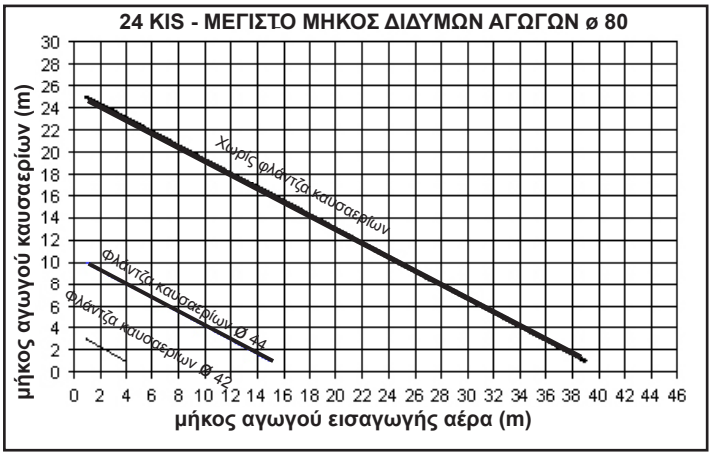

28 KIS - ΜΕΓΙΣΤΟ ΜΗΚΟΣ ΔΙΔΥΜΩΝ ΑΓΩΓΩΝ ø 80

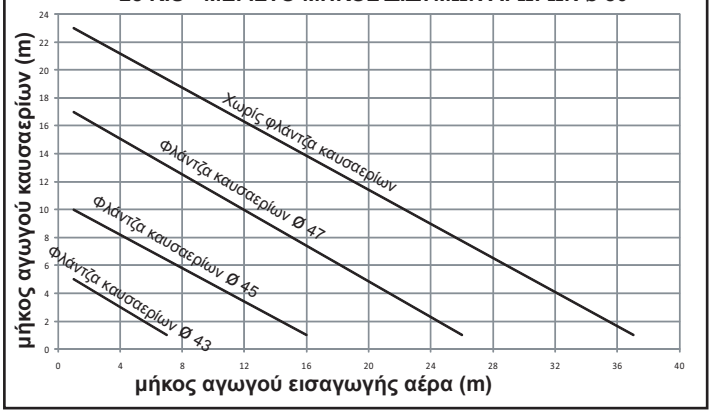

Πιθανές διαμορφώσεις εξόδου (25)

B22P-B52P Εισαγωγή από εσωτερικό χώρο και εξαγωγή σε εξωτερικό χώρο.

C12 Ομοαξονική έξοδος. Οι αγωγοί αναχωρούν από τον λέβητα ανεξάρτητα, αλλά οι έξοδοί τους είναι ομόκεντρες ή τόσο κοντά ώστε να υπόκεινται στις ίδιες συνθήκες του αέρα (με απόσταση έως 50 cm)

C22 Ομόκεντροι αγωγοί εξόδου (αναρρόφηση και εξαγωγή στον ίδιο αγωγό)

C32 Ομόκεντρος αγωγός οροφής. Εξαγωγή όπως C12.

C42 Γραμμές εξαγωγής και αναρρόφησης σε κανονικά χωριστούς καπναγωγούς , αλλά που υπόκεινται στις ίδιες συνθήκες ανέμου).

C52 Ξεχωριστοί αγωγοί επιτοίχιοι ή οροφής με γραμμή εξαγωγής ή αναρρόφησης σε περιοχές με διαφορετική πίεση. Οι γραμμές εξαγωγής και αναρρόφησης δεν πρέπει ποτέ να τοποθετούνται σε απέναντι τοίχους.

C62 Οι γραμμές εξαγωγής και αναρρόφησης διενεργούνται και πιστοποιούνται χωριστά (1856/1).

C82 Εξαγωγή σε μονό ή απλό καπναγωγό και επιτοίχια γραμμή αναρρόφησης.

3.6 ΠΛΗΡΩΣΗ ΤΟΥ ΣΥΣΤΗΜΑΤΟΣ ΘΕΡΜΑΝΣΗΣ (ΣΧ. 26)

Μετά την ολοκλήρωση των υδραυλικών συνδέσεων, πληρώστε το σύστημα θέρμανσης καθόσον είναι κρύο, ακολουθώντας τις κάτωθι οδηγίες:
- περιστρέψτε 2 ή 3 στροφές την αυτόματη βαλβίδα εξαέρωσης (A)
- βεβαιωθείτε ότι η βάνα εισαγωγής κρύου νερού είναι ανοικτή.
- ανοίξτε τη βάνα πλήρωσης (B) έως ότου η πίεση να φθάσει μεταξύ 1 και 1,5 bar.

Μετά, κλείστε την βάνα πλήρωσης.

ΣΗΜ: Ο εξαερισμός του λέβητα γίνεται αυτόματα από το αυτόματο εξαεριστικό που είναι ενσωματωμένο στον κυκλοφορητή.
Βεβαιωθείτε ότι το αυτόματο εξαεριστικό είναι ανοικτό..

Ο καυστήρας πρέπει ν' ανάψει μετά την ολοκλήρωση της φάσης της εξαέρωσης.

Εκκένωση του συστήματος θέρμανσης
Εκκενώστε το σύστημα ως εξής:
-σβήστε τον λέβητα
-ξεσφίξτε τη στρόφιγγα/βάνα εξαγωγής (C) του λέβητα
-αδειάστε τα κατώτατα σημεία του συστήματος

Εκκένωση του Z. N. X.
Αν υπάρχει κίνδυνος παγετού, το σύστημα Z.N.X. πρέπει ν' αδειάζει, ως εξής:
-κλείστε τη κεντρική στρόφιγγα/βάνα του δικτύου ύδρευσης
-ανοίξτε όλες τις βάνες ζεστού και κρύου νερού
-αδειάστε τα κατώτατα σημεία.

ΠΡΟΣΟΧΗ
Κατά τη διεξαγωγή της εκκένωσης της βαλβίδας ασφαλείας (D), πρέπει να είναι συνδεδεμένο κατάλληλο σύστημα συλλογής. Ο κατασκευαστής δεν ευθύνεται για πιθανές ζημιές κατά τον χειρισμό της βαλβίδας ασφαλείας.

4 - ΕΝΑΥΣΗ ΚΑΙ ΧΕΙΡΙΣΜΟΙ

4.1 ΠΡΟΚΑΤΑΡΚΤΙΚΟΙ ΕΛΕΓΧΟΙ

α) τα στοιχεία των παροχών δικτύων (ηλεκτρικό, νερό, αέριο) να ταιριάζουν στα δεδομένα του μηχανήματος
β) οι αγωγοί που συνδέονται με τον λέβητα να είναι κατάλληλα μονωμένοι
γ) οι σωλήνες εξαγωγής καυσαερίων και αναρρόφησης να λειτουργούν κανονικά
δ) να είναι εξασφαλισμένες οι συνθήκες κανονικής συντήρησης, αν ο λέβητας είναι τοποθετημένος μέσα σε ντουλάπι
ε) τη στεγανότητα του συστήματος προσαγωγής καυσίμου
στ) η τροφοδοσία του καυσίμου να αντιστοιχεί στη ζητούμενη ισχύ από τον λέβητα
ζ) το σύστημα παροχής αερίου να έχει την απαραίτητη ισχύ για τον λέβητα και να υπάρχουν οι συσκευές ασφαλείας και ελέγχου που ορίζονται από το νόμο.

4.2 ΕΝΑΥΣΗ ΜΗΧΑΝΗΜΑΤΟΣ

- Βάλτε τον επιλογέα λειτουργίας στη θέση (σβηστό/RESET)
- Βάλτε τον γενικό ηλεκτρικό διακόπτη στη θέση ''ON'' (αναβοσβήνει η πράσινη λυχνία του λέβητα)
- Ρυθμίστε τον θερμοστάτη χώρου στην επιθυμητή θερμοκρασία, π.χ. στους 20° C, ή αν υπάρχει χρονοδιακόπτης στο σύστημα, πρέπει να είναι στο «ON» και ρυθμισμένος 20°C
- Βάλτε τον επιλογέα λειτουργίας (1) στη θέση καλοκαίρι ή στη θέση χειμώνας ανάλογα με την εποχή. Το λαμπάκι κατάστασης του λέβητα είναι πράσινο και αναβοσβήνει με συχνότητα 0.5'' ON και 3,5'' OFF. Ο λέβητας θα είναι σε κατάσταση ''stand-by'' (αναμονής) και αν υπάρξει ζήτηση θέρμανσης χώρου τότε ο λέβητας θ' ανάψει και μετά το πράσινο λαμπάκι θα είναι σταθερά αναμμένο το οποίο είναι ένδειξη ότι υπάρχει φλόγα.

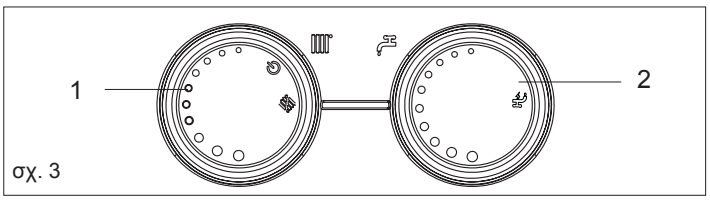

σχ. 3

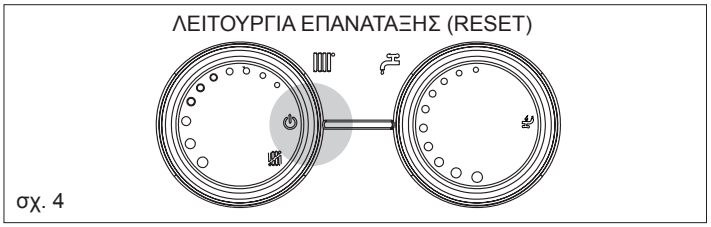

σχ. 4

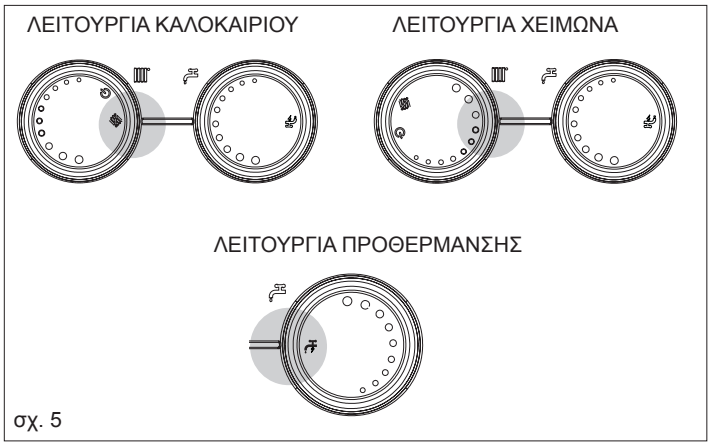

σχ. 5

Προ-θέρμανση (ταχεία λήψη Z.N.X.): περιστρέψτε τον επιλογέα θερμοκρασίας Z.N.X. (2-σχ.3) στο σύμβολο , για να ενεργοποιηθεί η λειτουργία προθέρμανσης. Αυτή η λειτουργία διατηρεί ζεστό το νερό χρήσης στον εναλλάκτη, για να μειώνεται ο χρόνος αναμονής όταν υπάρχει ζήτηση. Όταν η λειτουργία προθέρμανσης είναι ενεργοποιημένη το κίτρινο LED είναι αναμμένο. Η οθόνη (5-σχ.9) δείχνει τη θερμοκρασία παροχής Z.N.X., σύμφωνα με την αντίστοιχη επιλεγμένη. Κατά τη διάρκεια λειτουργίας του καυστήρα για τη ζήτηση προθέρμανσης, στην οθόνη εμφανίζεται το σύμβολο «P». Για ν' απενεργοποιηθεί η λειτουργία προθέρμανσης, βάλτε τον επιλογέα θερμοκρασίας Z.N.X. στη θέση . Το κίτρινο LED θα σβήσει. Μετά περιστρέψτε τον επιλογέα θερμοκρασίας Z.N.X. στην επιθυμητή θέση. Αυτή η λειτουργία δεν ενεργοποιείται όταν ο λέβητας είναι σβηστός: επιλογέας λειτουργίας στο OFF (σχ.4).

ΡΥΘΜΙΣΕΙΣ ΤΗΣ ΘΕΡΜΟΚΡΑΣΙΑΣ ΝΕΡΟΥ ΘΕΡΜΑΝΣΗΣ (1)
Όταν συμβαίνουν αλλαγές στην εξωτερική θερμοκρασία, ίσως χρειαστεί ν' αυξήσουμε ή να μειώσουμε τη θερμοκρασία του ζεστού νερού από τον επιλογέα του λέβητα. Περιστρέφοντας προς τα δεξιά αυξάνει η θερμοκρασία, ενώ προς τ' αριστερά, μειώνεται.

ΡΥΘΜΙΣΕΙΣ ΤΗΣ ΘΕΡΜΟΚΡΑΣΙΑΣ Z. N. X. (2)
Περιστρέφοντας τον θερμοστάτη Z.N.X. προς τα δεξιά αυξάνει η θερμοκρασία, ενώ προς τ' αριστερά, μειώνεται.

Αν το λαμπάκι είναι πράσινο και αναβοσβήνει με συχνότητα 0.5'' ON και 0,5'' OFF σημαίνει ότι ο λέβητας είναι προσωρινά σβηστός (βλ. κεφάλαιο φωτεινών ενδείξεων και βλαβών).
Ο λέβητας RESIDENCE θα λειτουργεί έως ότου φτάσει στη θερμοκρασία που έχει οριστεί, μετά θα μπει σε κατάσταση «αναμονής» (stand-by).

Ο λέβητας θα τεθεί σε «ΣΤΑΣΗ ΑΣΦΑΛΕΙΑΣ» αν υπάρχουν σφάλματα στην έναυση ή τη λειτουργία. Η πράσινη ένδειξη στον πίνακα οργάνων θα σβήσει και θ' ανάψει η κόκκινη ένδειξη μπλοκαρίσματος (βλ. κεφάλαιο φωτεινών ενδείξεων και βλαβών).

4.3 ΘΕΣΗ ΕΚΤΟΣ ΛΕΙΤΟΥΡΓΙΑΣ

Προσωρινή θέση εκτός λειτουργίας
Σε περίπτωση προσωρινής απουσίας, βάλτε τον επιλογέα (1) στη θέση (OFF/RESET, με την πράσινη λυχνία να αναβοσβήνει).
Έχοντας συνδεδεμένο το ρεύμα και το αέριο, ο λέβητας προστατεύεται από:
-Παγετό: Η λειτουργία του λέβητα αρχίζει αυτόματα αν ή θερμοκρασία του νερού μέσα στον λέβητα πέσει κάτω από τους 5° C, ο κυκλοφορητής ξεκινά για μια περίοδο 15΄ κάθε 2 ώρες, με την εξής λογική: Ο κυκλοφορητής σταματά όταν η θερμοκρασία του νερού ξεπεράσει τους 10°C. Ο καυστήρας ανάβει στο ελάχιστο για τη λειτουργία θέρμανσης όταν η θερμοκρασία του νερού στον λέβητα πέσει κάτω από 5°C έως ότου η θερμοκρασία αυτή ανέβει στους 30°C. Ο κυκλοφορητής λειτουργεί για άλλα 30''.
-Αντιμπλοκάρισμα του κυκλοφορητή: Ο κυκλοφορητής ενεργοποιείται κάθε 24 ώρες αδράνειάς του και πάντα 3 ώρες μετά από την τελευταία λήψη (ζήτηση) ζεστού νερού.

Θέση εκτός λειτουργίας για μακρά χρονική περίοδο
Η ακινησία του λέβητα για μακρά περίοδο απαιτεί να γίνουν τα εξής:
- Βάζετε τον επιλογέα (1) στη θέση (off/RESET), πράσινο λαμπάκι να αναβοσβήνει).
- Κλείνετε το γενικό διακόπτη ρεύματος ώστε να σβήσει εντελώς η πράσινη λυχνία.
- Κλείνετε τους διακόπτες αερίου και νερού.

Σ' αυτή την περίπτωση δεν έχετε προστασία κατά του παγετού. Αν είναι χειμώνας αδειάστε τα νερά της επίτοιχης μονάδας.

4.4 ΦΩΤΕΙΝΕΣ ΕΝΔΕΙΞΕΙΣ ΚΑΙ ΒΛΑΒΕΣ

Ο πίνακας ελέγχου έχει δύο led που δείχνουν τη λειτουργία του λέβητα.
- Πράσινο λαμπάκι
- Κόκκινο λαμπάκι

Πράσινο λαμπάκι
- Αναβοσβήνει με συχνότητα 0.5'' ON - 3,5'' OFF = ο λέβητας είναι σε αναμονή, ο καυστήρας δεν λειτουργεί.
- Αναβοσβήνει με συχνότητα 0.5'' ON - 0,5'' OFF = προσωρινό σταμάτημα της συσκευής εξαιτίας των κάτωθι αυτόματα επανατασσόμενων σφαλμάτων:
- πιεσοστάτης νερού (χρόνος αναμονής περίπου 10')
- πιεσοστάτης αέρα (χρόνος αναμονής περίπου 10')
- παροδική αναμονή για έναυση.

Σ΄αυτή τη φάση, ο λέβητας είναι σε αναμονή για αποκατάσταση των συνθηκών λειτουργίας. Αν μετά το χρόνο αναμονής δεν αποκατασταθεί η βλάβη, το σταμάτημα θα είναι μόνιμο και το λαμπάκι θ' ανάψει κόκκινο.

- Αναβοσβήνει γρήγορα (με συχνότητα 0.1'' ON – 0,1'' OFF, διάρκεια 0,5) λειτουργία εισόδου/εξόδου στο πρόγραμμα CTR (Αυτόματο Σύστημα Προσαρμογής Περιβάλλοντος).
  Τοποθετώντας τον επιλογέα θερμοκρασίας νερού θέρμανσης στη ζώνη συμβόλων με έντονη γραφή – θερμοκρασία μεταξύ 55° και 65° C- το σύστημα αυτό-προσαρμογής CTR ενεργοποιείται: ο λέβητας αποδίδει θερμοκρασία ανάλογη σε σχέση με την εντολή του θερμοστάτη χώρου. Όταν φθάσει στην επιθυμητή θερμοκρασία το νερό θέρμανσης, αρχίζει η 20λεπτη μέτρηση. Αν, κατά τη διάρκεια αυτή, ο θερμοστάτης χώρου ζητήσει κι άλλη θερμότητα, η τιμή στις θερμοκρασίας θ' ανέβει αυτόματα κατά 5° C. Όταν και η νέα τιμή της θερμοκρασίας επιτευχθεί, ξεκινά νέα εικοσάλεπτη καταμέτρηση.
  Αυτή η νέα τιμή στις θερμοκρασίας είναι το αποτέλεσμα στις θερμοκρασίας που έχει επιλεχθεί με τον θερμοστάτη νερού της θέρμανσης και την αύξηση των +10° C της λειτουργίας CTR.
  Μετά τον 2ο κύκλο αύξησης, η τιμή της θερμοκρασίας παραμένει σ' αυτήν που επιλέχθηκε από τον χρήστη, και η λειτουργία που περιγράφηκε πιο πάνω επαναλαμβάνεται, έως ότου να εκπληρωθεί η ζήτηση του θερμοστάτη χώρου.

Πράσινο λαμπάκι σταθερά αναμμένο
Αν υπάρχει φλόγα, ο λέβητας λειτουργεί κανονικά.

Κόκκινο λαμπάκι
Όταν ανάβει το κόκκινο λαμπάκι δείχνει τη παρουσία κάποιου σφάλματος, το οποίο η οθόνη εμφανίζει ως έναν από τους κωδικούς:
A 01 έλλειψη φλόγας (κόκκινο LED σταθερά αναμμένο + σύμβολο φλόγας)

A 02 Επέμβαση του θερμοστάτη ορίου(κόκκινο LED αναβοσβήνει)

A 03 Επέμβαση πιεσοστάτη αέρα (κόκκινο LED σταθερά αναμμένο)

A 04 Ο πιεσοστάτης νερού σταματάει μετά τη μεταβατική φάση (κόκκινο LED σταθερά αναμμένο + σύμβολο πλήρωσης)

A 06 Αισθητήριο NTC Z.N.X. (αναβοσβήνει πράσινο + κόκκινο LED)

A 07 Αισθητήριο NTC θέρμανσης (κόκκινο LED σταθερά αναμμένο)

Για επανάταξη της λειτουργίας: σφάλματα 01-02-03

Τοποθετήστε τον επιλογέα λειτουργίας στο OFF, περιμένετε 5-6 δευτερόλεπτα και μετά περιστρέψτε τον στην επιθυμητή θέση. Αν οι απόπειρες επανάταξης δεν επιτύχουν, καλέστε τη Τεχνική Υπηρεσία.

Σφάλμα A 04
Μαζί με τον κωδικό σφάλματος, στη ψηφιακή οθόνη εμφανίζεται και το σύμβολο Ελέγξτε τη τιμή της πίεσης στο υδρόμετρο, αν είναι κάτω από 0,3 bar, τοποθετήστε τον επιλογέα λειτουργίας στο OFF και ρυθμίστε τη βάνα παροχής έως ότου η τιμή της πίεσης να φθάσει μεταξύ 1 και 1,5 bar. Τοποθετήστε τον επιλογέα λειτουργίας στη σωστή θέση. Αν αυτές οι πτώσεις πίεσης συμβαίνουν συχνά, καλέστε τη Τεχνική Υπηρεσία.

Σφάλμα A 06
Ο λέβητας λειτουργεί κανονικά, αλλά δεν εξασφαλίζει σταθερότητα στη θερμοκρασία παροχής του Z.N.X., η οποία παραμένει περίπου στους 50°C.

Σφάλμα A 07
Καλέστε τη Τεχνική Υπηρεσία.

Κίτρινο LED σταθερά αναμμένο
Ενεργοποιημένη λειτουργία προ-θέρμανσης. Όταν τα λαμπάκια αναβοσβήνουν εναλλακτικά υποδεικνύουν ότι μια διαδικασία βαθμονόμησης είναι σε εξέλιξη.

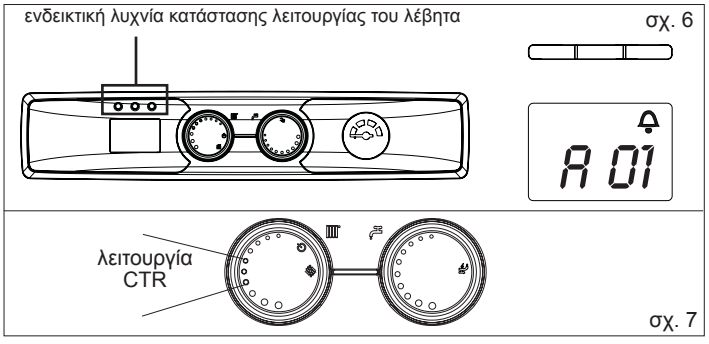

σχ. 6
σχ. 7

4.5 ΡΥΘΜΙΣΕΙΣ (ΣΧ. 27)

Ο λέβητας είναι ήδη ρυθμισμένος από το εργοστάσιο.

Αν είναι απαραίτητο να ξαναγίνουν ρυθμίσεις, όπως π.χ. μετά από κάποια ειδική συντήρηση ή αντικατάσταση βαλβίδας αερίου ή μετατροπή αερίου, ακολουθήστε την ακόλουθη διαδικασία.

Η μέγιστη ρύθμιση εξόδου πρέπει να γίνει σύμφωνα με τις ανάλογες οδηγίες, από εξειδικευμένο τεχνικό προσωπικό.

ΡΥΘΜΙΣΗ ΤΗΣ ΜΕΓΙΣΤΗΣ ΙΣΧΥΟΣ
- Σβήστε τη κεντρική παροχή του μηχανήματος (OFF) πάνω στον πίνακα ελέγχου:
- βάλτε τον επιλογέα λειτουργίας στο «καλοκαίρι»
- βάλτε τον επιλογέα θερμοκρασίας Z.N.X. στο μάξιμουμ/μέγιστο (2)
- ξεβιδώστε τις βίδες στερέωσης του περιβλήματος στο πλαίσιο
- αφαιρέστε το περίβλημα
- ξεβιδώστε τις βίδες στερέωσης του πίνακα οργάνων
- ξεβιδώστε τη βίδα του σημείου μέτρησης της πίεσης, στο κάτω μέρος της βαλβίδα αερίου, για περίπου δύο περιστροφές και συνδέστε το μανόμετρο.
- ανοίξτε στο μάξιμουμ μια βάνα ζεστού νερού (αφήστε την ανοικτή για τουλάχιστον δύο λεπτά πριν τη ρύθμιση)
- ελέγξτε ότι πίεση στο μανόμετρο είναι σταθερή. Αλλιώς, συνδέοντας ένα μίλιαμπερόμετρο σε σειρά με τον ρυθμιστή ισχύος, βεβαιωθείτε ότι λαμβάνει τη μέγιστη παρεχόμενη ένταση ρεύματος (120 mA για G20 και 165 mA για LPG)
- βγάλτε με προσοχή το προστατευτικό κάλυμμα της βίδας ρύθμισης χρησιμοποιώντας ένα κατσαβίδι
- αποσυνδέστε το σωληνάκι εξισορρόπησης από το κυτίο αέρα
- μ' ένα γαλλικό κλειδί CH 10 βάλτε το παξιμάδι ρύθμισης στη μέγιστη απόδοση έτσι ώστε να λαμβάνετε τη τιμή που δείχνει ο πίνακας πιέσεων αερίου.

ΡΥΘΜΙΣΗ ΤΗΣ ΕΛΑΧΙΣΤΗΣ ΙΣΧΥΟΣ ΖΕΣΤΟΥ ΝΕΡΟΥ ΧΡΗΣΗΣ
- αποσυνδέστε τον ακροδέκτη από τον διαμορφωτή
- περιμένετε μέχρις ότου η πίεση στο μανόμετρο σταθεροποιηθεί στην ελάχιστη τιμή
- προσέξτε να μην πιέσετε τον εσωτερικό άξονα, με ένα κατσαβίδι περιστρέψτε τη κόκκινη βίδα ρύθμισης για να ρυθμίσετε το Z.N.X. στην ελάχιστη θερμοκρασία, και να ρυθμίσετε έως ότου το μανόμετρο δείξει τη τιμή που υποδεικνύει ο πίνακας πιέσεων αερίων.
- ξανασυνδέσατε τον ακροδέκτη στον ρυθμιστή ισχύος.
- κλείστε τη βάνα ζεστού νερού
- με προσοχή επανατοποθετήστε το προστατευτικό κάλυμμα της βίδας ρύθμισης.

ΕΛΑΧΙΣΤΗ ΚΑΙ ΜΕΓΙΣΤΗ ΗΛΕΚΤΡΙΚΗ ΡΥΘΜΙΣΗ ΤΟΥ ΝΕΡΟΥ ΘΕΡΜΑΝΣΗΣ

Η λειτουργία «ηλεκτρικής ρύθμισης» ενεργοποιείται και απενεργοποιείται αποκλειστικά από την γέφυρα (JP1).

Η λειτουργία αυτή ενεργοποιείται ως εξής:
- τροφοδοτώντας τη πλακέτα με εισηγμένη τη γέφυρα σύνδεσης JP1 και τον επιλογέα λειτουργίας στη θέση χειμώνας, ανεξάρτητα από το αν υπάρχει ζήτηση για άλλη λειτουργία
- εισάγοντας τη γέφυρα JP1, με τον επιλογέα λειτουργίας στη θέση χειμώνας, χωρίς ενεργή ζήτηση για θέρμανση.

Ενεργοποιώντας τη λειτουργία, ο καυστήρας ανάβει εξομοιώνοντας ζήτηση θέρμανσης.

Για να πραγματοποιήσετε τη ρύθμιση, ακολουθήστε τα εξής:
- απενεργοποιήστε τον λέβητα
- αφαιρέστε το κέλυφος για να έχετε πρόσβαση στη πλακέτα
- εισάγετε τη γέφυρα JP1 για να ενεργοποιήσετε τα κουμπιά πάνω στον πίνακα ελέγχου στις λειτουργίες ρύθμισης για ελάχιστη ή μέγιστη θέρμανση.
- βεβαιωθείτε ότι ο επιλογέας λειτουργίας είναι στη θέση «χειμώνας»
- ενεργοποιήστε τον λέβητα

Ηλεκτρική πλακέτα με τάση (230 Volt)
- περιστρέψτε το κομβίο ρύθμισης θερμοκρασίας νερού θέρμανσης (1) μέχρι να φθάσει στην ελάχιστη τιμή σύμφωνα με τον πίνακα πιέσεων αερίου.
- εισάγετε τη γέφυρα JP2
- περιστρέψτε το κουμπί ρύθμισης θερμοκρασίας νερού χρήσης (2) μέχρι να φθάσει στη μέγιστη τιμή θέρμανσης σύμφωνα με τον πίνακα πιέσεων αερίου
- βγάλτε τη γέφυρα JP2 για να αποθηκεύσετε τη μέγιστη τιμή θέρμανσης
- βγάλτε τη γέφυρα JP1 για να αποθηκεύσετε την ελάχιστη τιμή θέρμανσης και να βγείτε από τη διαδικασία της βαθμονόμησης
- ξανασυνδέστε το σωληνάκι εξισορρόπησης στο κυτίο αέρα

Αποσυνδέστε το μανόμετρο και ξανασφίγξτε τη βίδα ελέγχου πίεσης.

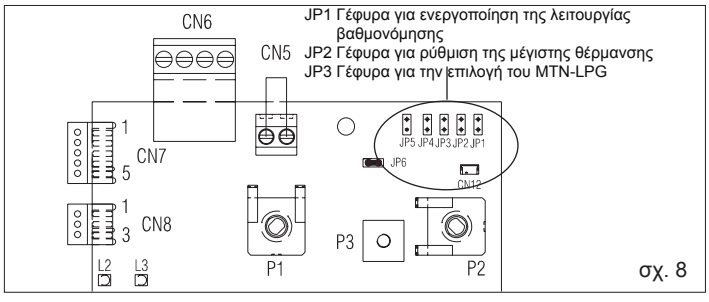

σχ. 8

Για να ολοκληρώσετε τη διαδικασία ρύθμισης χωρίς να διατηρηθούν οι επιλεγμένες τιμές:
α) βάλτε τον επιλογέα λειτουργίας στη θέση OFF
β) αποσυνδέστε τη παροχή ηλεκτρικού ρεύματος
γ) βγάλτε τις γέφυρες JP1/ JP2

Η λειτουργία ρύθμισης τελειώνει αυτόματα, 15 λεπτά μετά την ενεργοποίησή της, χωρίς ν' αποθηκεύσει ελάχιστη ή μέγιστη τιμή θερμοκρασίας.

Η λειτουργία τελειώνει αυτόματα επίσης σε περίπτωση οριστικής παύσης του μηχανήματος ή μπλοκαρίσματος.

Στη περίπτωση αυτή, επίσης ΔΕΝ αποθηκεύει τιμές θερμοκρασίας.

Σημείωση

Για τη ρύθμιση μόνο της μέγιστης θερμοκρασίας θέρμανσης, μπορείτε ν' αφαιρέσετε τη γέφυρα JP2 (για ν' αποθηκευθεί η μέγιστη) και όταν βγείτε έξω απ' αυτή τη λειτουργία, χωρίς ν' αποθηκευθεί η ελάχιστη, βάλτε τον επιλογέα λειτουργίας στο OFF ή αποσυνδέστε τον λέβητα από τη παροχή ηλεκτρικού ρεύματος.

Μετά την ολοκλήρωση της ρύθμισης:

-αποθηκεύστε την επιλεγμένη θερμοκρασία στον θερμοστάτη χώρου
-βάλτε τον επιλογέα θερμοκρασίας νερού θέρμανσης στην επιθυμητή τιμή
-κλείστε τον πίνακα οργάνων
-βάλτε το κέλυφος στη θέση του

4.6 ΔΙΑΔΙΚΑΣΙΑ ΜΕΤΑΤΡΟΠΗΣ ΑΕΡΙΟΥ

Ο λέβητας είναι κατασκευασμένος για να λειτουργεί με μεθάνιο (G20) σύμφωνα με την ετικέτα του προϊόντος.

Είναι όμως δυνατόν να μετατραπεί ο λέβητας από ένα είδος αερίου σ' ένα άλλο χρησιμοποιώντας το κατάλληλο KIT που παρέχεται κατά ζήτηση:

-KIT μετατροπής Φυσικού Αερίου (μεθάνιο)

-KIT μετατροπής LPG

Η μετατροπή πρέπει να γίνει από κατάλληλα αδειούχο τεχνικό προσωπικό.

Μετά τη μετατροπή, ρυθμίστε ξανά τον λέβητα σύμφωνα με τις οδηγίες στο συγκεκριμένο κεφάλαιο, και κολλήστε τη νέα ετικέτα ταυτοποίησης προϊόντος που περιέχεται στο KIT.

Για την αποσυναρμολόγηση του λέβητα, ακολουθήστε τις εξής οδηγίες:

- Διακόψτε την ηλεκτρική παροχή της συσκευής και κλείστε τη βάνα αερίου
- Αφαιρέστε το κέλυφος, το κάλυμμα του κυτίου διανομής αέρα και το κάλυμμα του θαλάμου καύσης
- Αποσυνδέστε τα καλώδια σπινθηρισμού
- Τραβήξτε το χαμηλότερο καλώδιο από τη θέση του κυτίου διανομής αέρα
- Ξεβιδώστε τις βίδες στερέωσης του καυστήρα και βγάλτε τον μαζί με τον σπινθηριστή και τα αντίστοιχα καλώδια
- Με το κατάλληλο εργαλείο, αφαιρέστε τα ακροφύσια και τις ροδέλες και αντικαταστήστε τα με αυτά που υπάρχουν στο KIT.

Να χρησιμοποιείτε πάντα τις ροδέλες που περιλαμβάνονται στο KIT ακόμα και σε περίπτωση καυστήρων χωρίς ροδέλες.

Μόνο για τον Residence 28 KIS

- Για να μετατρέψετε από Φ.Α. σε LpG,, τοποθετήστε και στερεώστε τη φλάντζα στον καυστήρα με τις βίδες που παρέχονται
- Για να μετατρέψετε από LpG σε Φ.Α. αφαιρέστε, αν υπάρχει, την οπίσθια φλάντζα από τον καυστήρα
- Ξαναβάλτε τον καυστήρα στο θάλαμο καύσης και βιδώστε τις βίδες στήριξής του στον διανομέα αερίου
- Τοποθετήστε τον δακτύλιο του καλωδίου σπινθηρισμού και συνδέστε το στο κυτίο διανομής αέρα
- Ξανασυνδέστε τα καλώδια σπινθηρισμού
- Ξαναβάλτε το κάλυμμα του θαλάμου καύσης και του κυτίου διανομής αέρα
- Ανατρέψτε τον πίνακα ελέγχου οργάνων προς τη μπροστινή πλευρά του λέβητα
- ανοίξτε το κάλυμμα της πλακέτας
- πάνω στη πλακέτα (σχ. 8):
- αν η μετατροπή είναι από Φ.Α. σε LPG, βάλτε τη γέφυρα στη θέση JP3
- αν η μετατροπή είναι από LPG σε Φ.Α., βγάλτε τη γέφυρα από τη θέση JP3
- επανατοποθετήστε τα εξαρτήματα που είχατε βγάλει
- επανατροφοδοτήστε τον λέβητα με ηλεκτρικό ρεύμα και ξανανοίξτε τη βάνα αερίου (όταν λειτουργεί ο λέβητας, ελέγξτε τη στεγανότητα των συνδέσεων του κυκλώματος τροφοδοσίας αερίου)

5 - ΣΥΝΤΗΡΗΣΗ

Για να εξασφαλιστεί η καλή και απρόσκοπτη λειτουργία και η μακροζωία του προϊόντος, αλλά και για τη συμμόρφωση στους νόμους και κανονισμούς του κράτους, πρέπει να γίνονται έλεγχοι και συντήρηση του μηχανήματος, σε τακτά χρονικά διαστήματα.

Η συχνότητα των ελέγχων εξαρτάται από την εγκατάσταση αλλά και από τις συνθήκες χρήσης, αλλά ούτως ή άλλως χρειάζεται ένας ετήσιος έλεγχος από Εξουσιοδοτημένο Τεχνικό Προσωπικό.

Σβήστε τη συσκευή για να πραγματοποιήσετε τη συντήρηση των συνδέσεων ή των αγωγών απαγωγής καυσαερίων και των αξεσουάρ τους. Μετά το τέλος των εργασιών, εξειδικευμένος τεχνικός πρέπει να ελέγξει ότι οι σωλήνες και οι συσκευές λειτουργούν κανονικά.

ΣΗΜΑΝΤΙΚΟ: πριν πραγματοποιήσετε οποιονδήποτε χειρισμό καθαρισμού ή συντήρησης του μηχανήματος, χρησιμοποιήστε τον διακόπτη για να διακόψετε τη παροχή ηλεκτρικού ρεύματος στη συσκευή και κλείστε τη παροχή αερίου περιστρέφοντας τη βάνα που βρίσκεται πάνω στο λέβητα.

Μη καθαρίζετε το μηχάνημα ή τα εξαρτήματά του με εύφλεκτα προϊόντα (π.χ. πετρέλαιο, οινόπνευμα, κ.λπ.)

Μη καθαρίζετε τους πίνακες και τα βαμμένα ή τα πλαστικά μέρη του λέβητα με αραιωτικά χρωμάτων.

Ο καθαρισμός πρέπει να γίνεται μόνο με σαπούνι και νερό.

5.1 Έλεγχος παραμέτρων καύσης

Για να ολοκληρώσετε την ανάλυση καύσης, ακολουθήστε τα εξής:

- ανοίξτε τη βάνα ζεστού νερού στο μέγιστο
- βάλτε τον επιλογέα λειτουργίας στο «καλοκαίρι» και τον επιλογέα θερμοκρασίας Z.N.X. στη μέγιστη τιμή
- βγάλτε τη βίδα από το κάλυμμα εισόδου της ανάλυσης καύσης (σχ. 30) και εισάγετε τον αισθητήρα
- ανάψτε τον λέβητα

Το μηχάνημα λειτουργεί στη μέγιστη απόδοση και είναι δυνατόν να ελεγχθεί η καύση.

Μετά το τέλος της ανάλυσης:

- κλείστε τη βάνα του ζεστού νερού
- βγάλτε τα αισθητήρια από τον αναλυτή και κλείστε την είσοδο της ανάλυσης καύσης, προσεχτικά με τη βίδα που είχατε βγάλει προηγουμένως.

ΧΡΗΣΤΗΣ

1Α ΓΕΝΙΚΕΣ ΠΡΟΕΙΔΟΠΟΙΗΣΕΙΣ

Το εγχειρίδιο χρήσης αποτελεί αναπόσπαστο μέρος του προϊόντος και πρέπει πάντα να φυλάσσεται με προσοχή και να συνοδεύει τη συσκευή. Αν το εγχειρίδιο απολεσθεί ή καταστραφεί, μπορείτε να ζητήσετε αντίγραφο από το Τεχνικό Τμήμα της CALORIA A.B.E.E.

⚠ Αυτός ο λέβητας πρέπει να εγκατασταθεί και να συντηρείται από κατάλληλα καταρτισμένο αδειούχο Τεχνικό, σύμφωνα με το Νόμο και τους Κανονισμούς

⚠ Για την εγκατάσταση, προτείνεται να καλέσετε εξειδικευμένο τεχνικό.

⚠ Αυτός ο λέβητας πρέπει να χρησιμοποιείται μόνο για το σκοπό για τον οποίον προορίζεται. Ο κατασκευαστής δεν φέρει καμία ευθύνη για ζημίες που μπορεί να προκληθούν σε άτομα, ζώα ή αντικείμενα, εξαιτίας σφαλμάτων στην εγκατάσταση, ρύθμιση, συντήρηση ή από ακατάλληλη χρήση.

⚠ Οι συσκευές ασφαλείας και αυτόματης ρύθμισης δεν πρέπει να μεταβάλλονται, κατά τη διάρκεια της ζωής του μηχανήματος, ούτε από τον κατασκευαστή ούτε από τον προμηθευτή της συσκευής.

⚠ Αυτή η συσκευή παράγει ζεστό νερό γι' αυτό πρέπει να είναι συνδεδεμένη με το σύστημα θέρμανσης και/ή με το δίκτυο Z.N.X., που να είναι συμβατά με την απόδοση και την ισχύ της..

⚠ Σε περίπτωση διαρροής, κλείστε τη παροχή νερού και καλέστε άμεσα τη Τεχνική Υπηρεσία.

⚠ Σε περίπτωση μη χρήσης του μηχανήματος για μακρύ χρονικό διάστημα, κλείστε τη παροχή αερίου και σβήστε τον κεντρικό διακόπτη παροχής ηλεκτρικού ρεύματος. Σε περίπτωση πιθανότητας παγετού, αδειάστε τον λέβητα.

⚠ Κάθε λίγο καιρό, ελέγχετε ότι η υδραυλική πίεση λειτουργίας δεν πέφτει κάτω από 1 bar.

⚠ Σε περίπτωση βλάβης και/ή δυσλειτουργίας, απενεργοποιήστε το μηχάνημα και μην επιχειρείτε να επέμβετε ή να το επισκευάσετε μόνοι σας.

⚠ Η συντήρηση του μηχανήματος πρέπει να γίνεται τουλάχιστον μία φορά το χρόνο. Προγραμματίστε την καλώντας το Τεχνικό Τμήμα της CALORIA A.B.E.E. για να μην σπαταλάτε χρόνο και χρήματα.

Η ασφαλής χρήση του λέβητα προϋποθέτει τη τήρηση ορισμένων κανόνων:

⛔ Μην χρησιμοποιείτε το μηχάνημα για άλλο σκοπό απ' αυτόν για τον οποίον έχει κατασκευαστεί.

⛔ Είναι επικίνδυνο ν' αγγίζετε το μηχάνημα με υγρά ή βρεγμένα χέρια ή/και με γυμνά πόδια

⛔ Σε καμία περίπτωση να μην καλύπτετε τ' ανοίγματα αερισμού και τις γρίλιες του μηχανήματος με υφάσματα, χαρτιά ή άλλα υλικά.

⛔ Να μην ενεργοποιείτε οικιακές ηλεκτρικές συσκευές ή και τηλέφωνα αν στο χώρο υπάρχει οσμή αερίου. Αερίστε καλά το χώρο ανοίγοντας πόρτες και παράθυρα και κλείστε τη κεντρική βάνα παροχής αερίου.

⛔ Μην τοποθετείτε κανένα αντικείμενο πάνω στο λέβητα.

⛔ Πριν κάνετε οποιονδήποτε καθαρισμό του μηχανήματος, αποσυνδέστε το από την παροχή ηλεκτρικού ρεύματος.

⛔ Μην καλύπτετε ή μειώνετε τα' ανοίγματα αερισμού στο χώρο όπου είναι εγκατεστημένο το μηχάνημα.

⛔ Μην αφήνετε εύφλεκτα υλικά ή προϊόντα στο χώρο που είναι εγκατεστημένο το μηχάνημα.

⛔ Μην προσπαθείτε να επισκευάσετε τη συσκευή σε περίπτωση βλάβης ή/ και δυσλειτουργίας.

⛔ Μην τραβάτε ή περιστρέφετε τα ηλεκτρικά καλώδια.

⛔ Η συσκευή δεν πρέπει να χρησιμοποιείται από παιδιά ή από Α.Μ.Ε.Α.

⛔ Μην παραβιάζετε στεγανά/σφραγισμένα στοιχεία του λέβητα.

Για καλύτερη χρήση, να θυμάστε ότι:

- περιοδικά, ένας εξωτερικός καθαρισμός με σαπούνι και νερό, όχι μόνο προσδίδει στην ωραία εμφάνιση του μηχανήματος αλλά και παρατείνει τη ζωή του, προστατεύοντάς το από τη διάβρωση.
- αν ο επίτοιχος λέβητας είναι κλεισμένος σε ερμάριο, να έχει περιθώριο τουλάχιστον 5 cm για αερισμό και συντήρηση.
- η εγκατάσταση θερμοστάτη χώρου θα προσφέρει μεγαλύτερη άνεση και περισσότερη οικονομία στη χρήση και στη κατανάλωση ενέργειας. Ο λέβητας μπορεί επίσης να συνδεθεί με χρονοδιακόπτη ώστε να ελέγχεται η έναυση και το σβήσιμο κατά τη διάρκεια της ημέρας ή της εβδομάδας.

2Α ΕΝΑΥΣΗ

Η πρώτη έναυση του λέβητα πρέπει να γίνει από κατάλληλα εξειδικευμένο Αδειούχο Τεχνικό ακολουθώντας όλες τις σχετικές οδηγίες. Ακόμη αν αυτό είναι απαραίτητο για να τοποθετήσετε τη συσκευή σε κατάσταση σέρβις, ακολουθήστε προσεχτικά τις οδηγίες που περιγράφονται.

Για να ξεκινήσετε τη λειτουργία του λέβητα είναι απαραίτητο ν' ακολουθήσετε τη παρακάτω διαδικασία:

- τροφοδοτείστε τον λέβητα με ηλεκτρικό ρεύμα
- ανοίξτε τη βάνα αερίου του συστήματος
- βάλτε τον επιλογέα λειτουργίας (1) στο «καλοκαίρι» ή στο «χειμώνας», ανάλογα με την εποχή (σχ. 5)
- Ρυθμίστε τον θερμοστάτη χώρου στην επιθυμητή θερμοκρασία (περίπου στους 20° C).

Ρύθμιση θερμοκρασίας νερού θέρμανσης (1)

Λόγω των μεταβολών της εξωτερικής θερμοκρασίας ίσως χρειαστεί ν' αυξήσετε ή να μειώσετε τη θερμοκρασία του νερού θέρμανσης περιστρέφοντας τον ανάλογο επιλογέα θερμοκρασίας στον λέβητα.

Περιστρέφοντας δεξιόστροφα η θερμοκρασία αυξάνει, ενώ αριστερόστροφα, μειώνεται.

Ρύθμιση θερμοκρασίας Z.N.X. (2)

Η θερμοκρασία Z.N.X. μεταβάλλεται, περιστρέφοντας τον ανάλογο επιλογέα θερμοκρασίας δεξιόστροφα για αύξηση και αριστερόστροφα για μείωση.

Προ-θέρμανση (ταχεία λήψη Z.N.X.): περιστρέψτε τον επιλογέα θερμοκρασίας Z.N.X. (2-σχ.3) στο σύμβολο , για να ενεργοποιηθεί η λειτουργία προθέρμανσης. Αυτή η λειτουργία διατηρεί ζεστό το νερό χρήσης στον εναλλάκτη, για να μειώνεται ο χρόνος αναμονής όταν υπάρχει ζήτηση. Όταν η λειτουργία προθέρμανσης είναι ενεργοποιημένη το κίτρινο LED είναι αναμμένο. Η οθόνη (5-σχ.9) δείχνει τη θερμοκρασία παροχής Z.N.X., σύμφωνα με την αντίστοιχη επιλεγμένη. Κατά τη διάρκεια λειτουργίας του καυστήρα για τη ζήτηση προθέρμανσης, στην οθόνη εμφανίζεται το σύμβολο «P». Για ν' απενεργοποιηθεί η λειτουργία προθέρμανσης, βάλτε τον επιλογέα θερμοκρασίας Z.N.X. στη θέση . Το κίτρινο LED θα σβήσει. Μετά περιστρέψτε τον επιλογέα θερμοκρασίας Z.N.X. στην επιθυμητή θέση. Αυτή η λειτουργία δεν ενεργοποιείται όταν ο λέβητας είναι σβηστός: επιλογέας λειτουργίας στο OFF (σχ.4)

Λειτουργία CTR

Βάζοντας τον επιλογέα θερμοκρασίας νερού θέρμανσης στη περιοχή με τις έντονες κουκίδες, το σύστημα αυτό-ρύθμισης CTR ενεργοποιείται (συχνότητα 0.1" on, 0.1" off, διάρκεια 05): σύμφωνα με τη θερμοκρασία που έχει ζητηθεί από τον θερμοστάτη χώρου, και το χρόνο που χρειάστηκε για να τη φθάσει, ο λέβητας αλλάζει αυτόματα τη θερμοκρασία νερού θέρμανσης μειώνοντας το χρόνο λειτουργίας, πραγματοποιώντας έτσι μεγάλη άνεση στη χρήση και οικονομία στην ενέργεια.

Πάνω στον πίνακα ελέγχου, το πράσινο λαμπάκι αναβοσβήνει με συχνότητα 0.5" on,3.5" off. Ο λέβητας βρίσκεται σε κατάσταση αναμονής έως ότου, μετά από κάποια ζήτηση θέρμανσης, ο καυστήρας ανάψει και το πράσινο λαμπάκι να μείνει σταθερά αναμμένο. Ο λέβητας θα λειτουργεί μέχρι να φθάσει στην επιλεγμένη θερμοκρασία και στη συνέχεια θα μπει πάλι σε κατάσταση «αναμονής».

Αν κατά τη διαδικασία της έναυσης εμφανιστεί κάποιο σφάλμα, ο λέβητας θα πραγματοποιήσει «ΣΤΑΜΑΤΗΜΑΑΣΦΑΛΕΙΑΣ», στον πίνακα ελέγχου το πράσινο λαμπάκι θα είναι σβηστό και το κόκκινο λαμπάκι ένδειξης μπλοκαρίσματος του λέβητα, θα είναι αναμμένο (βλέπε κεφάλαιο ΦΩΤΕΙΝΕΣ ΕΝΔΕΙΞΕΙΣ ΚΑΙ ΣΦΑΛΜΑΤΑ).

Λειτουργία ΕΠΑΝΑΤΑΞΗΣ (RESET)

Για να επαναφέρετε τη λειτουργία, βάλτε τον επιλογέα στο OFF (σχ. 4), περιμένετε 5"-6" και μετά βάλτε τον επιλογέα λειτουργίας στην επιθυμητή θέση, ελέγχοντας ότι το κόκκινο λαμπάκι είναι σβηστό.

Σ' αυτό το σημείο, ο λέβητας θα ξεκινήσει αυτόματα και το κόκκινο λαμπάκι θ' ανάψει πράσινο.

ΣΗΜ. Αν δεν καταφέρετε την επαναφορά του λέβητα, επικοινωνήστε με το Τεχνικό Τμήμα της CALORIA A.B.E.E.

3Α ΠΑΥΣΗ ΛΕΙΤΟΥΡΓΙΑΣ

Προσωρινή παύση λειτουργίας

Σε περίπτωση απουσίας για σύντομο χρονικό διάστημα, βάλτε τον επιλογέα λειτουργίας στο OFF (σχ. 4). Ο αντιπαγετικός μηχανισμός παραμένει ενεργός.

Παύση λειτουργίας για μακρύ χρονικό διάστημα

Σε περίπτωση απουσίας για μακρύ χρονικό διάστημα, βάλτε τον επιλογέα λειτουργίας στο OFF (σχ. 4).

Μετά, κλείστε τη βάνα αερίου. Στη περίπτωση αυτή, ο αντιπαγετικός μηχανισμός απενεργοποιείται, γι' αυτό αδειάστε την εγκατάσταση για τον κίνδυνο του παγετού.

4Α ΕΛΕΓΧΟΙ

Βεβαιωθείτε ότι, πριν αρχίζει να θερμαίνει και καθ' όλη τη διάρκεια της θέρμανσης, η πίεση του νερού στο μανόμετρο, όταν το μηχάνημα είναι κρύο, είναι μεταξύ 0,6 και 1,5 bar, για ν' αποφευχθεί ο θόρυβος από την παρουσία αέρα. Σε περίπτωση μη επαρκούς κυκλοφορίας νερού, ο λέβητας θα σβήσει. Σε καμία περίπτωση η πίεση του νερού δεν πρέπει να είναι κάτω από 0,5 bar. Αν συμβεί αυτό, είναι απαραίτητο να επαναφέρουμε τη πίεση νερού στον λέβητα ως εξής:

- βάλτε τον επιλογέα λειτουργίας (σχ. 4) στο "OFF"
- ανοίξτε τη βάνα πλήρωσης (Β σχ. 26) μέχρι η τιμή της πίεσης να φθάσει μεταξύ 1 και 1,5 bar.

Κλείστε με προσοχή τη βάνα.

Επανατοποθετήστε τον επιλογέα λειτουργίας στην αρχική θέση.

Αν η πτώση της πίεσης συμβαίνει συχνά, επικοινωνήστε με το Τεχνικό Τμήμα της CALORIA A.B.E.E.

5Α ΦΩΤΕΙΝΕΣ ΕΝΔΕΙΞΕΙΣ ΚΑΙ ΣΦΑΛΜΑΤΑ

Ο πίνακας ελέγχου έχει δύο λαμπάκια που δείχνουν τη κατάσταση λειτουργίας του λέβητα:

Πράσινο λαμπάκι
Αναβοσβήνει
- Αναβοσβήνει με συχνότητα 0,5'' on – 3,5'' off= ο λέβητας είναι σε κατάσταση αναμονής, ο καυστήρας δεν λειτουργεί.
- Αναβοσβήνει με συχνότητα 0,5'' on – 0,5'' off= προσωρινή παύση του μηχανήματος εξαιτίας των κάτωθι σφαλμάτων.
- πιεσσοστάτης νερού (χρόνος αναμονής περίπου 10 λεπτά)
- πιεσσοστάτης αέρα (χρόνος αναμονής περίπου 10 λεπτά)
- μεταβατική αναμονή για έναυση.

Σ' αυτή τη φάση, ο λέβητας αναμένει την επαναφορά στις συνθήκες λειτουργίας. Αν μετά το χρόνο αναμονής, ο λέβητας δεν επανέλθει στις κανονικές συνθήκες λειτουργίας, η παύση θα είναι μόνιμη και το λαμπάκι θα είναι αναμμένο κόκκινο.
- Αναβοσβήνει γρήγορα (συχνότητα 0,1'' on – 0,1'' off, διάρκεια 0.5) λειτουργία CTR (Σύστημα Αυτόματης Προσαρμογής στο Περιβάλλον).

Βάζοντας τον επιλογέα θερμοκρασίας νερού θέρμανσης στη ζώνη με τα έντονα σύμβολα-τιμή θερμοκρασίας 55 έως 65°C- το σύστημα αυτόματης προσαρμογής στο περιβάλλον CTR ενεργοποιείται και ο λέβητας παρέχει θερμοκρασία σύμφωνα με τις ενδείξεις του θερμοστάτη χώρου. Όταν φθάσει στη θερμοκρασία που ζητήθηκε από τον επιλογέα θερμοκρασίας νερού θέρμανσης, αρχίζει μια εικοσάλεπτη μέτρηση. Αν κατ' αυτή τη διάρκεια ο θερμοστάτης χώρου ζητά ακόμα θέρμανση, η τιμή της επιλεγμένης θερμοκρασίας αυτόματα θ' ανέβει κατά 5°C. Όταν φθάσει στη νέα τιμή, άλλη μια εικοσάλεπτη μέτρηση αρχίζει. Αν κατ' αυτή τη διάρκεια ο θερμοστάτης χώρου ζητά ακόμα θέρμανση, η τιμή της επιλεγμένης θερμοκρασίας αυτόματα θ' ανέβει κατά 50°C.

Αυτή η νέα θερμοκρασία είναι αποτέλεσμα της χειροκίνητα επιλεγμένης από τον επιλογέα θερμοκρασίας νερού θέρμανσης και της αύξησης +10°C από τη λειτουργία CTR. Μετά τον δεύτερο κύκλο αύξησης , η τιμή της θερμοκρασίας επανέρχεται στη τιμή που έχει ρυθμιστεί από τον χρήστη τιμή και ο κύκλος που περιγράφηκε προηγουμένως επαναλαμβάνεται, έως όπου η ζήτηση του θερμοστάτη χώρου έχει ολοκληρωθεί.

Σταθερό πράσινο
αν ο καυστήρας λειτουργεί, τότε κι ο λέβητας λειτουργεί κανονικά.
Κόκκινο λαμπάκι
Αν το κόκκινο λαμπάκι είναι αναμμένο δείχνει μπλοκάρισμα του λέβητα από σφάλμα το οποίο η οθόνη εμφανίζει ως έναν από τους κωδικούς:
A 01 έλλειψη φλόγας (κόκκινο LED σταθερά αναμμένο + σύμβολο φλόγας)
A 02 Επέμβαση του πιεσσοστάτη ορίου(κόκκινο LED αναβοσβήνει)
A 03 Επέμβαση πιεσσοστάτη αέρα (κόκκινο LED σταθερά αναμμένο)
A 04 Ο πιεσσοστάτης νερού σταματάει μετά τη μεταβατική φάση (κόκκινο LED σταθερά αναμμένο + σύμβολο πλήρωσης)
A 06 Αισθητήριο NTC Z.N.X. (αναβοσβήνει πράσινο + κόκκινο LED)
A 07 Αισθητήριο NTC θέρμανσης (κόκκινο LED σταθερά αναμμένο)
Για επανάταξη της λειτουργίας: σφάλματα 01-02-03
Τοποθετήστε τον επιλογέα λειτουργίας στο OFF, περιμένετε 5-6 δευτερόλεπτα και μετά περιστρέψτε τον στην επιθυμητή θέση. Αν οι απόπειρες επανάταξης δεν επιτύχουν, καλέστε τη Τεχνική Υπηρεσία.
Σφάλμα A 04
Μαζί με τον κωδικό σφάλματος, στη ψηφιακή οθόνη εμφανίζεται και το σύμβολο . Ελέγξτε τη τιμή της πίεσης στο υδρόμετρο, αν είναι κάτω από 0,3 bar, τοποθετήστε τον επιλογέα λειτουργίας στο OFF και ρυθμίστε τη βάνα παροχής έως ότου η τιμή της πίεσης να φθάσει μεταξύ 1 και 1,5 bar. Τοποθετήστε τον επιλογέα λειτουργίας στη σωστή θέση. Αν αυτές οι πτώσεις πίεσης συμβαίνουν συχνά, καλέστε τη Τεχνική Υπηρεσία.
Σφάλμα A 06
Ο λέβητας λειτουργεί κανονικά, αλλά δεν εξασφαλίζει σταθερότητα στη θερμοκρασία παροχής του Z.N.X., η οποία παραμένει περίπου στους 500C.
Σφάλμα A 07
Καλέστε τη Τεχνική Υπηρεσία.
Κίτρινο LED σταθερά αναμμένο
Ενεργοποιημένη λειτουργία προ-θέρμανσης.
Όταν τα λαμπάκια αναβοσβήνουν εναλλακτικά υποδεικνύουν ότι μια διαδικασία βαθμονόμησης είναι σε εξέλιξη. Για να επανεκκινήσετε τη λειτουργία, βάλτε τον επιλογέα στο "OFF" (σχ. 4), περιμένετε 5''-6'' και μετά τοποθετήστε τον στην επιθυμητή θέση: καλοκαίρι ή χειμώνας. Αν ο λέβητας δεν επανέλθει στη κανονική του λειτουργία, επικοινωνήστε με το Τεχνικό Συνεργείο.

ΤΕΧΝΙΚΑ ΔΕΔΟΜΕΝΑ

		24 KIS	28 KIS
Ονομαστική θερμική ισχύς εξόδου θέρμανσης /Z.N.X.	kW kcal/h	25,80 22.188	30,50 26.230
Μειωμένη θερμική ισχύς εξόδου θέρμανσης	kW kcal/h	23,94 20.590	28,03 24.105
Μειωμένη θερμική ισχύς εξόδου Z.N.X.	kW kcal/h	8,90 7.654	12,70 10.922
Μειωμένη θερμική ισχύς θέρμανσης	kW kcal/h	7,52 6.468	10,82 9.306
Μειωμένη θερμική ισχύς Z.N.X.	kW kcal/h	8,90 7.654	10,50 9.030
Απόδοση καύσης σε εισερχόμενη ανάλυση	kW kcal/h	7,52 6.468	8,95 7.697
Pn μέγιστης - Pn ελάχιστης ισχύος λειτουργίας	%	92,8 - 84,5	91,9 - 85,2
30% Απόδοση καύσης	%	91,80	90,80
Ηλεκτρική ισχύς	W	100	128
Κατηγορία		II2H3+	II2H3+
Χώρα προορισμού		-	-
Τάση τροφοδοσίας	V - Hz	230-50	230-50
Βαθμός προστασίας	IP	X5D	X5D
Απώλειες καμινάδας με σβηστό καυστήρα	%	0,15-7,20	0,07-7,50
ΛΕΙΤΟΥΡΓΙΑ ΘΕΡΜΑΝΣΗΣ			
Μέγιστη πίεση - θερμοκρασία	bar	3-90	3-90
Ελάχιστη πίεση λειτουργίας	bar	0,25-0,45	0,25-0,45
Πεδίο επιλογής θερμοκρασίας νερού θέρμανσης	°C	40-80	40-80
Κυκλοφορητής: μέγιστο διαθέσιμο μανομετρικό	mbar	300	300
για την απόδοση του συστήματος	l/h	1.000	1.000
Όγκος δοχείου διαστολής	l	8	8
Προ-πλήρωση δοχείου διαστολής	bar	1	1
ΛΕΙΤΟΥΡΓΙΑ ΖΕΣΤΟΥ ΝΕΡΟΥ ΧΡΗΣΗΣ			
Μέγιστη πίεση	bar	6	6
Ελάχιστη πίεση	bar	0,15	0,15
Ποσότητα ζεστού νερού με Δt 25°C	l/min	13,70	16,10
με Δt 30°C	l/min	11,40	13,40
με Δt 35°C	l/min	9,80	11,50
Ελάχιστη απόδοση Z.N.X.	l/min	2	2
Πεδίο επιλογής θερμοκρασίας ζεστού νερού χρήσης	°C	37-60	37-60
Ρυθμιστής ροής	l/min	10	12
ΠΙΕΣΗ ΑΕΡΙΟΥ			
Ονομαστική πίεση Φ.Α (Μεθάνιο - G20)	mbar	20	20
Ονομαστική πίεση υγραερίου (LPG- G30 / G31)	mbar	28-30/37	28-30/37
ΥΔΡΑΥΛΙΚΕΣ ΣΥΝΔΕΣΕΙΣ			
Εισαγωγή - έξοδος νερού θέρμανσης	Ø	3/4"	3/4"
Εισαγωγή - έξοδος νερού χρήσης	Ø	1/2"	1/2"
Εισαγωγή αερίου	Ø	3/4"	3/4"
ΔΙΑΣΤΑΣΕΙΣ ΛΕΒΗΤΑ			
Ύψος	mm	715	740
Πλάτος	mm	405	400
Βάθος	mm	248	328
Βάρος λέβητα	kg	31	33
Τιμή ροής G20			
Παροχή αέρα	Nm^3/h	39,743	50,438
Ροή καυσαερίων	Nm^3/h	42,330	53,496
Μαζική ροή καυσαερίων (μέγιστη-ελάχιστη)	gr/s	14,36-15,60	18,21-19,70
ΑΠΟΔΟΣΗ ΑΝΕΜΙΣΤΗΡΑ			
Πτώση πίεσης λέβητα χωρίς σωλήνες ή φλάντζες	Pa	95	35
ΟΜΟΚΕΝΤΡΟΙ ΑΓΩΓΟΙ ΚΑΥΣΑΕΡΙΩΝ			
Διάμετρος	mm	60-100	60-100
Μέγιστο μήκος	m	4,25	3,40
Απώλειες για καμπύλες 450/900	m	1/1,50	1/1,50
Οπή στον τοίχο (διάμετρος)	mm	105	105

		24 KIS	28 KIS
ΟΜΟΚΕΝΤΡΟΙ ΑΓΩΓΟΙ ΚΑΥΣΑΕΡΙΩΝ			
Διάμετρος	mm	80-125	80-125
Μέγιστο μήκος	m	12,40	10,00
Απώλειες για καμπύλες 450/900	m	1,35/2,20	1,35/2,20
Οπή στον τοίχο (διάμετρος)	mm	130	130
ΕΓΚΑΤΑΣΤΑΣΗ B22P ÷ B52P			
Διάμετρος	mm	80	80
Μέγιστο μήκος (χωρίς φλάντζα)	m	25	21
ΧΩΡΙΣΤΟΙ ΑΓΩΓΟΙ ΚΑΥΣΑΕΡΙΩΝ			
Διάμετρος	mm	80	80
Μέγιστο μήκος	m	16+16	14,50+14,50
Απώλειες για καμπύλες 45º/90º	m	0,5/0,8	0,5/0,8
NOx		classe 3	classe 3
Τιμές εκπομπών στη μέγιστη και ελάχιστη τιμή Φ.Α. *			
Μέγιστη CO s.a. χαμηλότερο από	p.p.m.	120	80
CO2	%	7,30	6,80
NOx s.a. Χαμηλότερο από	p.p.m.	160	140
Θερμοκρασία καυσαερίων	°C	141	160
Ελάχιστη CO s.a. χαμηλότερο από	p.p.m.	160	150
CO2	%	2,30	2,60
NOx s.a. Χαμηλότερο από	p.p.m.	100	110
Θερμοκρασία καυσαερίων	°C	108	125

* 24 KIS: Ο έλεγχος έγινε με ομόκεντρους αγωγούς Ø 60-100- μήκους 0,85 m- θερμοκρασία νερού 80-60ºC-με εγκατεστημένη φλάντζα καυσαερίων κατάλληλου μεγέθους.
28 KIS: Ο έλεγχος έγινε με ομόκεντρους αγωγούς Ø 80 - 0,5+0,5+90° - θερμοκρασία νερού 80-60 °C - φλάντζα καυσαερίων ø 43mm

Πίνακας multigas

		Μεθάνιο (G20)	Βουτάνιο (G30)	Προπάνιο (G31)
Χαμηλότερος δείκτης WOBBE (στους 15°C- 1013 mbar)	MJ/m3S	45,67	80,58	70,69
Χαμηλότερη τιμή θέρμανσης	MJ/m3	34,02	116,09	88
Ονομαστική πίεση αερίου	mbar (mm H2O)	20 (203,9)	28-30 (285,5-305,9)	37 (377,3)
Ελάχιστη πίεση αερίου	mbar (mm H2O)	13,5 (137,7)		
24 KIS - Κύριος καυστήρας: 11 ακροφύσια	Ø mm	1,35	0,78	0,78
Μέγιστη απόδοση αερίου στο νερό θέρμανσης	Sm3/h kg/h	2,73	2,03	2,00
Μέγιστη απόδοση αερίου στο ζεστό νερό χρήσης	Sm3/h kg/h	2,73	2,03	2,00
Ελάχιστη απόδοση αερίου στο νερό θέρμανσης	Sm3/h kg/h	0,94	0,70	0,69
Ελάχιστη απόδοση αερίου στο ζεστό νερό χρήσης	Sm3/h kg/h	0,94	0,70	0,69
Μέγιστη πτώση πίεσης στη βαλβίδα νερού θέρμανσης	mbar mm H2O	11,80 120,33	27,80 283,48	35,80 365,06
Μέγιστη πτώση πίεσης στη βαλβίδα ζεστού νερού χρήσης	mbar mm H2O	11,80 120,33	27,80 283,48	35,80 365,06
Ελάχιστη πτώση πίεσης στη βαλβίδα νερού θέρμανσης	mbar mm H2O	1,50 15,30	3,30 33,65	4,30 43,85
Ελάχιστη πτώση πίεσης στη βαλβίδα ζεστού νερού χρήσης	mbar mm H2O	1,50 15,30	3,30 33,65	4,30 43,85
28 KIS - Κύριος καυστήρας: 13 ακροφύσια	Ø mm	1,35	0,78	0,78
Μέγιστη απόδοση αερίου στο νερό θέρμανσης	Sm3/h kg/h	3,23	2,40	2,37
Μέγιστη απόδοση αερίου στο ζεστό νερό χρήσης	Sm3/h kg/h	3,23	2,40	2,37
Ελάχιστη απόδοση αερίου στο νερό θέρμανσης	Sm3/h kg/h	1,34	1,00	0,99
Ελάχιστη απόδοση αερίου στο ζεστό νερό χρήσης	Sm3/h kg/h	1,11	0,83	0,82
Μέγιστη πτώση πίεσης στη βαλβίδα νερού θέρμανσης	mbar mm H2O	11,30 115,23	28,00 285,52	36,00 367,10
Μέγιστη πτώση πίεσης στη βαλβίδα ζεστού νερού χρήσης	mbar mm H2O	11,30 115,23	28,00 285,52	36,00 367,10
Ελάχιστη πτώση πίεσης στη βαλβίδα νερού θέρμανσης	mbar mm H2O	2,25 22,94	5,20 53,03	6,80 69,34
Ελάχιστη πτώση πίεσης στη βαλβίδα ζεστού νερού χρήσης	mbar mm H2O	1,60 16,32	3,60 36,71	4,80 48,95

Τα εμφανιζόμενα δεδομένα δεν πρέπει να χρησιμοποιούνται για τη πιστοποίηση του συστήματος. Για τη πιστοποίηση, χρησιμοποιείστε τα δεδομένα στο «Εγχειρίδιο Συστήματος» που μετρήθηκαν κατά τη πρώτη έναυση.

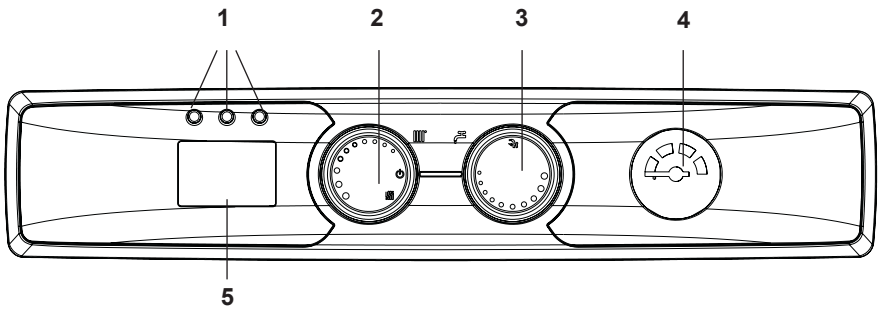



fig. 9

[EN] - Control panel

1 Boiler status LED

2 Mode selector: Off/Alarm/Reset

Summer

Winter/Heating water temperature adjustment

3 Domestic hot water temperature adjustment
Pre-heating function (faster hot water)

4 Hydrometer

5 Digital monitor indicating the operating temperature and irregularity codes

[F] - Panneau de commande

1 LED de signalisation de l'état de la chaudière

2 Sélecteur de fonction: Éteint (OFF)/Réarmement des alarmes,
Été,
Hiver/Réglage de la température de l'eau du chauffage

3 Réglage de la température de l'eau sanitaire
Fonction préchauffage (eau chaude plus rapidement)

4 Hydromètre

5 Afficheur numérique qui signale la température de fonctionnement et les codes d'anomalie

[PT] - Painel de comando

1 Led de sinalização do estado da caldeira

2 Selector de função: Desligado (OFF)/Reset alarmes,
Verão,
Inverno/Regulação da temperatura água aquecimento

3 Regulação da temperatura água sanitário
Fonction pré-aquecimento (água quente mais rápido)

4 Hidrómetro

5 Display digital que sinaliza a temperatura de funcionamento e os códigos de anomalia

[RO] - Panoul de comanda

1 Led semnalare stadiu funcționare cazan

2 Selector de funcții: Stins (OFF)/Reset alarme
Vară
Iarnă/Reglaree temperatură apă încălzire

3 Reglare temperatură apă menajeră
Funcție preîncălzire (mod de producere apă caldă mai rapid)

4 Hidrometru

5 Vizualizator digital care semnalizează temperatura de funcționare şi codurile anomalie

Description of the icons

System loading - this icon is visualised together with irregularity code A 04

Heat-adjustment: indicates the connection to an external probe

Flame failure - this icon is visualised together with irregularity code A 01

Irregularity: indicates any operating irregularities, together with an alarm code

Heating operation

Domestic hot water operation

Anti-freeze: indicates that the anti-freeze cycle has been activated

P Pre-heating (faster hot water): indicates that a pre-heating cycle has been activated (the burner is ON)

65° Heating/domestic hot water temperature or operating irregularity

Description des icônes

Chargement du système: cette icône est affichée avec le code d'anomalie A 04

Régulation thermique: cette icône indique la connexion à une sonde extérieure

Blocage de flamme: cette icône est affichée avec le code d'anomalie A 01

Anomalie: cette icône indique une quelconque anomalie de fonctionnement et est affichée avec un code d'alarme

Fonctionnement en mode chauffage

Fonctionnement en mode sanitaire

Antigel: cette icône indique que le cycle antigel

P Préchauffage (eau chaude plus rapidement) est en cours: cela indique que un cycle de préchauffage est en cours (le brûleur est allumé)

65° Température en mode chauffage/sanitaire ou anomalie de fonctionnement

Descrição dos ícones

Carregamento da instalação, este ícone é exibido junto com o código de anomalia A 04

Termo-regulação: indica a conexão à uma sonda externa

Bloqueio da chama, este ícone é exibido junto com o código de anomalia A 01

Anomalia: indica uma anomalia de funcionamento qualquer e é exibida junto com um código de alarme

Funcionamento em aquecimento

Funcionamento em sanitário

Anti-congelante: indica que está em curso o ciclo anti-congelante

P Pré-aquecimento (água quente mais rápida): indica que está em curso um ciclo de pré-aquecimento (o queimador está ligado)

65° Temperatura aquecimento/sanitário ou anomalia de funcionamento

Descrierea pictogramelor

Încărcare instalație, această pictogramă este vizualizată împreună cu codul anomalie A 04

Termoreglare: afişează conectarea la o sondă externă

Blocare flacără, această pictogramă este vizualizată împreună cu codul anomalie A 01

Anomalie: indică orice anomalie în funcționare şi este vizualizată împreună cu un cod de alarmă

Funcționare în mod de încălzire

Funcționare apă caldă menajeră

Anti-îngheț: indică faptul că este în funcțiune ciclul anti-îngheț

P Preîncălzire (mod de producere apă caldă mai rapid)

65° Temperatură încălzire/apă caldă menajeră sau anomalie în funcționare

[GR] - Πίνακας ελέγχου

1 LED κατάστασης λέβητα

2 Επιλογέας λειτουργίας: Off/Συναγερμός/ Επανάταξη
Καλοκαίρι
Χειμώνας/Ρύθμιση θερμοκρασίας νερού θέρμανσης

3 Ρύθμιση θερμοκρασίας νερού χρήσης
Λειτουργία προ-θέρμανσης (ταχύτατα ζεστό νερό)

4 Υδρόμετρο

5 Ψηφιακή οθόνη με ενδείξεις της θερμοκρασίας λειτουργίας και των κωδικών σφαλμάτων

Περιγραφή των εικόνων

Πλήρωση του συστήματος – αυτή η εικόνα εμφανίζεται μαζί με τον κωδικό σφάλματος A 04

Ρύθμιση θέρμανσης: δείχνει τη σύνδεση με εξωτερικό αισθητήριο

Αποτυχία έναυσης - αυτή η εικόνα εμφανίζεται μαζί με τον κωδικό σφάλματος A 01

Ανωμαλία: δείχνει οποιαδήποτε ανωμαλία λειτουργίας, μαζί με κάποιον κωδικό σφάλματος

Λειτουργία θέρμανσης

Λειτουργία ζεστού νερού χρήσης

Αντιπαγετικό: δείχνει ότι έχει ενεργοποιηθεί ο αντιπαγετικός κύκλος

P Προ-θέρμανση (ταχύτατα ζεστό νερό): δείχνει ότι ο κύκλος προθέρμανσης έχει ενεργοποιηθεί (ο καυστήρας είναι αναμμένος)

65° Ανωμαλία λειτουργίας στη θερμοκρασία ζεστού νερού θέρμανσης ή χρήσης

RESIDENCE 24 KIS C

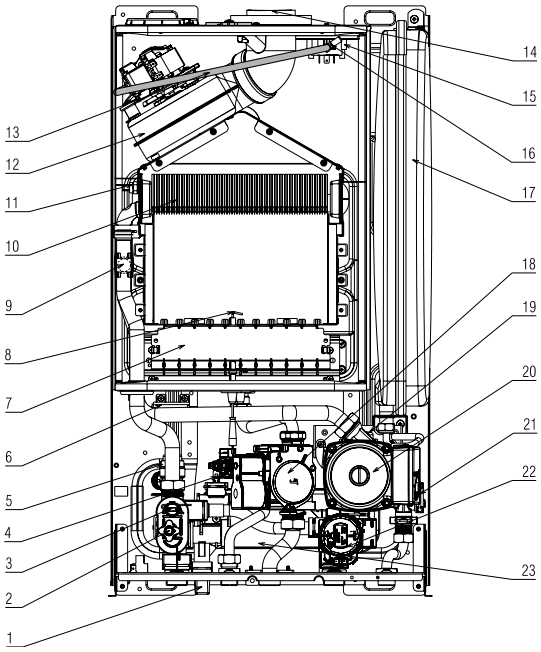

RESIDENCE 24 KIS C

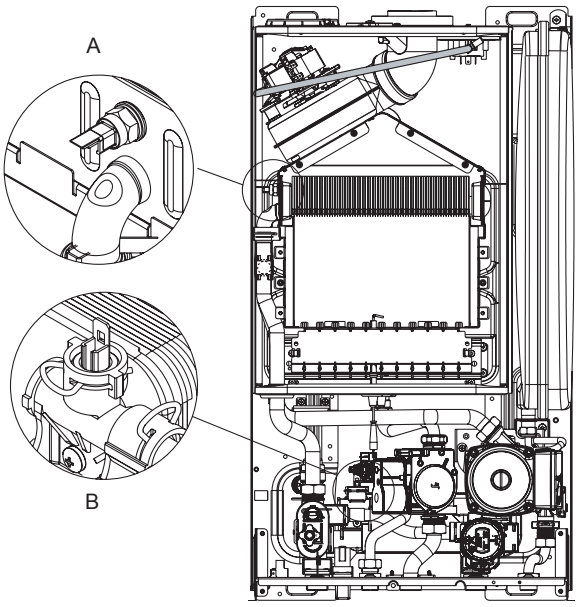

[EN] A Heating NTC probe
B Domestic hot water NTC probe
[F] A Sonde NTC chauffage
B Sonde NTC sanitaire
[PT] A Sonda NTC aquecimento
B Sonda NTC sanitário
[RO] A Sonda NTC încălzire
B Sonda NTC ACM
[GR] A Αισθητήριο NTC θέρμανσης
B Αισθητήριο NTC ζεστού νερού χρήσης

RESIDENCE 28 KIS Cs

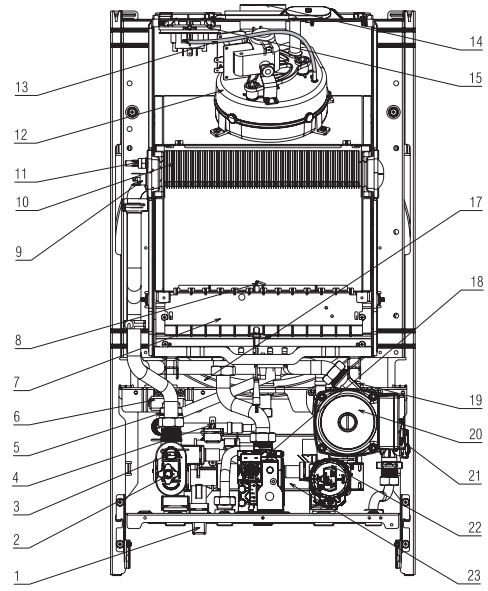

RESIDENCE 28 KIS Cs

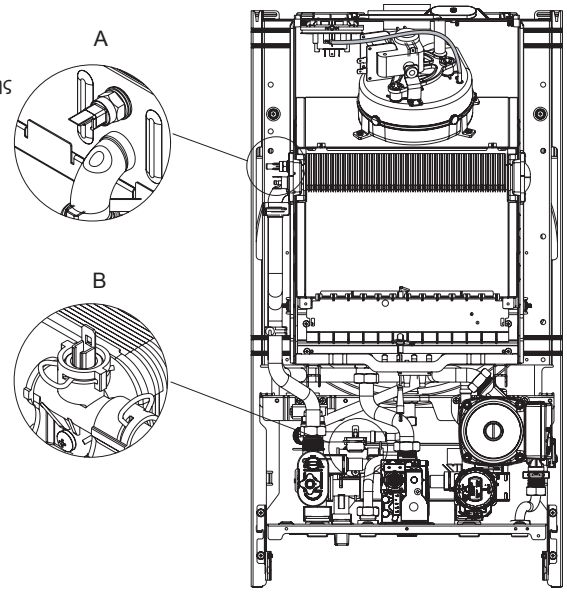

fig. 10

[EN] BOILER FUNCTIONAL ELEMENTS
1 Filling tap
2 Drain tap
3 Water pressure switch
4 Domestic hot water NTC probe
5 Safety valve
6 Remote ignition transformer
7 Burner
8 Flame ignition-detection electrode
9 Limit thermostat
10 Heat exchanger
11 Primary NTC probe
12 Fan
13 Depression measurement pipe
14 Flue gas flange
15 Air pressure switch
16 Signal amplifier
17 Expansion tank
18 Gas valve
19 Air vent valve
20 Circulation pump
21 Flow switch
22 3-way valve
23 Domestic hot water exchanger

[F] ÉLÉMENTS FONCTIONNELS DE LA CHAUDIÈRE
1 Robinet de remplissage
2 Robinet de vidange
3 Pressostat eau
4 Sonde NTC sanitaire
5 Soupape de sécurité
6 Transformateur d'allumage à distance
7 Brûleur
8 Électrode d'allumage-détection de flamme
9 Thermostat limite
10 Échangeur
11 Sonde NTC primaire
12 Ventilateur
13 Tube de détection de dépression
14 Bride fumées
15 Pressostat air
16 Amplificateur de signal
17 Vase d'expansion
18 Soupape gaz
19 Purgeur d'air
20 Pompe de circulation
21 Fluxostat
22 Vanne à 3 voies
23 Exchangeur sanitaire

[PT] ELEMENTOS FUNCIONAIS DA CALDEIRA
1 Válvula de enchimento
2 Válvula de descarga
3 Pressostato agua
4 Sonda NTC sanitário
5 Válvula de segurança
6 Transformador de acendimento remoto
7 Queimador
8 Eléctrodo acendimento-observação da chama
9 Termóstato de limite
10 Permutador
11 Sonda NTC primário
12 Ventilador
13 Tubo verificação de depressão
14 Flange de fumos
15 Pressostato ar
16 Amplificador de sinal
17 Vaso de expansão
18 Válvula do gás
19 Válvula de desgasificação
20 Bomba de circulação
21 Fluxostato
22 Válvula 3 vias
23 Intercambiador sanitário

[RO] ELEMENTE FUNCȚIONALE CAZAN
1 Robinet umplere
2 Robinet golire
3 Presostat ăpă
4 Sondă NTC circ. menajer
5 Valvă siguranță
6 Transformator aprindere
7 Arzător
8 Electrod aprindere-detectare flacără
9 Termostat limitator
10 Schimbător
11 Sondă NTC circ. primar
12 Ventilator
13 Tub detectare depresurizare
14 Flanşă gaze ardere
15 Presostat aer
16 Amplificator de semnal
17 Vas expansiune
18 Valvă gaz
19 Supapă suprapresiune
20 Pompă circulație
21 Fluxostat
22 Vană cu 3 căi
23 Schimbător circuit de ăpă caldă menajeră

[GR] ΛΕΙΤΟΥΡΓΙΚΑ ΣΤΟΙΧΕΙΑ ΤΟΥ ΛΕΒΗΤΑ

1 Βάνα πλήρωσης
2 Βάνα εκκένωσης
3 Πιεσσοστάτης νερού
4 Αισθητήριο NTC ζεστού νερού χρήσης
5 Βαλβίδα ασφαλείας
6 Μετασχηματιστής έναυσης
7 Καυστήρας
8 Ηλεκτρόδιο έναυσης – ιονισμού
9 Θερμοστάτης ορίου
10 Εναλλάκτης θερμότητας
11 Αισθητήριο NTC πρωτεύοντος κυκλώματος
12 Ανεμιστήρας
13 Σωλήνας μέτρησης κατάθλιψης
14 Φλάντζα καυσαερίων
15 Πιεσσοστάτης αέρα
16 Σημείο λήψης
17 Δοχείο διαστολής
18 Βαλβίδα αερίου
19 Αυτόματο εξαεριστικό
20 Κυκλοφορητής
21 Διακόπτης ροής
22 Τρίοδη βαλβίδα
23 Εναλλάκτης ζεστού νερού

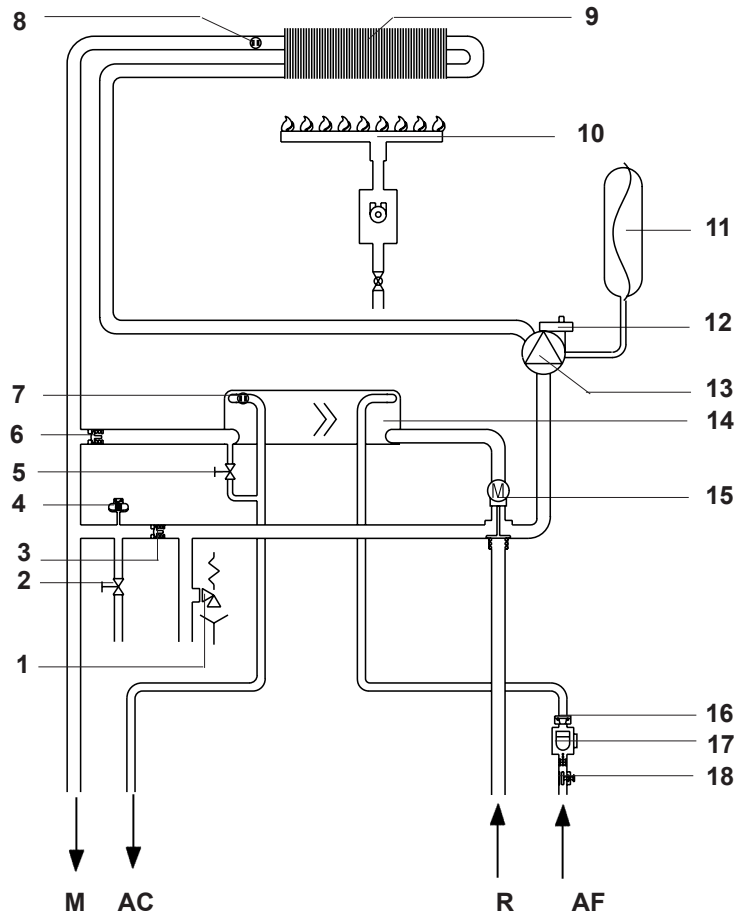

fig. 11

[EN] HYDRAULIC CIRCUIT

R Heating return line
M Heating delivery
G Gas
AC DHW output
AF DHW input
1 Safety valve
2 Drain tap
3 By-pass
4 Water pressure switch
5 Filling tap
6 Non return valve
7 Domestic hot water NTC probe
8 Primary NTC probe
9 Heat exchanger
10 Burner
11 Expansion tank
12 Air vent valve
13 Circulator
14 Domestic hot water exchanger
15 3-way valve
16 Delivery limiter
17 Flow switch
18 Filter

[F] CIRCUIT HYDRAULIQUE

R Retour chauffage
M Refoulement chauffage
G Gas
AC Sortie sanitaire
AF Entrée sanitaire
1 Soupape de sécurité
2 Robinet de vidange
3 By-pass
4 Pressostat d'eau
5 Robinet de remplissage
6 Soupape de non retour
7 Sonde NTC sanitaire
8 Sonde NTC primaire
9 Échangeur
10 Brûleur
11 Vase d'expansion
12 Purgeur d'air
13 Circulateur avec purge
14 Échangeur sanitaire
15 Vanne à 3 voies
16 Limiteur de débit
17 Fluxostat
18 Filtre

[PT] CIRCUITO HIDRÁULICO

R Retorno aquecimento
M Envio aquecimento
G Gas
AF Saída sanitário
AC Entrada sanitário
1 Válvula de segurança
2 Válvula de descarga
3 By-pass
4 Pressostato da água
5 Válvula de enchimento
6 Válvula de nao retorno
7 Sonda NTC sanitário
8 Sonda NTC primário
9 Permutador
10 Queimador
11 Vaso de expansão
12 Válvula de desgasificação
13 Circulador com respiro
14 Permutador sanitário
15 Válvula de 3 vias
16 Limitador de vazão
17 Fluxostato
18 Filtro

[RO] CIRCUIT HIDRAULIC

R Retur încălzire
M Tur încălzire
G Gaz
AC Ăpă calda
AF Ăpă rece
1 Valvă siguranță
2 Robinet golire
3 By-pass
4 Presostat apă
5 Robinet umplere
6 Valvă unidirecțională
7 Sondă NTC circ. menajer
8 Sondă NTC încălzire
9 Schimbător
10 Arzător
11 Vas expansiune
12 Supapă suprapresiune
13 Circultor
14 Schimbător circuit de ăpă calda menajeră
15 Vană cu 3 căi
16 Limitator de debit
17 Fluxostat
18 Filtru

[GR] ΥΔΡΑΥΛΙΚΟ ΚΥΚΛΩΜΑ

R Επιστροφή θέρμανσης
M Προσαγωγή
G Αέριο
AC Έξοδος Z.N.X.
AF Είσοδος Z.N.X.
1 Βάνα εκκένωσης
2 Πιεσσοστάτης νερού
3 Βάνα πλήρωσης
4 Αισθητήριο NTC Z.N.X.
5 Καυστήρας
6 Αισθητήριο NTC πρωτεύοντος κυκλώματος
7 Εναλλάκτης θερμότητας
8 Δοχείο διαστολής
9 Αυτόματο εξαεριστικό
10 Περιοριστής παροχής
11 Διακόπτης ροής
12 Κυκλοφορητής
13 Βαλβίδα ασφαλείας
14 By-pass
15 Τρίοδη Βαλβίδα
16 Περιοριστής παροχής
17 Διακόπτης ροής
18 Φίλτρο

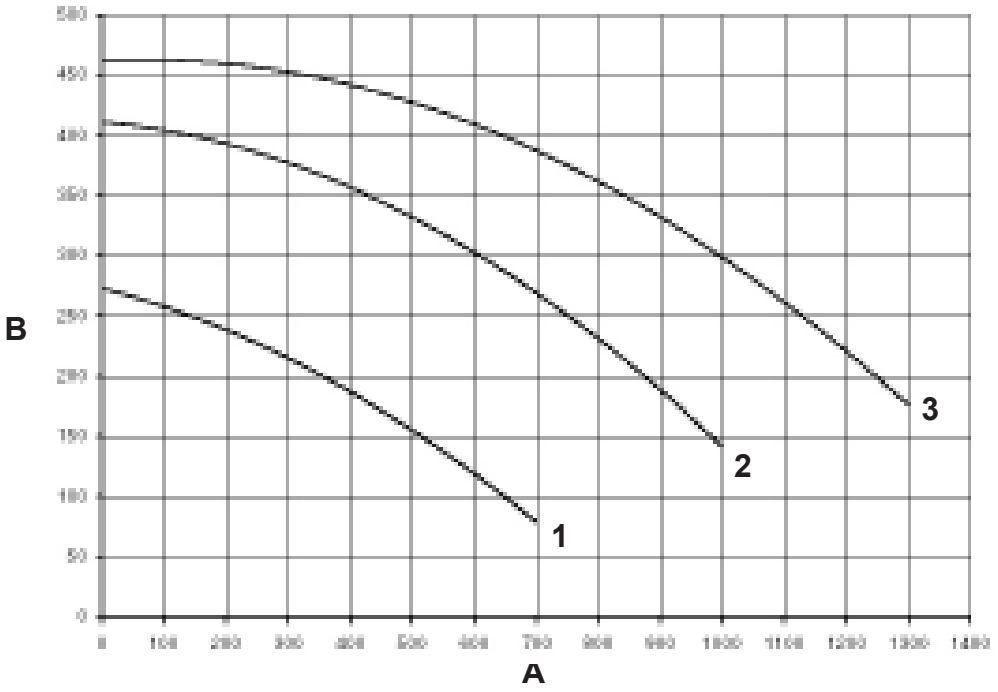

fig. 12

[EN] - CIRCULATOR RESIDUAL HEAD
A = Flow capacity (l/h)
B = Head (m C.A.)
1 = First speed
2 = Second speed
3 = Third speed
Residence KIS boilers are equipped with a circulator already connected to water and electricity; see the graph for relevant available working efficiency.

The boilers are equipped with an anti-lock out system that starts up a working cycle every 24 hours of standby, with the mode selector in any position.

The “anti-lockout” system only works if the boilers have the power switched on

It is absolutely forbidden to make the circulator work without water.

[FR] - PRÉVALENCE RÉSIDUELLE DU CIRCULATEUR
A = Débit (l/h)
B = Prévalence (m C.A)
1 = première vitesse
2 = deuxième vitesse
3 = troisième vitesse
Les chaudières Residence KIS sont équipées d’un circulateur déjà connecté hydrauliquement et électriquement, dont les performances utiles disponibles sont indiquées dans le graphique.

Les chaudières sont munies d’un système d’antiverrouillage qui démarre un cycle de fonctionnement toutes les 24 heures d’arrêt, quelle que soit la position du sélecteur de fonction.

La fonction antiverrouillage n’est active que si les chaudières sont alimentées électriquement.

Il est strictement interdit de faire fonctionner le circulateur sans eau.

[PT] - ALTURA TOTAL DE ELEVAÇÃO RESIDUAL DA BOMBA CIRCULADORA
A = Capacidade (l/h)
B = Prevalência (m C.A.)
1 = primiera velocidade
2 = segunda velocidade
3 = terceira velocidade
As caldeiras Residence KIS estão equipadas com circulador já ligado hidraulicamente e electricamente, cujo rendimento útil é mostrado no gráfico.

As caldeiras têm um sistema antibloqueio que prepara um ciclo de funcionamento a cada 24 horas de descanso com o selector de função em qualquer posição.

A função “antibloqueio” vem activada somente se as caldeiras são alimentadas electricamente.

É absolutamente proibido pôr a funcionar o circulador sem água.

[RO] - PREVALENȚĂ REZIDUALĂ CIRCULATOR
A= debit (l/h)
B= prevalență (m C.A)
1 = prima viteză
2 = două viteză
3 = treia de viteză
Centralele Residence KIS sunt echipate cu o pompa de circultie, deja conectata hidraulic şi electric, ale cărui prestații sunt indicate în grafic.

Centralele sunt dotate cu un sistem antiblocare care porneşte un ciclu de funcționare la fiecare 24 ore de repaus, cu selectorul de funcție în orice poziție.

Functia “antiblocare” este activa doar daca centralele sunt alimentate electric.

Este absolut interzisă pornirea pompei de circulatie fără apă.

[GR] - ΚΥΚΛΟΦΟΡΗΤΗΣ
A= Παροχή (l/h)
B=Διαθέσιμο μανομετρικό (m C.A
1 = Πρώτη ταχύτητα
2 = Δεύτερη ταχύτητα
3 = Τρίτη ταχύτητα
Οι λέβητες RESIDENCE είναι εξοπλισμένοι με κυκλοφορητή ήδη συνδεδεμένο υδραυλικά και ηλεκτρικά, του οποίου οι διαθέσιμες αποδόσεις φαίνονται στο γράφημα.

Είναι επίσης εξοπλισμένοι με σύστημα αντιμπλοκαρίσματος, το οποίο ξεκινά έναν κύκλο λειτουργίας μετά από σταμάτημα 24 ωρών, όποια και αν είναι η θέση του επιλογέα λειτουργίας..

Το σύστημα αντιμπλοκαρίσματος είναι ενεργό μόνο αν ο λέβητας τροφοδοτείται ηλεκτρικά.

Απαγορεύεται αυστηρά η λειτουργία του κυκλοφορητή χωρίς νερό.

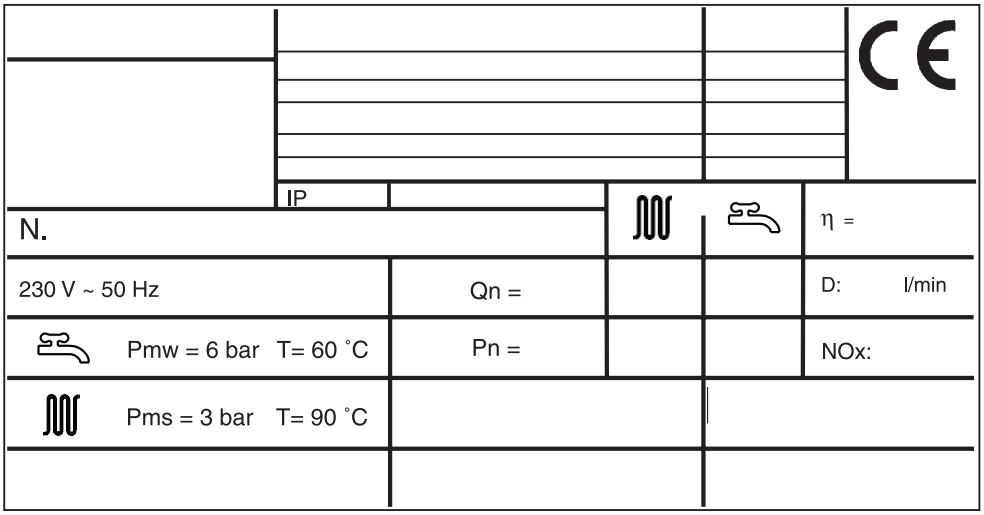

[EN] SERIAL NUMBER PLATE

- Domestic hot water operation
- Heating function
- **Qn** Nominal capacity
- **Pn** Nominal power
- **IP** Protection level
- **Pmw** Domestic hot water maximum pressure
- **Pms** Heating maximum pressure
- **T** Temperature
- **h** Working efficiency
- **D** Specific capacity
- **NOx** NOx Value class

[PT] ETIQUETA MATRÍCULA

- Função sanitária
- Função aquecimento
- **Qn** Capacidade térmica
- **Pn** Potência térmica
- **IP** Grau de protecção
- **Pmw** Máxima pressão de exercício sanitário
- **Pms** Máxima pressão de aquecimento
- **T** Temperatura
- η Rendimento
- **D** Vazão específica
- **NOx** Classe NOx

[F] PLAQUE D'IMMATRICULATION

- Fonction sanitaire
- Fonction chauffage
- **Qn** Débit thermique
- **Pn** Puissance thermique
- **IP** Degré de protection
- **Pmw** Pression d'exercice maximum sanitaire
- **Pms** Pression maximum chauffage
- **T** Température
- η Rendement
- **D** Débit spécifique
- **NOx** Classe NOx

[RO] ETICHETĂ MATRICOLĂ

- Funcţie apă menajeră
- Funcţie încălzire
- **Qn** Capacitate termică
- **Pn** Putere termică
- **IP** Grad de protecţie
- **Pmw** Presiune maximă de funcţionare circ. menajer
- **Pms** Presiune maximă încălzire
- **T** Temperatură
- η Randament
- **D** Capacitate specifică
- **NOx** Clasă NOx

[GR] ΠΙΝΑΚΙΔΑ ΚΑΤΑΧΩΡΗΣΗΣ ΚΑΙ ΑΡΙΘΜΟΥ ΣΕΙΡΑΣ

- Λειτουργία Ζ.Ν.Χ.
- Λειτουργία θέρμανσης
- **Qn** Ονομαστική ισχύς
- **Pn** Ονομαστική ωφέλιμη ισχύς
- **IP** Βαθμός προστασίας
- **Pmw** Μέγιστη πίεση Ζ.Ν.Χ.
- **Pms** Μέγιστη πίεση κυκλώματος θέρμανσης
- **T** Θερμοκρασία
- η Απόδοση λειτουργίας
- **D** Ειδική απόδοση
- **NOx** Κλάση NOx

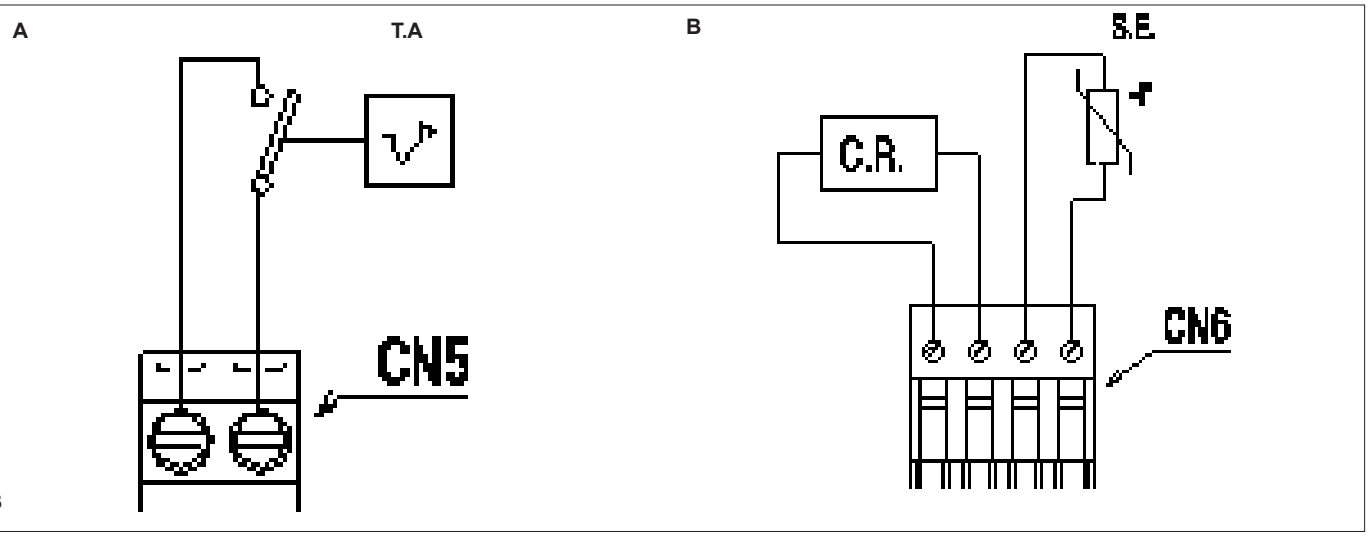

fig. 13

[EN] AMBIENT THERMOSTAT CONNECTION
T.A. Ambient thermostat
A The ambient thermostat (24V) should be connected as indicated in the diagram once the U-bolt on the 2-way connector (CN5) has been removed.

B Low voltage devices should be connected to connector CN6, as shown in the figure.
C.R. Remote control
SE External probe

[F] BRANCHEMENT DU THERMOSTAT D'AMBIANCE
T.A. Thermostat d'ambiance
A Le thermostat d'ambiance (24 V) sera inséré,comme indiqué dans le schéma, après avoir enlevé le cavalier présent sur le connecteur à 2 voies (CN5).

B Les dispositifs de basse tension seront branchés sur le connecteur CN6, comme indiqué sur la figure.
C.R. commande à distance
SE sonde externe

[GR] ΣΥΝΔΕΣΗ ΘΕΡΜΟΣΤΑΤΗ ΧΩΡΟΥ
T.A. Θερμοστάτης χώρου
A Ο θερμοστάτης (24 V) πρέπει να συνδεθεί όπως φαίνεται στο διάγραμμα, αφού απομακρυνθεί η γέφυρα U από τη κλεμμοσειρά (CN 5).

B Οι συσκευές χαμηλής τάσης πρέπει να συνδεθούν με τη κλεμμοσειρά CN 6, όπως φαίνεται στο σχέδιο.
C.R. Τηλεχειριστήριο
SE Εξωτερικό αισθητήριο

[PT] CONEXÃO TERMÓSTATO AMBIENTE
T.A. Termóstato ambiente
A Il termóstato ambiente (24V) será activado como indicado pelo esquema depois de ter tirado a forquilha presente no conector 2 vias (CN5).

B As utilizações de baixa tensão serão ligadas como indicado na figura no conector CN6.
C.R. comando remoto
SE sonda externa

[RO] CUPLAREA TERMOSTATULUI DE AMBIANȚĂ
T.A. Termostat ambianță/climă
A Termostatul de climă (24V) se va cupla aşa cum reiese din schemă, după îndepărtarea punctii de pe conectorul cu 2 căi (CN5).

B Consumatorii cu tensiune mică vor fi cuplați aşa cum se arată în fig. conectorului CN6.
C.R. telecomandă
SE sondă externă

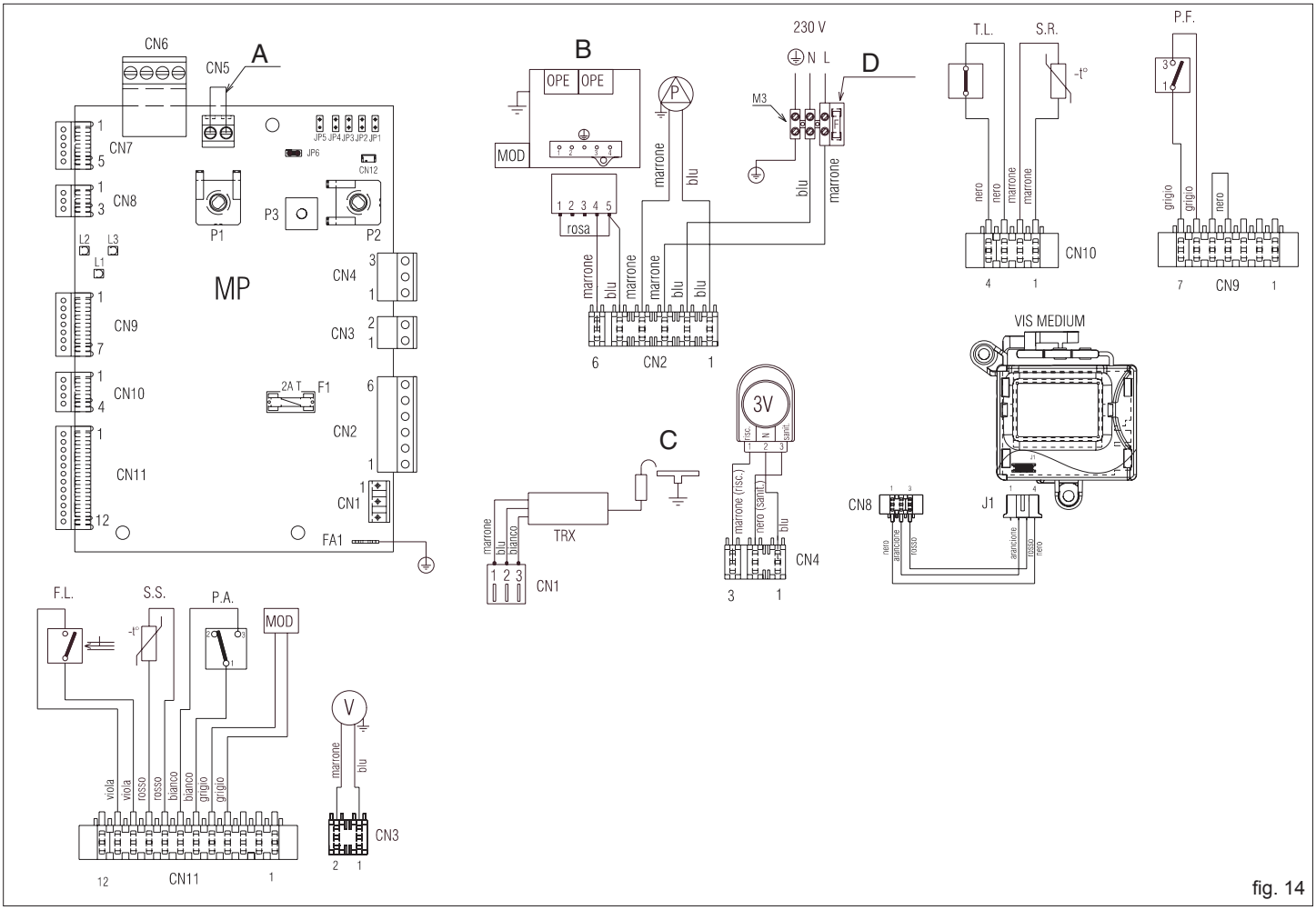

fig. 14

[EN] L-N Polarisation is recommended
Blu=Blue / Marrone=Brown / Nero=Black / Rosso=Red/ Bianco=White / Viola=Violet / Grigio=Grey / Arancione=Orange
A = 24V Low voltage ambient thermostat jumper
B = Gas valve
C = Ignition/Detection electrode
D = Fuse 3.15A F
MP Control board
P1 Potentiometer to select off - summer - winter - reset / temperature heating
P2 Potentiometer to select domestic hot water set point
P3 Potentiometer to select temperature regulation curve
JP1 Bridge to enable knobs for calibration
JP2 Bridge to reset the heating timer and log maximum electrical heating in calibration
JP3 Bridge to select MTN - LPG
JP4 Absolute domestic homt water thermostat selector
JP5 Bridge to select heating operation only (not used)
JP6 Flow switch management enabling
LED Led 1 (green) to indicate operation status or temporary stop
Led 2 (yellow) to indicate preheating is ON
Led 3 (red) to indicate permanent lockout status
CN1-CN12 Connectors (CN6 external probe/instrument panel kit – CN7 local valve kit)
F1 Fuse 2A T
F External fuse 3.15A F
M3 Terminal board for external connections
T.A. Ambient thermostat
TRX Remote ignition transformer
V Fan
P.F. Air pressure switch
S.R. Primary circuit temperature probe (NTC)
T.L. Limit thermostat
OPE Gas valve operator
P Pump
FL Domestic hot water flow switch
S.S. Domestic hot water circuit temperature probe (NTC)
PA Heating pressure switch (water)
MOD Modulator
3V 3-way servomotor valve
J1 Connector
VIS MEDIUM Digital monitor

[F] “ L-N ” Il est conseillé d’utiliser la polarisation “ L-N ”.
Bleu= Blu/ Marron=Marrone/ Noir=Nero/ Rouge=Rosso/ Blanc=Bianco/ Violet=Viola/ Gris=Grigio/ Arancione=Orange
A = Jumper du thermostat dans un environnement de 24V
B = Soupape gaz
C = Électrode d’allumage/détection
D = Fusible 3.15A F
MP Carte de commande
P1 Potentiomètre de sélection off - été - hiver – réarmement/température chauffage
P2 Potentiomètre de sélection point de consigne sélection point de consigne sanitaire
P3 Potentiomètre de sélection courbes de régulation thermique
JP1 Shunt activation poignées au réglage
JP2 Shunt mise à zéro minuterie chauffage et mémorisation du chauffage électrique maximum en réglage
JP3 Shunt sélection MTN - GPL
JP4 Sélecteur des thermostats absolus sanitaire
JP5 Shunt sélection fonctionnement uniquement chauffage (non utilisé)
JP6 Activation de la gestion du fluxostat
LED Led 1 (verte) signalisation de l’état fonctionnement ou arrêt provisoire
LED 2 (jaune) signalisation de préchauffage ON
LED 3 (rouge) signalisation état de blocage définitif
CN1÷CN12 Connecteurs de branchement (CN6 kit sonde extérieure/tableau de commande – CN7 kit robinet de zone)
F1 Fusible 2A T
F Fusible externe 3.15A F
M3 Bornier pour branchements externes
T.A. Thermostat d’ambiance
TRX Transformateur d’allumage à distance
V Ventilateur
P.F. Pressostat air
S.R. Sonde (NTC) de température du circuit primaire
T.L. Thermostat limite
OPE Opérateur soupape gaz
P Pompe
FL Fluxostat sanitaire
S.S. Sonde (NTC) de température du circuit sanitaire
PA Pressostat chauffage (eau)
MOD Modulateur
3V Servomoteur de la vanne à 3 voies
J1 Connecteur de raccordement
VIS MEDIUM Afficheur numerique

[PT] "L-N" A polarização "L-N" é recomendada
Blu=Blue / Marrom=Brown / Preto=Black / Vermelho=Red/ Branco=White / Violeta=Violet / Cinza=Grey / Arancione=Laranja
A = Conexão termóstato ambiente baixa tensão 24V
B = Válvula do gás
C = Eléctrodo acendimento / observação
D = Fusível 3.15A F
MP Placa de comando
P1 Potenciómetro selecção off - verão - inverno – reset / temperatura aquecimento
P2 Potenciómetro selecção set point sanitário
P3 Potenciómetro selecção curvas termo-regulação
JP1 Ponte habilitação manípulo para a calibragem
JP2 Ponte zeramento timer aquecimento e memorização máximo eléctrico aquecimento em calibragem
JP3 Ponte selecção MTN - GPL
JP4 Selector termóstatos sanitário absolutos
JP5 Ponte selecção e funcionamento somente aquecimento (não utilizado)
JP6 Habilitação gestão fluxostato
LED Led 1 (verde) sinalização estado funcionamento ou paragem temporária
Led 2 (amarelo) sinalização pré-aquecimento ON
Led 3 (vermelho) sinalização estado bloqueio definitivo
CN1÷CN12 Conectores (CN6 kit sonda externa/painel de comandos – CN7 kit válvula de zona)
F1 Fusível 2A T
F Fusível externo 3.15A F
M3 Régua de terminais para conexões externas
T.A. Termóstato ambiente
TRX Transformador de acendimento remoto
V Ventilador
P.F. Pressostato fumos
S.R. Sonda (NTC) temperatura circuito primário
T.L. Termóstato limite
OPE Operador válvula gás
P Bomba
FL Fluxostato sanitário
S.S. Sonda (NTC) temperatura circuito sanitário
PA Pressostato aquecimento (água)
MOD Modulador
3V Servomotor valvula 3 vias
J1 Conector de connexao
VIS MEDIUM Display digital

[RO] L-N Se recomand. polarizarea L-N
Bleumarin=Blu / Maron=Marrone / Negru=Nero/ Roşu=Rosso/ Alb=Bianco/ Violet=Viola/ Gri=Grigio / Arancione=Orange
A = Punte termostat ambianţă joasă tensiune 24V
B = Valvă gaz
C = Electrod aprindere / detectare
D = Rezistenţă 3.15A F
MP Placa de comenzi
P1 Potenţometru selectare off - vară - iarnă – reset / temperatură încălzire
P2 Potenţometru selectare set point circuit menajer
P3 Potenţometru selectare curbe termoreglare
JP1 Punte abilitare manete/buşoane ptr calibrare
JP2 Punte resetare timer încălzire şi memorizare valoarea maximă electrică la încălzire în momentul calibrării
JP3 Punte selectare MTN - GPL
JP4 Selector termostate circuit menajer absolute
JP5 Punte selectare funcţionare numai încălzire (neutilizată)
JP6 Abilitare gestiune fluxostat
LED Led 1 (verde) semnalare stadiu funcţionare sau oprire momentană
Led 2 (galben) semnalare preîncălzire ON
Led 3 (roşu) semnalare stadiu blocare definitivă
CN1-CN12 Conectori de legatura (CN6 kit sonda externă/panou de comandă – CN7 kit valvă de zonă)
F1 Rezistenţă 2A T
F Rezistenţă externă 3.15A F
M3 Cutie borne ptr conexiuni externe
T.A. Termostat ambianţă/climă
TRX Transformator aprindere telecomandat
V Ventilator
P.F. Presostat gaze
S.R. Sondă (NTC) temperatură circuit primar
T.L. Termostat limitator
OPE Operator valvă gaz
P Pompă
FL Fluxostat circ. menajer
S.S. Sondă (NTC) temperatură circuit menajer
PA Presostat încălzire (apă)
MOD Modulator
3V Servomotor vană cu 3 căi
J1 Conector de racordare
VIS MEDIUM Vizualizator digital

[GR] "L – N" ΣΥΝΙΣΤΑΤΑΙ Η ΠΟΛΩΣΗ
μπλε / καφέ / μαύρο / κόκκινο / άσπρο / βιολέ / γκρι/πορτοκαλί.
A= Τζάμπερ του θερμοστάτη σε περιβάλλον 24 V
B= Βαλβίδα αερίου
C= Ηλεκτρόδιο έναυσης /ιονισμού
D= Ασφάλεια 3,15 A
MP Πίνακας ελέγχου
P1 Ποτενσιόμετρο επιλογής OFF-καλοκαίρι-χειμώνας-επανάταξη/ θερμοκρασία θέρμανσης
P2 Ποτενσιόμετρο επιλογής σημείου Z.N.X.
P3 Ποτενσιόμετρο επιλογής καμπύλης ρύθμισης θερμοκρασίας
P4 Ποτενσιόμετρο για ηλιακή λειτουργία (δεν χρησιμοποιείται)
JP1 Γέφυρα για ενεργοποίηση πλήκτρων βαθμονόμησης
JP2 Γέφυρα για επανάταξη χρονοδιακόπτη θέρμανσης και καταγραφή μέγιστης ηλεκτρική θέρμανσης στη βαθμονόμηση
JP3 Γέφυρα για επιλογή Φ.Α. - LPG
JP4 Θερμοστάτης επιλογής Z.N.X. (μόνον)
JP5 Γέφυρα επιλογής μόνον λειτουργία θέρμανσης (δεν χρησιμοποιείται)
JP6 Ενεργοποίηση ροόμετρου (δεν χρησιμοποιείται)
LED Led1 (πράσινο) δείχνει τη κατάσταση λειτουργίας ή τη προσωρινή παύση
Led2 (κίτρινο) δείχνει ότι η προθέρμανση είναι ON
Led3 (κόκκινο) δείχνει κατάσταση συνεχούς μπλοκαρίσματος
CN1-CN12
Συνδέσεις (CN6 εξωτερικό αισθητήριο/ κιτ πίνακα οργάνων- CN7 κιτ βαλβίδας)
F1 Ασφάλεια 2A T
F Εξωτερική ασφάλεια 3.15 A F
M3 Πίνακας εξωτερικών συνδέσεων
T.A. Θερμοστάτης χώρου
TRX Μετασχηματιστής έναυσης.
V Ανεμιστήρας
P.F. Πιεσσοστάτης αέρα
S.R. Αισθητήριο θερμοκρασίας πρωτεύοντος κυκλώματος (NTC)
T.L. Θερμοστάτης ορίου
OPE Διαμορφωτής βαλβίδας αερίου
P Κυκλοφορητής
FL Διακόπτης ροής Z.N.X.
S.S. Αισθητήρας θερμοκρασίας κυκλώματος Z.N.X. (NTC)
PA Πιεσσοστάτης θέρμανσης (νερού)
MOD Διαμορφωτής ισχύος
3V Σερβομοτέρ τρίοδης βαλβίδας
J1 Σύνδεσμος
VIS MEDIUM Ψηφιακή οθόνη