κωδ. 20151543 αναθ. 0 11/2018

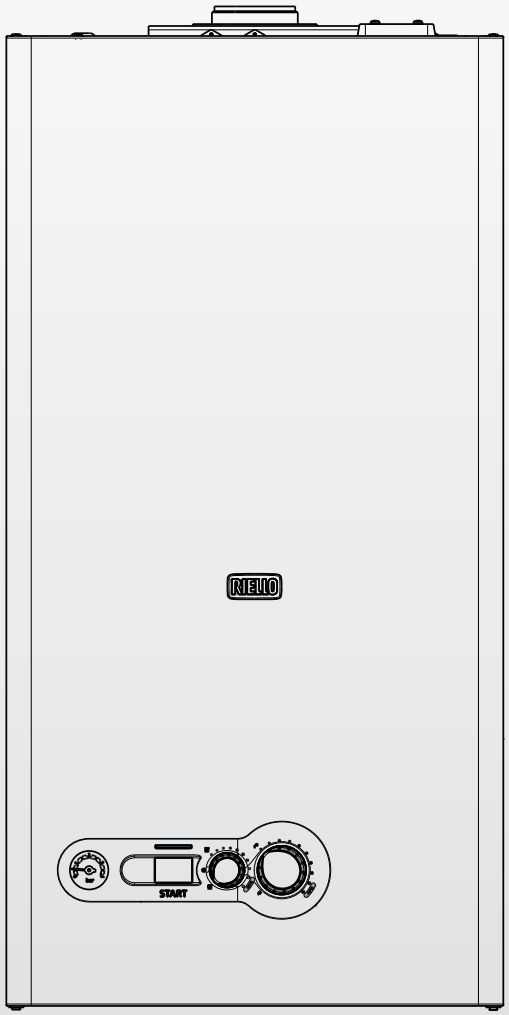

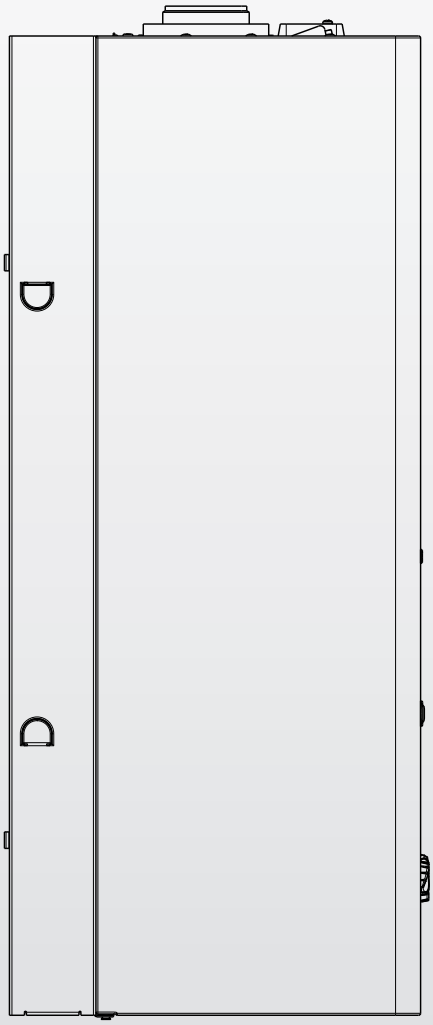

START AR

ΟΔΗΓΙΕΣ ΓΙΑ ΤΟΝ ΕΓΚΑΤΑΣΤΑΤΗ, ΤΟΝ ΧΡΗΣΤΗ ΚΑΙ ΤΗΝ ΥΠΗΡΕΣΙΑ ΤΕΧΝΙΚΗΣ ΥΠΟΣΤΗΡΙΞΗΣ

RIELLO

ΓΚΑΜΑ

ΜΟΝΤΕΛΟ	ΚΑΥΣΙΜΟ	ΚΩΔΙΚΟΣ
START AR 25 KIS	Μεθάνιο	20151671
START AR 25 KIS	ΥΓΡΑΕΡΙΟ	20151785
START AR 29 KIS	Μεθάνιο	20151818

ΕΞΑΡΤΗΜΑΤΑ

Για τα παρεχόμενα αξεσουάρ δείτε τον σχετικό κατάλογο του οίκου Riello και τον πίνακα του προϊόντος.

Αξιότιμε πελάτη,
Ευχαριστούμε που επιλέξατε ένα λέβητα RIELLO, ένα προϊόν μοντέρνο και ποιοτικό. Για να εξασφαλιστεί η μέγιστη μακροζωία του προϊόντος με υψηλή πιστότητα και ασφάλεια, πρέπει να ανατεθεί η συντήρησή του σε κατάλληλα εξειδικευμένο τεχνικό προσωπικό από τον οίκο RIELLO, που διαθέτει τις ανάλογες δεξιότητες προκειμένου να πραγματοποιεί τις περιοδικές συντηρήσεις και την τεχνική υποστήριξη του λέβητα ώστε να διατηρεί το μέγιστο επίπεδο απόδοσης με χαμηλότερο κόστος λειτουργίας και σε περίπτωση που χρειαστεί, να διαθέτει τα γνήσια ανταλλακτικά..
Αυτό το εγχειρίδιο οδηγιών περιέχει σημαντικές πληροφορίες και υποδείξεις που πρέπει να ληφθούν υπόψη για την απλούστερη εγκατάσταση και τη καλύτερη περαιτέρω χρήση του επίτοιχου λέβητα START AR.
Και πάλι ευχαριστούμε.
Riello S.p.A

ΣΥΜΜΟΡΦΩΣΗ

Οι λέβητες START AR **RIELLO** συμμορφώνονται με τα ακόλουθα:
- Κανονισμός (ΕΕ) 2016/426
- Οδηγία σχετικά με τις αποδόσεις, άρθρο 7(2) και Παράρτημα III της 92/42/ΕΟΚ
- Οδηγία ηλεκτρομαγνητικής συμβατότητας 2014/30/ΕΕ
- Οδηγία χαμηλής τάσης 2014/35/ΕΚ
- Οδηγία 2009/125/ΕΚ Οικολογικού σχεδιασμού των προϊόντων που συνδέονται με την ενέργεια
- Κανονισμός (ΕΕ) 2017/1369 Ενεργειακή σήμανση
- Κατ'εξουσιοδότηση κανονισμός (ΕΕ) αρ. 811/2013
- Κατ'εξουσιοδότηση κανονισμός (ΕΕ) ΑΡ. 813/2013
- Κατ'εξουσιοδότηση κανονισμός (ΕΕ) αρ. 814/2013

CE 0476

ΕΓΓΥΗΣΗ

Το προϊόν αυτό του οίκου Riello διαθέτει νόμιμη εγγύηση 2 ετών από την ημερομηνία του παραστατικού αγοράς από τον τελικό καταναλωτή ή την ημερομηνία του Φύλλου Έναυσης του μηχανήματος, εφ' όσον πληρούνται οι όροι της εγγύησης σύμφωνα με το σχετικό έντυπο όρων εγγύησης που βρίσκεται αναρτημένο στην ιστοσελίδα της εταιρείας CALORIA ABEE, στη διεύθυνση www.caloria.gr.

Για περισσότερες πληροφορίες σχετικά με τα προϊόντα του οίκου Riello και τις παρεχόμες υπηρεσίες, επικοινωνήστε με την εταιρεία:
CALORIA ABEE
www.caloria.gr
info@caloria.gr
Ηφαίστου 57, Κορωπί Τ.Κ. 19400
τηλ. +30 210 6628068

ΠΕΡΙΕΧΟΜΕΝΑ

1 ΓΕΝΙΚΑ 4
1.1 Γενικές προειδοποιήσεις..... 4
1.2 Βασικοί κανόνες ασφαλείας 4
1.3 Περιγραφή της συσκευής 4
1.4 Μηχανισμοί ασφαλείας..... 5
1.5 Αναγνώριση 5
1.6 Δομή 6
1.7 Τεχνικά Χαρακτηριστικά 7
1.8 Υδραυλικό κύκλωμα 11
1.9 Κυκλοφορητής..... 12
1.10 Διάγραμμα συνδεσμολογίας πολλαπλών καλωδίων 13
1.11 Πίνακας χειρισμού 14

2 ΕΓΚΑΤΑΣΤΑΣΗ 15
2.1 Παραλαβή του προϊόντος 15
2.2 Διαστάσεις και βάρη 15
2.3 Μετακίνηση..... 15
2.4 Χώρος εγκατάστασης 15
2.5 Εγκατάσταση σε παλιές ή ανακαινισμένες εγκαταστάσεις 15
2.6 Εγκατάσταση του λέβητα..... 16
2.7 Μείωση σχηματισμού συμπυκνώματος 17
2.8 Ηλεκτρικές συνδέσεις 18
2.9 Σύνδεση αερίου..... 19
2.10 Εκκένωση καυσαερίων και εισαγωγή αέρα καύσης..... 19
2.11 Πλήρωση και εκκένωση της εγκατάστασης 21

3 ΘΕΣΗ ΣΕ ΛΕΙΤΟΥΡΓΙΑ ΚΑΙ ΣΥΝΤΗΡΗΣΗ.....22
3.1 Προετοιμασία για την πρώτη θέση σε λειτουργία..... 22
3.2 Πρώτη θέση σε λειτουργία 23
3.3 Έλεγχοι κατά τη διάρκεια και μετά την πρώτη θέση σε λειτουργία 24
3.4 Φωτεινές ενδείξεις και ανωμαλίες..... 25
3.5 Προσωρινή απενεργοποίηση..... 26
3.6 Απενεργοποίηση για μεγάλες περιόδους..... 26
3.7 Συντήρηση 26
3.8 Ρύθμιση θερμορύθμισης 27
3.9 Ρυθμίσεις..... 28
3.10 Μετατροπή αερίου..... 30
3.11 Καθαρισμός του λέβητα και αποσυναρμολόγηση εσωτερικών εξαρτημάτων 31

4 ΧΡΗΣΤΗΣ 34
4.1 Γενικές προειδοποιήσεις..... 34
4.2 Βασικοί κανόνες ασφαλείας 34
4.3 Γνωρίστε τον λέβητα 35
4.4 Θέση σε λειτουργία 36
4.5 Ρύθμιση της θερμοκρασίας θέρμανσης..... 37
4.6 Ρύθμιση θερμοκρασίας ζεστού νερού χρήσης 37
4.7 Προσωρινή απενεργοποίηση..... 37
4.8 Απενεργοποίηση για μεγάλες περιόδους..... 37
4.9 Οθόνη και κωδικοί προβλημάτων 38
4.10 Μείωση σχηματισμού συμπυκνώματος 39
4.11 Προγραμματισμένη περιοδική συντήρηση..... 39
4.12 Καθαρισμός 39
4.13 Συντήρηση 39
4.14 Χρήσιμες πληροφορίες..... 40

Σε ορισμένα σημεία του εγχειριδίου χρησιμοποιούνται τα ακόλουθα σύμβολα:

⚠ = για ενέργειες που απαιτούν ιδιαίτερη προσοχή και κατάλληλη προετοιμασία

⛔ = για ενέργειες που ΔΕΝ ΠΡΕΠΕΙ να γίνουν σε καμία περίπτωση

Ιδιαίτερες κλιματικές και λειτουργικές καταστάσεις (χαμηλή εξωτερική θερμοκρασία, υψηλή σχετική υγρασία, λειτουργία στην ελάχιστη διαμόρφωση) μπορεί να προκληθεί μερική συμπύκνωση των προϊόντων καύσης: το φαινόμενο, που παρατηρείται ως ΛΕΥΚΟΣ ΚΑΠΝΟΣ, στο τέλος του σωλήνα εξαγωγής, είναι εντελώς φυσικό και δεν αλλάζει την οικολογική ισορροπία του περιβάλλοντος.
Η λειτουργία της συσκευής δεν διακυβεύεται και είναι, αντίθετα, η πιο άμεση απόδειξη του υψηλού βαθμού απόδοσης και εξοικονόμησης ενέργειας.

1 ΓΕΝΙΚΑ

1.1 Γενικές προειδοποιήσεις

Μόλις παραλάβετε το προϊόν βεβαιωθείτε για την ακεραιότητα και την πληρότητα των υλικών που παραλάβατε και σε περίπτωση που υπάρχουν ελλείψεις απευθυνθείτε στον Μεταπωλητή **RIELLO** από τον οποίο αγοράσατε τη συσκευή.

Ο υπεύθυνος της εγκατάστασης θα πρέπει να εξηγήσει στο χρήστη τη λειτουργία της συσκευής και τους θεμελιώδεις κανόνες ασφάλειας.

Η εγκατάσταση του λέβητα START AR πρέπει να γίνεται από πιστοποιημένη εταιρεία, η οποία στο τέλος των εργασιών θα παραδώσει στον ιδιοκτήτη δήλωση συμμόρφωσης με την οποία θα δηλώνεται ότι η εγκατάσταση πραγματοποιήθηκε σύμφωνα με την ορθή πρακτική, δηλαδή τηρώντας την ισχύουσα νομοθεσία και τις οδηγίες που παρέχονται από την **RIELLO** στο εγχειρίδιο οδηγιών που συνοδεύει τη συσκευή.

Ο λέβητας START AR πρέπει να προορίζεται για τη χρήση που προβλέπεται από την **RIELLO** για την οποία και κατασκευάστηκε. Δεν περιλαμβάνεται καμία συμβατική ή εξωσυμβατική ευθύνη της **RIELLO** για ζημίες που προκαλούνται σε άτομα, ζώα ή αντικείμενα, εξαιτίας σφαλμάτων στην εγκατάσταση, ρύθμιση, συντήρηση και λόγω ακατάλληλης χρήσης.

Η συσκευή μπορεί να χρησιμοποιηθεί από παιδιά ηλικίας κάτω των 8 ετών και από άτομα με μειωμένες σωματικές, λειτουργικές ή διανοητικές ικανότητες ή με έλλειψη εμπειρίας ή απαραίτητων γνώσεων, υπό την προϋπόθεση ότι βρίσκονται υπό επιτήρηση ή αφού έχουν λάβει οδηγίες σχετικά με την ασφαλή χρήση της συσκευής και την κατανόηση των κινδύνων που είναι σχετικοί με αυτήν. Τα παιδιά δεν πρέπει να παίζουν με τη συσκευή. Ο καθαρισμός και η συντήρηση που πρέπει να γίνεται από τον χρήστη, δεν πρέπει να γίνεται από παιδιά χωρίς επιτήρηση Σε περίπτωση διαρροών νερού αποσυνδέστε τον λέβητα από το δίκτυο τροφοδοσίας ρεύματος, κλείστε την τροφοδοσία νερού και ειδοποιήστε άμεσα την Υπηρεσία Τεχνικής Υποστήριξης **RIELLO** η κατάλληλα καταρτισμένο επαγγελματία τεχνικό.

Πρέπει κατά διαστήματα να βεβαιώνεστε ότι η πίεση λειτουργίας της υδραυλικής εγκατάστασης περιλαμβάνεται μεταξύ 1 και 1,5 bar. Σε αντίθετη περίπτωση, επικοινωνήστε με την Υπηρεσία Τεχνικής Υποστήριξης της **RIELLO** ή κατάλληλα καταρτισμένο επαγγελματία τεχνικό.

Σε περίπτωση μη χρήσης του λέβητα για μεγάλη περίοδο απαιτείται να γίνουν τουλάχιστον οι ακόλουθες ενέργειες:

- Τοποθετήστε τον κύριο διακόπτη της συσκευής στη θέση "OFF" (Κλειστό)
- Τοποθετήστε το γενικό διακόπτη της εγκατάστασης σε θέση "σβη-στό"
- Κλείστε τις βάνες καυσίμου και νερού της εγκατάστασης θέρμανσης
- Εκκενώστε την εγκατάσταση θέρμανσης και ζεστού νερού χρήσης, εάν υπάρχει κίνδυνος παγετού.

Η συντήρηση του λέβητα πρέπει να γίνεται τουλάχιστον μία φορά το χρόνο.

Αυτό το εγχειρίδιο και το αντίστοιχο του χρήστη αποτελούν αναπόσπαστο μέρος του λέβητα και πρέπει να φυλάσσονται προσεκτικά και πρέπει να συνοδεύουν πάντα το λέβητα, ακόμη και σε περίπτωση παραχώρησής του σε άλλο ιδιοκτήτη ή χρήστη ή σε περίπτωση μεταφοράς του σε άλλη εγκατάσταση. Σε περίπτωση φθοράς ή απώλειας, ζητήστε ένα άλλο αντίγραφο από το Κέντρο Τεχνικής Εξυπηρέτησης **RIELLO** της περιοχής σας.

Ο λέβητας που παράγεται στις εγκαταστάσεις μας κατασκευάζεται με προσοχή σε κάθε μεμονωμένο εξάρτημα, ώστε να προστατεύεται τόσο ο χρήστης όσο και ο υπεύθυνος εγκατάστασης από τυχόν ατυχήματα. Θα πρέπει λοιπόν ο καταρτισμένος τεχνικός, κατόπιν οποιασδήποτε παρέμβασης στο προϊόν, να δίνει ιδιαίτερη προσοχή στις ηλεκτρικές συνδέσεις, κυρίως όσον αφορά το γυμνό μέρος των αγωγών, που δεν πρέπει σε καμία περίπτωση να εξέλθει από την πλακέτα ακροδεκτών, αποφεύγοντας έτσι την ενδεχόμενη επαφή με τα ενεργά μέρη του ιδίου.

Ο συγκεκριμένος λέβητας θα πρέπει να προορίζεται αποκλειστικά για τη χρήση για την οποία κατασκευάστηκε. Ο κατασκευαστής δε φέρει ουδεμία ευθύνη συμβατική και μη για βλάβες σε ανθρώπους, ζώα ή αντικείμενα, λόγω σφαλμάτων εγκατάστασης, ρύθμισης, συντήρησης και λόγω εσφαλμένης χρήσης.

Να βεβαιώνεστε περιοδικά ότι η σωλήνωση εξαγωγής δεν είναι φραγμένη από τα στερεά υπολείμματα που ενδέχεται να εμποδίσουν τη ροή του νερού συμπύκνωσης.

Η γραμμή σύνδεσης της αποχέτευσης πρέπει να είναι εγγυημένης στεγανότητας.

Το προϊόν στο τέλος της διάρκειας ζωής του δεν πρέπει να απορρίπτεται ως στερεό αστικό απόρριμμα αλλά να παραδίδεται σε ένα κέντρο ανακύκλωσης.

1.2 Βασικοί κανόνες ασφαλείας

Υπενθυμίζουμε ότι κατά τη χρήση προϊόντων που χρησιμοποιούν καύσιμο, ηλεκτρική ενέργεια και νερό πρέπει να τηρούνται ορισμένοι βασικοί κανόνες ασφαλείας, όπως:

Απαγορεύεται η ενεργοποίηση των μηχανημάτων ή ηλεκτρικών συσκευών, όπως διακόπτες, ηλεκτρικές οικιακές συσκευές κ.τ.λ., αν αντιληφθείτε οσμή καυσίμου ή ατελή καύση. Σε αυτή την περίπτωση:
- Αερίστε το χώρο ανοίγοντας πόρτες και παράθυρα
- Κλείστε τη διάταξη διακοπής καυσίμου
- Ζητήστε την άμεση επέμβαση της Υπηρεσίας Τεχνικής Υποστήριξης της **RIELLO** ή καταρτισμένου επαγγελματία τεχνικού.

Απαγορεύεται να αγγίζετε τη συσκευή αν έχετε γυμνά πόδια ή είστε βρεγμένοι.

Απαγορεύεται οποιαδήποτε τεχνική επέμβαση ή εργασία καθαρισμού αν πρώτα δεν αποσυνδέσετε το λέβητα από το δίκτυο ηλεκτρικής τροφοδοσίας τοποθετώντας το γενικό διακόπτη της εγκατάστασης στη θέση "σβηστό" και τον κύριο διακόπτη του λέβητα στη θέση "OFF" (Κλειστό).

Απαγορεύεται η τροποποίηση των συστημάτων ασφαλείας ή ρύθμισης χωρίς την εξουσιοδότηση ή τις υποδείξεις του κατασκευαστή της συσκευής.

Απαγορεύεται να φράζετε την εκκένωση συμπυκνώματος.

Απαγορεύεται να τραβάτε, αποσυνδέετε, συστρέφετε τα ηλεκτρικά καλώδια που βγαίνουν εκτός της συσκευής ακόμη και αν είναι αποσυνδεδεμένη από το δίκτυο ηλεκτρικής τροφοδοσίας.

Απαγορεύεται να φράζετε ή μειώνετε τις διαστάσεις των οπών αερισμού του χώρου εγκατάστασης. Τα ανοίγματα αερισμού είναι απαραίτητα προκειμένου να επιτυγχάνεται σωστή καύση.

Απαγορεύεται να εκτίθεται η συσκευή στους ατμοσφαιρικούς παράγοντες γιατί δεν έχει σχεδιαστεί για να λειτουργεί σε εξωτερικό χώρο.

Απαγορεύεται να αφήνετε δοχεία με εύφλεκτες ουσίες στο χώρο όπου είναι εγκατεστημένος ο λέβητας.

Αυτή η συσκευή δεν μπορεί να χρησιμοποιηθεί από άτομα (συμπεριλαμβανομένων των παιδιών) με μειωμένες φυσικές, αισθητήριες, νοητικές ικανότητες ή χωρίς εμπειρία και γνώση του αντικειμένου, εκτός εάν επιτηρούνται και εκπαιδεύονται από ένα υπεύθυνο άτομο για την ασφαλή χρήση της.

Απαγορεύεται να διασκορπίζετε στο περιβάλλον και να αφήνετε κοντά σε παιδιά τα υλικά συσκευασίας γιατί μπορεί να αποτελέσουν πιθανή πηγή κινδύνου. Συνεπώς, πρέπει να απορρίπτονται σύμφωνα με την ισχύουσα νομοθεσία.

1.3 Περιγραφή της συσκευής

Ο START AR είναι ένας επίτοιχος λέβητας συμπύκνωσης για θέρμανση εγκαταστάσεων υψηλής θερμοκρασίας (σώματα) και για την παραγωγή ζεστού νερού οικιακής χρήσης: Σύμφωνα με το εξάρτημα απαγωγής καπνών που χρησιμοποιείται ταξινομείται στις κατηγορίες B22P, B52P, C12, C12x, C32, C32x, C42, C42x, C52, C52x, C82, C82x, C92, C92x.

Στη διαμόρφωση B22P, B52P η συσκευή δεν μπορεί να εγκατασταθεί σε χώρους που χρησιμοποιούνται ως κρεβατοκάμαρα, μπάνιο, ντους ή όπου υπάρχουν ανοιχτοί απαγωγοί χωρίς εισροή καθαρού αέρα. Ο χώρος όπου θα εγκατασταθεί ο λέβητας πρέπει να διαθέτει επαρκή εξαερισμό.

Στη διαμόρφωση C η συσκευή μπορεί να εγκατασταθεί σε οποιοδήποτε χώρο και δεν υπάρχει περιορισμός που να οφείλεται στις συνθήκες αερισμού και στον όγκο του χώρου.

Τα βασικά τεχνικά χαρακτηριστικά της συσκευής είναι τα ακόλουθα:
- Πλακέτα με μικροεπεξεργαστή που ελέγχει τις εισόδους, τις εξόδους και τη διαχείριση των συναγερμών
- Ηλεκτρονική διαμόρφωση συνεχούς φλόγας στη λειτουργία ζεστού νερού οικιακής χρήσης και θέρμανσης
- Ηλεκτρονική έναυση με έλεγχο μέσω ιονισμού της φλόγας
- Αργή αυτόματη έναυση
- Ενσωματωμένος σταθεροποιητής πίεσης αερίου
- Διάταξη προρύθμισης ελάχιστης θέρμανσης
- Επιλογέας OFF/RESET μπλοκαρίσματος συναγερμών, Καλοκαίρι, Χειμώνας/Επιλογέας θερμοκρασίας νερού θέρμανσης
- Επιλογέας θερμοκρασίας νερού οικιακής χρήσης
- Λειτουργία προθέρμανσης που επιτρέπει τη μείωση των χρόνων αναμονής για το ζεστό νερό οικιακής χρήσης
- Ψηφιακή οθόνη
- Αισθητήρ ιο NTC για τον έλεγχο θερμοκρασίας του πρωτεύοντος κυκλώματος
- Αισθητή ριο NTC για τον έλεγχο θερμοκρασίας του ζεστού νερού οικιακής χρήσης
- Κυκλοφορητής με διάταξη για το διαχωρισμό και την αυτόματη εξαέρωση
- Αυτόματο By-pass για το κύκλωμα θέρμανσης
- Ηλεκτρική τρίοδη βαλβίδα με ηλεκτρικό ενεργοποιητή και μετρητή ροής προτεραιότητας
- Εναλλάκτης για την προετοιμασία του νερού οικιακής χρήσης από συγκολλημένο ατσάλι
- Δοχείο διαστολής
- Προεγκατάσταση για θερμοστάτη περιβάλλοντος ή εξωτερικό προγραμματιστή ωραρίου
- Διάταξη αντιμπλοκαρίσματος του κυκλοφορητή που ενεργοποιείται αυτόματα 24 ώρες μετά τον τελευταίο κύκλο που εκτέλεσε
- Σιφόνι για την εκκένωση του συμπυκνώματος με φλοτέρ, που εμποδίζει την έξοδο των καπνών
- Πιεσοστάτης προστασίας από υπερχείλιση
- Στεγανός θάλαμος καύσης
- Ηλεκτρική βαλβίδα με διπλό κλείστρο που ελέγχει τον καυστήρα
- Συσκευή ελέγχου φλόγας με ιονισμό που σε περίπτωση έλλειψης φλόγας διακόπτη την έξοδο του αερίου
- Θερμοστάτης ασφαλείας που ελέγχει τις υπερθερμάνσεις της συσκευής, εξασφαλίζοντας απόλυτη ασφάλεια σε όλη την εγκατάσταση
- Διαφορικός πιεσοστάτης που ελέγχει τη σωστή λειτουργία του ανεμιστήρα, των σωλήνων εξαγωγής και εισαγωγής αέρα καύσης
- Βαλβίδα ασφαλείας 3 bar στην εγκατάσταση θέρμανσης
- Αντι παγετική προστασία πρώτου επιπέδου.

1.4 Μηχανισμοί ασφαλείας

Ο λέβητας START AR διαθέτει τα ακόλουθα συστήματα ασφαλείας:

Βαλβίδα ασφαλείας και πιεσοστάτης νερού που ενεργοποιούνται σε περίπτωση ανεπαρκούς ή υπερβολικής υδραυλικής πίεσης (μέγιστη 3 bar - ελάχιστη 0,6 bar).

Θερμοστάτης ορίου θερμοκρασίας εναλλάκτη που επεμβαίνει θέτοντας τον λέβητα σε κατάσταση διακοπής λειτουργίας έκτακτης ανάγκης αν η θερμοκρασία του κυκλώματος ξεπερνά το όριο (102±3 °C), είναι τοποθετημένος στο σώμα του εναλλάκτη.

Αναλογικός διαφορικός πιεσσοστάτης που ελέγχει την ορθή ροή των καυσαερίων, θέτοντας τον λέβητα σε μπλόκο ασφαλείας σε περίπτωση σφάλματος στο κύκλωμα καυσαερίων. Ο πιεσσοστάτης επεμβαίνει όχι μόνο σε κάποιο σφάλμα στο κύκλωμα εξαγωγής των προϊόντων καύσης αλλά και σε πιθανές ατμοσφαιρικές συνθήκες (όταν έχει προκληθεί υπερβολικός ελκυσμός). Ως εκ τούτου, είναι δυνατή, μετά από μία σύντομη αναμονή, η δοκιμή θέσης λειτουργίας του λέβητα (βλέπε κεφάλαιο Πρώτη Έναυση).

Διακόπτης αποτροπής υπερχείλισης παρεμβαίνει σε περίπτωση υπερβολικής συμπύκνωσης στο άνω μέρος του σιφονιού αποστράγγισης συμπυκνωμάτων.

Η ενεργοποίηση των μηχανισμών ασφαλείας δείχνει μια πιθανώς επικίνδυνη δυσλειτουργία του λέβητα, συνεπώς σε μια τέτοια περίπτωση επικοινωνήστε αμέσως με την Υπηρεσία Τεχνικής Υποστήριξης **RIELLO**.

Ο λέβητας δεν πρέπει, ούτε προσωρινά, να τίθεται σε λειτουργία με τους μηχανισμούς ασφαλείας εκτός λειτουργίας ή τροποποιημένους.

Η αντικατάσταση των μηχανισμών ασφαλείας πρέπει να πραγματοποιείται από την Υπηρεσία Τεχνικής Υποστήριξης της **RIELLO** χρησιμοποιώντας αποκλειστικά και μόνο τα γνήσια ανταλλακτικά του κατασκευαστή. Ανατρέξτε στον κατάλογο ανταλλακτικών που συνοδεύει το λέβητα.

Μετά την επισκευή προχωρήστε σε μια δοκιμή λειτουργίας.

1.5 Αναγνώριση

Η συσκευή αναγνωρίζεται από:

- **Ετικέτα στη συσκευασία**

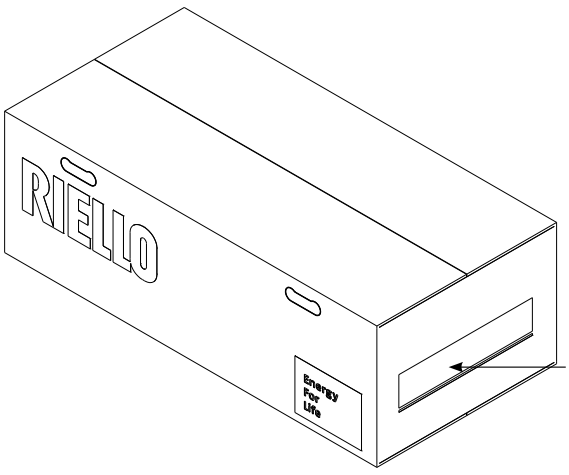

- **Τεχνική πλακέτα**
Αναγράφονται τα τεχνικά στοιχεία και οι επιδόσεις.

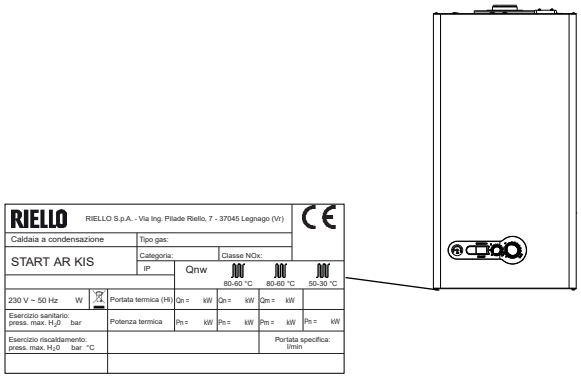

Η παρέμβαση, αφαίρεση ή έλλειψη της Τεχνικής Πλακέτας ή οτιδήποτε άλλο θα μπορούσε να εμποδίσει την ασφαλή αναγνώριση του προϊόντος, καθιστά δύσκολη οποιαδήποτε εργασία εγκατάστασης και συντήρησης.

1.6 Δομή

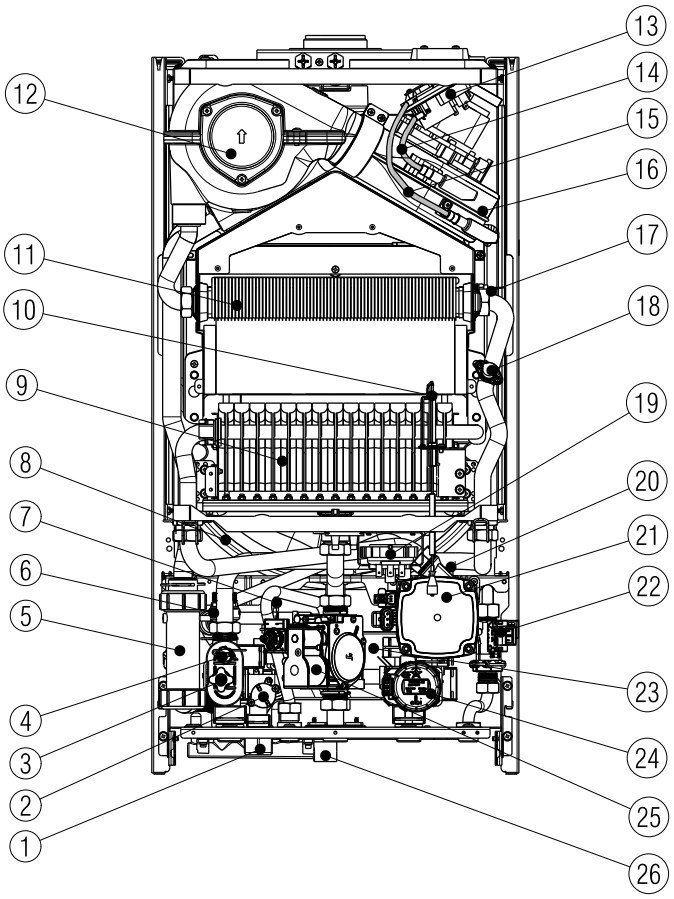

1 Βάνα πλήρωσης
2 Βαλβίδα αντεπιστροφής
3 Βαλβίδα εκκένωσης
4 Πιεσοστάτης νερού
5 Σιφόνι εκκένωσης συμπυκνώματος
6 Βαλβίδα ασφαλείας
7 Αισθητήρας Z.N.X. NTC
8 Δοχείο διαστολής
9 Καυστήρας
10 Ηλεκτρόδιο έναυσης / ανίχνευσης φλόγας
11 Κύριος (πρωτεύων) εναλλάκτης
12 Πυκνωτής
13 Διαφορικός πιεσοστάτης καυσαερίων
14 Σωλήνας εκτόνωσης κατάθλιψης με δοχείο συμπύκνωσης
15 Σωληνάκι μέτρησης πίεσης με δοχείο συμπυκνώματος
16 Ανεμιστήρας
17 Αισθητήριο πρωτεύοντος NTC
18 Θερμοστάτης ορίου
19 Πιεσοστάτης προστασίας από υπερχείλιση
20 Βαλβίδα εξαέρωσης
21 Κυκλοφορητής
22 Μετρητής ροής
23 Εναλλάκτης ζεστού νερού οικιακής χρήσης
24 Ηλεκτρική τρίοδη βαλβίδα
25 Βαλβίδα αερίου
26 Συλλέκτης αποστράγγισης συμπυκνωμάτων/νερού εγκατάστασης

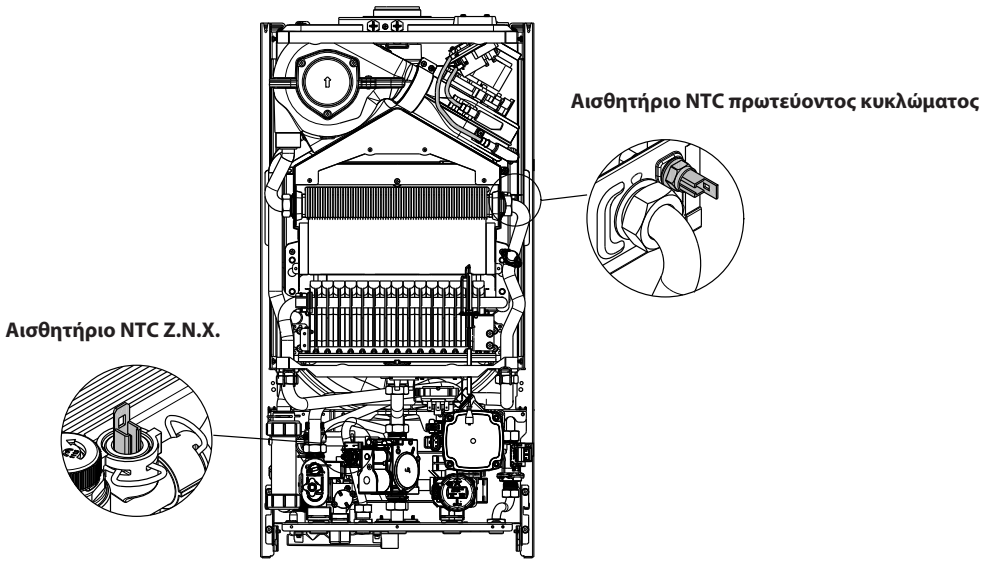

1.7 Τεχνικά Χαρακτηριστικά

ΠΕΡΙΓΡΑΦΗ	START AR		ΜΜ
	25 KIS	**29 KIS**	
Κατηγορία συσκευής	II2H3P	II2H3P	
Χώρα προορισμού	IT		
Τύπος συσκευής	B22P, B52P, C12, C12x, C32, C32x, C42, C42x, C52, C52x, C82, C82x, C92, C92x		
Θέρμανση			
Ονομαστική θερμική παροχή (Hi)	25,00	28,00	kW
	21.500	24.080	kcal/h
Ονομαστική θερμική ισχύς (80-60 °C)	23,85	26,82	kW
	20.511	23.069	kcal/h
Ονομαστική θερμική ισχύς (50-30 °C)	25,35	28,50	kW
	21.801	24.513	kcal/h
Μειωμένη θερμική παροχή (Hi)	12,50	14,00	kW
	10.750	12.040	kcal/h
Μειωμένη θερμική ισχύς (80-60 °C)	11,65	12,98	kW
	10.019	11.161	kcal/h
Μειωμένη θερμική ισχύς (50-30 °C)	11,89	13,43	kW
	10.223	11.546	kcal/h
Ζεστό νερό χρήσης			
Ονομαστική θερμική παροχή (Hi)	25,00	28,00	kW
	21.500	24.080	kcal/h
Ονομαστική θερμική ισχύς (*)	25,00	28,00	kW
	21.500	24.080	kcal/h
Μειωμένη θερμική παροχή (Hi)	12,50	14,00	kW
	10.750	12.040	kcal/h
Μειωμένη θερμική ισχύς (*)	12,50	14,00	kW
	10.750	12.040	kcal/h
Ωφέλιμη απόδοση Pn max - Pn min (80°-60°)	95,4-93,2	95,8-92,7	%
Ωφέλιμη απόδοση Pn max - Pn min (50°-30°)	101,4-95,1	101,8-95,9	%
Ωφέλιμη απόδοση 30% (30° επιστροφή)	100,6	100,6	%
Απόδοση καύσης	96,3	96,6	%
Ηλεκτρική ισχύς	114	114	W
Ηλεκτρική ισχύς κυκλοφορητή (1.000 λίτρα/ώρα)	39	39	W
Τάση τροφοδοσίας	230-50	230-50	V - Hz
Βαθμός προστασίας	X5D	X5D	IP
Απώλειες στον αγωγό καυσαερίων με σβησμένο καυστήρα	3,74	3,40	%
Απώλειες στον αγωγό καυσαερίων με σβησμένο καυστήρα	0,20	0,18	%
Διαθέσιμη πίεση με ομοαξονικούς αγωγούς 0,85 m ø 60-100	25	25	Pa
Διαθέσιμη πίεση με χωριστούς αγωγούς 0,5 m ø 80	110	110	Pa
Διαθέσιμη πίεση χωρίς αγωγούς	140	140	Pa
Λειτουργία θέρμανσης			
Μέγιστη πίεση	3	3	bar
Μέγιστη θερμοκρασία	90	90	°C
Ελάχιστη θερμοκρασία για στάνταρ λειτουργία	0,25-0,45	0,25-0,45	bar
Πεδίο επιλογής της θερμοκρασίας H_2O θέρμανσης	40-80	40-80	°C
Κυκλοφορητής: μέγιστο διαθέσιμο μανομετρικό για την	249	249	mbar
εγκατάσταση με παροχή	1.000	1.000	l/h
Δοχείο διαστολής από μεμβράνη	8	8	l
Πλήρωση δοχείου διαστολής	1	1	bar
Λειτουργία νερού οικιακής χρήσης			
Μέγιστη πίεση	6	6	bar
Ελάχιστη πίεση	0,15	0,15	bar
Ποσότητα ζεστού νερού με Δt 25°C	14,3	16,1	l/min
με Δt 30°C	11,9	13,4	l/min
με Δt 35°C	10,2	11,5	l/min
Ελάχιστη προσαγωγή νερού οικιακής χρήσης	2	2	l/min

ΠΕΡΙΓΡΑΦΗ		START AR				ΜΜ
		25 KIS		29 KIS		
Πεδίο επιλογής της θερμοκρασίας νερού οικιακής χρήσης H_2O		37-60		37-60		°C
Ρυθμιστής ροής		10		12		l/min
Κατηγορία NOx		6		6		
Παροχές		**θέρμανσης**	**ζεστό νερό οικιακής χρήσης**	**θέρμανσης**	**ζεστό νερό οικιακής χρήσης**	
παροχή αέρα	G20	39,660	39,660	41,819	41,819	Nm^3/h
	G31	40,208	40,208	41,897	41,897	
παροχή καπνών	G20	42,168	42,168	44,627	44,627	Nm^3/h
	G31	42,147	42,147	44,069	44,069	
Ροή Μάζας καυσαερίων (max-min)	G20	14,678-16,156	14,678-16,156	15,509-15,548	15,509-15,548	g/s
	G31	14,905-15,903	14,905-15,903	15,572-16,423	15,572-16,423	
Τιμές εκπομπών μέγιστης και ελάχιστης παροχής αερίου (**)						
		G20	**G31**	**G20**	**G31**	
Μέγιστο	CO χ.α. κάτω από	130	150	140	230	p.p.m.
	CO_2	6,8	7,6	7,2	8,2	%
	NOx χ.α. κάτω από	50	90	60	120	p.p.m.
	Θερμοκρασία καυσαερίων	67	67	70	69	°C
Ελάχιστο	CO χ.α. κάτω από	140	150	140	50	p.p.m.
	CO_2	2,9	3,4	3,4	3,7	%
	NOx χ.α. κάτω από	40	70	40	50	p.p.m.
	Θερμοκρασία καυσαερίων	66	66	71	69	°C

(*) Μέση τιμή ανάμεσα σε διάφορες καταστάσεις λειτουργίας με ζεστό νερό οικιακής χρήσης

(**) Έλεγχος που πραγματοποιείται με ομόκεντρο σωλήνα Ø 60-100 - μήκος 0,85 m - θερμοκρασία νερού 80-60 °C

ΠΙΝΑΚΑΣ ΑΕΡΙΩΝ	Μεθάνιο (G20)	Προπάνιο (G31)	ΜΜ
Κατώτερος δείκτης Wobbe (15 °C-1013 mbar)	45,67	70,69	MJ/m^3S
Κατώτατη θερμαντική ισχύς	34,02	88	MJ/m^3S
Ονομαστική τιμή πίεσης τροφοδοσίας	20 (203,9)	37 (377,3)	mbar (mm C.A.)
Ελάχιστη τιμή πίεσης τροφοδοσίας	10 (102,0)	-	mbar (mm C.A.)
Start AR 25 KIS			
Βασικός καυστήρας			
Αριθμός ακροφυσίων 30	0,8	0,5	Ø mm
Μέγιστη παροχή αερίου στη θέρμανση	2,64		Sm^3/h
		1,94	kg/h
Μέγιστη παροχή αερίου στο ZNX	2,64		Sm^3/h
		1,94	kg/h
Ελάχιστη προσαγωγή αερίου στη θέρμανση	1,32		Sm^3/h
		0,97	kg/h
Ελάχιστη προσαγωγή αερίου στο ZNX	1,32		Sm^3/h
		0,97	kg/h
Μέγιστη πίεση στο σημείο λήψης της βαλβίδας σε λειτουργία θέρμανσης	12,00	27,50	mbar
	122,37	280,42	mm C.A.
Μέγιστη πίεση στο σημείο λήψης της βαλβίδας σε λειτουργία ZNX	12,00	27,50	mbar
	122,37	280,42	mm C.A.
Ελάχιστη πίεση στο σημείο λήψης της βαλβίδας σε λειτουργία θέρμανσης	3,20	7,00	mbar
	32,63	71,38	mm C.A.
Ελάχιστη πίεση στο σημείο λήψης της βαλβίδας σε λειτουργία ZNX	3,20	7,00	mbar
	32,63	71,38	mm C.A.

ΠΙΝΑΚΑΣ ΑΕΡΙΩΝ	Μεθάνιο (G20)	Προπάνιο (G31)	ΜΜ
Start AR 29 KIS			
Βασικός καυστήρας			
Αριθμός ακροφυσίων 30	0,8	0,5	Ø mm
Μέγιστη παροχή αερίου στη θέρμανση	2,96		Sm^3/h
		2,17	kg/h
Μέγιστη παροχή αερίου στο ZNX	2,96		Sm^3/h
		2,17	kg/h
Ελάχιστη προσαγωγή αερίου στη θέρμανση	1,48		Sm^3/h
		1,09	kg/h
Ελάχιστη προσαγωγή αερίου στο ZNX	1,48		Sm^3/h
		1,09	kg/h
Μέγιστη πίεση στο σημείο λήψης της βαλβίδας σε λειτουργία θέρμανσης	14,70	34,00	mbar
	149,90	346,70	mm C.A.
Μέγιστη πίεση στο σημείο λήψης της βαλβίδας σε λειτουργία ZNX	14,70	34,00	mbar
	149,90	346,70	mm C.A.
Ελάχιστη πίεση στο σημείο λήψης της βαλβίδας σε λειτουργία θέρμανσης	4,00	9,00	mbar
	40,79	91,77	mm C.A.
Ελάχιστη πίεση στο σημείο λήψης της βαλβίδας σε λειτουργία ZNX	4,00	9,00	mbar
	40,79	91,77	mm C.A.

START AR 25 KIS

Κατηγορία εποχιακής ενεργειακής απόδοσης θέρμανσης περιβάλλοντος		B		Κατηγορία ενεργειακής απόδοσης θέρμανσης νερού	A		
Παράμετρος	**Σύμβολο**	**Τιμή**	**Μονάδα**	**Παράμετρος**	**Σύμβολο**	**Τιμή**	**Μονάδα**
Ονομαστική ισχύς	P ονομαστικό	24	kW	Κατηγορία εποχιακής ενεργειακής απόδοσης θέρμανσης περιβάλλοντος	ηs	86	%
Για τους λέβητες για θέρμανση χώρου και συνδυασμένης λειτουργίας: ωφέλιμη θερμική ισχύς				**Για τους λέβητες για θέρμανση χώρου και συνδυασμένης λειτουργίας: αποτελεσματικότητα**			
Στην ονομαστική θερμική ισχύ και σε επίπεδο υψηλής θερμοκρασίας (*)	P4	23,9	kW	Στην ονομαστική θερμική ισχύ και σε επίπεδο υψηλής θερμοκρασίας (*)	η4	85,9	%
Στο 30% της ονομαστικής θερμικής ισχύος και σε επίπεδο χαμηλής θερμοκρασίας (**)	P1	7,5	kW	Στο 30% της ονομαστικής θερμικής ισχύος και σε επίπεδο χαμηλής θερμοκρασίας (**)	η1	90,6	%
Βοηθητικές ηλεκτρικές καταναλώσεις				**Άλλες παράμετροι**			
Με πλήρες φορτίο	elmax	69,0	W	Θερμικές απώλειες στη λειτουργία αναμονής (standby)	Pstby	85,0	W
Με μερικό φορτίο	elmin	37,0	W	Ενεργειακή κατανάλωση της φλόγας πιλότου	Pign	-	W
Σε λειτουργία αναμονής (Standby)	PSB	2,0	W	Ετήσια ενεργειακή κατανάλωση	QHE	80	GJ
				Στάθμη ηχητικής ισχύος στο εσωτερικό	LWA	50	dB
				Εκπομπές οξειδίου του αζώτου	NOx	16	mg/kWh
Για συσκευές θέρμανσης συνδυασμένης λειτουργίας:							
Προφίλ δηλωμένου φορτίου	XL			Ενεργειακή απόδοση θέρμανσης νερού	ηwh	81	%
Ημερήσια κατανάλωση ηλεκτρικής ενέργειας	Qelec	0,220	kWh	Ημερήσια κατανάλωση καυσίμου	Qfuel	24,122	kWh
Ετήσια κατανάλωση ηλεκτρικής ενέργειας	AEC	48	kWh	Ετήσια κατανάλωση καυσίμου	AFC	18	GJ

(*) επίπεδο υψηλής θερμοκρασίας: 60 °C στην επιστροφή και 80 °C στην προσαγωγή του λέβητα

(*) επίπεδο χαμηλής θερμοκρασίας: για λέβητες με συμπύκνωση 30 °C, για λέβητες χαμηλής θερμοκρασίας 37 °C, για άλλες συσκευές θέρμανσης 50 °C θερμοκρασίας επιστροφής

START AR 29 KIS

Κατηγορία εποχιακής ενεργειακής απόδοσης θέρμανσης περιβάλλοντος		B		Κατηγορία ενεργειακής απόδοσης θέρμανσης νερού	A		
Παράμετρος	**Σύμβολο**	**Τιμή**	**Μονάδα**	**Παράμετρος**	**Σύμβολο**	**Τιμή**	**Μονάδα**
Ονομαστική ισχύς	P ονομαστικό	27	kW	Κατηγορία εποχιακής ενεργειακής απόδοσης θέρμανσης χώρου	ηs	86	%
Για τους λέβητες για θέρμανση χώρου και συνδυασμένης λειτουργίας: ωφέλιμη θερμική ισχύς				**Για τους λέβητες για θέρμανση χώρου και συνδυασμένης λειτουργίας: αποτελεσματικότητα**			
Στην ονομαστική θερμική ισχύ και σε επίπεδο υψηλής θερμοκρασίας (*)	P4	26,8	kW	Στην ονομαστική θερμική ισχύ και σε επίπεδο υψηλής θερμοκρασίας (*)	η4	86,3	%
Στο 30% της ονομαστικής θερμικής ισχύος και σε επίπεδο χαμηλής θερμοκρασίας (**)	P1	8,5	kW	Στο 30% της ονομαστικής θερμικής ισχύος και σε επίπεδο χαμηλής θερμοκρασίας (**)	η1	90,6	%
Βοηθητικές ηλεκτρικές καταναλώσεις				**Άλλες παράμετροι**			
Με πλήρες φορτίο	elmax	68,0	W	Θερμικές απώλειες στη λειτουργία αναμονής (standby)	Pstby	85,0	W
Με μερικό φορτίο	elmin	43,0	W	Ενεργειακή κατανάλωση της φλόγας πιλότου	Pign	-	W
Σε λειτουργία αναμονής (Standby)	PSB	2,0	W	Ετήσια ενεργειακή κατανάλωση	QHE	90	GJ
				Στάθμη ηχητικής ισχύος στο εσωτερικό	LWA	50	dB
				Εκπομπές οξειδίου του αζώτου	NOx	14	mg/kWh
Για συσκευές θέρμανσης συνδυασμένης λειτουργίας:							
Προφίλ δηλωμένου φορτίου	XL			Ενεργειακή απόδοση θέρμανσης νερού	ηwh	82	%
Ημερήσια κατανάλωση ηλεκτρικής ενέργειας	Qelec	0,207	kWh	Ημερήσια κατανάλωση καυσίμου	Qfuel	23,811	kWh
Ετήσια κατανάλωση ηλεκτρικής ενέργειας	AEC	45	kWh	Ετήσια κατανάλωση καυσίμου	AFC	18	GJ

(*) επίπεδο υψηλής θερμοκρασίας: 60 °C στην επιστροφή και 80 °C στην προσαγωγή του λέβητα

(*) επίπεδο χαμηλής θερμοκρασίας: για λέβητες με συμπύκνωση 30 °C, για λέβητες χαμηλής θερμοκρασίας 37 °C, για άλλες συσκευές θέρμανσης 50 °C θερμοκρασίας επιστροφής

ΣΗΜΕΙΩΣΗ (αν το εξωτερικό αισθητήριο ή ο πίνακας ελέγχου ή και οι δύο συσκευές βρίσκονται στον λέβητα)
Αναφορικά με τον κατ 'εξουσιοδότηση κανονισμό (ΕΕ) αριθ. 811/2013, τα δεδομένα που αναφέρονται στον πίνακα μπορούν να χρησιμοποιηθούν για την ολοκλήρωση της πινακίδας του προϊόντος και την επισήμανση για συσκευές θέρμανσης χώρου, μικτές συσκευές θέρμανσης, σύνολα συσκευών για θέρμανση χώρου, συσκευές ελέγχου θερμοκρασίας και ηλιακές συσκευές:

ΠΡΟΣΘΕΤΗ ΔΙΑΤΑΞΗ	**ΚΑΤΗΓΟΡΙΑ**	**BONUS**
ΕΞΩΤΕΡΙΚΟ ΑΙΣΘΗΤΗΡΙΟ	II	2%
ΠΙΝΑΚΑΣ ΕΛΕΓΧΟΥ*	V	3%
ΕΞΩΤΕΡΙΚΟ ΑΙΣΘΗΤΗΡΙΟ + ΠΙΝΑΚΑΣ ΕΛΕΓΧΟΥ*	VI	4%

(*) Ορισμένο ως ρυθμιστής θερμοκρασίας χώρου

1.8 Υδραυλικό κύκλωμα

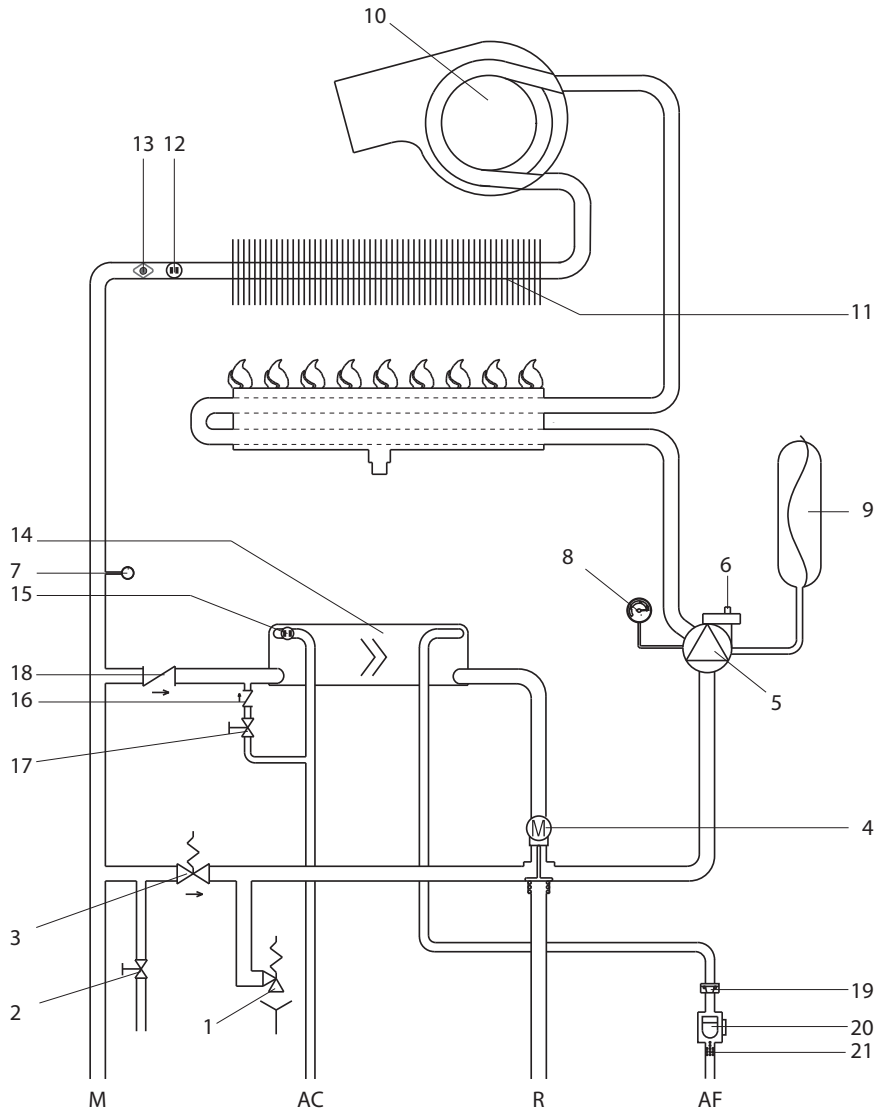

AF Είσοδος ζεστού νερού οικιακής χρήσης
AC Έξοδος ζεστού νερού οικιακής χρήσης
M Προσαγωγή θέρμανσης
R Επιστροφή θέρμανσης

1 Βαλβίδα εκκένωσης
2 Βαλβίδα ασφαλείας
3 Αυτόματο By-pass
4 Μοτέρ τρίοδης βαλβίδας
5 Κυκλοφορητής
6 Βαλβίδα κατώτερου εξαεριστικού
7 Πιεσοστάτης νερού
8 Μανόμετρο
9 Δοχείο διαστολής
10 Πυκνωτής
11 Πρωτεύων εναλλάκτης
12 Αισθητήριο NTC πρωτεύοντος κυκλώματος
13 Θερμοστάτης ορίου
14 Εναλλάκτης ζεστού νερού χρήσης
15 Αισθητήριο NTC Z.N.X.
16 Βαλβίδα αντεπιστροφής
17 Βάνα πλήρωσης
18 Βαλβίδα αντεπιστροφής
19 Ρυθμιστής ροής
20 Ροοστάτης
21 Φίλτρο ζεστού νερού οικιακής χρήσης

1.9 Κυκλοφορητής

Το διαθέσιμο μανομετρικό του συστήματος θέρμανσης απεικονίζεται,σε συνάρτηση με την παροχή στο παρακάτω διάγραμμα. Η διαστασιολόγηση των σωλήνων της εγκατάστασης θέρμανσης πρέπει να πραγματοποιείται λαμβάνοντας υπόψη τη τιμή του διαθέσιμου μανομετρικού.

⚠ Παρακαλούμε να σημειώσετε ότι για τη σωστή λειτουργία του λέβητα πρέπει να υπάρχει επαρκής κυκλοφορία νερού στον εναλλάκτη θερμότητας. Για το σκοπό αυτό, ο λέβητας είναι εφοδιασμένος με αυτόματο by-pass το οποίο ρυθμίζει τη σωστή παροχή νερού στον εναλλάκτη.

ΕΡΓΟΣΤΑΣΙΑΚΗ ΚΑΜΠΥΛΗ ΚΥΚΛΟΦΟΡΗΤΗ

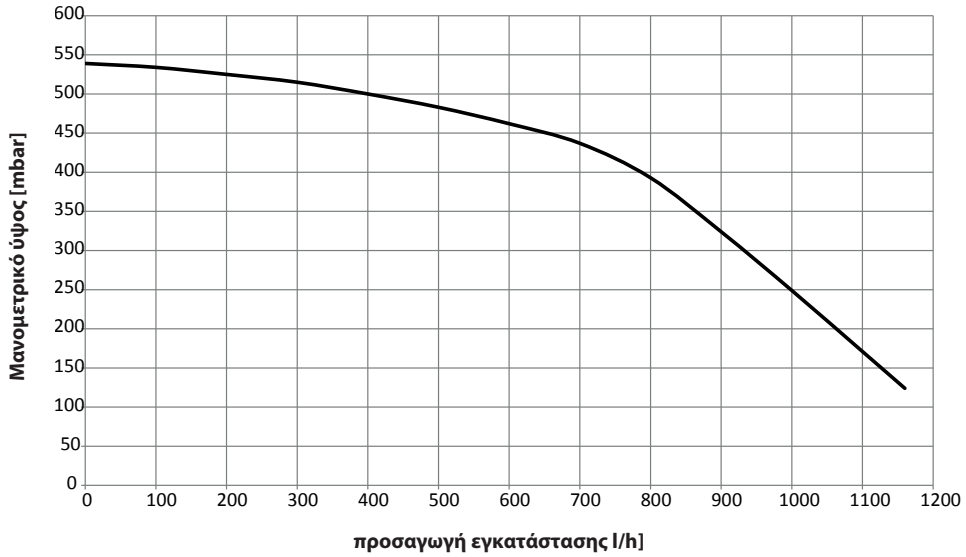

ΚΑΜΠΥΛΗ ΚΙΤ ΚΥΚΛΟΦΟΡΗΤΗ ΥΨΗΛΟΥ ΜΑΝΟΜΕΤΡΙΚΟΥ

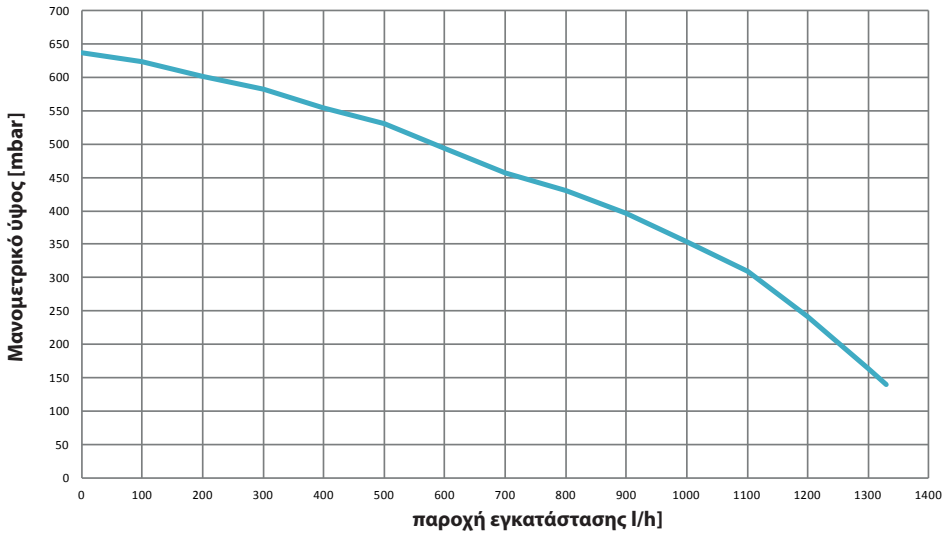

1.10 Ηλεκτρολογικό διάγραμμα

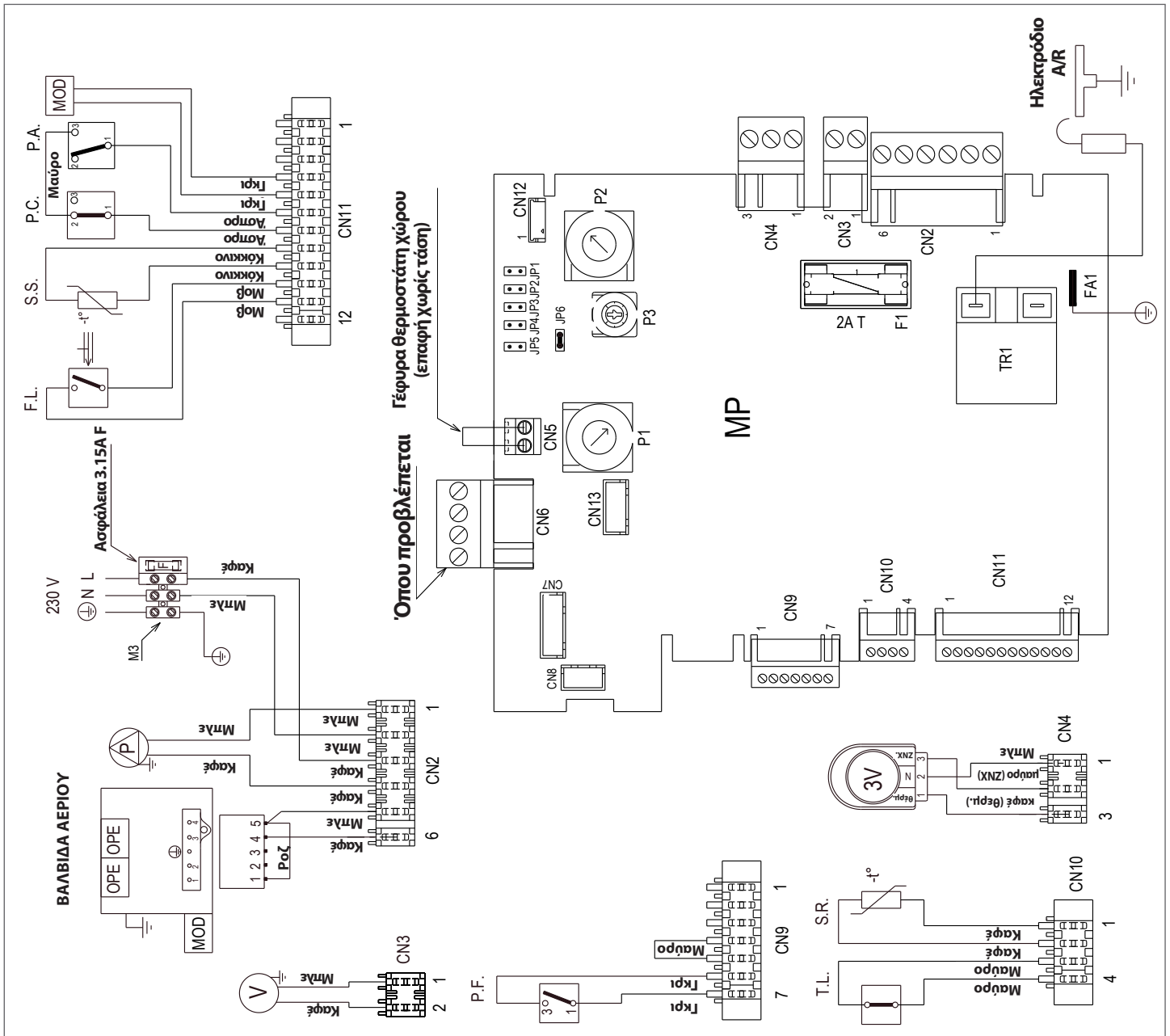

1.11 Πίνακας χειρισμού

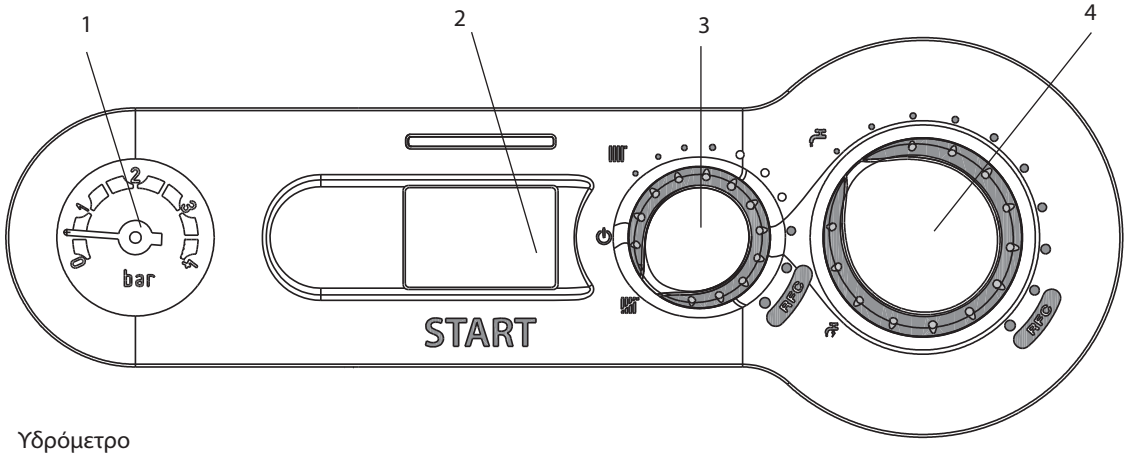

1 Υδρόμετρο

2 Ψηφιακή οθόνη που επισημαίνει τη θερμοκρασία λειτουργίας και τους κωδικούς σφάλματος

3 Επιλογέας λειτουργίας:
- Απενεργοποιημένο (OFF)/Επαναφορά συναγερμών,
- Καλοκαίρι,
- Χειμώνας/Ρύθμιση θερμοκρασίας νερού θέρμανσης

4 Ρύθμιση θερμοκρασίας Z.N.X.

Λειτουργία προθέρμανσης (πιο γρήγορο ζέσταμα νερού)

RFC Μείωση σχηματισμού συμπυκνώματος (βλ. ειδική παράγραφο 2.7)

ΨΗΦΙΑΚΗ ΟΘΟΝΗ



Πλήρωση εγκατάστασης, αυτό το εικονίδιο εμφανίζεται μαζί με τον κωδικό προβλήματος A04

Θερμορύθμιση: δείχνει τη σύνδεση με ένα εξωτερικό αισθητήριο

Εμπλοκή φλόγας, αυτό το εικονίδιο εμφανίζεται μαζί με τον κωδικό σφάλματος A01

Πρόβλημα : Υποδεικνύει μια οποιαδήποτε δυσλειτουργία και εμφανίζεται μαζί με τον κωδικό συναγερμού

Λειτουργία θέρμανσης

Λειτουργία σε Z.N.X.

Αντιπαγετικό: δείχνει ότι βρίσκεται σε εξέλιξη ο αντιπαγετικός κύκλος

P Λειτουργία προθέρμανσης ενεργή (πιο γρήγορο ζέσταμα νερού)

65° Θερμοκρασία θέρμανσης/Z.N.X. ή πρόβλημα λειτουργίας

Καυστήρας σε λειτουργία

2 ΕΓΚΑΤΑΣΤΑΣΗ

2.1 Παραλαβή του προϊόντος

Ο επίτοιχος λέβητας START AR παραδίδεται συμπαγώς συσκευασμένος για απόλυτη προστασία σε χάρτινο κιβώτιο.
Στο εσωτερικό της συσκευασίας μέσα σε πλαστική θήκη παρέχονται τα ακόλουθα:

- εγχειρίδιο οδηγιών για τον εγκαταστάτη, για τον χρήστη και για την Υπηρεσία Τεχνικής Υποστήριξης
- ετικέτες με τον γραμμικό κώδικα
- βάση στήριξης για τον λέβητα.

⚠ Τα εγχειρίδια οδηγιών αποτελούν αναπόσπαστο τμήμα του λέβητα και γι'αυτό σας συστήνουμε να τα διαβάσετε και να τα φυλάξετε προσεκτικά.

2.2 Διαστάσεις και βάρη

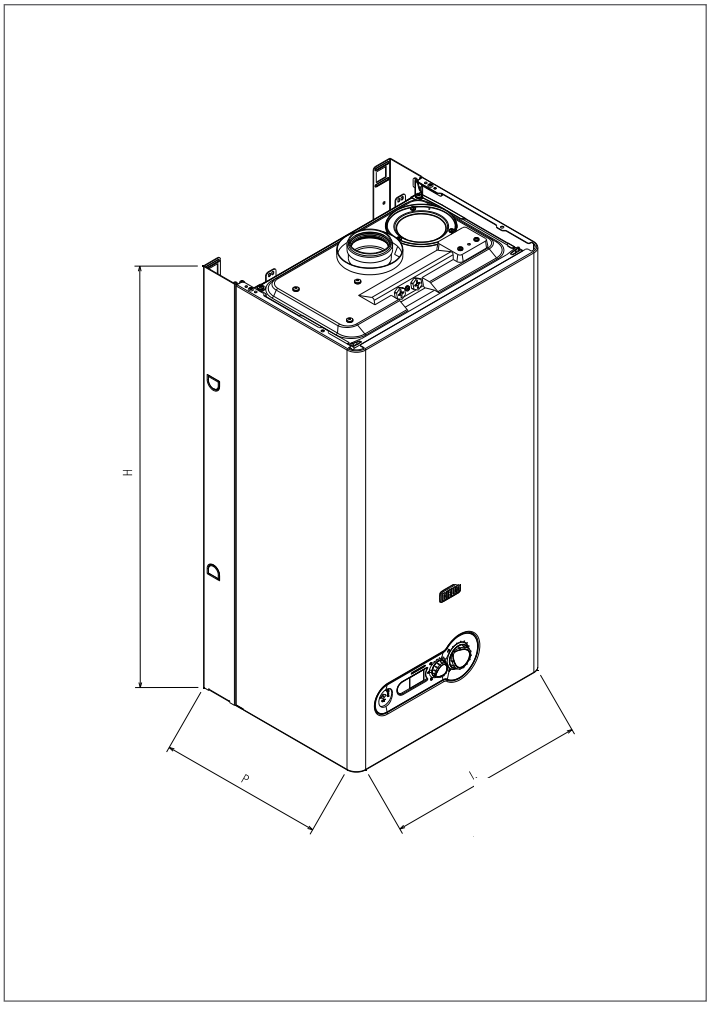

	START AR		
	25 KIS	29 KIS	
L	400	400	mm
P	332	332	mm
H	780	780	mm
Καθαρό βάρος	37	37	kg

2.3 Μετακίνηση

Αφού αφαιρέσετε τη συσκευασία, η μετακίνηση του λέβητα START AR πραγματοποιείται χειροκίνητα χρησιμοποιώντας το πλαίσιο στήριξης.

⚠ Κατά τη διάρκεια της μετακίνησης, να αποφεύγονται τα δυνατά χτυπήματα του λέβητα σε σκληρές επιφάνειες, όπως το πάτωμα και οι τοίχοι.

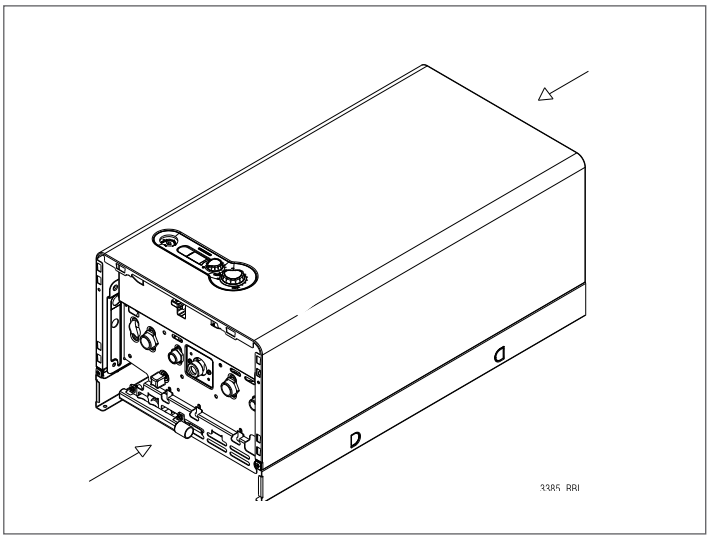

2.4 Χώρος εγκατάστασης

Οι συσκευές κατηγορίας C μπορούν να εγκατασταθούν σε πολλούς χώρους αρκεί η εξαγωγή των προϊόντων καύσης και η εισαγωγή αέρα καύσης να μεταφέρονται στο εξωτερικού του χώρου.
Στη διαμόρφωση B22P, B52P η συσκευή δεν μπορεί να εγκατασταθεί σε χώρους που χρησιμοποιούνται ως κρεβατοκάμαρα, μπάνιο, ντους ή όπου υπάρχουν ανοιχτοί απαγωγοί χωρίς εισροή καθαρού αέρα. Ο χώρος όπου θα εγκατασταθεί ο λέβητας πρέπει να διαθέτει επαρκή εξαερισμό.
Για τον συγκεκριμένο τύπο λέβητα διατίθενται οι ακόλουθες διαμορφώσεις εκκένωσης καυσαερίων: B22P, B52P, C12, C12x; C32, C32x, C42, C42x, C52, C52x, C62, C82, C82x; C92, C92x.

⚠ Να λαμβάνετε υπόψιν τις απαραίτητες αποστάσεις για τη πρόσβαση στις διατάξεις ασφαλείας, για τις ρυθμίσεις και για τη πραγματοποίηση της διαδικασίας συντήρησης.

⚠ Βεβαιωθείτε ότι ο βαθμός ηλεκτρικής προστασίας της συσκευής είναι αντίστοιχος των χαρακτηριστικών του χώρου εγκατάστασης.

⚠ Στην περίπτωση που ο λέβητας τροφοδοτείται με καύσιμο αέριο με ειδικό βάρος μεγαλύτερο από αυτό του αέρα, τα ηλεκτρικά εξαρτήματα θα πρέπει να τοποθετηθούν σε ύψος από το έδαφος μεγαλύτερο από 500 mm.

2.5 Τοποθέτηση σε παλαιές ή ανακαισισμένες εγκαταστάσεις

Όταν η εγκατάσταση του λέβητα START AR γίνεται σε παλιές ή ανακαινισμένες εγκαταστάσεις να βεβαιώνεστε ότι:

- Ο αγωγός καυσαερίων πρέπει να είναι κατάλληλος για τις θερμοκρασίες των προϊόντων καύσης σε κατάσταση υγρασίας, υπολογισμένος και κατασκευασμένος σύμφωνα με το πρότυπο, σε ευθεία όσο περισσότερο είναι δυνατό, στεγανός, μονωμένος και να μην έχει εμφράξεις ή στενώσεις. Πρέπει να διαθέτει κατάλληλα συστήματα συλλογής και εκκένωσης του συμπυκνώματος
- Η ηλεκτρική εγκατάσταση πρέπει να είναι κατασκευασμένη σύμφωνα με τα ειδικά πρότυπα και από εξειδικευμένο τεχνικό
- Η γραμμή προσαγωγής καυσίμου και η πιθανή δεξαμενή (LPG) πρέπει να είναι κατασκευασμένες σύμφωνα με τα ειδικά πρότυπα.

■ Το δοχείο διαστολής πρέπει να εξασφαλίζει την απορρόφηση της διαστολής του υγρού που περιέχεται στην εγκατάσταση
■ Η προσαγωγή και το μανομετρικό ύψος του κυκλοφορητή (βλ. "Ρύθμιση κυκλοφορητή") πρέπει να είναι κατάλληλα για τα χαρακτηριστικά της εγκατάστασης
■ Η εγκατάσταση να είναι πλυμένη, καθαρή από λάσπη και επικαθίσεις, να έχει γίνει εξαέρωση και να είναι στεγανή. Συνιστάται η εγκατάσταση ενός μαγνητικού φίλτρου στην επιστροφή της εγκατάστασης
■ Το σύστημα εκκένωσης συμπυκνωμάτων του λέβητα (σιφόνι) συνδέεται και κατευθύνεται προς τη συλλογή των "λευκών" υδάτων.

⚠ Ο κατασκευαστής δεν ευθύνεται για ενδεχόμενες ζημιές που προκαλούνται από την έλλειψη συστήματος εκκένωσης καυσαερίων.

⚠ Οι αγωγοί εκκένωσηςκαυσαερίων για λέβητες συμπύκνωσης κατασκευάζονται από ειδικά υλικά, διαφορετικά από αυτά των αγωγών για συμβατικούς λέβητες.

2.6 Εγκατάσταση του λέβητα

Για τη σωστή τοποθέτηση της συσκευής, να λάβετε υπόψη ότι:
■ δεν πρέπει να τοποθετείται πάνω σε κουζίνα ή άλλη συσκευή ψησίματος
■ Απαγορεύεται να αφήνετε εύφλεκτες ουσίες στο χώρο όπου είναι εγκατεστημένος ο λέβητας
■ Οι τοίχοι που είναι ευαίσθητοι στη ζέστη (π.χ. οι ξύλινοι) θα πρέπει να προστατεύονται με κατάλληλη μόνωση.

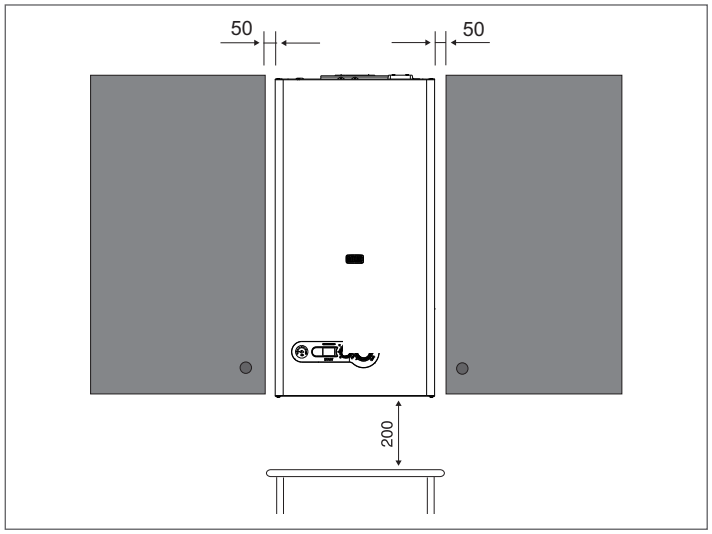

Ο λέβητας Start AR μπορεί να εγκατασταθεί τόσο σε εσωτερικό όσο και σε εξωτερικό μερικώς προστατευόμενο χώρο:

Εγκατάσταση σε εσωτερικό χώρο: μπορεί να εγκατασταθεί σε πολλούς χώρους αρκεί η εξαγωγή των προϊόντων καύσης και η εισαγωγή αέρα καύσης να μεταφέρονται στο εξωτερικού του χώρου. Σε αυτή την περίπτωση ο χώρος δεν απαιτεί κανένα άνοιγμα εξαερισμού γιατί πρόκειται για λέβητα κλειστού θαλάμου καύσης .
Αν, αντίθετα, ο αέρας καύσης παραλαμβάνεται από το χώρο της εγκατάστασης, αυτός πρέπει να διαθέτει ανοίγματα εξαερισμού που να συμμορφώνονται με τους τεχνικούς κανονισμούς και να έχουν επαρκείς διαστάσεις.
Λάβετε υπόψη τις αποστάσεις που απαιτούνται για τη πρόσβαση στις διατάξεις ασφαλείας και ρύθμισης, καθώς και για τη διεξαγωγή των εργασιών συντήρησης. Βεβαιωθείτε ότι ο βαθμός ηλεκτρικής προστασίας της συσκευής είναι αντίστοιχος των χαρακτηριστικών του χώρου εγκατάστασης.
Στην περίπτωση που ο λέβητας τροφοδοτείται με καύσιμο αέριο με ειδικό βάρος μεγαλύτερο από αυτό του αέρα, τα ηλεκτρικά εξαρτήματα θα πρέπει να τοποθετηθούν σε ύψος μεγαλύτερο από 500 mm. από το έδαφος.

Εγκατάσταση σε εξωτερικό, μερικώς προστατευόμενο, χώρο: ο λέβητας πρέπει να τοποθετείται σε μερικώς προστατευόμενο χώρο, δηλαδή δεν πρέπει να εκτίθεται απευθείας στους ατμοσφαιρικούς παράγοντες.
Στο βασικό εξοπλισμό του λέβητα περιλαμβάνεται ένα αυτόματο αντιπαγετικό σύστημα, το οποίο ενεργοποιείται όταν η θερμοκρασία του νερού στο πρωτεύον κύκλωμα πέφτει κάτω από τους 5°C.
Το σύστημα αυτό είναι πάντα ενεργό και εξασφαλίζει την προστασία του λέβητα έως τη θερμοκρασία των 0 °C στο χώρο εγκατάστασης.
Για να χρησιμοποιηθεί αυτή η προστασία, που βασίζεται στη λειτουργία του καυστήρα, ο λέβητας πρέπει να μπορεί να ανάψει, κατά συνέπεια οποιαδήποτε κατάσταση μπλοκαρίσματος (π.χ. λόγω έλλειψης αερίου ή ηλεκτρικής τροφοδοσίας, ή μια επέμβαση ασφαλείας) απενεργοποιεί την προστασία.

Για όλες τις εγκαταστάσεις σε εξωτερικό μερικώς προστατευόμενο χώρο: Αν το μηχάνημα παραμείνει χωρίς τροφοδοσία για μεγάλα χρονικά διαστήματα σε περιοχές όπου η θερμοκρασία μπορεί να πέσει και κάτω από τους 0° και δεν επιθυμείτε να αδειάσετε την εγκατάσταση θέρμανσης, για την αντιπαγετική προστασία του, συνιστάται να ζητήσετε να τοποθετηθεί στο πρωτεύον κύκλωμα ένα αντιπαγετικό υγρό επώνυμου οίκου.
Ακολουθήστε προσεκτικά τις οδηγίες του κατασκευαστή σχετικά με το ποσοστό αντιπαγετικού υγρού σε σχέση με την ελάχιστη θερμοκρασία στην οποία θέλετε να διατηρηθεί στο κύκλωμα του μηχανήματος, τη διάρκεια και την απόρριψη του υγρού.
Για το τμήμα νερού χρήσης, συνιστάται να αδειάσετε το κύκλωμα.
Τα υλικά από τα οποία είναι κατασκευασμένα τα εξαρτήματα του λέβητα αντέχουν σε αντιπαγετικά υγρά με βάση την αιθυλενική γλυκόλη.
Διατίθενται επίσης κιτ αντιπαγετικού και κιτ άνω κάλυψης ειδικά για εγκαταστάσεις σε εξωτερικό, μερικώς προστατευόμενο χώρο.

ΑΝΤΙΠΑΓΕΤΙΚΟ ΣΥΣΤΗΜΑ
Όταν η εγκατάσταση του λέβητα γίνεται σε περιοχή όπου υπάρχει κίνδυνος παγετού, με εξωτερικές θερμοκρασίες μεταξύ 0°C και -10°C, για την προστασία του κυκλώματος ζεστού νερού χρήσης πρέπει να χρησιμοποιείται ένα αξεσουάρ κατόπιν παραγγελίας (αντιπαγετικό κιτ), το οποίο αποτελείται από ένα θερμοστάτη ελέγχου και μια σειρά αντιστάσεις με σχετική καλωδίωση.
Για να χρησιμοποιηθεί αυτή η προστασία, που βασίζεται στη λειτουργία του καυστήρα, ο λέβητας πρέπει να μπορεί να εκκινήσει, κατά συνέπεια οποιαδήποτε κατάσταση μπλοκαρίσματος (π.χ. λόγω έλλειψης αερίου ή ηλεκτρικής τροφοδοσίας, ή επέμβαση ασφαλείας) απενεργοποιεί την προστασία.

⚠ Η συναρμολόγηση του κιτ αντιπαγετικών αντιστάσεων πρέπει να πραγματοποιείται από εξουσιοδοτημένο τεχνικό, ακολουθώντας τις οδηγίες που περιέχονται στη συσκευασία του κιτ.

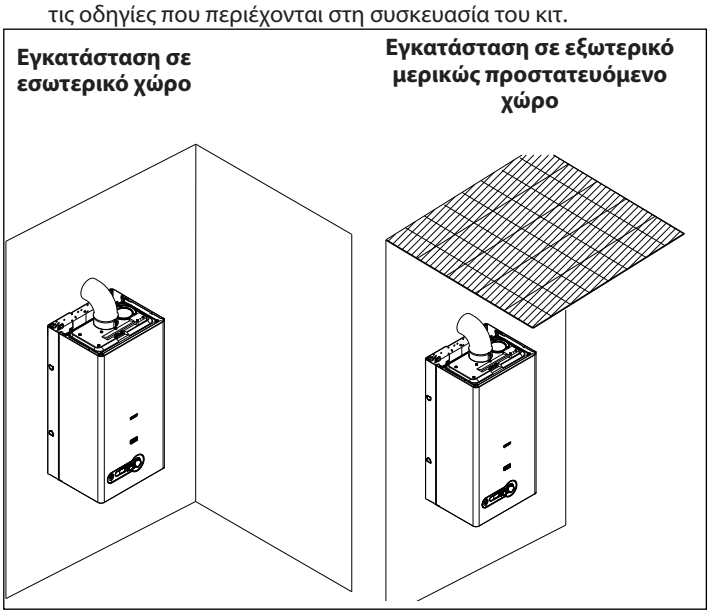

ΣΤΕΡΕΩΣΗ ΤΟΥ ΛΕΒΗΤΑ
Ο λέβητας παρέχεται με στάνταρ βάση στήριξης για τον λέβητα.

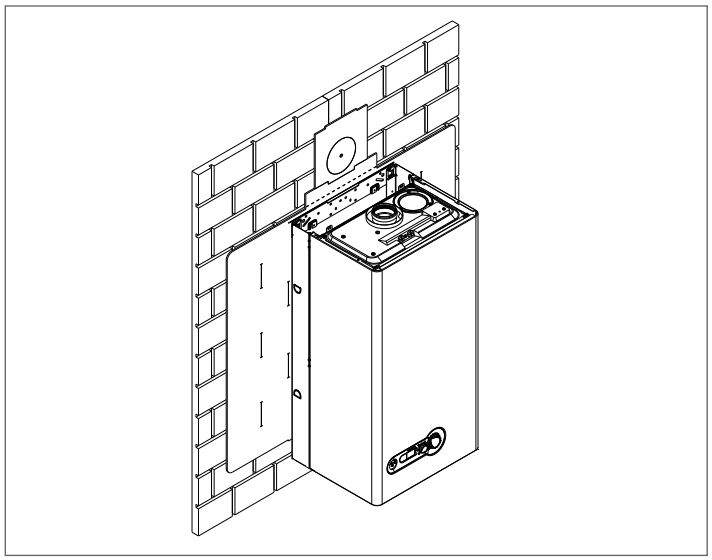

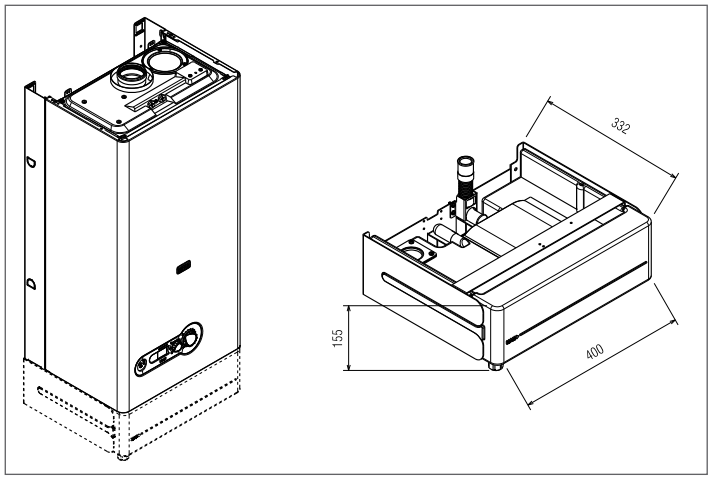

Σε περίπτωση εγκατάστασης του κιτ "Δοχείο εξουδετέρωσης συμπυκνώματος", πριν προχωρήσετε στην τοποθέτηση του λέβητα, φροντίστε να υπάρχουν οι κατάλληλοι χώροι (βλ. εικ. 1).

Για τη συναρμολόγηση προχωρήστε στις ακόλουθες εργασίες:

- Τοποθετήστε το χάρτινο πατρόν στον τοίχο. Χρησιμοποιώντας ένα αλφάδι ελέγξτε το οριζόντιο επίπεδο και την επιπεδότητα της επιφάνειας στήριξης του λέβητα. Αν είναι απαραίτητο χρησιμοποιήστε προσθήκες ρύθμιση του πάχους.
- Σημαδέψτε τα σημεία στερέωσης.
- Αφαιρέστε το πατρόν και ανοίξτε τις οπές.
- Στερεώστε την άνω βάση στήριξης του λέβητα στον τοίχο, χρησιμοποιώντας τα κατάλληλα ούπα.
- Ελέγξτε με ένα αλφάδι τη σωστή οριζοντίωση.

- Πραγματοποιήστε τις υδραυλικές συνδέσεις.
- Αναρτήστε τον λέβητα.

εικ. 1

Υδραυλικές συνδέσεις

Συνδέστε τα ρακόρ και τις τσιμούχες που παρέχονται ως εξαρτήματα κατόπιν παραγγελίας (βλ. Κατάλογο **Riello**).
Συνιστάται να συνδέσετε το λέβητα στις εγκαταστάσεις εισάγοντας εκτός από τη βάνα διακοπής ζεστού νερού χρήσης και τις βάνες διακοπής της εγκατάστασης θέρμανσης. Για το σκοπό αυτό διατίθεται ένα κιτ βανών της εγκατάστασης θέρμανσης και ένα κιτ βανών θέρμανσης με φίλτρο.
Συνδέστε στις ορειχάλκινες στρόφιγγες στα ρακόρ και στον λέβητα.

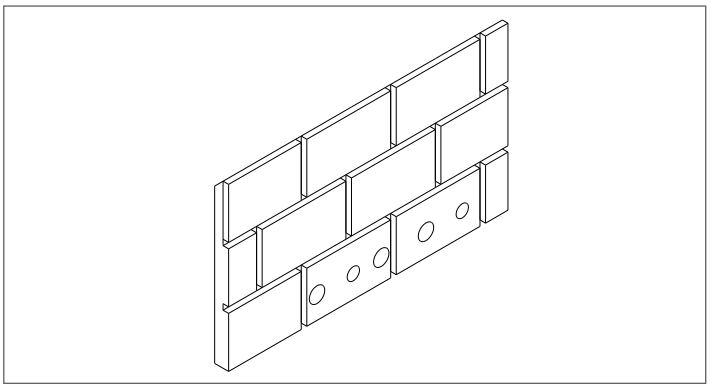

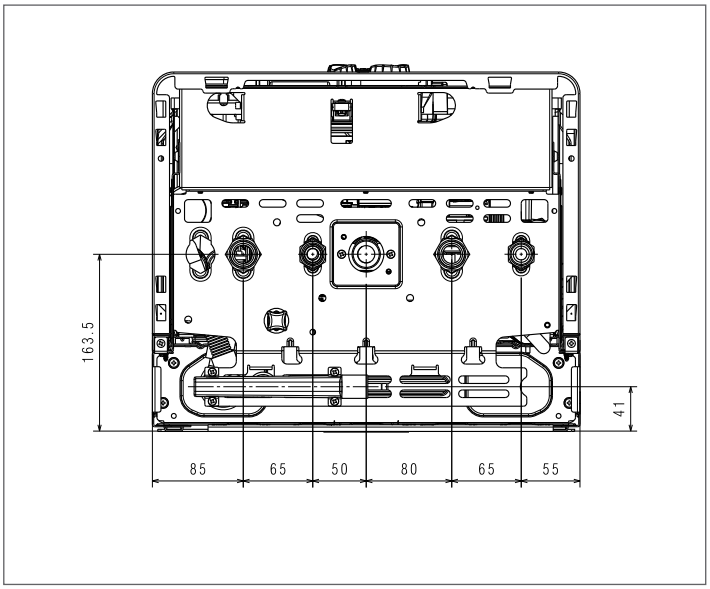

2.7 Μείωση σχηματισμού συμπυκνωμάτων

Γυρίζοντας τους επιλογείς ρύθμισης θερμοκρασίας νερού και θερμοκρασίας ζεστού νερού οικιακής χρήσης στην περιοχή RFC (μείωση σχηματισμού συμπυκνωμάτων), επιλέγονται οι πιο υψηλές θερμοκρασίες παροχής.

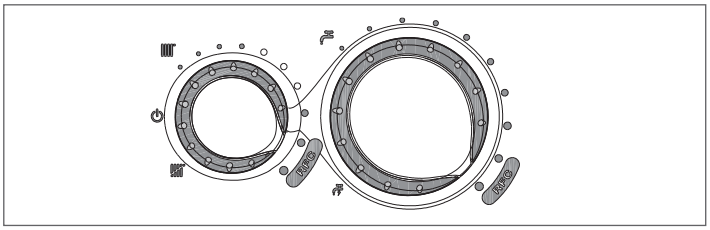

Συλλέκτης εκκένωσης συμπυκνωμάτων / νερών εγκατάστασης

Ο συλλέκτης εκκένωσης συλλέγει τα υγρά συμπυκνώματα, τυχόν νερό από την εκκένωση της βαλβίδας ασφαλείας και το νερό εκκένωσης της εγκατάστασης.

⚠ Ο συλλέκτης πρέπει να είναι συνδεδεμένος, μέσω κάποιου λαστιχένιου αγωγού (δεν παρέχεται), σε κατάλληλο σύστημα συλλογής και αποχέτευσης των λευκών νερών, πάντα σύμφωνα με την κείμενη νομοθεσία. Η εσωτερική διάμετρος του συλλέκτη είναι 20 mm: συμβουλεύουμε τη χρήση λαστιχένιου αγωγού Φ 18-19 mm, ο οποίος θα στεγανοποιηθεί με σφιγκτήρα (δεν συμπεριλαμβάνεται στη συσκευασία).

⚠ Ελέγχετε περιοδικά ότι ο συλλέκτης εκκένωσης δεν είναι φραγμένος από στερεά κατάλοιπα που μπορεί να εμποδίσουν την απορροή των υγρών συμπυκνωμάτων.

⚠ Ο κατασκευαστής δεν ευθύνεται για ενδεχόμενες ζημιές/πλημμύρες που προκαλούνται από την έλλειψη συστήματος εκκένωσης.

⚠ Η γραμμή σύνδεσης της αποχέτευσης πρέπει να είναι εγγυημένης στεγανότητας.

⚠ Ο κατασκευαστής της συσκευής δεν φέρει ευθύνη για τυχόν ζημιές που μπορεί να προκληθούν από τη λειτουργία της βαλβίδας ασφαλείας.

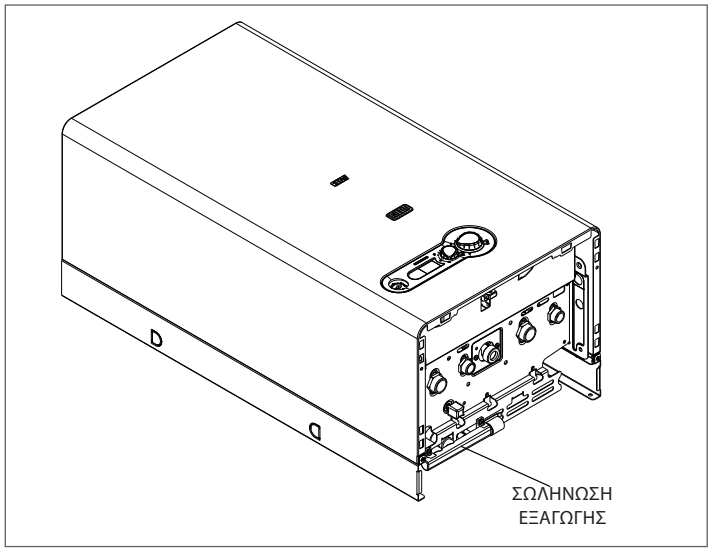

2.8 Ηλεκτρικές συνδέσεις

Ο λέβητας START AR είναι εργοστασιακά πλήρως εξοπλισμένος με ηλεκτρικά καλώδια, με τον αγωγό ηλεκτρικής παροχής ήδη συνδεδεμένο στους κατάλληλους ακροδέκτες και είναι μόνο απαραίτητη η σύνδεση του θερμοστάτη χώρου (TA) η οποία επίσης γίνεται στους κατάλληλους ακροδέκτες. Για την πρόσβαση στη κλεμοσειρά σύνδεσης:

■ Τοποθετήστε το γενικό διακόπτη του συστήματος στη θέση "Απενεργοποίηση"
■ Ξεβιδώστε τις βίδες (A) στερέωσης του περιβλήματος

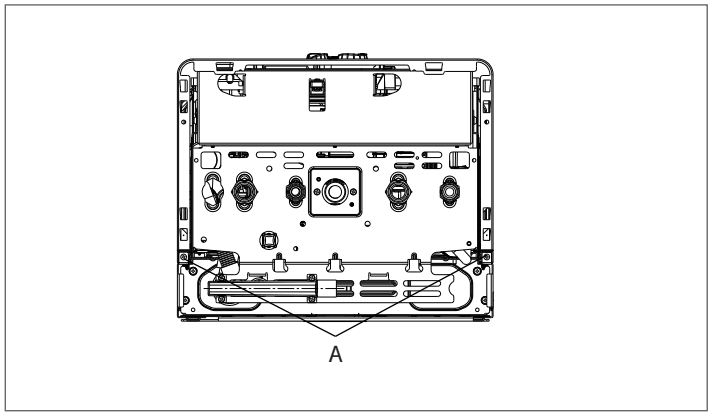

■ Ξεβιδώστε τη βίδα στερέωσης (B) του πίνακα
■ Μετακινήστε προς τα εμπρός και μετά προς τα πάνω τη βάση του περιβλήματος για να την απαγκιστρώσετε από το πλαίσιο.
■ Πιέστε τα πλαϊνά κουμπιά του πίνακα
■ Περιστρέψτε τον πίνακα προς την πλευρά σας
■ Ξεβιδώστε τις βίδες στήριξης (C) και πατήστε τα κλιπς για να απαγκιστρώσετε το κάλυμμα προστασίας της πλακέτας.

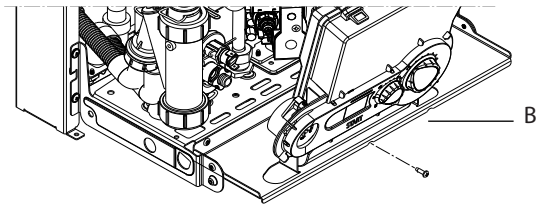

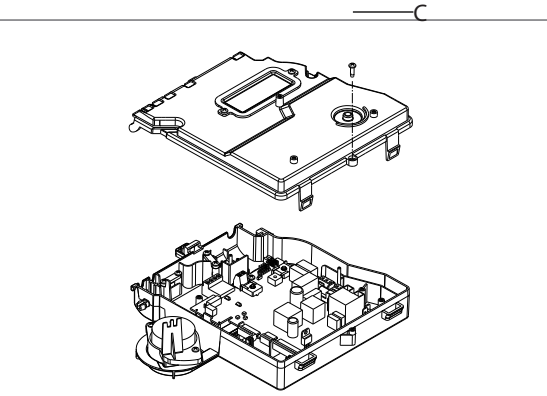

Κάντε τις συνδέσεις με αναφορά στα ακόλουθα διαγράμματα.

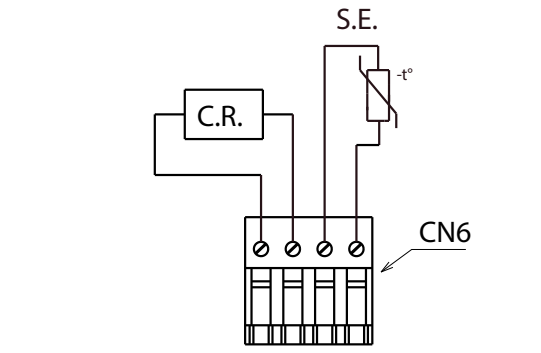

Οι συσκευές χαμηλής τάσης:
C.R. = τηλεχειριστήριο
S.E. = εξωτερικό αισθητήριο
θα συνδεθούν στη γέφυρα CN6 όπως φαίνεται στην εικόνα

⚠ Εισαγωγή θερμοστάτη χώρου με χαμηλή τάση ασφαλείας (ξηρή επαφή).

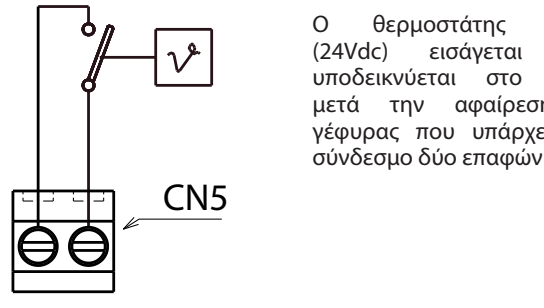

Ο θερμοστάτης χώρου (24Vdc) εισάγεται όπως υποδεικνύεται στο σχήμα μετά την αφαίρεση της γέφυρας που υπάρχει στον σύνδεσμο δύο επαφών (CN5)

⚠ Είσοδος θερμοστάτη χώρου χαμηλής τάσης ασφαλείας (24 Vdc). Η σύνδεση με το ηλεκτρικό δίκτυο, πρέπει να γίνει μέσω μιας συσκευής διαχωρισμού με πολυπολικό άνοιγμα τουλάχιστον 3,5 mm (EN 60335-1 κατηγορία III). Η μονάδα λειτουργεί με εναλλασσόμενο ρεύμα στα 230 Volts / 50 Hz και είναι συμβατό με το πρότυπο EN 60335-1.

⚠ Είναι απαραίτητη η σύνδεση με κατάλληλη γείωση, σύμφωνα με τους ισχύοντες νόμους και κανονισμούς.

⚠ Συνιστάται να τηρείτε τη σύνδεση φάση - ουδέτερου (L-N).

⚠ Ο αγωγός γείωσης πρέπει να είναι λίγο μακρύτερος από τους άλλους.

⛔ Απαγορεύεται η χρήση σωλήνων αερίου και/ή νερού σαν γείωση ηλεκτρικών συσκευών.

⚠ Ο κατασκευαστής δεν θα φέρει ευθύνη για τυχόν ζημιές που μπορεί να προκληθούν λόγω έλλειψης γείωσης του συστήματος.

Σε περίπτωση αντικατάστασης του καλωδίου τροφοδοσίας, χρησιμοποιήστε καλώδιο τύπου HAR H05V2V2-F, 3 x 0,75 mm^2, με μεγ. εξωτερική διάμετρο 7 mm.

2.9 Σύνδεση αερίου

Πριν συνδέσετε τη συσκευή με το δίκτυο του αερίου, βεβαιωθείτε ότι:

- τηρούνται οι εθνικοί και τοπικοί κανονισμοί εγκατάστασης
- ο τύπος αερίου είναι αυτός για τον οποίο έχει κατασκευαστεί η συσκευή
- οι σωληνώσεις είναι καθαρές.

Το σύστημα αγωγών αερίου προβλέπεται να είναι εξωτερικό. Στην περίπτωση που ο σωλήνας περνάει μέσα από τον τοίχο, θα πρέπει να περνάει μέσω της κεντρικής οπής του κάτω μέρους του κιτ dima.

⚠ Στη γραμμή του αερίου, συνιστάται η εγκατάσταση ενός φίλτρου

⚠ Στην εγκατάσταση που κάνατε, βεβαιωθείτε ότι οι συνδέσεις που πραγματοποιήσατε είναι στεγανές, όπως προβλέπεται από τους ισχύοντες κανονισμούς των εγκαταστάσεων.

2.10 Εκκένωση καυσαερίων και εισαγωγή αέρα καύσης

Για την εκκένωση των προϊόντων καύσης αναφερθείτε στους κανονισμούς UNI 7129 και 7131. Επίσης, θα πρέπει πάντοτε να τηρείτε τους τοπικούς κανονισμούς της Πυροσβεστικής, της Εταιρείας Αερίου και άλλες κοινοτικές διατάξεις. Η εκκένωση των προϊόντων καύσης εξασφαλίζεται από έναν φυγοκεντρικό ανεμιστήρα που είναι τοποθετημένος στο εσωτερικό του θαλάμου καύσης και η σωστή λειτουργία του ελέγχεται διαρκώς από έναν πιεσοστάτη. Ο λέβητας παρέχεται χωρίς το κιτ εκκένωσης καυσαερίων / αναρρόφησης αέρα, εφόσον μπορείτε να χρησιμοποιήσετε τα εξαρτήματα για συσκευές σε στεγανό θάλαμο με εξαναγκασμένο αερισμό, που προσαρμόζονται καλύτερα στα χαρακτηριστικά της εγκατάστασης. Για την εξαγωγή των καυσαερίων και τη προσαγωγή του αέρα καύσης του λέβητα, είναι απαραίτητο να χρησιμοποιούνται μόνο κατάλληλα πιστοποιημένοι αγωγοί και η σύνδεση να γίνεται με τον ορθό τρόπο όπως υποδεικνύεται στα εγχειρίδια οδηγιών που βρίσκονται στη συσκευασία των καπναγωγών. Σε έναν μόνο καπναγωγό είναι δυνατόν να συνδεθούν πολλοί λέβητες, υπό τη προϋπόθεση να είναι όλοι κλειστού θαλάμου καύσης. Ο λέβητας είναι μία συσκευή τύπου C (κλειστού θαλάμου) και πρέπει επομένως να έχει ασφαλή σύνδεση με τον αγωγό απαγωγής καυσαερίων και τον αγωγό προσαγωγής αέρα καύσης, χωρίς τους οποίους ο λέβητας δεν δύναται να λειτουργήσει. Οι τύποι των διαθέσιμων καπναγωγών μπορεί να είναι ομοαξονικοί ή χωριστοί.

⚠ Το μήκος σε ευθεία νοείται ότι περιλαμβάνει την πρώτη γωνία (σύνδεση λέβητα), τα τερματικά και τις ενώσεις. Εξαιρείται ο κατακόρυφος ομοαξονικός αγωγός ø 60-100 mm, του οποίου το μήκος σε ευθεία δεν περιλαμβάνει τις γωνίες.

⚠ Το μέγιστο μήκος των αγωγών αναφέρεται στους καπναγωγούς που διατίθενται στον κατάλογο Riello.

ΕΓΚΑΤΑΣΤΑΣΗ "ΒΕΒΙΑΣΜΕΝΗ ΑΝΟΙΧΤΗ" (ΤΥΠΟΣ B22P-B52P) Αγωγός εκκένωσης καυσαερίων Ø 80

ΑΓΩΓΟΙ ΚΑΥΣΑΕΡΙΩΝ ΜΕ ΕΙΣΑΓΩΓΗ ΑΕΡΑ ΑΠΟ ΤΟΝ ΧΩΡΟ

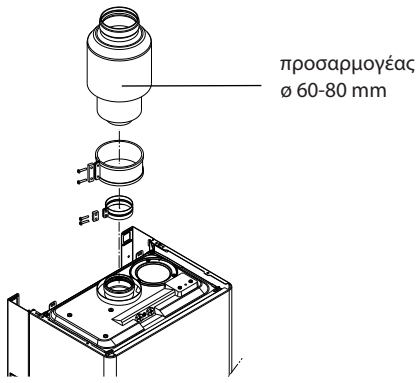

Ο αγωγός εκκένωσης καυσαερίων μπορεί να είναι γυρισμένος στην καταλληλότερη κατεύθυνση ανάλογα με τις ανάγκες τις εγκατάστασης. Για την εγκατάσταση ακολουθήστε τις οδηγίες που παρέχονται με το κιτ.

Σε αυτή τη διαμόρφωση ο λέβητας συνδέεται σε αγωγό εκκένωσης καυσαερίων Ø 80 mm μέσω ενός προσαρμογέα Ø 60-80 mm που παρέχεται ως αξεσουάρ.

Σε αυτή τη διαμόρφωση ο αέρας καύσης παραλαμβάνεται από το χώρο εγκατάστασης του λέβητα ο οποίος πρέπει να είναι ένας κατάλληλος τεχνικός χώρος και να προβλέπει εξαερισμό.

⚠ Οι μη μονωμένοι αγωγοί εκκένωσης είναι δυνάμει πηγές κινδύνου.

⚠ ΕΙΝΑΙ υποχρεωτική η χρήση ειδικών αγωγών.

⚠ Φροντίστε ο αγωγός εκκένωσης καπνού να έχει κλίση 3° προς τον λέβητα

START AR	μέγιστο μήκος αγωγών (Ø 80) (B22P - B52P)	Φλάντζα αέρα	Απώλειες φορτίου κάθε καμπύλης (m)	
			45°	90°
25 KIS	από 0,5 έως 5	Ø 33	1	1,5
	από 5 έως 13,5	Ø 38		
	από 13,5 έως 20	Ø 43		
29 KIS	από 0,5 έως 5	Ø 40	1	1,5
	από 5 έως 12	δεν έχει εγκατασταθεί		

Ομοαξονικοί αγωγοί (Ø 60-100)

Οι ομοαξονικοί αγωγοί μπορούν να είναι γυρισμένοι προς την καταλληλότερη κατεύθυνση ανάλογα με τις ανάγκες εγκατάστασης.

⚠ Οι μη μονωμένοι αγωγοί εκκένωσης είναι εν δυνάμει πηγές κινδύνου.

⚠ Ο λέβητας προσαρμόζει αυτόματα τον εξαερισμό με βάση τον τύπο εγκατάστασης και το μήκος του αγωγού. Είναι υποχρεωτική η χρήση ειδικών αγωγών.

⚠ Φροντίστε ο αγωγός εκκένωσηςκαυσαερίων να έχει κλίση 3° προς το λέβητα.

⚠ Μην φράζετε ούτε να διαχωρίζετε με κανένα τρόπο τον αγωγό εισαγωγής αέρα καύσης.

Για την εγκατάσταση ακολουθήστε τις οδηγίες που παρέχονται με το κιτ.

ΟΜΟΚΕΝΤΡΟΣ ΑΓΩΓΟΣ

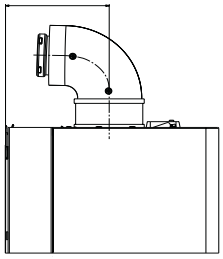

START AR	Μήκος αγωγών Ø 60-100 (m)	Φλάντζα αέρα	Απώλειες φορτίου κάθε καμπύλης (m)	
			45°	90°
25 KIS	από 0,85 έως 1,20	Ø 82,5	1,3	1,6
	από 1,20 έως 3,00	Ø 88		
	από 3,00 έως 4,50	δεν έχει εγκατασταθεί		
29 KIS	από 0,85 έως 2	Ø 84	1,3	1,6
	από 2 έως 4	δεν έχει εγκατασταθεί		

Ομοαξονικοί αγωγοί (ø 80-125)
Οι ομοαξονικοί αγωγοί μπορούν να είναι γυρισμένοι προς την καταλληλότερη κατεύθυνση ανάλογα με τις ανάγκες εγκατάστασης.

⚠ Οι μη μονωμένοι αγωγοί εκκένωσης είναι εν δυνάμει πηγές κινδύνου.

⚠ Ο λέβητας προσαρμόζει αυτόματα τον εξαερισμό με βάση τον τύπο εγκατάστασης και το μήκος του αγωγού.

⚠ Είναι υποχρεωτική η χρήση ειδικών αγωγών.

⚠ Φροντίστε ο αγωγός εκκένωσηςκαυσαερίων να έχει κλίση 3° προς τον λέβητα.

⚠ Μην φράζετε ούτε να διαχωρίζετε με κανένα τρόπο τον αγωγό εισαγωγής αέρα καύσης.

Για την εγκατάσταση ακολουθήστε τις οδηγίες που παρέχονται με το κιτ.

START AR	Μήκος αγωγών Ø 80-125 (m)	Φλάντζα αέρα	Απώλειες φορτίου κάθε καμπύλης (m)	
			45°	90°
25 KIS	έως 3	Ø 82,5	1	1,5
	από 3 έως 8	Ø 88		
	από 8 έως 11	δεν έχει εγκατασταθεί		
29 KIS	έως 4,75	Ø 84	1	1,5
	από 4,75 έως 9	δεν έχει εγκατασταθεί		

Διαχωρισμένοι αγωγοί (Ø 80)
Οι διαχωρισμένοι αγωγοί μπορούν να είναι γυρισμένοι προς την καταλληλότερη κατεύθυνση ανάλογα με τις ανάγκες εγκατάστασης.

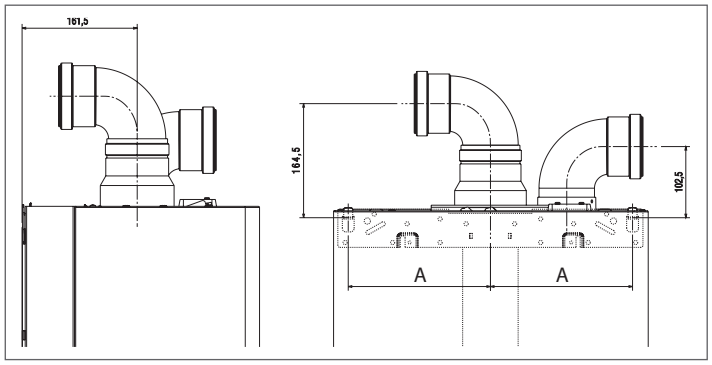

⚠ Οι μη μονωμένοι αγωγοί εκκένωσης είναι δυνάμει πηγές κινδύνου.

⚠ Ο λέβητας προσαρμόζει αυτόματα τον εξαερισμό με βάση τον τύπο εγκατάστασης και το μήκος του αγωγού.

⚠ Είναι υποχρεωτική η χρήση ειδικών αγωγών.

⚠ Φροντίστε ο αγωγός εκκένωσηςκαυσαερίων να έχει κλίση 3° προς τον λέβητα.

⚠ Μην φράζετε ούτε να διαχωρίζετε με κανένα τρόπο τον αγωγό εισαγωγής αέρα καύσης.

Για την εγκατάσταση ακολουθήστε τις οδηγίες που παρέχονται με το κιτ.

START AR	Μήκος αγωγών Ø 80 (m)	Φλάντζα αέρα	Απώλειες φορτίου κάθε καμπύλης (m)	
			45°	90°
25 KIS	από 0,5 έως 5	Ø 33	1	1,5
	από 5 έως 13,5	Ø 38		
	από 13,5 έως 20	Ø 43		
29 KIS	από 0,5 έως 5	Ø 40	1	1,5
	από 5 έως 12	δεν έχει εγκατασταθεί		

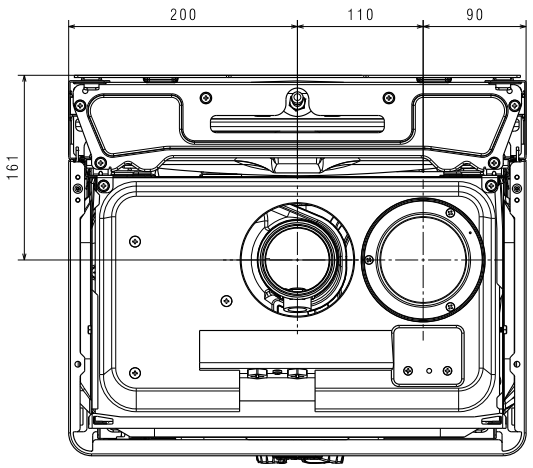

Για τις ενδείξεις μέγιστου μήκους με διάμετρο 80 mm μονού σωλήνα, ανατρέξτε στα ακόλουθα σχέδια.

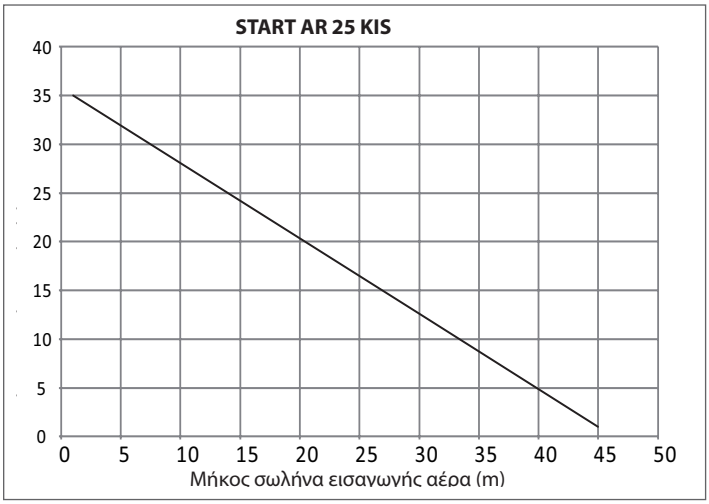

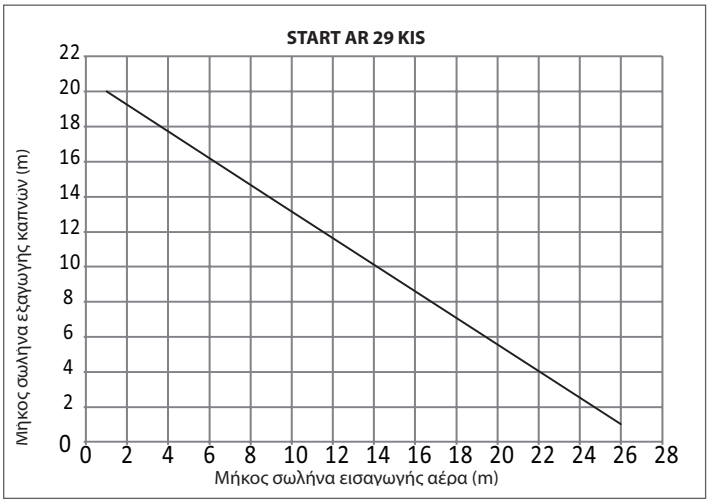

2.11 Πλήρωση και εκκένωση της εγκατάστασης

Στην περίπτωση νέας εγκατάστασης ή αντικατάστασης του λέβητα, η εγκατάσταση της θέρμανσης πρέπει πρώτα να καθαριστεί.
Προκειμένου να εξασφαλιστεί η καλή λειτουργία του προϊόντος, μετά από κάθε εργασία καθαρισμού, προσθήκης πρόσθετων ή/και χημικών επεξεργασιών (π.χ. αντιψυκτικό υγρό, επικάλυψης με λεπτό υμένα, κλπ. , βεβαιωθείτε ότι οι παράμετροι στον πίνακα περιλαμβάνονται στις υποδεικνυόμενες τιμές.

Παράμετροι	μον. μετ.	Νερό κυκλώματος θέρμανσης	Νερό πλήρωσης
Τιμή PH	-	7-8	-
Σκληρότητα	°F	-	< 15
Όψη	-	-	διαυγές
Fe	mg/kg	0,5	-
Cu	mg/kg	0,1	-

Όταν ολοκληρώσετε τις υδραυλικές συνδέσεις, μπορείτε να προχωρήσετε στην πλήρωση της εγκατάστασης θέρμανσης.

ΠΛΗΡΩΣΗ ΤΗΣ ΕΓΚΑΤΑΣΤΑΣΗΣ ΘΕΡΜΑΝΣΗΣ
Αυτή η εργασία πρέπει να γίνεται με τις εξής εργασίες και ενώ το σύστημα είναι κρύο:
- Ανοίξτε κατά δύο ή τρεις στροφές το πώμα της αυτόματης βαλβίδας διαφυγής αέρα (A)
- Βεβαιωθείτε ότι ο κρουνός εισόδου κρύου νερού είναι ανοικτός

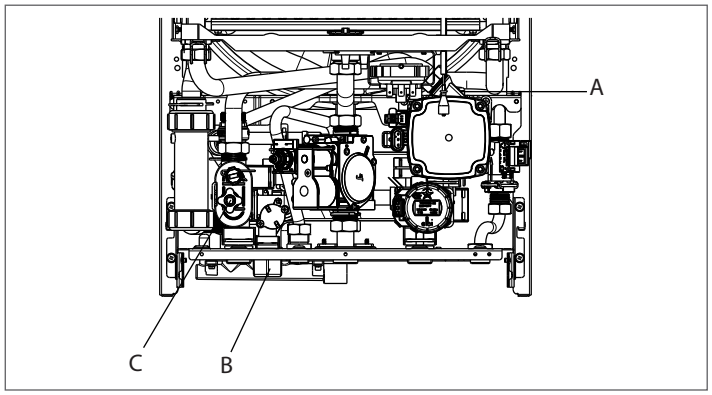

- Ανοίξτε τη βάνα πλήρωσης (B) έως ότου η πίεση που υποδεικνύεται στο υδρόμετρο να κυμαίνεται μεταξύ **1 bar και 1,5 bar**
- Όταν ολοκληρωθεί η πλήρωση, κλείστε τη βάνα πλήρωσης.

⚠ Η εξαγωγή της βαλβίδας ασφαλείας (C) πρέπει να συνδέεται σε ένα κατάλληλο σύστημα συλλογής. Ο κατασκευαστής δεν φέρει ευθύνη για τυχόν διαρροές που μπορεί να προκληθούν από τη λειτουργία της βαλβίδας ασφαλείας.

ΣΗΜΕΙΩΣΗ: *Ο λέβητας διαθέτει έναν αποδοτικό διαχωριστή αέρα και δεν απαιτείται καμία μη αυτόματη εργασία.*
ΣΗΜΕΙΩΣΗ: *Ο καυστήρας ανάβει μόνο όταν ολοκληρωθεί το στάδιο διαφυγής αέρα.*

ΕΚΚΕΝΩΣΗ ΤΗΣ ΕΓΚΑΤΑΣΤΑΣΗΣ ΘΕΡΜΑΝΣΗΣ
Για να αδειάσετε το σύστημα προχωρήστε ως εξής:
- Απενεργοποιείστε το λέβητα
- Ξεσφίξτε τη βαλβίδα εκκένωσης του λέβητα(C)
- Εκκενώστε τα πιό χαμηλά σημεία της εγκατάστασης.

ΕΚΚΕΝΩΣΗ ΤΗΣ ΕΓΚΑΤΑΣΤΑΣΗΣ ΖΝΧ

Κάθε φορά που υπάρχει κίνδυνος παγετού, θα πρέπει να αδειάζετε το σύστημα ζεστού νερού οικιακής χρήσης:
- κλείνετε τον γενικό διακόπτη του δικτύου ύδρευσης
- ανοίγετε όλες τις βάνες κρύου και ζεστού νερού
- εκκενώστε τα χαμηλότερα σημεία της εγκατάστασης.

Διαχωρισμένοι αγωγοί ø 80 με σύνδεση σωλήνων Ø 60
Τα χαρακτηριστικά του λέβητα επιτρέπουν τη σύνδεση του αγωγού εκκένωσης καυσαερίων Ø 80 στις συνδέσεις σωλήνων Ø 60.
Για τη σύνδεση συνιστάται να κάνετε έναν υπολογισμό προκειμένου να τηρείται η ισχύουσα νομοθεσία επί του θέματος.
Στον πίνακα αναγράφονται οι διάφορες βασικές επιτρεπόμενες διαμορφώσεις.

Πίνακας βασικών διαμορφώσεων αγωγών (*)

Εισαγωγή αέρα	1 καμπύλη 90° ø 80
	4,5 m σωλήνας ø 80
Εξαγωγή καπνών	1 καμπύλη 90° ø 80
	1 m σωλήνας ø 80
	Μείωση από ø 80 σε ø 60
	1 ρακόρ Tee ø 60
Start AR 25 KIS	
Φλάντζα Ø 33	2 m σωλήνας ø 60 κάθετος
Φλάντζα Ø 38	5 m σωλήνας ø 60 κάθετος
Φλάντζα Ø 43	10 m σωλήνας ø 60 κάθετος
Start AR 29 KIS	
Χωρίς φλάντζα	5 m σωλήνας ø 60 κάθετος

(*) Χρησιμοποιήστε για τον καπναγωγό πλαστικά συστήματα (PP) για λέβητες συμπύκνωσης.
Οι διαμορφώσεις Ø 60 αναφέρουν πειραματικά δεδομένα που έχουν επαληθευτεί στο εργαστήριο.
Σε περίπτωση διαφορετικών εγκαταστάσεων από αυτές που υποδεικνύονται στους πίνακες "βασικές διαμορφώσεις", ανατρέξτε στα ισοδύναμα γραμμικά μήκη Ø 80 - Ø 60 που αναφέρονται παρακάτω.

ΕΞΑΡΤΗΜΑ Ø 60	Ισοδύναμο γραμμικό σε μέτρα Ø80 (m)
Καμπύλη 45° Ø 60	5
Καμπύλη 90° Ø 60	8
προέκταση 0,5m Ø 60	2,5
Προέκταση 1,0m Ø 60	5,5
Προέκταση 2,0m Ø 60	12

⚠ Σε κάθε περίπτωση εξασφαλίζονται τα μέγιστα μήκη που δηλώνονται στο εγχειρίδιο και είναι πολύ σημαντικό να μην υπερβαίνονται.

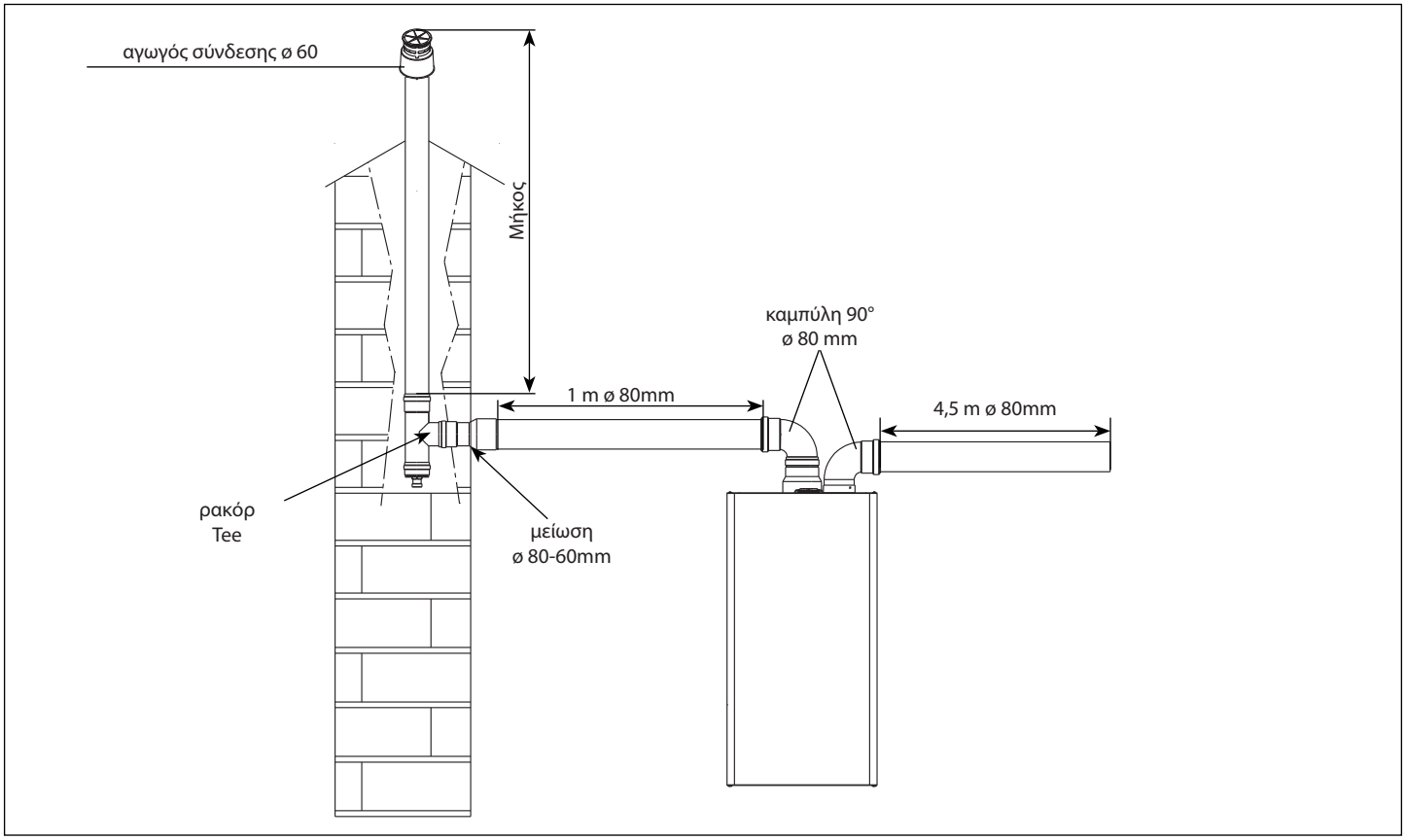

3 ΘΕΣΗ ΣΕ ΛΕΙΤΟΥΡΓΙΑ ΚΑΙ ΣΥΝΤΗΡΗΣΗ

3.1 Προετοιμασία για την πρώτη θέση σε λειτουργία

Πριν από την έναυση και τη δοκιμή λειτουργίας του λέβητα είναι απαραίτητο:

- Να βεβαιωθείτε ότι οι βάνες καυσίμου και νερού τροφοδοσίας των εγκαταστάσεων είναι ανοιχτές
- Να ελέγξετε αν ο τύπος αερίου και η πίεση τροφοδοσίας είναι αυτά για τα οποία έχει προετοιμαστεί ο λέβητας
- Να ελέγξετε αν το καπάκι του απαερωτή είναι ανοιχτό
- Να βεβαιωθείτε ότι η πίεση στο υδραυλικό κύκλωμα, όταν είναι κρύο, βρίσκεται πάντα μεταξύ 1 bar και 1,5 bar καθώς και ότι έχει γίνει εξαέρωση στο κύκλωμα
- Να βεβαιωθείτε ότι η προφόρτιση του δοχείου διαστολής είναι επαρκής (ανατρέξτε στον πίνακα τεχνικών στοιχείων)
- Να βεβαιωθείτε ότι οι ηλεκτρικές συνδέσεις έχουν γίνει σωστά
- Να βεβαιωθείτε ότι οι αγωγοί εκκένωσης προϊόντων καύσης και αναρρόφησης αέρα καύσης έχουν κατασκευαστεί σωστά
- Να βεβαιωθείτε ότι ο κυκλοφορητής περιστρέφεται ελεύθερα. Ξεβιδώστε τη βίδα ελέγχου και ελέγξτε με ένα επίπεδο κατσαβίδι ότι ο άξονας του ρότορα κινείται χωρίς εμπόδια.
- Πριν χαλαρώσετε ή αφαιρέσετε την τάπα κλεισίματος του κυκλοφορητή, προστατέψτε τα ηλεκτρικά συστήματα που βρίσκονται από κάτω από μια ενδεχόμενη διαρροή νερού.
- Να βεβαιωθείτε ότι ο κυκλοφορητής περιστρέφεται ελεύθερα, δεδομένου ότι μετά από μεγάλες περιόδους μη λειτουργίας, ενδέχεται τυχόν επικαθίσεις ή/και υπολείμματα να εμποδίζουν την ελεύθερη περιστροφή του.

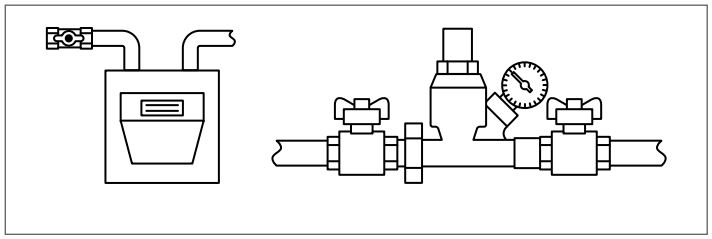

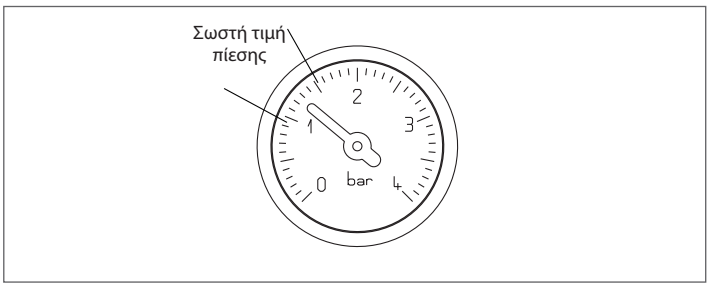

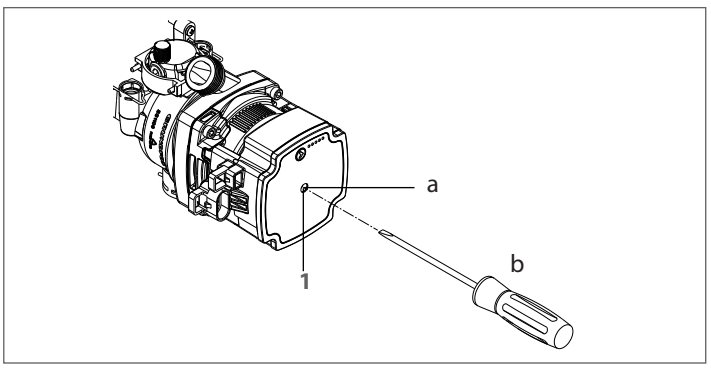

Ενδεχόμενη απεμπλοκή του άξονα του κυκλοφορητή

- Τοποθετήστε ένα κατσαβίδι στην οπή (1) του κυκλοφορητή
- Πιέστε (a) και περιστρέψτε το κατσαβίδι (b) έως ότου απεμπλακεί ο άξονας του κινητήρα

⚠ Πραγματοποιήστε αυτήν την ενέργεια με μεγάλη προσοχή ώστε να μην προκληθεί ζημιά στα εξαρτήματα.

3.2 Πρώτη θέση σε λειτουργία

Κατά την πρώτη έναυση, σε περίπτωση παρατεταμένης αδράνειας και σε περίπτωση επέμβασης συντήρησης, πριν θέσετε σε λειτουργία τη συσκευή, πρέπει να δημιουργήσετε μια ποσότητα νερού και να βεβαιωθείτε ότι η συμπύκνωση εκκενώνεται σωστά.
Γεμίστε το σιφόνι συλλογής συμπυκνωμάτων ρίχνοντας περίπου 1 λίτρο νερού στην υποδοχή ελέγχου καύσης του λέβητα και ελέγξτε:
- την επίπλευση του κλείστρου ασφαλείας
- τη σωστή απορροή του νερού από τον σωλήνα εκκένωσης στην έξοδο του λέβητα
- τη στεγανότητα της γραμμής σύνδεσης της εκκένωσης συμπυκνώματος.

Η σωστή λειτουργία του κυκλώματος εκκένωσης συμπυκνώματος (σιφόνι και αγωγοί) προβλέπει ότι η στάθμη συμπυκνώματος.
Η προκαταρκτική πλήρωση του σιφονίου και η παρουσία κλείστρου ασφαλείας στο εσωτερικό του σιφονίου έχει σκοπό να εμποδίσει τη διαρροή καυσαερίων στο περιβάλλον.
Επαναλαμβάνετε αυτή την ενέργεια κατά τη διάρκεια των επεμβάσεων τακτικής και έκτακτης συντήρησης.

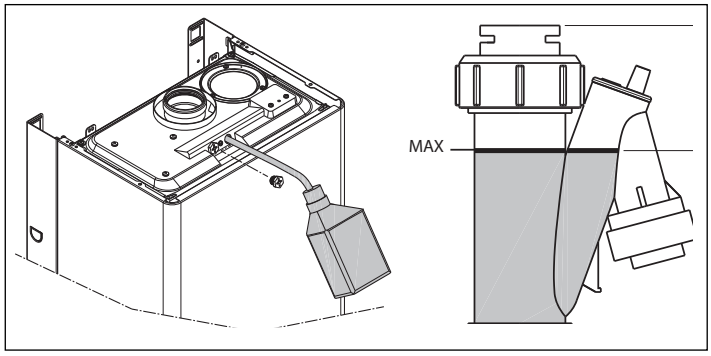

Για την ενεργοποίηση του λέβητα θα πρέπει να εκτελέσετε τις εξής εργασίες:
- Συνδέστε το λέβητα με την ηλεκτρική τροφοδοσία
- Ανοίξτε τον κρουνό αερίου, για να επιτραπεί η ροή του καυσίμου
- Ρυθμίστε το θερμοστάτη χώρου στην επιθυμητή θερμοκρασία (~20°C).

Περιστρέψτε τον επιλογέα λειτουργίας στην επιθυμητή θέση:
- **Χειμώνας:** Περιστρέφοντας τον επιλογέα λειτουργίας μέσα στο πεδίο ρύθμισης, ο λέβητας παρέχει ζεστό νερό χρήσης και θέρμανση. Σε περίπτωση αιτήματος θερμότητας, ο λέβητας ανάβει. Η ψηφιακή οθόνη δείχνει τη θερμοκρασία του νερού θέρμανσης. Σε περίπτωση αιτήματος ζεστού νερού χρήσης, ο λέβητας ανάβει. Η οθόνη δείχνει τη θερμοκρασία του ζεστού νερού χρήσης.

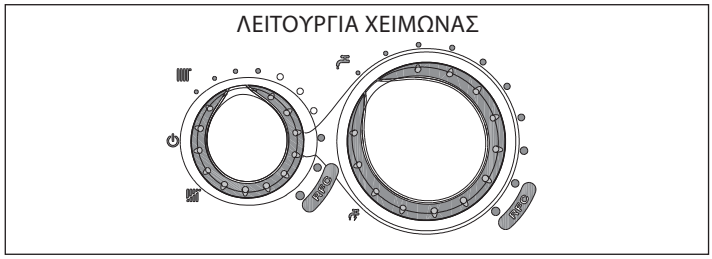

- **Καλοκαίρι:** Περιστρέφοντας τον επιλογέα στο σύμβολο καλοκαίρι ενεργοποιείται η συμβατική λειτουργία **μόνο ζεστό νερό χρήσης.** Σε περίπτωση αιτήματος ζεστού νερού χρήσης, ο λέβητας ανάβει. Η οθόνη δείχνει τη θερμοκρασία του ζεστού νερού χρήσης.

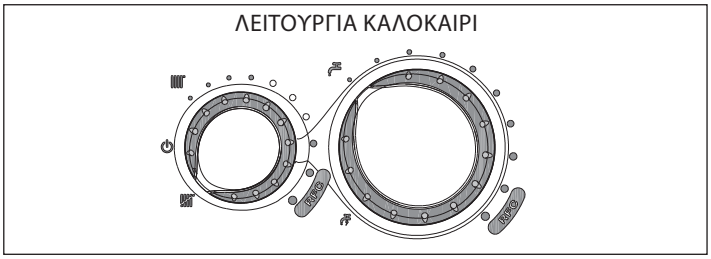

- **Λειτουργία προθέρμανσης (πιο γρήγορο ζέσταμα νερού):** Γυρίζοντας το διακόπτη ρύθμισης θερμοκρασίας νερού χρήσης στο σύμβολο ενεργοποιείται η λειτουργία προθέρμανσης. Επαναφέρετε το διακόπτη ρύθμισης θερμοκρασίας νερού χρήσης στην επιθυμητή θέση. Η λειτουργία αυτή επιτρέπει τη διατήρηση του ζεστού νερού που περιέχεται στον εναλλάκτη νερού χρήσης προκειμένου να μειωθούν οι χρόνοι αναμονής κατά τις παραλαβές του. Όταν είναι ενεργοποιημένη η λειτουργία προθέρμανσης, στην οθόνη εμφανίζεται το σύμβολο **P**. Η οθόνη δείχνει τη θερμοκρασία παροχής νερού θέρμανσης ή ζεστού νερού χρήσης με βάση την τρέχουσα ζήτηση. Κατά το άναμμα του καυστήρα, έπειτα από απαίτηση προθέρμανσης, στην οθόνη εμφανίζεται το σύμβολο **P** να αναβοσβήνει. Για να απενεργοποιήσετε τη λειτουργία προθέρμανσης γυρίστε εκ νέου το διακόπτη ρύθμισης θερμοκρασίας νερού χρήσης στο σύμβολο "". Το σύμβολο **P** σβήνει. Επαναφέρετε το διακόπτη ρύθμισης θερμοκρασίας νερού χρήσης στην επιθυμητή θέση. Η λειτουργία δεν είναι ενεργή όταν ο λέβητας βρίσκεται στη θέση OFF: Τοποθετήστε τον επιλογέα λειτουργίας στη θέση απενεργοποίησης (OFF).

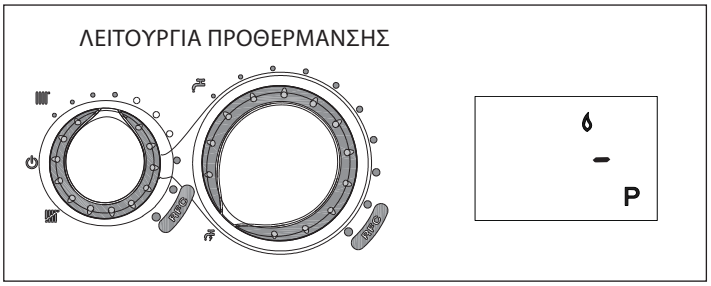

- **Ρύθμιση της θερμοκρασίας νερού θέρμανσης**
  Για να ρυθμίσετε τη θερμοκρασία του νερού θέρμανσης, γυρίστε τον επιλογέα λειτουργίας στο εσωτερικό του πεδίου ρύθμισης (δεξιόστροφα για αύξηση της τιμή και αριστερόστροφα για μείωση).

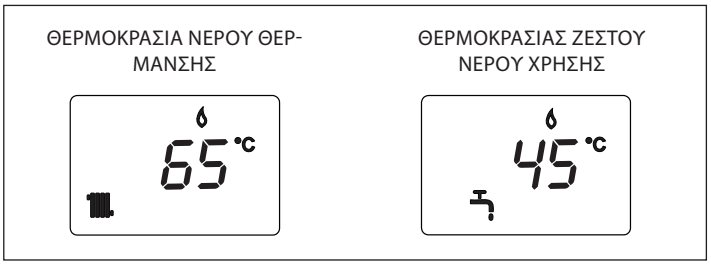

- **Ρύθμιση της θερμοκρασίας ζεστού νερού χρήσης**

Για να ρυθμίσετε τη θερμοκρασία του ζεστού νερού χρήσης (μπάνιο, ντους, κουζίνα, κτλ.), περιστρέψτε τη λαβή με το σύμβολο δεξιόστροφα για να αυξήσετε την τιμή, αριστερόστροφα για να την μειώσετε (ελάχ. τιμή 37 °C-μέγ. τιμή 60 °C). Ο λέβητας θα βρίσκεται σε κατάσταση αναμονής έως ότου, έπειτα από ένα αίτημα θερμότητας, ανάψει ο καυστήρας. Ο λέβητας θα παραμείνει σε λειτουργία έως ότου επιτευχθούν οι θερμοκρασίες που έχουν ρυθμιστεί ή έως το τέλος της ζήτησης για θερμότητα, στη συνέχεια θα τεθεί εκ νέου σε κατάσταση αναμονής "stand-by." Στην περίπτωση προσωρινής διακοπής, στην ψηφιακή οθόνη εμφανίζεται ο κωδικός σφάλματος.

ΡΥΘΜΙΣΗ ΤΗΣ ΘΕΡΜΟΚΡΑΣΙΑΣ ΖΕΣΤΟΥ ΝΕΡΟΥ ΧΡΗΣΗΣ

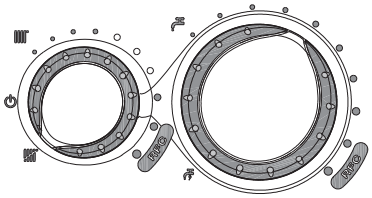

■ **Λειτουργία Ελέγχου Θερμοκρασίας Θέρμανσης (Ε.Θ.Θ.)**
Αν τοποθετήσετε τον επιλογέα θερμοκρασίας νερού θέρμανσης στον τομέα με τα μαυρισμένα σύμβολα χωρίς πλήρωση, ενεργοποιείται το σύστημα αυτόματης ρύθμισης Ε.Θ.Θ.: ανάλογα με την καθορισμένη θερμοκρασία του θερμοστάτη περιβάλλοντος και το χρόνο που χρειάζεται για να επιτευχθεί, ο λέβητας μεταβάλλει αυτόματα τη θερμοκρασία του νερού θέρμανσης μειώνοντας το χρόνο λειτουργίας και επιτρέποντας πιο άνετη λειτουργία και εξοικονόμηση ενέργειας.

ΛΕΙΤΟΥΡΓΙΑ C.T.R.

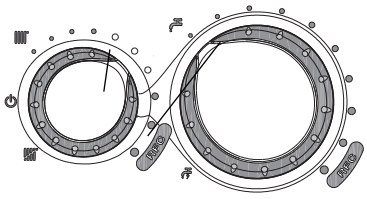

■ **Λειτουργία απεμπλοκής**
Για την αποκατάσταση της λειτουργίας γυρίστε τον επιλογέα λειτουργίας στη θέση ⏻απενεργοποίησης, περιμένετε 5-6 δευτερόλεπτα και στη συνέχεια γυρίστε τον επιλογέα λειτουργίας στην επιθυμητή θέση. Στο σημείο αυτό ο λέβητας θα ξεκινήσει εκ νέου αυτόματα.
Σημαντική σημείωση: Αν οι ενέργειες απεμπλοκής δεν ενεργοποιήσουν τη λειτουργία, συμβουλευτείτε το Κέντρο Τεχνικής Εξυπηρέτησης.

Για να απενεργοποιήσετε τη λειτουργία προθέρμανσης γυρίστε εκ νέου το διακόπτη ρύθμισης θερμοκρασίας νερού χρήσης στο σύμβολο "☺". Επαναφέρετε το διακόπτη ρύθμισης θερμοκρασίας νερού χρήσης στην επιθυμητή θέση. Η λειτουργία δεν είναι ενεργή όταν ο λέβητας βρίσκεται στη θέση OFF: Τοποθετήστε τον επιλογέα λειτουργίας στη θέση ⏻ απενεργοποίησης (OFF).

ΛΕΙΤΟΥΡΓΙΑ ΑΠΕΜΠΛΟΚΗΣ

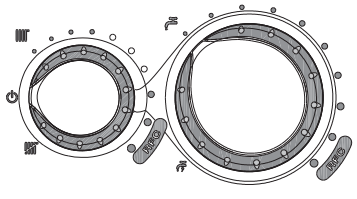

Μείωση σχηματισμού συμπυκνώματος
Αν θέλετε να μειώσετε το σχηματισμό συμπυκνώματος ακολουθήστε τις υποδείξεις που αναφέρονται παρακάτω:

■ Τοποθετήστε τους επιλογείς ρύθμισης θερμοκρασίας νερού θέρμανσης και θερμοκρασίας ζεστού νερού οικιακής χρήσης στην ειδική περιοχή που υποδεικνύεται με RFC (μειωμένος σχηματισμός συμπυκνώματος).

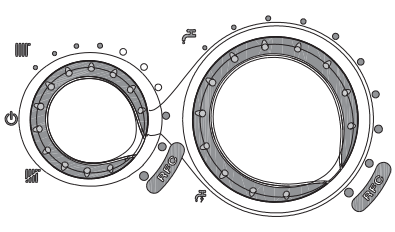

Όσο πιο πολύ πλησιάζει ο επιλογέας στη μέγιστη τιμή ρύθμισης, τόσο λιγότερη είναι η παραγωγή συμπυκνώματος.

3.3 Έλεγχοι κατά τη διάρκεια και μετά την πρώτη θέση σε λειτουργία

Μετά τη θέση σε λειτουργία, βεβαιωθείτε ότι ο λέβητας Start AR εκτελεί σωστά τις διαδικασίες εκκίνησης και απενεργοποίησης ως εξής:

- Χρησιμοποιήστε τον επιλογέα λειτουργίας
- Διακρίβωση του επιλογέα θερμοκρασίας νερού θέρμανσης και του επιλογέα θερμοκρασίας ζεστού νερού χρήσης
- Απαιτούμενη θερμοκρασία χώρου (επεμβαίνοντας στο θερμοστάτη χώρου ή στον προγραμματιστή ωραρίου).

Ελέγξτε τη λειτουργία ζεστού νερού χρήσης ανοίγοντας (σε περίπτωση σύνδεσης σε ένα μπόιλερ) μια βάνα ζεστού νερού με τον επιλογέα λειτουργίας τόσο στη θέση καλοκαιριού όσο και χειμώνα με προθέρμανση.

Ελέγξτε την πλήρη διακοπή του λέβητα τοποθετώντας το γενικό διακόπτη της εγκατάσταση στη θέση "σβηστό".

Μετά από μερικά λεπτά συνεχούς λειτουργίας, μετά το γύρισμα του γενικού διακόπτη της εγκατάστασης στη θέση "αναμμένο", τον επιλογέα λειτουργίας στο καλοκαίρι και διατηρώντας ανοιχτή τη βρύση ζεστού νερού χρήσης, τα συνδετικά υλικά και τα υπολείμματα επεξεργασίας εξατμίζονται και θα μπορείτε να κάνετε:

- Έλεγχο της πίεσης τροφοδοσίας του αερίου
- Έλεγχο καύσης.

ΕΛΕΓΧΟ ΤΗΣ ΠΙΕΣΗΣ ΤΡΟΦΟΔΟΣΙΑΣ ΤΟΥ ΑΕΡΙΟΥ

■ Τοποθετήστε το γενικό διακόπτη του συστήματος στη θέση "απενεργοποίηση"
Ξεβιδώστε τις βίδες στερέωσης του περιβλήματος
■ Μετακινήστε προς τα εμπρός κι έπειτα προς τα επάνω τη βάση του περιβλήματος για να το απαγγιστρώσετε από το πλαίσιο
Ξεβιδώστε τη βίδα στερέωσης του πίνακα

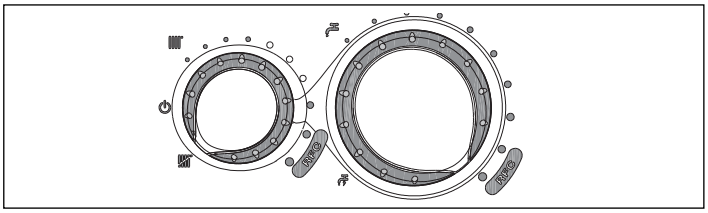

- Περιστρέψτε προς τα εμπρός τον πίνακα
- Ξεβιδώστε κατά περίπου δύο στροφές τη βίδα της υποδοχής πίεσης κάτω από τη βαλβίδα αερίου και συνδέστε το μανόμετρο.

Από τον πίνακα ελέγχου:

- Γυρίστε το διακόπτη ελέγχου στη λειτουργία (καλοκαίρι) και τον επιλογέα θερμοκρασίας ζεστού νερού οικιακής χρήσης στη μέγιστη τιμή

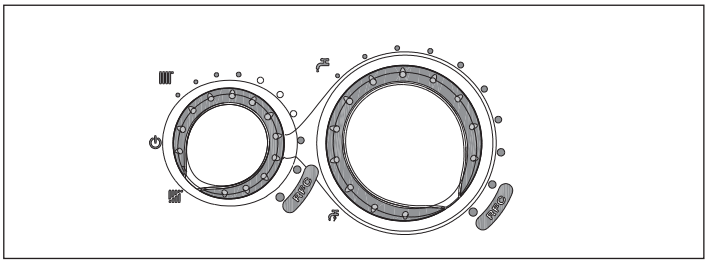

- Συνδέστε το λέβητα με την ηλεκτρική τροφοδοσία τοποθετώντας το γενικό διακόπτη του συστήματος στη θέση "ενεργοποίηση".
- Ανοίξτε μία βάνα ζεστού νερού στη μέγιστη προσαγωγή.
- Με τον καυστήρα αναμμένο στη μέγιστη ισχύ βεβαιωθείτε ότι η πίεση του αερίου κυμαίνεται μεταξύ των τιμών ελάχιστης πίεσης και κανονικής τροφοδοσίας που υποδεικνύονται στον πίνακα.
- Κλείστε τη βάνα του ζεστού νερού.
- Αποσυνδέστε το μανόμετρο και βιδώστε ξανά τη βίδα της υποδοχής πίεσης πριν από τη βαλβίδα αερίου.

Περιγραφή	ΑΕΡΙΟ ΜΕΘΑΝΙΟ (G20)	ΥΓΡΑΕΡΙΟ (G31)	ΜΜ
Κατώτερος δείκτης Wobbe (σε 15 °C-1013 mbar)	45,67	70,69	MJ/m³S
Ονομαστική τιμή πίεσης τροφοδοσίας	20	37	mbar
Ελάχιστη τιμή πίεσης τροφοδοσίας	10	-	mbar
Ακροφύσια καυστήρα START AR 25 KIS	30		αρ.
	0,8	0,5	ø mm
Ακροφύσια καυστήρα START AR 29 KIS	30		αρ.
	0,8	0,5	ø mm

ΕΛΕΓΧΟΣ ΚΑΥΣΗΣ

■ Ανοίξτε τη βάνα ζεστού νερού στη μέγιστη προσαγωγή

■ Γυρίστε το διακόπτη ελέγχου στη λειτουργία (καλοκαίρι) και τον επιλογέα θερμοκρασίας ζεστού νερού οικιακής χρήσης στη μέγιστη τιμή, τροφοδοτήστε ηλεκτρικά τον λέβητα τοποθετώντας τον γενικό διακόπτη της εγκατάστασης στη θέση "ενεργοποιημένο"

■ Ο λέβητας θα λειτουργήσει στη μέγιστη ισχύ και θα μπορείτε να πραγματοποιήσετε τον έλεγχο καύσης.

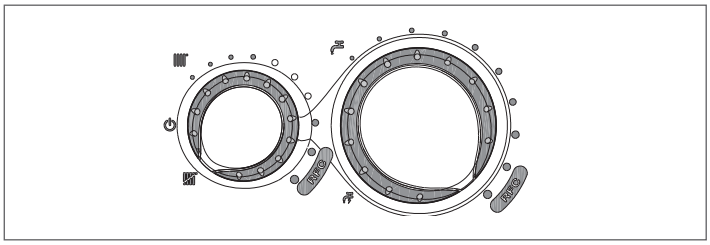

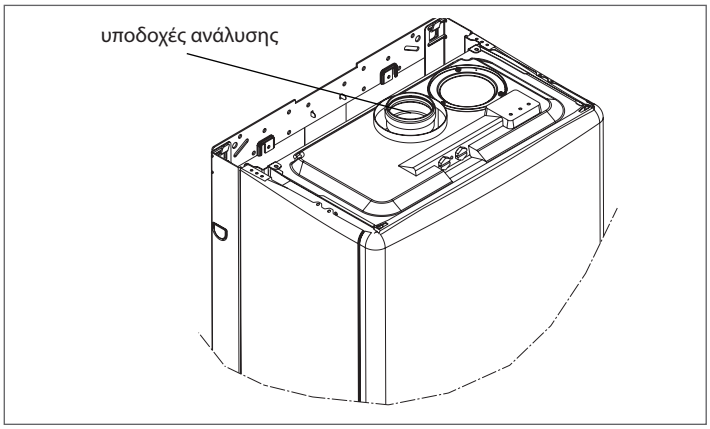

■ Μόλις ολοκληρωθεί η ανάλυση, κλείστε τη βάνα ζεστού νερού

■ Αφαιρέστε τον αισθητήρα της συσκευής ανάλυσης και κλείστε την υποδοχή ανάλυσης καύσης

■ Ξανακλείστε το ταμπλό, επανασυναρμολογήστε το περίβλημα με αντίστροφη σειρά από ό,τι στην αποσυναρμολόγηση.

Μόλις ολοκληρωθούν οι έλεγχοι:

■ Τοποθετήστε τον επιλογέα λειτουργίας στη λειτουργία "καλοκαίρι" ή "χειμώνας" με βάση την τρέχουσα εποχή

■ Ρυθμίστε τους επιλογείς σύμφωνα με τις ανάγκες του πελάτη.

⚠ Ο λέβητας Start AR προμηθεύεται για λειτουργία με αέριο μεθάνιο (G20) ή LPG (μόνο 25 KIS) και μπορεί να μετατραπεί για λειτουργία με αέρα LPG (G31). Έχει ήδη ρυθμιστεί στο εργοστάσιο σύμφωνα με όσα αναγράφονται στην τεχνική πλακέτα, συνεπώς δεν απαιτεί καμία άλλη διαδικασία βαθμονόμησης.

⚠ Όλοι οι έλεγχοι πρέπει να εκτελούνται αποκλειστικά και μόνο από την Υπηρεσία Τεχνικής Υποστήριξης του οίκου Riello.

3.4 Φωτεινές ενδείξεις και ανωμαλίες

Η κατάσταση λειτουργίας του λέβητα προβάλλεται στην ψηφιακή οθόνη, παρακάτω παραθέτουμε τους τύπους πληροφοριών που εμφανίζονται στην οθόνη.

Κατάσταση λέβητα	Οθόνη	Τύπος συναγερμού
Αναμονή (Stand-by)	-	Επισήμανση
Κατάσταση OFF	ΣΒΗΣΤΟ	Κανένα
Συναγερμός εμπλοκής μονάδας ACF	A01	Οριστική εμπλοκή
Συναγερμός βλάβης ηλεκτρονικής μονάδας ACF		
Συναγερμός θερμοστάτη ορίου	A02	Οριστική εμπλοκή
Συναγερμός πιεσοστάτη αέρα	A03	Οριστική εμπλοκή
Συναγερμός πιεσοστάτη νερού	A04	Οριστική εμπλοκή
Συναγερμός πιεσοστάτη προστασίας από υπερχείλιση		
Επέμβαση αισθητήρα Reed (αν είναι εγκατεστημένο το "κιτ δεξαμενής αποστράγγισης συμπυκνώματος")		
Βλάβη αισθητήρα NTC ζεστού νερού χρήσης	A06	Επισήμανση
Βλάβη NTC θέρμανσης	A07	Προσωρινή διακοπή
Παρασιτική φλόγα	A11	Προσωρινή διακοπή
Μεταβατικό σε αναμονή έναυσης	80°C Αναβοσβήνει	Προσωρινή διακοπή
Επέμβαση πιεσοστάτη αέρα	Αναβοσβήνει	Προσωρινή διακοπή
Επέμβαση πιεσοστάτη νερού	Αναβοσβήνει	Προσωρινή διακοπή
Διακρίβωση	ADJ	Επισήμανση
Λειτουργία προθέρμανσης ενεργή	P	Επισήμανση
Αίτημα θερμότητας προθέρμανσης	P Αναβοσβήνει	Επισήμανση
Παρουσία εξωτερικού αισθητήρα		Επισήμανση
Αίτημα θερμότητας ζεστού νερού χρήσης	60°C	Επισήμανση
Αίτημα θερμότητας θέρμανσης	80°C	Επισήμανση
Αίτημα αντιπαγετικής θερμότητας		Επισήμανση
Υπάρχει φλόγα		Επισήμανση

Λειτουργία απεμπλοκής

Για την επαναφορά της λειτουργίας (απεμπλοκή συναγερμών):

Προβλήματα A01-02-03

Γυρίστε τον επιλογέα λειτουργίας στη θέση απενεργοποίησης ⏻ (OFF), περιμένετε 5-6 δευτερόλεπτα και γυρίστε τον ξανά στην επιθυμητή θέση. Αν οι προσπάθειες απεμπλοκής δεν επανεκκινήσουν τον λέβητα, ζητήστε την επέμβαση της Υπηρεσίας Τεχνικής Υποστήριξης.

Πρόβλημα A 04

- **Ανεπαρκής πίεση νερού**
  Ελέγξτε την τιμή της πίεσης που εμφανίζεται στο υδρόμετρο:
  Αν είναι χαμηλότερη από 0,5 bar γυρίστε τον επιλογέα λειτουργίας

στο κλειστό ⏻ (OFF) και ρυθμίστε με τη βάνα πλήρωσης έως ότου η πίεση να φτάσει σε τιμή μεταξύ 1 και 1,5 bar.
Στη συνέχεια γυρίστε τον επιλογέα λειτουργίας στην επιθυμητή θέση.
Αν οι πτώσεις της πίεσης είναι συχνές, ζητήστε την επέμβαση της Υπηρεσίας Τεχνικής Υποστήριξης.

- **Πιεσοστάτης προστασίας από υπερχείλιση**

  Γυρίστε τον επιλογέα λειτουργίας στη θέση απενεργοποίησης ⏻ (OFF), περιμένετε 5-6 δευτερόλεπτα και γυρίστε τον ξανά στην επιθυμητή θέση.
  Αν το πρόβλημα παραμένει, ζητήστε την επέμβαση του Κέντρου Τεχνικής Υποστήριξης.

- **Δοχείο γεμάτο** (σε περίπτωση εγκατάστασης του "δοχείου εξουδετέρωσης συμπυκνωμάτων")

  Αφαιρέστε το δοχείο και αδειάστε το σύμφωνα με όσα προβλέπονται στις ειδικές οδηγίες που συνοδεύουν το κιτ.

  Όταν ολοκληρωθούν οι εργασίες, τοποθετήστε ξανά το δοχείο.

  Γυρίστε τον επιλογέα λειτουργίας στη θέση απενεργοποίησης ⏻ (OFF), περιμένετε 5-6 δευτερόλεπτα και γυρίστε τον ξανά στην επιθυμητή θέση.
  Αν το πρόβλημα παραμένει, ζητήστε την επέμβαση του Κέντρου Τεχνικής Υποστήριξης.

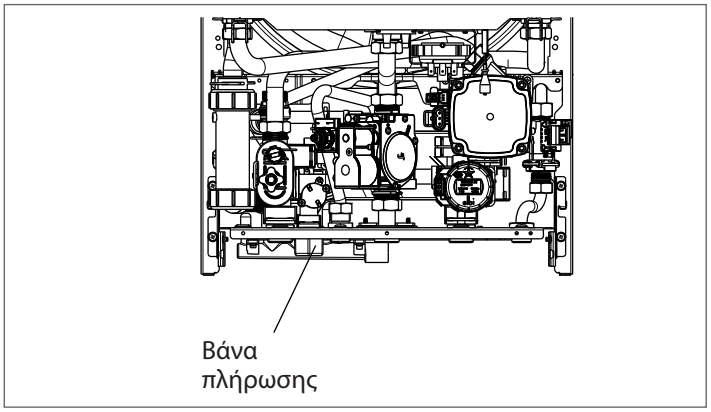

Πρόβλημα A 06
Ο λέβητας λειτουργεί κανονικά, αλλά δεν εξασφαλίζει τη σταθερότητα της θερμοκρασίας του νερού χρήσης που παραμένει ρυθμισμένο σε μια θερμοκρασία κοντά στους 50 °C.
Ζητήστε την επέμβαση της Υπηρεσίας Τεχνικής Υποστήριξης.

Ανωμαλία A 07
Ζητήστε την επέμβαση της Υπηρεσίας Τεχνικής Υποστήριξης.

3.5 Προσωρινή απενεργοποίηση

Σε περίπτωση σύντομης απουσίας (ΣΚ, σύντομο ταξίδι, κ.τλ.), τοποθετήστε τον επιλογέα λειτουργίας στη θέση "⏻" (σβηστό-απεμπλοκή). Αφήνοντας ενεργή την ηλεκτρική τροφοδοσία και την τροφοδοσία καυσίμου, ο λέβητας προστατεύεται από τα συστήματα:

Αντιπαγετική λειτουργία: η λειτουργία ενεργοποιείται όταν η θερμοκρασία που ανιχνεύεται από το αισθητήριο παροχής πέσει κάτω από τους 5 °C. Σε αυτή τη φάση ενεργοποιείται ο κυκλοφορητής και, εάν ο λέβητας δεν είναι μπλοκαρισμένος, ενεργοποιείται και ο καυστήρας στην ελάχιστη ισχύ έως ότου η θερμοκρασία του νερού παροχής φτάσει τους 35 °C.
Κατά τη διάρκεια του αντιπαγετικού κύκλου στην ψηφιακή οθόνη εμφανίζεται το σύμβολο ❄.

Αντιπαγετική ζεστού νερού οικιακής χρήσης: η λειτουργία ενεργοποιείται όταν η θερμοκρασία που ανιχνεύεται από το αισθητήριο ζεστού νερού οικιακής χρήσης πέσει κάτω από τους 5°C. Σε αυτή τη φάση ενεργοποιείται ο κυκλοφορητής και, εάν ο λέβητας δεν είναι μπλοκαρισμένος, ενεργοποιείται και ο καυστήρας στην ελάχιστη ισχύ έως ότου η θερμοκρασία του νερού παροχής φτάσει τους 55 °C. Κατά τη διάρκεια του αντιπαγετικού κύκλου στην ψηφιακή οθόνη εμφανίζεται το σύμβολο ❄.

- **Αντιμπλοκάρισμα κυκλοφορητή:** Ο κυκλοφορητής ενεργοποιείται κάθε 24 ώρες στάσης και σε κάθε περίπτωση μετά από 3 ώρες από την τελευταία λήψη ζεστού νερού χρήσης.

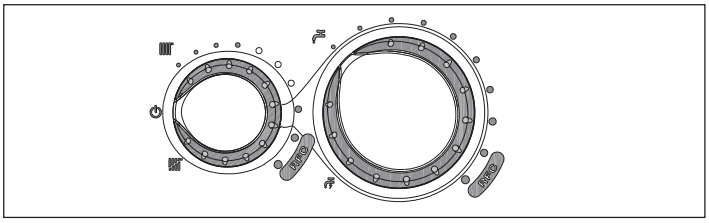

3.6 Απενεργοποίηση για μεγάλες περιόδους

Σε περίπτωση μη χρήσης του λέβητα Start AR για μεγάλη περίοδο απαιτείται να γίνουν οι ακόλουθες εργασίες:
- Τοποθετήστε τον επιλογέα λειτουργίας στη θέση ⏻ (σβηστό-απεμπλοκή).
- Τοποθετήστε το γενικό διακόπτη του συστήματος σε θέση "απενεργοποίησης"
- Κλείστε τις βάνες καυσίμου και της εγκατάστασης νερού θέρμανσης και νερού χρήσης.

⚠ Σε αυτήν την περίπτωση το αντιπαγετικό σύστημα και το σύστημα αντιμπλοκαρίσματος είναι απενεργοποιημένα.

⚠ Αδειάστε την εγκατάσταση θέρμανσης και ζεστού νερού χρήσης, εάν υπάρχει κίνδυνος παγετού.

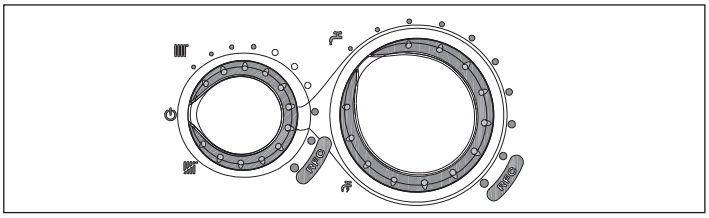

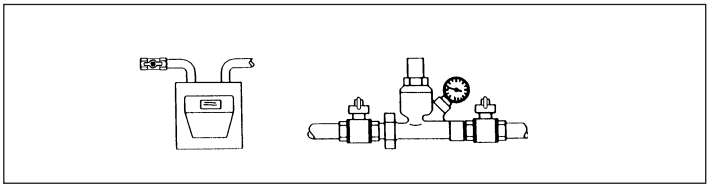

3.7 Συντήρηση

Η περιοδική συντήρηση αποτελεί "υποχρέωση" που προβλέπεται από το Π.Δ. υπ'αριθ. 74 της 13 Απριλίου 2013 και είναι απαραίτητη για την ασφάλεια, την απόδοση και τη διάρκεια του λέβητα.
Επιτρέπει να μειωθεί η κατανάλωση, οι εκπομπές ρύπων και να διατηρηθεί η αξιοπιστία του προϊόντος στο χρόνο.

Πριν ξεκινήσετε τις εργασίες συντήρησης:
- Πραγματοποιήστε μια ανάλυση των προϊόντων καύσης για να ελέγξετε την κατάσταση λειτουργίας του λέβητα, στη συνέχεια αφαιρέστε την ηλεκτρική τροφοδοσία τοποθετώντας το γενικό διακόπτη της εγκατάστασης στη θέση "σβηστό"
- Κλείστε τις βάνες καυσίμου και της εγκατάστασης νερού θέρμανσης και νερού χρήσης.

Για να εξασφαλίσετε τη διατήρηση των χαρακτηριστικών λειτουργικότητας και αποτελεσματικότητας του προϊόντος και για να τηρήσετε τις προδιαγραφές της ισχύουσας νομοθεσίας, θα πρέπει να υποβάλετε τη συσκευή σε συστηματικούς ελέγχους ανά τακτά χρονικά διαστήματα.
Για τη συντήρηση ακολουθήστε όσα περιγράφονται στο κεφάλαιο 1.1 "Γενικές προειδοποιήσεις".

Κατά κανόνα πρέπει να γίνονται οι ακόλουθες ενέργειες:
- Απομάκρυνση τυχόν οξειδώσεων από τον καυστήρα.
- Αφαίρεση τυχόν επικαθίσεων από τους εναλλάκτες.
- Γενικός έλεγχος και καθαρισμός των αγωγών εξαγωγής.
- Έλεγχος της εξωτερικής εμφάνισης του λέβητα.
- Έλεγχος ενεργοποίησης, απενεργοποίησης και λειτουργίας της συσκευής τόσο για ζεστό νερό οικιακής χρήσης όσο και για θέρμανση.
- Έλεγχος στεγανότητας ρακόρ και σωληνώσεων σύνδεσης αερίου νερού.
- Έλεγχος κατανάλωσης αερίου με τη μέγιστη και την ελάχιστη ισχύ.
- Έλεγχος ηλεκτροδίου έναυσης και ιονισμού φλόγας.
- Έλεγχος για πιθανή διαρροή αερίου.

⚠ Μετά τις επεμβάσεις τακτικής και έκτακτης συντήρησης, προχωρήστε σε γέμισμα του σιφονιού, ακολουθώντας τις οδηγίες της παραγράφου "3.2 Πρώτη θέση σε λειτουργία".

⚠ Αφού ολοκληρώσετε τις απαραίτητες εργασίες συντήρησης πρέπει να αποκαταστήσετε τις αρχικές ρυθμίσεις και να πραγματοποιήσετε μια ανάλυση των προϊόντων καύσης προκειμένου να επαληθευτεί η σωστή λειτουργία.

⚠ Μην καθαρίζετε τη συσκευή ούτε τα μέρη αυτής με εύφλεκτες ουσίες (π.χ. βενζίνη, οινόπνευμα, κτλ.).

⚠ Μην καθαρίζετε το κάλυμμα του λέβητα, τις βαμμένες επιφάνειες και τα πλαστικά μέρη με διαλυτικά υγρά βερνικιών.

⚠ Ο καθαρισμός του καλύμματος του λέβητα πρέπει να γίνεται αποκλειστικά και μόνο με νερό και σαπούνι.

3.8 Ρύθμιση θερμορύθμισης

Η θερμορύθμιση λειτουργεί μόνο με συνδεδεμένο εξωτερικό αισθητήρα. Αφού εγκαταστήσετε το εξωτερικό αισθητήριο (αξεσουάρ κατόπιν παραγγελίας) συνδέστε το στις ειδικές συνδέσεις που προβλέπονται στην κλέμα του λέβητα (βλ. "2.8 Ηλεκτρικές συνδέσεις").
Με αυτόν τον τρόπο ενεργοποιείται η λειτουργία ΘΕΡΜΟΡΥΘΜΙΣΗΣ.

Επιλογή της καμπύλης αντιστάθμισης

Η καμπύλη αντιστάθμισης της θέρμανσης φροντίζει να διατηρεί τη θεωρητική θερμοκρασία 20 °C σε χώρους με εξωτερικές θερμοκρασίες μεταξύ +20 °C και -20 °C. Η επιλογή της καμπύλης εξαρτάται από την ελάχιστη εξωτερική θερμοκρασία στη συγκεκριμένη κατασκευή (κατά συνέπεια και από την γεωγραφική περιοχή) καθώς και από τη θερμοκρασία παροχής και πρέπει να υπολογίζεται από τον εγκαταστάτη, σύμφωνα με τον ακόλουθο τύπο:

$$KT = \frac{\text{T. προσαγωγής - Tshift}}{\text{20 - Ελάχιστη εξωτερική θερμοκρασία}}$$

Tshift = 30 °C τυπικές εγκαταστάσεις

Αν από τον υπολογισμό προκύπτει μια τιμή ανάμεσα σε δύο καμπύλες, συνιστάται να επιλέξετε την καμπύλη αντιστάθμισης που πλησιάζει περισσότερο στην τιμή υπολογισμού.

Η επιλογή του KT πρέπει να γίνεται επεμβαίνοντας στον ρυθμιστή (trimmer) P3 που υπάρχει στην κάρτα (βλ. ηλεκτρολογικό σχέδιο).

- Ξεβιδώστε τις βίδες στερέωσης του περιβλήματος
- Ξεβιδώστε τη βίδα στερέωσης του πίνακα
- Μετακινήστε προς τα εμπρός κι έπειτα προς τα επάνω τη βάση του περιβλήματος για να το απαγκιστρώσετε από το πλαίσιο
- Πιέστε τα πλαϊνά κουμπιά του πίνακα
- Περιστρέψτε το ταμπλό προς την πλευρά σας
- Ξεβιδώστε τη βίδα στερέωσης του καπακιού του καλύμματος της κάρτας και αποσυνδέστε από τα κλιπ για να το αποσυνδέσετε.

⚠ **Ηλεκτρικά μέρη υπό τάση (230 Vac).**

Οι τιμές KT που μπορούν να ρυθμιστούν είναι οι ακόλουθες:
Τυπική εγκατάσταση: 2,0-2,5-3,0
και θα εμφανιστούν στην οθόνη για περίπου 3 δευτερόλεπτα μετά την περιστροφή του ρυθμιστή (trimmer) P3.

⚠ **Η τιμή της καμπύλης θερμορύθμισης είναι εργοστασιακά ρυθμισμένη στο 2,0 και ΔΕΝ πρέπει να κατέλθει κάτω από αυτή τη τιμή.**

⚠ **Στην οθόνη εμφανίζεται η τιμή της καμπύλης πολλαπλασιασμένος επί 10 (π.χ. 3,0 ⟶ 30)**

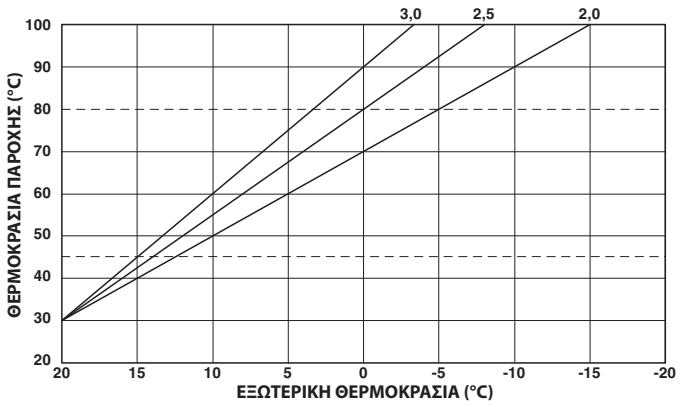

ΤΥΠΟΣ ΑΙΤΗΜΑΤΟΣ ΘΕΡΜΟΤΗΤΑΣ

Αν ο λέβητας είναι συνδεδεμένος με θερμοστάτη χώρου (ΓΕΦΥΡΑ 6 μη εισηγμένη)

Η ζήτηση θερμότητας δημιουργείται από το κλείσιμο της επαφής του θερμοστάτη χώρου, ενώ το άνοιγμα της επαφής καθορίζει το σβήσιμο. Η θερμοκρασία προσαγωγής υπολογίζεται αυτόματα από τον λέβητα, ενώ ο χρήστης εξακολουθεί να μπορεί να αλληλοεπιδράσει με τον λέβητα.
Επεμβαίνοντας στον πίνακα για να μεταβληθεί η ΘΕΡΜΑΝΣΗ, δεν θα είναι διαθέσιμη η τιμή της ΘΕΡΜΟΡΥΘΜΙΣΗΣ, αλλά μια τιμή που θα μπορεί να ρυθμιστεί κατά βούληση μεταξύ 15 και 25° C. Η επέμβαση πάνω σε αυτή τη τιμή δεν θα μεταβάλει απευθείας τη τιμή προσαγωγής, αλλά θα επιδράσει στον υπολογισμό που προσδιορίζει τη τιμή με αυτόματο τύπο, μεταβάλοντας στο σύστημα τη θερμοκρασία αναφοράς (0 = 20 ° C).

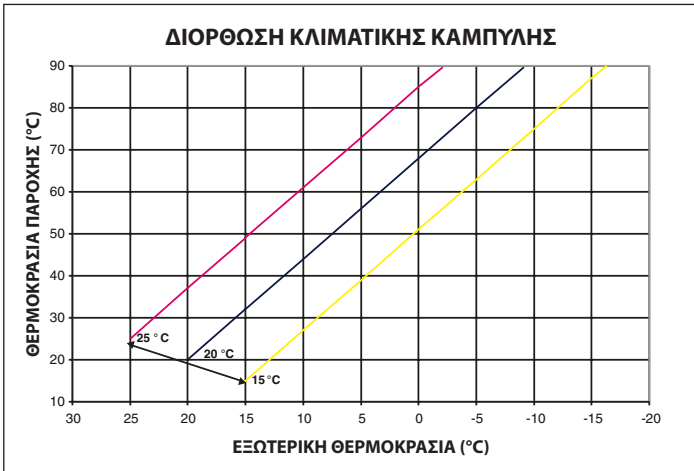

Αν στον λέβητα είναι συνδεδεμένος χρονοπρογραμματιστής (ΓΕΦΥΡΑ JP6 εισηγμένη)

Με κλειστή επαφή, η ζήτηση θερμότητας γίνεται από το αισθητήριο προσαγωγής, με βάση την εξωτερική θερμοκρασία, προκειμένου να υπάρχει μια ονομαστική θερμοκρασία χώρου σε επίπεδο ΗΜΕΡΑ (20° C). Το άνοιγμα της επαφής δεν καθορίζει το σβήσιμο, αλλά μία μείωση (παράλληλη μετατόπιση της καμπύλης θερμοκρασίας στο επίπεδο ΝΥΧΤΑ (16° C)).
Με τον τρόπο αυτό η λειτουργία νύχτας έχει ενεργοποιηθεί.
Η θερμοκρασία προσαγωγής υπολογίζεται αυτόματα από τον λέβητα, ο χρήστης μπορεί να εξακολουθεί να αλληλεπιδρά με τον λέβητα.
Επεμβαίνοντας στον πίνακα για μεταβολή της ΘΕΡΜΑΝΣΗΣ δεν θα είναι διαθέσιμη η τιμή ΡΥΘΜΙΣΗΣ ΘΕΡΜΑΝΣΗΣ, αλλά μια τιμή που μπορεί να ρυθμιστεί κατά βούληση μεταξύ 15 και 25° C. Η επέμβαση πάνω σε αυτή τη τιμή, δεν μεταβάλει απευθείας τη τιμή προσαγωγής, αλλά θα επιδράσει στον υπολογισμό που προσδιορίζει τη τιμή με αυτόματο τύπο, μεταβάλοντας στο σύστημα τη θερμοκρασία αναφοράς (0 = 20° C, για το επίπεδο ΗΜΕΡΑ, 16° C για το επίπεδο ΝΥΧΤΑ).

ΠΑΡΑΛΛΗΛΗ ΝΥΧΤΕΡΙΝΗ ΜΕΙΩΣΗ

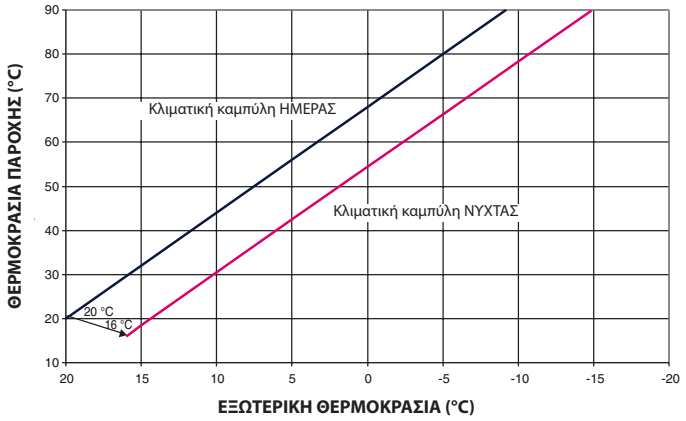

Περιοχή	Ελάχ. εξωτερική θερμοκρασία
Τορίνο	-8
Αλεξάνδρια	-8
Άστι	-8
Κούνεο	-10
Άνω κοιλάδα Κούνεο	-15
Νοβάρα	-5
Βερτσέλι	-7
Αόστα	-10
Κοιλάδα Αόστα	-15
Άνω κοιλάδα Αόστα	-20
Γένοβα	0
Ιμπέρια	0
Λα Σπέτσια	0
Σαβόνα	0
Μιλάνο	-5
Μπέργκαμο	-5
Μπρέσια	-7
Κόμο	-5
Επαρχία Κόμο	-7
Κρεμόνα	-5
Μάντοβα	-5
Παβία	-5
Σόντριο	-10
Άνω Βαλτελίνα	-15
Βαρέζε	-5
Τρέντο	-12
Μπολτζάνο	-15
Βενετία	-5
Μπελούνο	-10
Πάντοβα	-5
Ροβίγκο	-5
Τρεβίζο	-5
Βερόνα	-5
Βερόνα περιοχή λίμνης	-3
Βερόνα ορεινή περιοχή	-10
Βιτσέντσα	-5
Βιτσέντσα υψίπεδα	-10
Τριέστη	-5
Γκορίτσια	-5
Πορντενόνε	-5
Ούντινε	-5
Κάτω Κάρνια	-7
Άνω Κάρνια	-10
Ταρβίζιο	-15
Μπολόνια	-5
Φερράρα	-5
Φορλί	-5
Μόντενα	-5
Πάρμα	-5
Πιατσέντσα	-5
Επαρχία Πιατσέντσα	-7
Ρέτζιο Εμίλια	-5
Ανκόνα	-2
Ματσεράτα	-2
Πέζαρο	-2
Φλωρεντία	0
Αρέτσο	0
Γκροσέτο	0
Λιβόρνο	0
Λούκα	0
Μάσα	0
Καράρα	0
Πίζα	0
Σιένα	-2
Περούτζια	-2
Τέρμι	-2
Ρώμη	0
Φροζινόνε	0
Λατίνα	2
Ριέτι	-3
Βιτέρμπο	-2
Νάπολι	2
Αβελίνο	-2
Μπενεβέντο	-2
Καζέρτα	0
Σαλέρνο	2
Άκουιλα	-5
Κιέτι	0
Πεσκάρα	2
Τέραμο	-5
Καμπομπάσο	-4
Μπάρι	0
Μπρίντιζι	0
Φότζια	0
Λέτσε	0
Τάραντο	0
Ισχύς	-3
Ματέρα	-2
Ρέτζιο Καλάμπρια	3
Καταντζάρο	-2
Κοζέντσα	-3
Παλέρμο	5
Άγκριτζέντο	3
Καλτανισέτα	0
Κατάνια	5
Έτνα	-3
Μεσσήνα	5
Ραγκούζα	0
Συρακούσα	5
Τράπανι	5
Κάλιαρι	3
Νουόρο	0
Σάσσαρι	2

Παραμένει το γεγονός ότι με βάση την εμπειρία του ο εγκαταστάτης μπορεί να επιλέξει διαφορετικές καμπύλες.

3.9 Ρυθμίσεις

Ο λέβητας Start AR προμηθεύεται για λειτουργία με αέριο μεθάνιο (G20) ή LPG (μόνο το μοντέλο 25 KIS) και έχει ρυθμιστεί από το εργοστάσιο σύμφωνα με όσα αναγράφονται στην τεχνική πλακέτα.
Αν ωστόσο χρειαστεί να κάνετε εκ νέου τις ρυθμίσεις, για παράδειγμα μετά από μια έκτακτη συντήρηση, μετά από την αντικατάσταση της βαλβίδας αερίου, μετά από μια μετατροπή αερίου, ακολουθήστε τις διαδικασίες που περιγράφονται ακολούθως.

Οι ρυθμίσεις μέγιστης ισχύος, ελάχιστου ζεστού νερού χρήσης και ελάχιστης θέρμανσης, πρέπει να γίνονται με την υποδεικνυόμενη σειρά και αποκλειστικά από την Υπηρεσία Τεχνικής Υποστήριξης της Riello.

- Αφαιρέστε το περίβλημα ξεβιδώνοντας τις βίδες στερέωσης
- Ξεβιδώστε τη βίδα στερέωσης του πίνακα
- Ξεβιδώστε κατά περίπου δύο στροφές τη βίδα της υποδοχής πίεσης κάτω από τη βαλβίδα αερίου και συνδέστε τες με το μανόμετρο
- Αποσυνδέστε την υποδοχή αντιστάθμισης από τη δεξαμενή αέρα

ΡΥΘΜΙΣΗ ΜΕΓΙΣΤΗΣ ΙΣΧΥΟΣ ΚΑΙ ΕΛΑΧΙΣΤΟΥ ΖΕΣΤΟΥ ΝΕΡΟΥ ΧΡΗΣΗΣ

Ανοίξτε έναν κρουνό ζεστού νερού στη μέγιστη προσαγωγή

■ Στον πίνακα ελέγχου γυρίστε το διακόπτη ελέγχου στη λειτουργία (καλοκαίρι) και τον επιλογέα θερμοκρασίας ζεστού νερού οικιακής χρήσης στη μέγιστη ρύθμιση

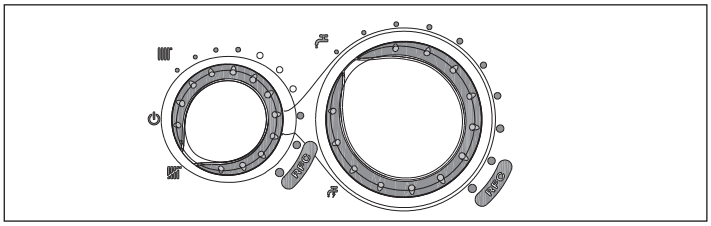

■ Συνδέστε το λέβητα με την ηλεκτρική τροφοδοσία τοποθετώντας το γενικό διακόπτη του συστήματος στη θέση "ενεργοποίηση"

■ Βεβαιωθείτε ότι η πίεση που εμφανίζεται στο μανόμετρο είναι σταθερή. Διαφορετικά, με τη βοήθεια ενός μιλιαμπερόμετρου (σε σειρά με τον διαμορφωτή), βεβαιωθείτε ότι στο διαμορφωτή κατανέμεται το μέγιστο διαθέσιμο ρεύμα (120 mA για το G20 και 165 mA για το LPG)

■ Βγάλτε προσεκτικά το προστατευτικό κάλυμμα των βιδών ρύθμισης με τη βοήθεια ενός κατσαβιδιού

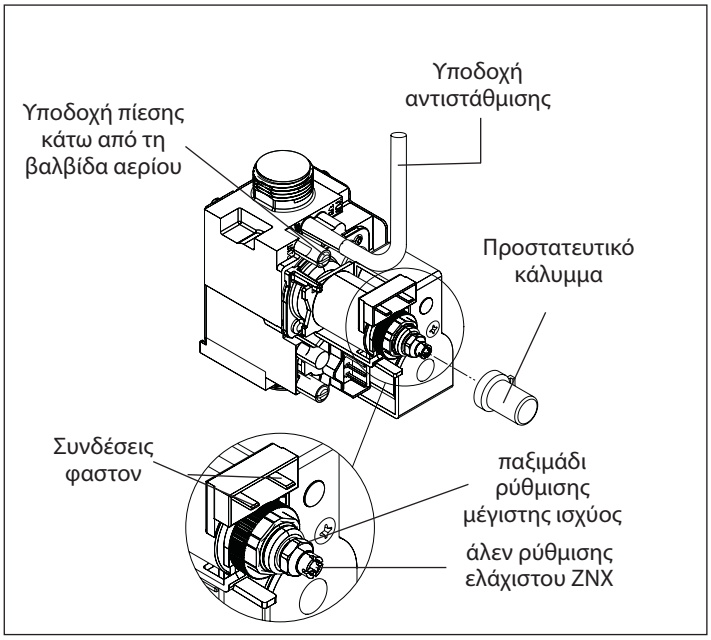

■ Με ένα γαλλικό κλειδί CH10 ρυθμίστε το παξιμάδι ρύθμισης στη μεγαλύτερη ισχύ για να πετύχετε την τιμή που υποδεικνύεται στο πίνακα 1

Πίνακας 1

Μέγιστη πίεση ZNX κατάντη της βαλβίδας (ανοχή ± 10%)	**ΑΕΡΙΟ ΜΕΘΑΝΙΟ (G20)**	**ΥΓΡΑΕΡΙΟ ΠΡΟΠΑΝΙΟ (G31)**	
25 KIS	12,00	27,50	mbar
29 KIS	14,70	34,00	

■ Αποσυνδέστε την υποδοχή του διαμορφωτή

■ Περιμένετε μέχρι η πίεση που δείχνει το μανόμετρο να σταθεροποιηθεί στην ελάχιστη τιμή

■ Με ένα κλειδί άλεν και προσέχοντας ιδιαίτερα να μην πιέσετε τον εσωτερικό άξονα, χρησιμοποιήστε την κόκκινη βίδα ρύθμισης του ελάχιστου νερού οικιακής χρήσης και βαθμονομήστε ώσπου να εμφανιστεί στο μανόμετρο η τιμή που υποδεικνύεται στον πίνακα 2

Πίνακας 2

Ελάχιστη πίεση κάτω από τη βαλβίδα στην οικιακή χρήση (ανοχή ± 10%)	**ΑΕΡΙΟ ΜΕΘΑΝΙΟ (G20)**	**ΥΓΡΑΕΡΙΟ ΠΡΟΠΑΝΙΟ (G31)**	
25 KIS	3,20	7,00	mbar
29 KIS	4,00	9,00	

■ Συνδέστε ξανά την υποδοχή στον διαμορφωτή

■ Κλείστε τη βάνα ζεστού νερού οικιακής χρήσης

ΗΛΕΚΤΡΙΚΗ ΡΥΘΜΙΣΗ ΕΛΑΧΙΣΤΗΣ ΚΑΙ ΜΕΓΙΣΤΗΣ ΘΕΡΜΑΝΣΗΣ

⚠ Η λειτουργία "ηλεκτρική ρύθμιση" ενεργοποιείται και απενεργοποιείται αποκλειστικά από τη γέφυρα (JP1) .
Η ενεργοποίηση της λειτουργίας μπορεί να γίνει με τους εξής τρόπους:

■ Τροφοδοτώντας την κάρτα με τη γέφυρα JP1 τοποθετημένη και τον επιλογέα λειτουργίας στη θέση χειμώνα, ανεξάρτητα από τυχόν άλλα αιτήματα λειτουργίας

■ Εισάγοντας τη γέφυρα JP1, με τον επιλογέα λειτουργίας σε κατάσταση χειμώνα, χωρίς να είναι σε εξέλιξη κάποιο αίτημα θερμότητας.

⚠ Η ενεργοποίηση της λειτουργίας προβλέπει ι την έναυση του καυστήρα μέσω της προσομοίωσης αιτήματος θερμότητας για θέρμανση.

Για να κάνετε τις εργασίες βαθμονόμησης ενεργήστε ως εξής:

■ Απενεργοποιήστε τον λέβητα

■ Αφαιρέστε το περίβλημα, περιστρέψτε το κάλυμμα και αποκτήστε πρόσβαση στην κάρτα αφού ξεβιδώσετε τη βίδα

■ Τοποθετήστε τη γέφυρα JP1 για να ενεργοποιήσετε τα κομβία που βρίσκονται στον πίνακα ελέγχου για τις λειτουργίες ρύθμισης ελάχιστης και μέγιστης θέρμανσης.

■ Βεβαιωθείτε ότι ο επιλογέας λειτουργίας είναι στη θέση χειμώνα

■ Συνδέστε το λέβητα με την ηλεκτρική τροφοδοσία

⚠ **Ηλεκτρική πλακέτα υπό τάση (230 Volt)**

■ Περιστρέψτε τη λαβή ρύθμισης θερμοκρασίας νερού θέρμανσης μέχρι να πετύχετε την ελάχιστη τιμή θέρμανσης, όπως φαίνεται στον πίνακα 3

Πίνακας 3

Ελάχιστη πίεση θέρμανσης κάτω από τη βαλβίδα (ανοχή ± 10%)	**ΑΕΡΙΟ ΜΕΘΑΝΙΟ (G20)**	**ΥΓΡΑΕΡΙΟ ΠΡΟΠΑΝΙΟ (G31)**	
25 KIS	3,20	7,00	mbar
29 KIS	4,00	9,00	

■ Τοποθετήστε τη γέφυρα JP2

■ Περιστρέψτε τη λαβή ρύθμισης θερμοκρασίας ζεστού νερού οικιακής χρήσης μέχρι να πετύχετε τη μέγιστη τιμή θέρμανσης, όπως φαίνεται στον πίνακα 4

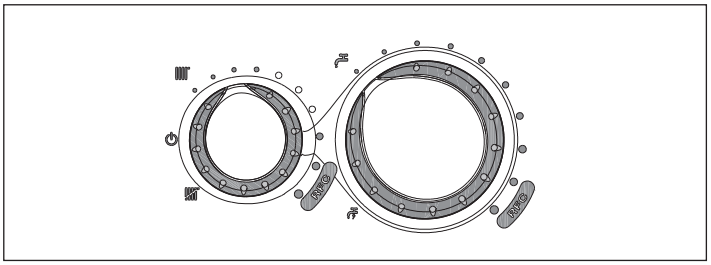

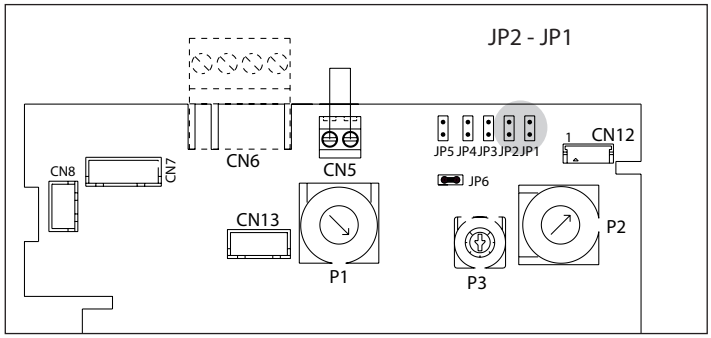

Πίνακας 4

Μέγιστη πίεση θέρμανσης κάτω από τη βαλβίδα (ανοχή ± 10%)	**ΑΕΡΙΟ ΜΕΘΑΝΙΟ (G20)**	**ΥΓΡΑΕΡΙΟ ΠΡΟΠΑΝΙΟ (G31)**	
25 KIS	12,00	27,50	mbar
29 KIS	14,70	34,00	

■ Αφαιρέστε τη γέφυρα JP2 για να αποθηκεύσετε τη μέγιστη τιμή θέρμανσης

■ Αφαιρέστετ η γέφυρα JP1 για να αποθηκεύσετε την ελάχιστη τιμή θέρμανσης και για να εξέλθετε από τη διαδικασία βαθμονόμησης.

■ Συνδέστε ξανά την υποδοχή αντιστάθμισης στη δεξαμενή αέρα

■ Αποσυνδέστε το μανόμετρο και βιδώστε ξανά τη βίδα της υποδοχής πίεσης.

⚠ Για να τερματιστεί η λειτουργία βαθμονόμησης χωρίς να αποθηκευτούν οι τιμές που καθορίσατε, κάντε ένα από τα εξής:
α) Τοποθετήστε τον επιλογέα λειτουργίας σε θέση ⏻(σβηστό-απεμπλοκή)
β) αφαιρέστε την τάση τροφοδοσίας

⚠ Η λειτουργία βαθμονόμησης τερματίζεται αυτόματα, χωρίς την αποθήκευση των ελάχιστων και μέγιστων τιμών, μόλις περάσουν 15 λεπτά από την ενεργοποίησή της.

⚠ Επίσης, η λειτουργία τερματίζεται αυτόματα και σε περίπτωση παύσης ή οριστικής εμπλοκής. Ούτε σε αυτή την περίπτωση ο τερματισμός της λειτουργίας ΔΕΝ προβλέπει την αποθήκευση των τιμών.

Σημείωση
Για να εκτελεστεί η βαθμονόμηση μόνο της μέγιστης θέρμανσης είναι δυνατό να αφαιρέσετε τη γέφυρα JP2 (για αποθήκευση της μέγιστης) και διαδοχικά να εξέλθετε από τη λειτουργία χωρίς αποθήκευση της ελάχιστης, θέτοντας τον επιλογέα λειτουργίας στο (OFF) ή διακόπτωντας την ηλεκτρική παροχή.

⚠ Μετά από κάθε επέμβαση που πραγματοποιείται πάνω στο όργανο ρύθμισης της βαλβίδας αερίου, πρέπει να σφραγίζεται με το κατάλληλο βερνίκι.

3.10 Μετατροπή αερίου

■ Αδειάστε εντελώς την εγκατάσταση, αφαιρέστε την τροφοδοσία και κλείστε τη βάνα αερίου.

■ Αφαιρέστε το περίβλημα.

■ Ανοίξτε το κάλυμμα αφαιρώντας τη βίδα στερέωσης.

■ Αφαιρέστε το καπάκι και τα δύο πλαϊνά από το κυτίο του αέρα.

■ Αφαιρέστε το καπάκι του θαλάμου καύσης.

■ Αφαιρέστε το ηλεκτρόδιο και το σχετικό έλασμα, ξεβιδώνοντας τις δύο βίδες στερέωσης.

■ Αφαιρέστε τη γραμμή αερίου (**A**) με το ειδικό κλειδί, ξεβιδώνοντας εντελώς τα δύο παξιμάδια.

■ Με το ειδικό κλειδί ξεβιδώστε εντελώς την προέκταση του συλλέκτη (**B**) που είναι βιδωμένη επάνω του, με προσοχή στην τσιμούχα που υπάρχει στο εσωτερικό.

■ Αφαιρέστε τη γραμμή (**C**), βγάζοντας το κλιπ στερέωσης από το ρακόρ του καυστήρα και ξεβιδώστε εντελώς το παξιμάδι με το σχετικό κόντρα παξιμάδι της γραμμής του κυκλοφορητή.

■ Αφαιρέστε τη γραμμή (**D**), βγάζοντας το κλιπ στερέωσης από το ρακόρ του καυστήρα και ξεβιδώστε εντελώς το παξιμάδι του ρακόρ του εναλλάκτη.

■ Ξεβιδώστε εντελώς τις 4 βίδες που στερεώνουν τα δύο ελάσματα στήρι-ξης του καυστήρα στον πυθμένα του κυτίου αέρα.

■ Αφαιρέστε εντελώς τον καυστήρα με τον συλλέκτη συνδεδεμένο, με μεγάλη προσοχή ώστε να μην προκληθεί ζημιά στον οδηγό καλωδίου της γραμμής αερίου.

■ Αποσυνδέστε τον συλλέκτη mtn από τον καυστήρα ξεβιδώνοντας τις ειδικές βίδες στερέωσης.

■ Πιάστε τον συλλέκτη LPG και τη σχετική φλάντζα από το ειδικό κιτ μετατροπής και, χρησιμοποιώντας τις βίδες που είχατε αφαιρέσει, στερεώστε τα και τα δύο στον καυστήρα.

■ Τοποθετήστε ξανά τον καυστήρα στη θέση του, στερεώνοντάς τον με τα δύο ελάσματα στήριξης με τις 4 βίδες που είχατε αφαιρέσει στον πυθμένα του κουτιού αέρα. Βιδώστε ξανά την προέκταση του συλλέκτη με την τσιμούχα στον συλλέκτη, σφίγγοντας εντελώς με το ειδικό κλειδί.

■ Τοποθετήστε ξανά το ηλεκτρόδιο και το έλασμα στήριξης, με τις σχετικές βίδες.

■ Αποκαταστήστε τις γραμμές που είχατε αφαιρέσει, τοποθετώντας ξανά τα κλιπ στερέωσης των ρακόρ του καυστήρα και σφίγγοντας εντελώς τα παξιμάδια σε όλες τις γραμμές. Δώστε προσοχή στην καλή κατάσταση όλων των τσιμουχών και OR, κάνοντας έναν γενικό έλεγχο στεγανότητας.

■ Επανατοποθετήστε το έλασμα με το ηλεκτρόδιο (βεβαιωθείτε για τη σωστή θέση με αναφορά στην παρακάτω εικόνα).

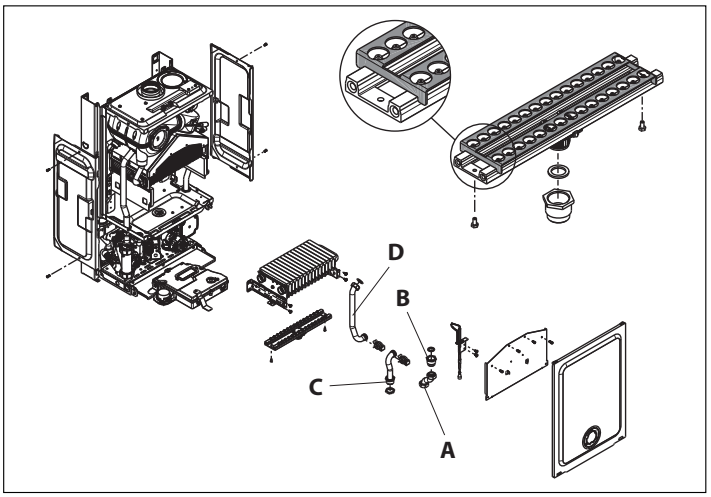

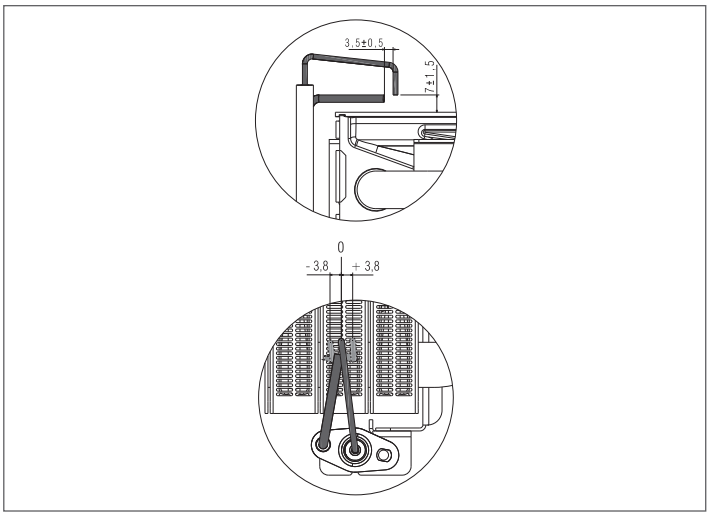

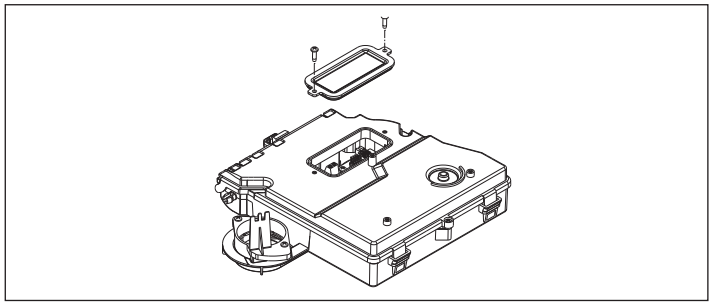

3.11 Καθαρισμός του λέβητα και αποσυναρμολόγηση των εσωτερικών μερών

Πριν από οποιαδήποτε ενέργεια καθαρισμού, διακόψτε την ηλεκτρική τροφοδοσία γυρίζοντας το γενικό διακόπτη της εγκατάστασης στη θέση "σβηστό".

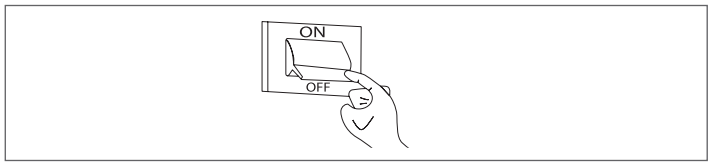

ΕΞΩΤΕΡΙΚΟΣ ΧΩΡΟΣ

Καθαρίστε το περίβλημα, τον πίνακα ελέγχου, τα βαμμένα μέρη και τα πλαστικά μέρη με πανιά βρεγμένα με νερό και σαπούνι.
Στην περίπτωση δύσκολων λεκέδων υγράνετε το πανί με ένα μείγμα 50% με νερό και μετουσιωμένο οινόπνευμα ή με ειδικά προϊόντα.

⊖ Μην χρησιμοποιείτε καύσιμα ή/και σφουγγάρια με διαβρωτικά διαλύματα ή απορρυπαντικά σε σκόνη.

ΕΣΩΤΕΡΙΚΟΣ ΧΩΡΟΣ

Πριν ξεκινήσετε τις εργασίες εξωτερικού καθαρισμού:

- Κλείστε τις βάνες διακοπής αερίου.
- Κλείστε τις βάνες της εγκατάστασης.

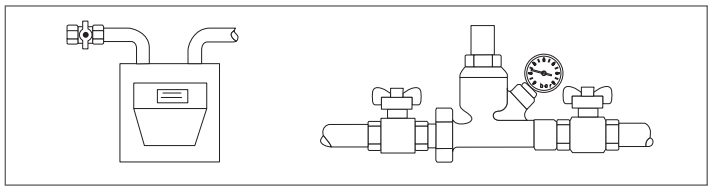

Αποσυναρμολόγηση περιβλήματος

- Διακόψτε την ηλεκτρική τροφοδοσία γυρίζοντας το γενικό διακόπτη της εγκατάστασης στη θέση "σβηστό".
- Ξεβιδώστε τις βίδες (D) στερέωσης του περιβλήματος.

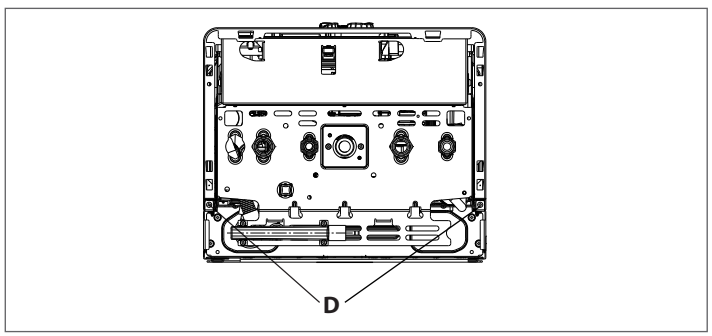

- Μετακινήστε προς τα εμπρός κι έπειτα προς τα επάνω τη βάση του περιβλήματος για να το απαγγιστρώσετε από το πλαίσιο.

Αποσυναρμολόγηση ηλεκτρονικής πλακέτας

- Διακόψτε την ηλεκτρική τροφοδοσία γυρίζοντας το γενικό διακόπτη της εγκατάστασης στη θέση "σβηστό".
- Αφαιρέστε εντελώς το περίβλημα.
- Σηκώστε τον πίνακα και στη συνέχεια περιστρέψτε τον προς τα εμπρός.
- Ανοίξτε το κάλυμμα αφού αφαιρέσετε τη βίδα (E)

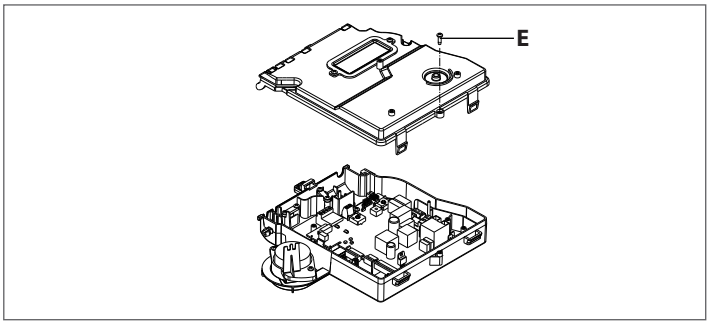

Αποσυναρμολόγηση μοτέρ τρίοδης βαλβίδας

- Διακόψτε την ηλεκτρική τροφοδοσία γυρίζοντας το γενικό διακόπτη της εγκατάστασης στη θέση "σβηστό".
- Αφαιρέστε εντελώς το περίβλημα.
- Σηκώστε τον πίνακα και στη συνέχεια περιστρέψτε τον προς τα εμπρός.
- Αποσυνδέστε το βύσμα της ηλεκτρικής τροφοδοσίας.
- Αφαιρέστε το έλασμα.
- Τραβήξτε έξω το μοτέρ.

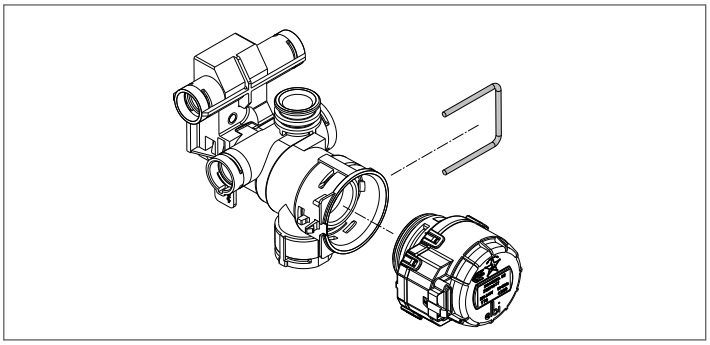

Αποσυναρμολόγηση και καθαρισμός του καυστήρα

- Διακόψτε την ηλεκτρική τροφοδοσία γυρίζοντας το γενικό διακόπτη της εγκατάστασης στη θέση "σβηστό".
- Αφαιρέστε εντελώς το περίβλημα.
- Σηκώστε τον πίνακα και στη συνέχεια περιστρέψτε τον προς τα εμπρός.
- Απομακρύνετε το μπροστινό καπάκι του θαλάμου καύσης απαγκιστρώνοντας τους γάντζους (χρησιμοποιήστε ως μοχλό ένα κατσαβίδι).
- Αφαιρέστε το μπροστινό τοίχωμα του θαλάμου καύσης ξεβιδώνοντας τις βίδες στερέωσης.

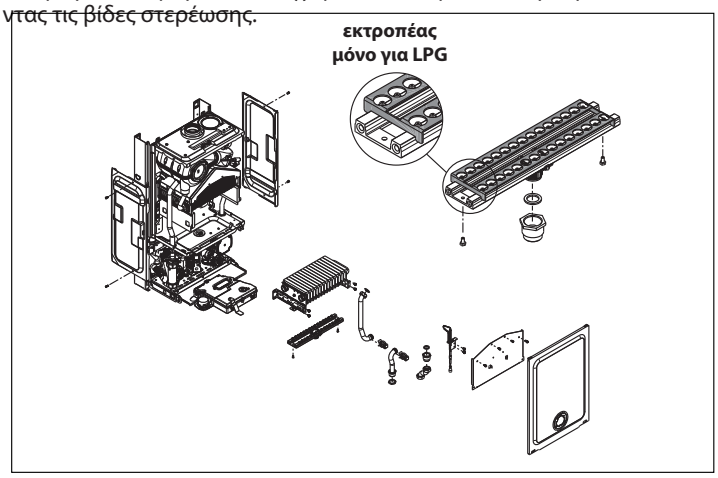

- Βγάλτε τα καλώδια από τους οδηγούς καλωδίων αφού πρώτα κόψετε τους σφιγκτήρες.
- Ξεβιδώστε τις 4 πλευρικές βίδες στερέωσης του καυστήρα.
- Βγάλτε τον καυστήρα.
- Καθαρίστε τον καυστήρα με μια μαλακή βούρτσα.
- Ελέγξτε και καθαρίστε τα ακροφύσια στις σωληνώσεις του καυστήρα.
- Ελέγξτε το ηλεκτρόδιο ανάφλεξης/ανίχνευσης και αντικαταστήστε εάν είναι απαραίτητο.

Όταν ολοκληρώσετε τις εργασίες καθαρισμού, επανασυναρμολογήστε τα εξαρτήματα ενεργώντας με αντίστροφη σειρά από αυτήν που περιγράφεται πιο πάνω.

⚠ Βεβαιωθείτε ότι:
- Η σύνδεση αερίου και η δεξαμενή αέρα είναι στεγανές.
- Έχετε αποκαταστήσει τους σφιγκτήρες για να εξασφαλιστεί η στεγανότητα.

Αποσυναρμολόγηση και καθαρισμός του κύριου εναλλάκτη

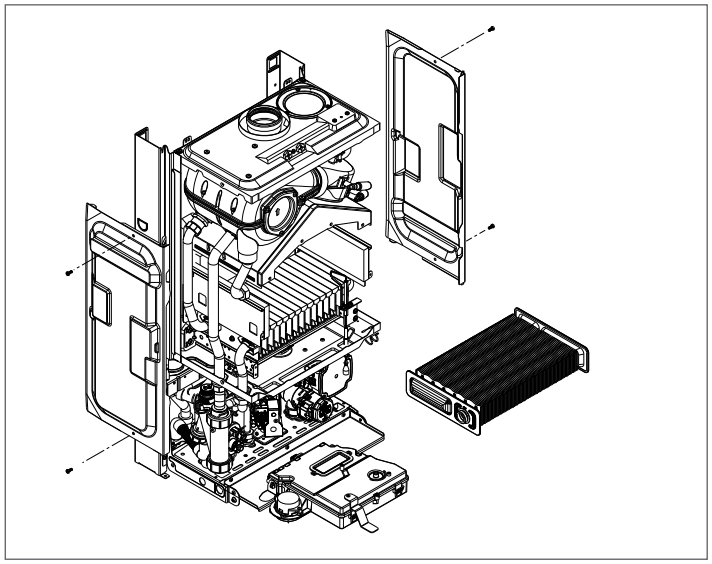

- Διακόψτε την ηλεκτρική τροφοδοσία γυρίζοντας το γενικό διακόπτη της εγκατάστασης στη θέση "σβηστό".
- Κλείστε τις βάνες διακοπής αερίου.
- Κλείστε τις βάνες των εγκαταστάσεων και αδειάστε τον λέβητα.
- Αφαιρέστε εντελώς το περίβλημα.
- Σηκώστε τον πίνακα και στη συνέχεια περιστρέψτε τον προς τα εμπρός.
- Απομακρύνετε το μπροστινό καπάκι του θαλάμου καύσης απαγκιστρώνοντας τους γάντζους (χρησιμοποιήστε ως μοχλό ένα κατσαβίδι).
- Αφαιρέστε το μπροστινό τοίχωμα του θαλάμου καύσης ξεβιδώνοντας τις βίδες στερέωσης.
- Μπορείτε να καθαρίσετε τον εναλλάκτη με μια μαλακή βούρτσα χωρίς να τον βγάλετε από τη βάση του, τοποθετήστε το προστατευτικό στον καυστήρα έτσι ώστε να μην προκληθεί ζημιά.
- Αν υπάρχει σκληρή βρομιά, προχωρήστε σε αποσυναρμολόγηση του εναλλάκτη.
- Ξεβιδώστε τα παξιμάδια της γραμμής εισόδου και εξόδου νερού.
- Απομακρύνετε τις γραμμές από τον εναλλάκτη.
- Τραβήξτε έξω τον εναλλάκτη και καθαρίστε τον.
- Ελέγξτε τα τοιχώματα από κεραμικές ίνες του θαλάμου καύσης και αντικαταστήστε εάν είναι απαραίτητο. Ολοκληρώστε τις εργασίες καθαρισμού, επανασυναρμολογήστε τα εξαρτήματα ενεργώντας με αντίστροφη σειρά από αυτήν που περιγράφεται πιο πάνω.

⚠ Βεβαιωθείτε ότι η δεξαμενή αέρα είναι στεγανή.

Καθαρισμός εναλλάκτη συμπύκνωσης
- Θέστε τον γενικό διακόπτη ηλεκτρικής παροχής στη θέση "OFF"
- Απομακρύνετε εντελώς το κάλυμμα του λέβητα
- Ανασηκώστε τον πίνακα ελέγχου και κατόπιν μετακινήστε τον προς τα εμπρός
- Απομακρύνετε το μπροστινό καπάκι του θαλάμου καύσης απαγκιστρώνοντας τους γάντζους (χρησιμοποιήστε ως μοχλό ένα κατσαβίδι).
- Απομακρύνετε τις βίδες (A) του καλύμματος του εναλλάκτη συμπύκνωσης
- Αφαιρέστε το κάλυμμα (B) προέχοντας να μην σπάσει η φλάντζα (C).
- Καθαρίστε με μία βούρτσα από συνθετικό υλικό τις ψύκτρες του εναλλάκτη, βουρτσίζοντας προς τη φορά τους.

Αφού ολοκληρώσετε τις εργασίες καθαρισμού, επανασυναρμολογήστε τα εξαρτήματα ενεργώντας με τον αντίθετο τρόπο από την περιγραφή. Στη περίπτωση επίμονων επικαθίσεων, για ένα καλύτερο καθαρισμό, αφαιρέστε τελείως τον εναλλάκτη (βλ. παράγραφος "Αποσυναρμολόγηση εναλλάκτη").

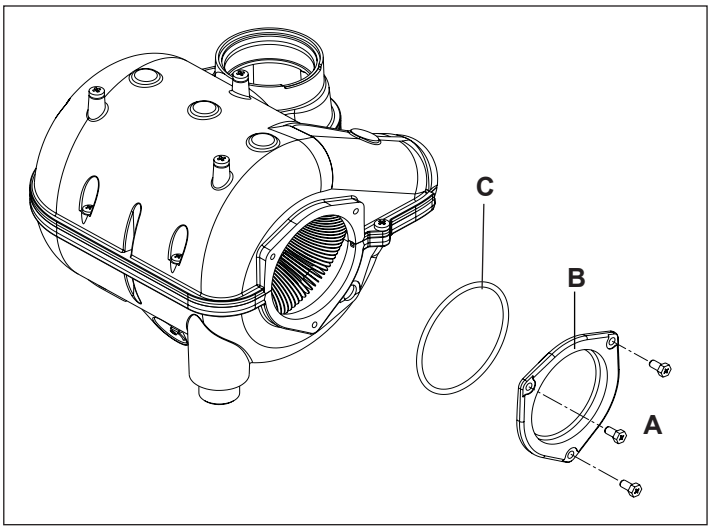

Αποσυναρμολόγηση εναλλάκτη συμπύκνωσης
- Διακόψτε την ηλεκτρική τροφοδοσία γυρίζοντας το γενικό διακόπτη της εγκατάστασης στη θέση "σβηστό"
- Κλείστε τις βάνες διακοπής αερίου
- Κλείστε τις βάνες των εγκαταστάσεων και αδειάστε τον λέβητα
- Αφαιρέστε το συγκρότημα κάλυμμα-ανεμιστήρα όπως περιγράφεται στην παράγραφο "Αποσυναρμολόγηση ανεμιστήρα"
- Αποσυνδέστε τη γραμμή εισόδου (A) ξεβιδώνοντας το παξιμάδι στερέωσης (B)
- Αποσυνδέστε τη γραμμή εξόδου (C) ξεβιδώνοντας το παξιμάδι στερέωσης (D)
- Αποσυνδέστε τη γραμμής εκκένωσης συμπυκνώματος (E) ξεβιδώνοντας τη βίδα (F)
- Ξεβιδώστε τις βίδες που στερεώνουν τον εναλλάκτη συμπύκνωσης στο κουτί αέρα
- Αφαιρέστε τον εναλλάκτη συμπύκνωσης τραβώντας προς τα κάτω.

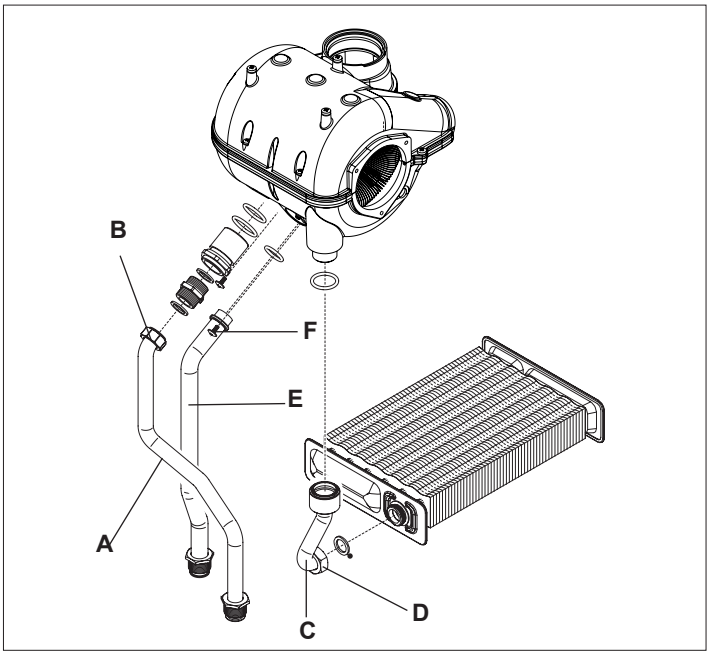

Αποσυναρμολόγηση ανεμιστήρα
- Διακόψτε την ηλεκτρική τροφοδοσία γυρίζοντας το γενικό διακόπτη της εγκατάστασης στη θέση "σβηστό"
- Αφαιρέστε το περίβλημα
- Σηκώστε και περιστρέψτε το κάλυμμα

Απομακρύνετε το μπροστινό καπάκι του θαλάμου καύσης απαγκιστρώνοντας τους γάντζους (χρησιμοποιήστε ως μοχλό ένα κατσαβίδι).
- Αφαιρέστε το μπροστινό τοίχωμα του θαλάμου καύσης (A) ξεβιδώνοντας τις βίδες στερέωσης
- Αποσυνδέστε τ α σωληνάκια σιλικόνης (B), την καλωδίωση του πιεσοστάτη και του ανεμιστήρα

■ Αφαιρέστε τις βίδες στερέωσης (C) του πιεσοστάτη στο κουτί φίλτρου και αφαιρέστε το
■ Ξεβιδώστε τις βίδες που στερεώνουν το κάλυμμα (D) και τον εκτροπέα (E) στο κουτί αέρα
■ Αφαιρέστε το κλιπ σύνδεσης (F) ανάμεσα στον ανεμιστήρα και τη μονάδα συμπύκνωσης
■ Αφαιρέστε το συγκρότημα καλύματος - ανεμιστήρα
■ Ξεβιδώστε τις βίδες που στερεώνουν τον ανεμιστήρα (G) στο κάλυμμα (D)

Όταν ολοκληρώσετε τις εργασίες καθαρισμού, επανασυναρμολογήστε τα εξαρτήματα ενεργώντας με αντίστροφη σειρά από αυτήν που περιγράφεται πιο πάνω.

Βεβαιωθείτε ότι:

■ στο εσωτερικό το δοχείων venturi και λήψης πίεσης του ανεμιστήρα δεν υπάρχουν συμπυκνώματα, αλλιώς καθαρίστε
η δεξαμενή αέρα είναι στεγανή,
τα σωληνάκια σιλικόνης είναι σωστά συνδεδεμένα.

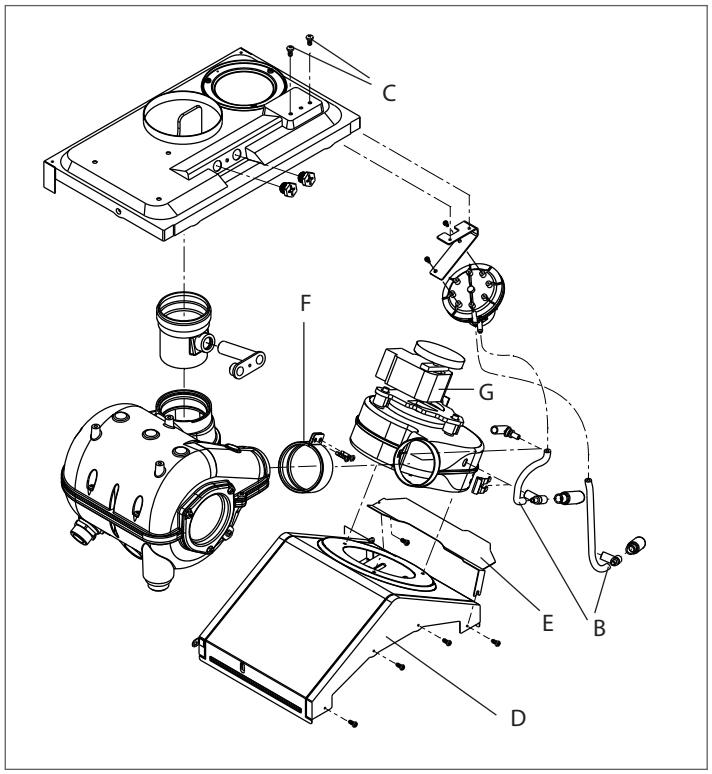

Αποσυναρμολόγηση και καθαρισμός του σιφονίου

■ Διακόψτε την ηλεκτρική τροφοδοσία γυρίζοντας το γενικό διακόπτη της εγκατάστασης στη θέση "σβηστό"
■ Αφού αφαιρέσετε το κλιπ στερέωσης, αφαιρέστε το σιφόνι εκκένωσης συμπυκνώματος με προσοχή στη διαρροή συμπυκνωμένου νερού
■ Ξεβιδώστε την κάτω τάπα, στη συνέχεια βγάλτε την εσωτερική κάψουλα
■ Καθαρίστε ξανά τα μέρη του σιφονίου από τυχόν στερεά υπολείμματα αλάτων
■ Σε περίπτωση επισήμανσης σφάλματος "συναγερμός συμπύκνωσης" βεβαιωθείτε ότι δεν υπάρχουν εμφράξεις στο κύκλωμα εκκένωσης συμπυκνώματος.

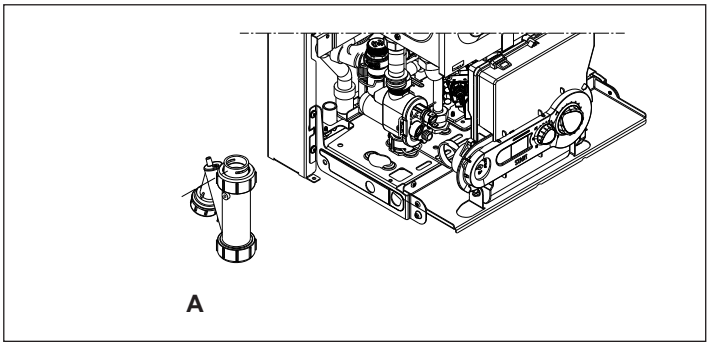

Μετά τις επεμβάσεις τακτικής και έκτακτης συντήρησης, προχωρήστε σε γέμισμα του σιφονιού, ακολουθώντας τις οδηγίες της παραγράφου "Χώρος εγκατάστασης" (ή "Πρώτη θέση σε λειτουργία").

4 ΧΡΗΣΤΗΣ

4.1 Γενικές προειδοποιήσεις

⚠ Αυτό το εγχειρίδιο αποτελεί αναπόσπαστο τμήμα του λέβητα START AR γι'αυτό πρέπει να φυλάσσεται προσεκτικά και πρέπει πάντα να συνοδεύει το λέβητα, ακόμη και σε περίπτωση παραχώρησης του σε άλλο ιδιοκτήτη ή χρήστη ή σε περίπτωση μεταφοράς του σε άλλη εγκατάσταση. Σε περίπτωση φθοράς ή απώλειας του, ζητήστε ένα άλλο αντίγραφο από το Κέντρο Τεχνικής Εξυπηρέτησης **RIELLO** της περιοχής σας.

⚠ Η εγκατάσταση του λέβητα START AR πρέπει να γίνεται από πιστοποιημένη εταιρεία, η οποία στο τέλος των εργασιών θα παραδώσει στον ιδιοκτήτη δήλωση συμμόρφωσης με την οποία θα δηλώνεται ότι η εγκατάσταση πραγματοποιήθηκε σύμφωνα με την ορθή πρακτική, δηλαδή τηρώντας την ισχύουσα νομοθεσία και τις οδηγίες που παρέχονται από την **RIELLO** στο παρόν εγχειρίδιο.

⚠ Ο λέβητας πρέπει να προορίζεται για τη χρήση που προβλέπεται από την **RIELLO** για την οποία και κατασκευάστηκε.

⚠ Δεν περιλαμβάνεται καμία συμβατική ή εξωσυμβατική υπευθυνότητα της **RIELLO** για ζημίες που προκαλούνται σε άτομα, ζώα ή αντικείμενα, εξαιτίας σφαλμάτων στην εγκατάσταση, ρύθμιση, συντήρηση και λόγω ακατάλληλης χρήσης.

⚠ Η συσκευή μπορεί να χρησιμοποιηθεί από παιδιά ηλικίας κάτω των 8 ετών και από άτομα με μειωμένες σωματικές, αισθητηριακές ή διανοητικές ικανότητες ή με έλλειψη εμπειρίας ή απαραίτητων γνώσεων, υπό την προϋπόθεση ότι βρίσκονται υπό επιτήρηση ή αφού έχουν λάβει οδηγίες σχετικά με την ασφαλή χρήση της συσκευής και την κατανόηση των κινδύνων που είναι εγγενείς σε αυτήν. Τα παιδιά δεν πρέπει να παίζουν με τη συσκευή. Ο καθαρισμός και η συντήρηση που πρέπει να γίνονται από τον χρήστη δεν πρέπει να πραγματοποιούνται από παιδιά χωρίς επίβλεψη

⚠ Σε περίπτωση διαρροής νερού, κλείστε την τροφοδοσία νερού και να ενημερώσετε αμέσως την Υπηρεσία Τεχνικής Υποστήριξης της **RIELLO** ή επαγγελματικά καταρτισμένο προσωπικό.

⚠ Πρέπει κατά διαστήματα να βεβαιώνεστε ότι η πίεση λειτουργίας της υδραυλικής εγκατάστασης βρίσκεται μεταξύ 1 και 1,5 bar. Σε αντίθετη περίπτωση προχωρήστε σε πλήρωση της εγκατάστασης με τον τρόπο που υποδεικνύεται στο αντίστοιχο κεφάλαιο. Σε περίπτωση συχνών απωλειών πίεσης, ζητήστε την επέμβαση της Υπηρεσίας Τεχνικής Υποστήριξης ή επαγγελματικά καταρτισμένου τεχνικού.

⚠ Σε περίπτωση μη χρήσης του λέβητα για μεγάλη περίοδο απαιτείται να γίνουν οι ακόλουθες εργασίες:
- Τοποθετήστε τον κεντρικό διακόπτη της συσκευής και τον γενικό διακόπτη του συστήματος σε κατάσταση "απενεργοποίησης"
- Κλείστε τις βάνες καυσίμου και νερού της εγκατάστασης θέρμανσης
- Αδειάστε την εγκατάσταση θέρμανσης και ζεστού νερού χρήσης, εάν υπάρχει κίνδυνος παγετού.

⚠ Η λειτουργία αντιμπλοκαρίσματος του κυκλοφορητή ενεργοποιείται μετά από 24 ώρες διακοπής λειτουργίας με τον επιλογέα λειτουργίας σε οποιαδήποτε θέση.

⚠ Για την εγκατάσταση συνιστάται να απευθυνθείτε σε εξειδικευμένο τεχνικό.

Το προϊόν στο τέλος της διάρκειας ζωής του δεν πρέπει να απορρίπτεται ως στερεό αστικό απόρριμμα αλλά να παραδίδεται σε ένα κέντρο ανακύκλωσης.

4.2 Βασικοί κανόνες ασφαλείας

Υπενθυμίζουμε ότι κατά τη χρήση προϊόντων που χρησιμοποιούν καύσιμο, ηλεκτρική ενέργεια και νερό πρέπει να τηρούνται ορισμένοι βασικοί κανόνες ασφαλείας, όπως:

⛔ Απαγορεύεται η ενεργοποίηση των μηχανημάτων ή ηλεκτρικών συσκευών, όπως διακόπτες, ηλεκτρικές οικιακές συσκευές κ.τ.λ., αν αντιληφθείτε οσμή καυσίμου ή ατελή καύση. Σε αυτή την περίπτωση:
- Αερίστε το χώρο ανοίγοντας πόρτες και παράθυρα
- Κλείστε τη διάταξη διακοπής καυσίμου
- Ζητήστε την άμεση επέμβαση της Υπηρεσίας Τεχνικής Υποστήριξης της **RIELLO** ή επαγγελματικά καταρτισμένου προσωπικού.

⛔ Απαγορεύεται να αγγίζετε το λέβητα αν έχετε γυμνά πόδια ή είστε βρεγμένοι.

⛔ Απαγορεύεται οποιαδήποτε εργασία καθαρισμού αν πρώτα δεν αποσυνδέσετε το λέβητα από το δίκτυο ηλεκτρικής τροφοδοσίας τοποθετώντας το γενικό διακόπτη της εγκατάστασης στη θέση "σβηστό".

⛔ Απαγορεύεται να τραβάτε, αποσυνδέετε, συστρέφετε τα ηλεκτρικά καλώδια που βγαίνουν εκτός του λέβητα ακόμη και αν είναι αποσυνδεδεμένος από το δίκτυο ηλεκτρικής τροφοδοσίας.

⛔ Απαγορεύεται η πρόσβαση στα εσωτερικά μέρη του λέβητα. Οποιαδήποτε επέμβαση στον λέβητα πρέπει να γίνεται από το Κέντρο Τεχνικής Υποστήριξης ή από επαγγελματικά εξειδικευμένο προσωπικό.

⛔ Απαγορεύεται να φράζετε ή μειώνετε τις διαστάσεις των οπών αερισμού του χώρου εγκατάστασης, αν προβλέπονται.

⛔ Απαγορεύεται να αφήνετε δοχεία με εύφλεκτες ουσίες στο χώρο όπου είναι εγκατεστημένος ο λέβητας.

⛔ Απαγορεύεται να τοποθετείτε στο λέβητα αντικείμενα που μπορεί να αποτελούν πηγή κινδύνου.

⛔ Απαγορεύεται η αποσύνδεση του λέβητα από το δίκτυο ηλεκτρικής τροφοδοσίας και το κλείσιμο της βάνας αερίου αν η θερμοκρασία μπορεί να πέσει κάτω από το μηδέν.

⛔ Απαγορεύεται η παρέμβαση στα σφραγισμένα στοιχεία.

⛔ Απαγορεύεται να φράζετε την εκκένωση συμπυκνώματος.

4.3 Γνωρίστε τον λέβητα

Ο START AR είναι ένας επίτοιχος λέβητας συμπύκνωσης που χαρακτηρίζεται από χαμηλή εκπομπή ρύπων, σχεδιασμένος να παράγει ζεστό νερό για θέρμανση χώρων και για οικιακή χρήση Είναι ένας λέβητας αυτόματης έναυσης με έλεγχο της φλόγας με ιονισμό και ηλεκτρονική ρύθμιση, με αεροστεγή θάλαμο καύσης στο περιβάλλον (συσκευή τύπου C).

ΠΙΝΑΚΑΣ ΧΕΙΡΙΣΤΗΡΙΩΝ

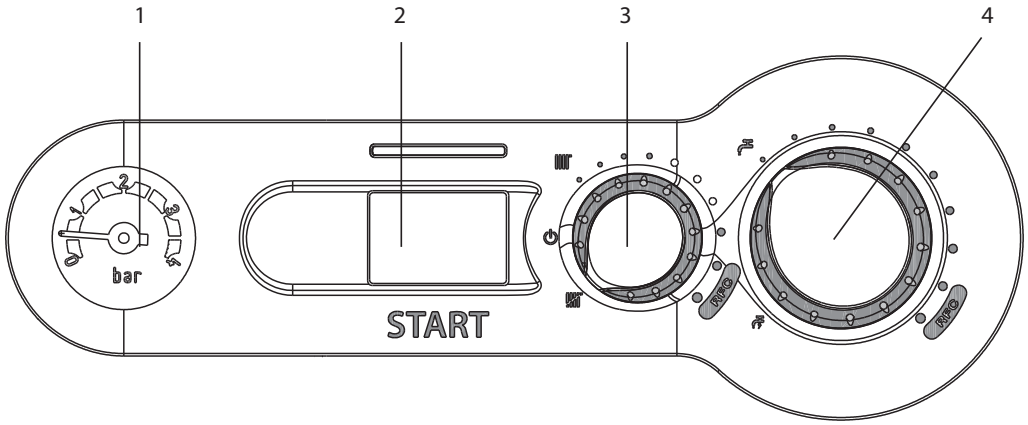

1 Υδρόμετρο

2 Ψηφιακή οθόνη που επισημαίνει τη θερμοκρασία λειτουργίας και τους κωδικούς προβλήματος

3 Επιλογέας λειτουργίας: Απενεργοποιημένο (OFF)/Επαναφορά συναγερμών,
Καλοκαίρι,
Χειμώνας/Ρύθμιση θερμοκρασίας νερού θέρμανσης

4 Ρύθμιση θερμοκρασίας Z.N.X.
Λειτουργία προθέρμανσης (πιο γρήγορο ζέσταμα νερού)

RFC Μείωση σχηματισμού συμπυκνώματος (βλ. ειδική παράγραφο)

Ψηφιακή οθόνη (2)

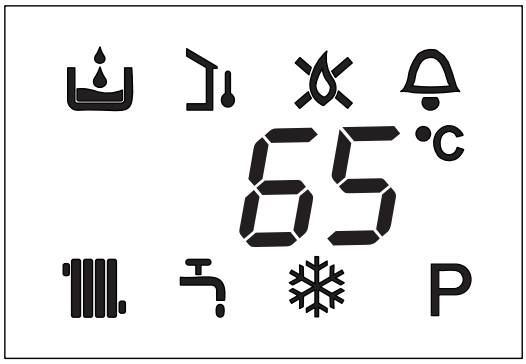

Πλήρωση εγκατάστασης, αυτό το εικονίδιο εμφανίζεται μαζί με τον κωδικό σφάλματος A04

Θερμορύθμιση: δείχνει τη σύνδεση με ένα εξωτερικό αισθητήριο

Εμπλοκή φλόγας, αυτό το εικονίδιο εμφανίζεται μαζί με τον κωδικό σφλαματος A01

Πρόβλημα : Υποδεικνύει ένα οποιοδήποτε πρόβλημα λειτουργίας και εμφανίζεται μαζί με τον κωδικό συναγερμού

Λειτουργία θέρμανσης

Λειτουργία σε Z.N.X.

Αντιπαγετικό: δείχνει ότι βρίσκεται σε εξέλιξη ο αντιπαγετικός κύκλος

P Λειτουργία προθέρμανσης ενεργή (πιο γρήγορο ζέσταμα νερού)

65° Θερμοκρασία θέρμανσης/Z.N.X. ή πρόβλημα λειτουργίας

Καυστήρας ενεργός

4.4 Θέση σε λειτουργία

Η πρώτη θέση σε λειτουργία του λέβητα START AR πρέπει να πραγματοποιείται από κατάλληλα αδειούχο εξειδικευμένο τεχνικό στη συνέχεια ο λέβητας θα μπορεί να λειτουργήσει αυτόματα. Ενδέχεται όμως να υπάρξει ανάγκη να τεθεί σε λειτουργία τον START AR χωρίς την παρουσία του τεχνικού: για παράδειγμα, μετά από μια περίοδο μεγάλης απουσίας.
Σε αυτές τις περιπτώσεις πρέπει να πραγματοποιηθούν οι έλεγχοι και οι ακόλουθες εργασίες:

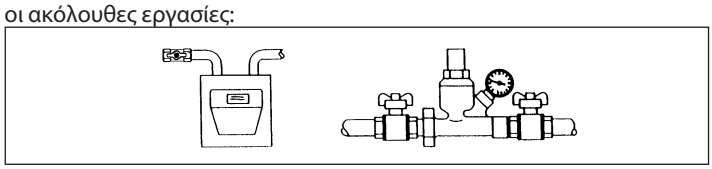

- Βεβαιωθείτε ότι οι βάνες καυσίμου και νερού της εγκατάστασης θέρμανσης και ζεστού νερού χρήσης είναι ανοιχτές.
- Ελέγξτε την κατάσταση λειτουργίας των συσκευών φιλτραρίσματος ή/και επεξεργασίας του νερού κατανάλωσης.
- Βεβαιωθείτε ότι η πίεση στο υδραυλικό κύκλωμα, όταν είναι κρύο, βρίσκεται πάντα μεταξύ 1 bar και 1,5 bar
- Ρυθμίστε το θερμοστάτη χώρου στην επιθυμητή θερμοκρασία (~20 °C) ή, εάν η εγκατάσταση διαθέτει χρονοθερμοστάτη ή προγραμματιστή ωραρίου, θα πρέπει να είναι "ενεργός" ή ρυθμισμένος (~20 °C)
- Γυρίστε τον επιλογέα λειτουργίας στην επιθυμητή θέση:

ΛΕΙΤΟΥΡΓΙΑ ΧΕΙΜΩΝΑΣ

Περιστρέφοντας τον επιλογέα λειτουργίας μέσα στο πεδίο ρύθμισης, ο λέβητας παρέχει ζεστό νερό χρήσης και θέρμανση. Σε περίπτωση αιτήματος θερμότητας, ο λέβητας ανάβει. Η ψηφιακή οθόνη δείχνει τη θερμοκρασία του νερού θέρμανσης. Σε περίπτωση αιτήματος ζεστού νερού χρήσης, ο λέβητας ανάβει. Η οθόνη δείχνει τη θερμοκρασία του ζεστού νερού χρήσης.

ΛΕΙΤΟΥΡΓΙΑ ΧΕΙΜΩΝΑΣ

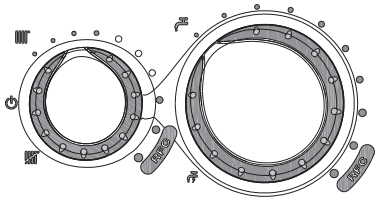

ΘΕΡΜΟΚΡΑΣΙΑ ΝΕΡΟΥ ΘΕΡΜΑΝΣΗΣ

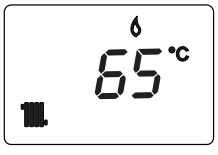

ΘΕΡΜΟΚΡΑΣΙΑΣ ΖΕΣΤΟΥ ΝΕΡΟΥ ΧΡΗΣΗΣ

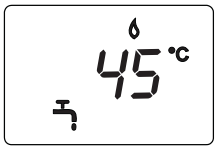

ΛΕΙΤΟΥΡΓΙΑ ΚΑΛΟΚΑΙΡΙ

Περιστρέφοντας τον επιλογέα στο σύμβολο καλοκαίρι ενεργοποιείται η συμβατική λειτουργία μόνο για ζεστό νερό χρήσης. Σε περίπτωση αιτήματος ζεστού νερού χρήσης, ο λέβητας ανάβει. Η οθόνη δείχνει τη θερμοκρασία του ζεστού νερού χρήσης.

ΛΕΙΤΟΥΡΓΙΑ ΚΑΛΟΚΑΙΡΙ

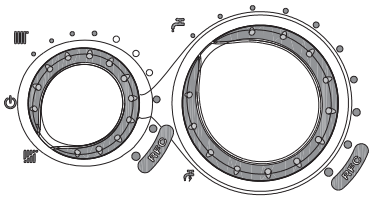

ΛΕΙΤΟΥΡΓΙΑ ΠΡΟΘΕΡΜΑΝΣΗΣ (ΠΙΟ ΓΡΗΓΟΡΑ ΖΕΣΤΟ ΝΕΡΟ)

Γυρίζοντας το διακόπτη ρύθμισης θερμοκρασίας νερού χρήσης στο σύμβολο ενεργοποιείται η λειτουργία προθέρμανσης. Επαναφέρετε το διακόπτη ρύθμισης θερμοκρασίας νερού χρήσης στην επιθυμητή θέση. Η λειτουργία αυτή επιτρέπει τη διατήρηση του ζεστού νερού που περιέχεται στον εναλλάκτη νερού χρήσης προκειμένου να μειωθούν οι χρόνοι αναμονής κατά τις παραλαβές του. Όταν είναι ενεργοποιημένη η λειτουργία προθέρμανσης, στην οθόνη εμφανίζεται το σύμβολο **P**. Η οθόνη δείχνει τη θερμοκρασία παροχής νερού θέρμανσης ή ζεστού νερού χρήσης με βάση την τρέχουσα ζήτηση. Κατά το άναμμα του καυστήρα, έπειτα από απαίτηση προθέρμανσης, στην οθόνη
εμφανίζεται το σύμβολο **P** να αναβοσβήνει. Για να απενεργοποιήσετε τη λειτουργία προθέρμανσης γυρίστε εκ νέου το διακόπτη ρύθμισης θερμοκρασίας νερού χρήσης στο σύμβολο " ". Το σύμβολο **P** σβήνει. Επαναφέρετε το διακόπτη ρύθμισης θερμοκρασίας νερού χρήσης στην επιθυμητή θέση. Η λειτουργία δεν είναι ενεργή όταν ο λέβητας βρίσκεται στη θέση OFF: Τοποθετήστε τον επιλογέα λειτουργίας στη θέση απενεργοποίησης (OFF).

ΛΕΙΤΟΥΡΓΙΑ ΠΡΟΘΕΡΜΑΝΣΗΣ

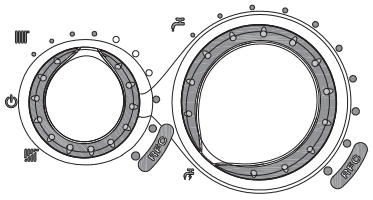

ΕΜΦΑΝΙΣΗ
ΛΕΙΤΟΥΡΓΙΑΣ ΠΡΟΘΕΡΜΑΝΣΗΣ

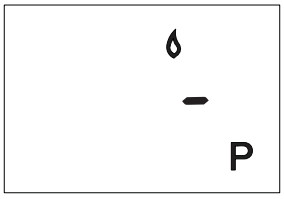

ΛΕΙΤΟΥΡΓΙΑ ΕΛΕΓΧΟΥ ΘΕΡΜΟΚΡΑΣΙΑΣ ΘΕΡΜΑΝΣΗΣ (Ε.Θ.Θ.)

Αν τοποθετήσετε τον επιλογέα θερμοκρασίας νερού θέρμανσης στον τομέα με τους λευκούς δείκτες χωρίς γέμισμα, ενεργοποιείται το σύστημα αυτόματης ρύθμισης Ε.Θ.Θ.: ανάλογα με την καθορισμένη θερμοκρασία του θερμοστάτη περιβάλλοντος και το χρόνο που χρειάζεται για να επιτευχθεί, ο λέβητας μεταβάλλει αυτόματα τη θερμοκρασία του νερού θέρμανσης μειώνοντας το χρόνο λειτουργίας και επιτρέποντας πιο άνετη λειτουργία και εξοικονόμηση ενέργειας.

ΛΕΙΤΟΥΡΓΙΑ C.T.R.

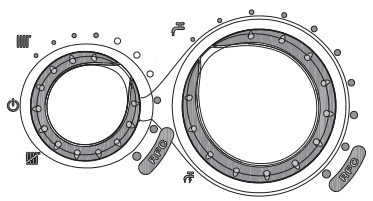

4.5 Ρύθμιση της θερμοκρασίας θέρμανσης

Για να ρυθμίσετε τη θερμοκρασία του νερού θέρμανσης, γυρίστε τον επιλογέα λειτουργίας στο εσωτερικό του πεδίου ρύθμισης (δεξιόστροφα για αύξηση της τιμή και αριστερόστροφα για μείωση).

Με βάση τον τύπο της εγκατάστασης μπορεί να προεπιλέξετε μια γκάμα κατάλληλων θερμοκρασιών:
- συμβατικές εγκαταστάσεις 40-80 °C
- ενδοδαπέδιες εγκαταστάσεις 20-45 °C.

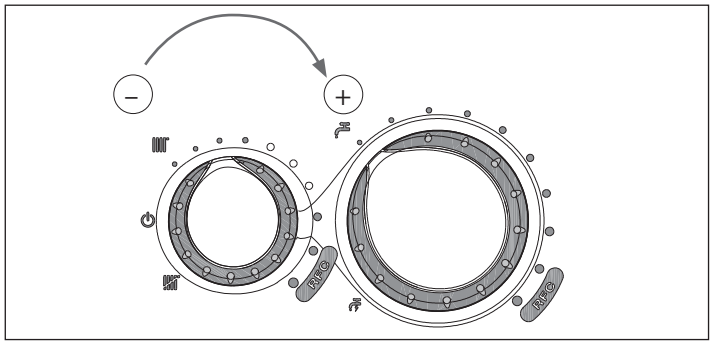

4.6 Ρύθμιση θερμοκρασίας ζεστού νερού χρήσης

Για να ρυθμίσετε τη θερμοκρασία του ζεστού νερού χρήσης (μπάνιο, ντους, κουζίνα, κτλ.), περιστρέψτε τη λαβή με το σύμβολο δεξιόστροφα για να αυξήσετε την τιμή, αριστερόστροφα για να την μειώσετε (ελάχ. τιμή 37 °C-μέγ. τιμή 60 °C).
Ο λέβητας θα βρίσκεται σε κατάσταση αναμονής έως ότου, έπειτα από ένα αίτημα θερμότητας, ανάψει ο καυστήρας. Ο λέβητας θα παραμείνει σε λειτουργία έως ότου επιτευχθούν οι θερμοκρασίες που έχουν ρυθμιστεί ή έως το τέλος της απαίτησης για θερμότητα, στη συνέχεια θα τεθεί εκ νέου σε κατάσταση αναμονής "stand-by".

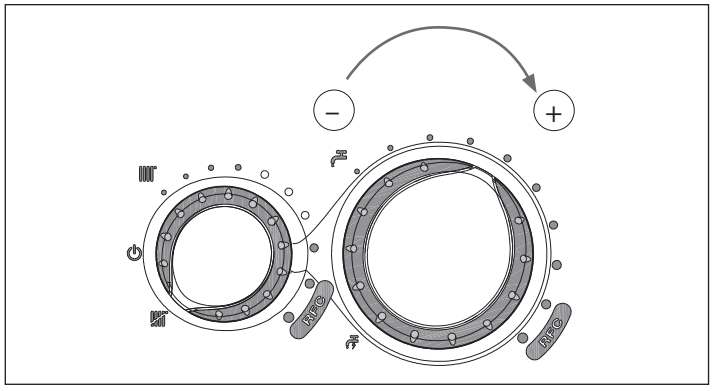

4.7 Προσωρινή απενεργοποίηση

Σε περίπτωση προσωρινών απουσιών, σαββατοκύριακου, σύντομων ταξιδιών, κλπ:
■ Τοποθετήστε τον επιλογέα λειτουργίας στη θέση ⏻(OFF).

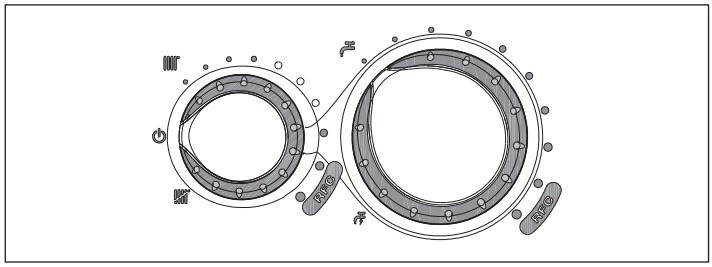

Σε αυτή τη λειτουργία, αφήνοντας ενεργή την ηλεκτρική τροφοδοσία και την τροφοδοσία καυσίμου, ο λέβητας προστατεύεται από τα συστήματα:

■ **Αντιπαγετική θέρμανση**: η λειτουργία ενεργοποιείται όταν η θερμο-κρασία που ανιχνεύεται από το αισθητήριο παροχής πέσει κάτω από τους 5 °C. Σε αυτή τη φάση ενεργοποιείται ο κυκλοφορητής και, εάν ο λέβητας δεν είναι μπλοκαρισμένος, και ο καυστήρας στην ελάχιστη ισχύ έως ότου η θερμοκρασία του νερού παροχής φτάσει τους 35 °C. Κατά τη διάρκεια του αντιπαγετικού κύκλου στην ψηφιακή οθόνη εμφανίζεται το σύμβολο ❄.

■ **Αντιπαγετική ζεστού νερού οικιακής χρήσης**: η λειτουργία ενεργοποιείται όταν η θερμοκρασία που ανιχνεύεται από τον αισθητήρα ζεστού νερού οικιακής χρήσης πέσει κάτω από τους 5°C. Σε αυτή τη φάση ενεργοποιείται ο κυκλοφορητής και, εάν ο λέβητας δεν είναι μπλοκαρισμένος, και ο καυστήρας στην ελάχιστη ισχύ έως ότου η θερμοκρασία του νερού παροχής φτάσει τους 55 °C. Κατά τη διάρκεια του αντιπαγετικού κύκλου στην ψηφιακή οθόνη εμφανίζεται το σύμβολο ❄.

■ **Αντιμπλοκάρισμα κυκλοφορητή**: Ενεργοποιείται ένας κύκλος λειτουργίας κάθε 24 ώρες.

4.8 Απενεργοποίηση για μεγάλες περιόδους

Σε περίπτωση αδράνειας του λέβητα για μεγάλο διάστημα κάντε τις ακόλουθες εργασίες:
■ Τοποθετήστε τον επιλογέα λειτουργίας στη θέση ⏻(OFF)
■ Τοποθετήστε το γενικό διακόπτη του συστήματος σε θέση "απενεργοποίησης"
■ Κλείστε τις βάνες καυσίμου και της εγκατάστασης νερού θέρμανσης και νερού χρήσης.

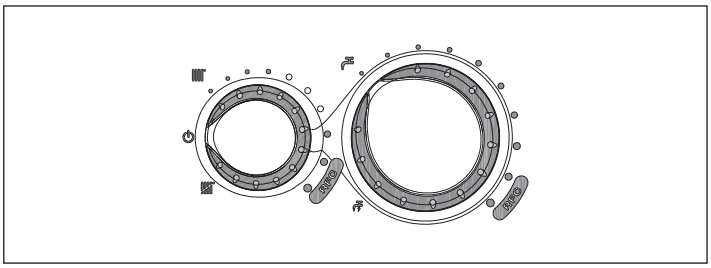

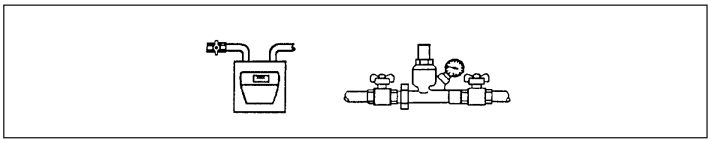

⚠ Σε αυτήν την περίπτωση το αντιπαγετικό σύστημα και το σύστημα αντιμπλοκαρίσματος είναι απενεργοποιημένα.

⚠ Αν έχει εγκατασταθεί το κιτ "Δεξαμενή εξουδετέρωσης συμπυκνώματος" (κιτ κατόπιν παραγγελίας) φροντίστε την εκκένωση της δεξαμενής όπως υποδεικνύεται στο ειδικό φύλλο οδηγιών.

⚠ Αδειάστε την εγκατάσταση θέρμανσης και ζεστού νερού χρήσης, εάν υπάρχει κίνδυνος παγετού.

⚠ Η Υπηρεσία Τεχνικής Υποστήριξης **RIELLO** είναι στη διάθεσή σας στην περίπτωση που δεν είναι εύκολη η πραγματοποίηση της παραπάνω διαδικασίας.

4.9 Οθόνη και κωδικοί σφαλμάτων

Η κατάσταση λειτουργίας του λέβητα προβάλλεται στην ψηφιακή οθόνη, παρακάτω παραθέτουμε τους τύπους πληροφοριών που εμφανίζονται στην οθόνη.

ΚΑΤΑΣΤΑΣΗ ΛΕΒΗΤΑ	ΟΘΟΝΗ	ΤΥΠΟΙ ΣΥΝΑΓΕΡΜΟΥ
Σβηστό (OFF)	ΣΒΗΣΤΟ	Κανένα
Αναμονή (Stand-by)	-	Επισήμανση
Συναγερμός εμπλοκής μονάδας ACF Συναγερμός βλάβης ηλεκτρονικής μονάδας ACF	A01	Οριστική εμπλοκή
Συναγερμός θερμοστάτη ορίου	A02	Οριστική εμπλοκή
Συναγερμός πιεσοστάτη αέρα	A03	Οριστική εμπλοκή
Συναγερμός πιεσοστάτη νερού/συναγερμού πιεσοστάτη προστασίας από υπερχείλιση/ παρέμβαση του αισθητηρίου Reed (αν είναι εγκατεστημένο το κιτ "Δοχείο εξουδετέρωσης συμπυκνώματος")	A04	Οριστική εμπλοκή
Βλάβη αισθητηρίου NTC ζεστού νερού χρήσης	A06	Επισήμανση
Βλάβη αισθητηρίου NTC προσαγωγής θέρμανσης	A07	Προσωρινή διακοπή
Παρασιτική φλόγα	A11	Προσωρινή διακοπή
Μεταβατικό σε αναμονή έναυσης	80 °C αναβοσβήνει	Προσωρινή διακοπή
Επέμβαση πιεσοστάτη αέρα	αναβοσβήνει	Προσωρινή διακοπή
Επέμβαση πιεσοστάτη νερού	Το αναβοσβήνει	Προσωρινή διακοπή
Ρύθμιση	ADJ	Επισήμανση
Λειτουργία προθέρμανσης ενεργή	P	Επισήμανση
Αίτημα θερμότητας προθέρμανσης	P Αναβοσβήνει	Επισήμανση
Παρουσία εξωτερικού αισθητηρίου		Επισήμανση
Αίτημα θερμότητας ζεστού νερού χρήσης	60°C	Επισήμανση
Αίτημα θερμότητας θέρμανσης	80°C	Επισήμανση
Αίτημα αντιπαγετικής λειτουργίας		Επισήμανση
Καυστήρας ενεργός		Επισήμανση

ΓΙΑ ΤΗΝ ΕΠΑΝΑΦΟΡΑ ΤΗΣ ΛΕΙΤΟΥΡΓΙΑΣ (ΑΠΕΜΠΛΟΚΗ ΣΥΝΑΓΕΡΜΩΝ):

ΣΦΑΛΜΑΤΑ A01-02-03

Γυρίστε τον επιλογέα λειτουργίας στη θέση απενεργοποίησης ⏻(OFF), περιμένετε 5-6 δευτερόλεπτα και γυρίστε τον ξανά στην επιθυμητή θέση. Αν οι προσπάθειες απεμπλοκής δεν επανενεργοποιήσουν το λέβητα, ζητήστε την επέμβαση του κατάλληλα εξειδικευμένου τεχνικού.

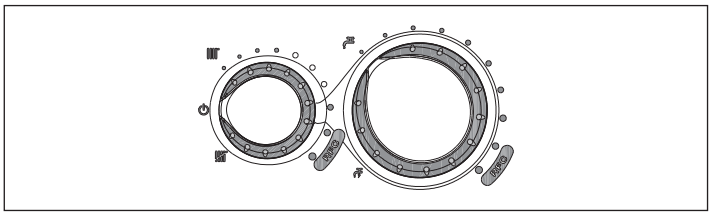

ΣΦΑΛΜΑ A04

Στην ψηφιακή οθόνη εμφανίζεται, εκτός από τον κωδικό σφάλματος το σύμβολο στις ακόλουθες περιπτώσεις:

-ΑΝΕΠΑΡΚΗΣ ΠΙΕΣΗ ΝΕΡΟΥ

Ελέγξτε την τιμή της πίεσης που εμφανίζεται στο υδρόμετρο:
Αν είναι χαμηλότερη από 0,3 bar γυρίστε τον επιλογέα λειτουργίας στο κλειστό ⏻(OFF) και ρυθμίστε με τη βάνα πλήρωσης έως ότου η πίεση να φτάσει σε μία τιμή μεταξύ 1 και 1,5 bar.
Στη συνέχεια γυρίστε τον επιλογέα λειτουργίας στην επιθυμητή θέση.
Αν οι πτώσεις της πίεσης είναι συχνές, ζητήστε την επέμβαση του κατάλληλα εξειδικευμένου τεχνικού.

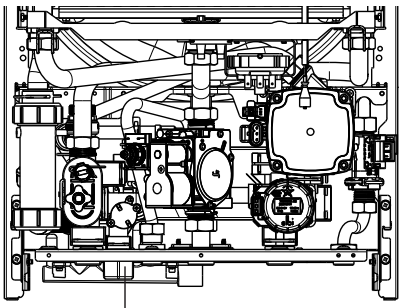

Βάνα πλήρωσης

-ΠΙΕΣΟΣΤΑΤΗΣ ΠΡΟΣΤΑΣΙΑΣ ΑΠΟ ΥΠΕΡΧΕΙΛΙΣΗ

Γυρίστε τον επιλογέα λειτουργίας στη θέση απενεργοποίησης ⏻(OFF), περιμένετε 5-6 δευτερόλεπτα και γυρίστε τον ξανά στην επιθυμητή θέση.
Αν το πρόβλημα παραμένει, ζητήστε την επέμβαση του κατάλληλα εξειδικευμένου τεχνικού.

-ΔΟΧΕΙΟ ΠΛΗΡΕΣ (σε περίπτωση εγκατάστασης του κιτ "Δοχείο εξουδετέρωσης συμπυκνώματος").

Αφαιρέστε το δοχείο και αδειάστε το σύμφωνα με όσα προβλέπονται στις ειδικές οδηγίες που συνοδεύουν το κιτ "Δοχείο εξουδετέρωσης συμπυκνώματος" (παρέχεται κατόπιν παραγγελίας).

Όταν ολοκληρωθούν οι εργασίες, τοποθετήστε ξανά το δοχείο.

Γυρίστε τον επιλογέα λειτουργίας στη θέση απενεργοποίησης ⏻(OFF), περιμένετε 5-6 δευτερόλεπτα και γυρίστε τον ξανά στην επιθυμητή θέση.
Αν το πρόβλημα παραμένει, ζητήστε την επέμβαση του κατάλληλα εξειδικευμένου τεχνικού.

ΣΦΑΛΜΑ A06

Ο λέβητας λειτουργεί κανονικά, αλλά δεν εξασφαλίζει τη σταθερότητα της θερμοκρασίας του νερού χρήσης που παραμένει ρυθμισμένο σε μια θερμοκρασία κοντά στους 50 °C.
ΑΠΑΙΤΕΙΤΑΙ η επέμβαση του κατάλληλα εξειδικευμένου τεχνικού.

ΣΦΑΛΜΑ A07

Ζητήστε την επέμβαση του κατάλληλα εξειδικευμένου τεχνικού.

4.10 Μείωση σχηματισμού συμπυκνώματος

Γυρίζοντας τους επιλογείς ρύθμισης θερμοκρασίας νερού και θερμοκρασίας ζεστού νερού οικιακής χρήσης στην περιοχή RFC (μείωση σχηματισμού συμπυκνώματος), επιλέγονται οι πιο υψηλές θερμοκρασίες παροχής.

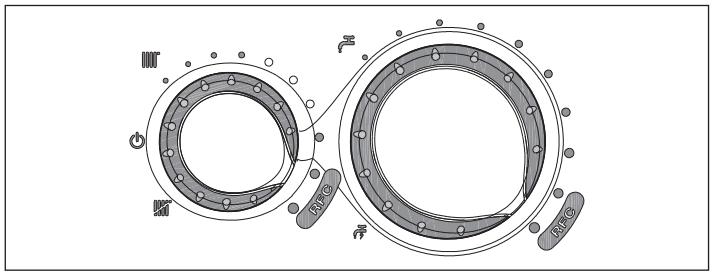

4.11 Προγραμματισμένη περιοδική συντήρηση

ΕΡΓΑΣΙΕΣ	1° ΕΤΟΣ	2° ΕΤΟΣ
Έλεγχος εξαρτημάτων στεγανότητας	•	•
Καθαρισμός πρωτεύοντος εναλλάκτη στην πλευρά των καυσαερίων	•	•
Καθαρισμός θαλάμου καύσης, ανεμιστήρα και venturi	•	•
Έλεγχος μηχανισμών ασφαλείας νερού και αερίου	•	•
Έλεγχος παροχής αερίου και ενδεχόμενη ρύθμιση	•	•
Έλεγχος ελκυσμού και καπναγωγού	•	•
Καθαρισμός καυστήρα και έλεγχος απόδοσης έναυσης	•	•
Έλεγχος υδραυλικής λειτουργίας	•	•
Ανάλυση καύσης	-	•
Έλεγχος και λίπανσης εξαρτημάτων υδραυλικής μονάδας	-	•
Έλεγχος στεγανότητας εγκατάστασης	-	•
Πλύσιμο εναλλάκτη	-	•
Έλεγχος αποτελεσματικότητας ηλεκτρικών και ηλεκτρονικών εξαρτημάτων	•	•
Αποτελεσματικότητα ανεμιστήρα	•	•

Σημείωση: Οι εργασίες συντήρησης που αναφέρονται πιο πάνω πρέπει να πραγματοποιούνται με βάση την ισχύουσα νομοθεσία.

4.12 Καθαρισμός

Ο μοναδικός καθαρισμός που συνιστούμε να γίνεται είναι ο εξωτερικός καθαρισμός του λέβητα με υγρό πανί εμποτισμένο με νερό και σαπούνι. Στην περίπτωση δύσκολων λεκέδων υγράνετε το πανί με ένα μείγμα 50% με νερό και μετουσιωμένο οινόπνευμα ή με ειδικά προϊόντα.

⊖ Μην χρησιμοποιείτε καύσιμα ή/και σφουγγάρια με διαβρωτικά διαλύματα ή απορρυπαντικά σε σκόνη.

⊖ Απαγορεύεται οποιαδήποτε εργασία καθαρισμού αν πρώτα δεν αποσυνδέσετε το λέβητα από το δίκτυο ηλεκτρικής τροφοδοσίας τοποθετώντας το γενικό διακόπτη της εγκατάστασης στη θέση "σβηστό".

4.13 Συντήρηση

Θα θέλαμε να υπενθυμίσουμε ότι το Π.Δ. της 16ης Απριλίου 2013 αρ. 74 υποχρεώνει τον υπεύθυνο του λέβητα να διενεργεί μέσω κατάλληλα εξειδικευμένου επαγγελματία τεχνικού, την περιοδική συντήρηση.

Η Υπηρεσία Τεχνικής Υποστήριξης Riello μπορεί να ανταποκριθεί σε αυτήν τη σημαντική νομική υποχρέωση και να σας δώσει σημαντικές πληροφορίες σχετικά με τη δυνατότητα σύναψης συμβολαίου προγραμματισμένης συντήρησης μέσω εξωτερικού συνεργάτη που, κατά την άποψή μας, σημαίνει:

- Μεγαλύτερη ασφάλεια
- Τήρηση της ισχύουσας νομοθεσίας
- Ηρεμία ώστε να μην σας επιβληθούν κυρώσεις σε περίπτωση ελέγχων.

4.14 Χρήσιμες πληροφορίες

Πωλητής: .....
κ.: .....
Οδός:.....
Τηλ.: .....

Εγκαταστάτης: .....
κ.: .....
Οδός:.....
Τηλ.: .....

Υπηρεσία Τεχνικής Υποστήριξης: .....
κ.: .....
Οδός:.....
Τηλ.: .....

Ημερομηνία	Επέμβαση

Προμηθευτής καυσίμου: .....
κ.: .....
Οδός:.....
Τηλ.: .....

Ημερομηνία	Ποσότητα που παραδόθηκε	Ημερομηνία	Ποσότητα που παραδόθηκε	Ημερομηνία	Ποσότητα που παραδόθηκε	Ημερομηνία	Ποσότητα που παραδόθηκε

RIELLO

RIELLO S.p.A.
Via Ing. Pilade Riello, 7
37045 - Legnago (VR)
www.riello.it

Καθώς η εταιρεία ασχολείται συνεχώς με τη βελτίωση της συνολικής παραγωγής της, τα αισθητικά χαρακτηριστικά και οι διαστάσεις, τα τεχνικά δεδομένα, ο εξοπλισμός και τα αξεσουάρ μπορεί να υπόκεινται σε μεταβολές.