GR

ΕΓΧΕΙΡΙΔΙΟ ΕΓΚΑΤΑΣΤΑΣΗΣ ΚΑΙ ΧΡΗΣΗΣ

1 - ΓΕΝΙΚΕΣ ΣΥΣΚΕΥΕΣ ΑΣΦΑΛΕΙΑΣ

⚠ Οι λέβητες που παρασκευάζονται στο εργοστάσιό μας έχουν σχεδιαστεί με ιδιαίτερη προσοχή και λεπτομέρεια, έτσι ώστε να προστατεύουν τόσο το χρήστη όσο και τον τεχνικό εγκατάστασης από ατυχήματα. Η εγκατάστασή τους πρέπει να πραγματοποιείται από εξειδικευμένο προσωπικό. Ιδιαίτερη προσοχή συνιστάται κατά την εργασία στο προϊόν, -στην καλωδίωση και συγκεκριμένα στα γυμνά καλώδια. Δεν θα πρέπει να εκτεθούν έξω από τον πίνακα ακροδεκτών για κανένα λόγο, προκειμένου να αποφευχθεί τυχόν επαφή με τα υπό τάση εξαρτήματα.

⚠ Το παρόν εγχειρίδιο χρήσης αποτελεί αναπόσπαστο και σημαντικό μέρος του προϊόντος. Διασφαλίστε ότι θα παραμένει μαζί με το λέβητα, ακόμη και αν μεταφερθεί - σε άλλον ιδιοκτήτη, χρήστη ή σε κάποιο άλλο σύστημα θέρμανσης. Σε περίπτωση απώλειας ή φθοράς, επικοινωνήστε με το -τοπικό Κέντρο Τεχνικής Υποστήριξης και ζητήστε νέο αντίγραφο.

⚠ Αυτός ο λέβητας μπορεί να εγκατασταθεί και να συντηρηθεί μόνο από εξειδικευμένους τεχνικούς εγκατάστασης που πληρούν τις απαιτήσεις των τοπικών κανονισμών. Οι εργασίες θα πρέπει να εκτελούνται βάσει των ισχύοντων κανονισμών και των νέων διατάξεων.

⚠ Η συντήρηση του λέβητα θα πρέπει να πραγματοποιείται τουλάχιστον μία φορά το χρόνο. Οι εργασίες συνντήρησης θα πρέπεινα προγραμματίζονται νωρίτερα με το Κέντρο Τεχνικής Υποστήριξης.

⚠ Ο τεχνικός εγκατάστασης θα πρέπει να παράσχει οδηγίες στο χρήστη σχετικά με τη λειτουργία του λέβητα και των συσκευών ασφαλείας.

⚠ Η παρούσα συσκευή πρέπει να χρησιμοποιείται αποκλειστικά για το σκοπό για τον οποίο προορίζεται. Ο κατασκευαστής δεν φέρει συμβατική ή μη συμβατική ευθύνη - για τραυματισμούς ατόμων, ζώων ή ζημίας - στην ιδιοκτησία, που προέρχονται από λάθη κατά την εγκατάσταση, τη ρύθμιση και τη συντήρηση ή από ακατάλληλη χρήση.

⚠ Η συσκευή χρησιμοποιείται για την παραγωγή ζεστού νερού. Συνεπώς πρέπει να -είναι συνδεδεμένη με ένα σύστημα θέρμανσης ή/και δίκτυο ζεστού νερού οικιακής χρήσης, σύμφωνα με τις επιδόσεις και την ισχύ της.

⚠ Κατά την αφαίρεση της συσκευασίας, βεβαιωθείτε ότι τα εξαρτήματα δεν έχουν υποστεί ζημιά και είναι πλήρη. Σε αντίθετη περίπτωση, επικοινωνήστε με την αντιπροσωπεία.

⚠ Οι συσκευές ασφαλείας και αυτόματης ρύθμισης της συσκευής δεν θα πρέπει να τροποποιηθούν κατά τη διάρκεια λειτουργίας της, παρά μόνο από τον κατασκευαστή ή τον αντιπρόσωπο.

⚠ Σε περίπτωση που η συσκευή παρουσιάζει βλάβη ή/και δεν έχει ικανοποιητική απόδοση, απενεργοποιήστε την και μην προσπαθήσετε να την επισκευάσετε μόνοι σας.

⚠ Ο συλλέκτης καυσαερίων πρέπει να είναι συνδεδεμένος σε ένα κατάλληλο -σύστημα συλλογής και απαγωγής καυσαερίων. Ο κατασκευαστής αποποιείται οποιαδήποτε ευθύνη για τυχόν ζημιά που μπορεί να προκληθεί από το συλλέκτη καυσαερίων.

⚠ Αμέσως μετά την εγκατάσταση, ενημερώστε το χρήστη ότι:
- Σε περίπτωση που η σκληρότητα του νερού ξεπεράσει τους 25°Fr, συνιστάται η χρήση αποσκλυρηντών, προκειμένου να αποφευχθεί η εναπόθεση αλάτων στο λέβητα.
- Σε περίπτωση διαρροής, κλείστε την παροχή νερού και επικοινωνήστε άμεσα με το Κέντρο Τεχνικής Υποστήριξης.
- Η πίεση λειτουργίας του συστήματος κυμαίνεται μεταξύ 1 -1,5 bar και δεν θα πρέπει να ξεπεράσει τα 3 bar. Εάν απαιτείται, -επικοινωνήστε με το Κέντρο Τεχνικής Υποστήριξης.
- Σε περίπτωση που ο λέβητας δεν πρόκειται να χρησιμοποιηθεί για μεγάλο χρονικό διάστημα, επικοινωνήστε με το Κέντρο Τεχνικής Υποστήριξης και προβείτε στις ακόλουθες ενέργειες:
- Απενεργοποιήστε το λέβητα και κλείστε τους γενικούς διακόπτες του συστήματος.
- Κλείστε τις στρόφιγγες αερίου και νερού στα κυκλώματα θέρμανσης (KIS -IS) και ζεστού νερού οικιακής χρήσης (KIS).
- Κενώστε το δοχείο και τις σωληνώσεις του δικτύου θέρμανσης (KIS - IS) και του ζεστού νερού οικιακής χρήσης (KIS) ώστε να αποφευχθεί η ψύξη.

⚠ Συνδέστε το ρευματολήπτη σε κατάλληλο σύστημα παροχής ηλεκτρικού ρεύματος (ανα-τρέξτε στην Ενότητα 5).

Μέτρα Ασφάλειας:

⛔ Ο λέβητας δεν πρέπει να χρησιμοποιείται από παιδιά ή άτομα με αναπηρίες χωρίς επίβλεψη

⛔ Ηλεκτρικές συσκευές ή εξοπλισμός, όπως π.χ. διακόπτες, οικιακές συσκευές, κτλ. δεν θα πρέπει να χρησιμοποιούνται σε περίπτωση που η μυρωδιά αερίου είναι αισθητή ή υπάρχουν αναθυμιάσεις. Σε περίπτωση διαρροής αερίου, ανοίξτε όλες τις πόρτες και τα παρά-θυρα, κλείστε το γενικό διακόπτη του αερίου και επικοινωνήστε αμέσως με το Κέντρο Τεχνικής Υποστήριξης.

⛔ Μην αγγίζετε ξυπόλητοι το λέβητα ή αν κάποιο μέρος του σώματός σας είναι υγρό.

⛔ Μετακινήστε τον επιλογέα λειτουργίας στη θέση OFF-RESET μέχρι να εμφανιστεί η ένδειξη "- -" στην οθόνη. Πριν από τον καθαρισμό, διακόψτε την παροχή ηλεκτρικού ρεύματος κλείνοντας -τον δύο θέσεων διακόπτη του συστήματος.

⛔ ΑΠΑΓΟΡΕΥΕΤΑΙ η τροποποίηση των συσκευών ρύθμισης ή ασφαλείας χωρίς -τη συγκατάθεση του κατασκευαστή και τις σχετικές οδηγίες.

⛔ Μην τραβήξετε, αποσυνδέσετε ή τυλίξετε τα καλώδια από το λέβητα, ακόμη και αν δεν είναι συνδεδεμένα με την παροχή ρεύματος.

⛔ Μην φράσσετε ή περιορίζετε τις εισόδους του αέρα στο χώρο.

⛔ Μην αφήνετε εύφλεκτα υλικά στο χώρο.

⛔ Διατηρήστε τη συσκευασία μακριά από παιδιά

⛔ Χρησιμοποιήστε τη συσκευή μόνο για το σκοπό για τον οποίο προορίζεται.

⛔ Μη στηρίζετε κανένα αντικείμενο στο λέβητα.

⛔ Μην πειράζετε τα κλειστά εξαρτήματα.

⛔ Μην φράσσετε το στόμιο του συμπυκνωτή

Σε κάποια σημεία του εγχειριδίου, εμφανίζονται ορισμένα σύμβολα:

⚠ ΠΡΟΕΙΔΟΠΟΙΗΣΗ = για ενέργειες που χρήζουν ιδιαίτερης προσοχής και κατάλληλης προετοιμασίας

⛔ ΑΠΑΓΟΡΕΥΕΤΑΙ = για ενέργειες που ΔΕΝ ΠΡΕΠΕΙ να εκτελεστούν

2 - ΠΕΡΙΓΡΑΦΗ ΛΕΒΗΤΑ

Οι λέβητες της σειράς Residence Condens είναι επιτοίχιοι λέβητες συμπύκνωσης. Περιλαμβάνουν καυ-στήρα προανάμιξης, έχουν χαμηλές εκπομπές καυσαερίων και χρησιμοποιούνται για τη θέρμανση και την παραγωγή ζεστού νερού οικιακής χρήσης. Ο λέβητας είναι εξοπλισμένος με μία συσκευή προσαρμογής στις απαιτήσεις θέρμανσης'του συστήματος (Ονομαστικό Εύρος), έτσι ώστε η ισχύς του να ρυθμίζεται ανάλογα με τις απαιτήσεις ισχύος του κτιρίου.

Διατίθενται τα ακόλουθα μοντέλα της σειράς Residence Condens:

Residence Condens KIS e: Πρόκειται για τύπου C (κλειστού θαλάμου καύσης), επιτοίχιους λέβητες συμπύκνωσης. Χρησιμοποιούνται -για θέρμανση και παραγωγή ζεστού νερού οικιακής χρήσης.

Residence Condens IS e: Πρόκειται για τύπου C, επιτοίχιους λέβητες συμπύκνωσης, με δυνατότητα πολλαπλών λειτουργιών

μέσω των βραχυκυκλωτών στον ηλεκτρονικό πίνακα (Ανατρέξτε στην Ενότητα "Ρύθμιση -Λέβητα"):
ΔΥΝΑΤΟΤΗΤΑ Α: Μόνο για θέρμανση. Ο λέβητας δεν παράγει ζεστό νερό οικιακής χρήσης.
ΔΥΝΑΤΟΤΗΤΑ Β: Μόνο για θέρμανση. Περιλαμβάνει εξωτερική δεξαμενή νερού με θερμοστάτη. Σε αυτή τη λειτουργία, ο λέβητας μεταφέρει ζεστό νερό στη δεξαμενή νερού όταν αυτό ενδείκνυται από το σχετικό θερμοστάτη.
ΔΥΝΑΤΟΤΗΤΑ Γ: Μόνο για θέρμανση. Περιλαμβάνει δεξαμενή νερού με εξωτερικό αισθητήρα θερμοκρασίας- (ο πρόσθετος εξοπλισμός διατίθεται κατόπιν παραγγελίας), για την παραγω-γή ζεστού νερού. Σε περίπτωση που η δεξαμενή νερού δεν παρέχεται από την εταιρεία μας, βεβαιωθείται ότι ο αισθητήρας NTC (αρνητικός συντελεστής θερμοκρασίας) διαθέτει τα εξής χαρακτη-ριστικά: 10 kOhm στους 25°C, B 3435 ±1%.
Πρόκειται για λέβητες με ηλεκτρονικό σύστημα ελέγχου, αυτόματης ανάφλεξης και ανιχνευτή ιονισμού φλόγας. Περιλαμβάνουν αναλογικό σύστημα ρύθμισης της ροής του αερίου και του αέρα, είτε βρίσκεται σε λειτουργία θέρμανσης είτε σε λειτουργία παραγωγής ζεστού νερού οικιακής χρήσης (μοντέλα IS , εφόσον είναι συνδεδεμένα με μία εξωτερική δεξαμενή νερού). Οι λέβητες είναι εξοπλισμένοι με έναν κύριο εναλλάκτη (κατασκευασμένο από κράμα αλουμίνου) και έχουν κλειστό θάλαμο καύσης. Ανάλογα με το είδος των εξόδων καυσαερίων που χρησιμοποιείται, διατίθενται τα ακόλουθα μοντέλα: B23P, B53P, C13-C13x, C23, C33-C33x, C43-C43x, C53-C53x, C63-C63x, C83-C83x, C93-C93x.
Για να διασφαλιστεί η σωστή ροή του νερού στον εναλλάκτη, οι λέβητες είναι εξοπλισμένοι με ένα σύστημα αυτόματης παράκαμψης. Οι λέβητες της σειράς Residence Condens είναι εξοπλισμένοι με:
- Σύστημα ελέγχου μέσω ενός μικροεπεξεργαστή με ένδειξη αυτόματης διάγνωσης.
- Συσκευή αντιμπλοκαρίσματος της βαλβίδας κυκλοφορίας.
- Αντιπαγωτική προστασία (κατάλληλη για εσωτερικές εγκαταστάσεις).
- Σύστημα ανάφλεξης με προανάμιξη, διασφαλίζοντας συνεχή αναλογία αέρα/αερίου.
- Δυνατότητα σύνδεσης θερμοστάτη περιβάλλοντος, χρονομετρικού θερμοστάτη ή βαλβίδες ζώνης.
- Επιλογή λειτουργίας κλιματικής θερμορύθμισης με σύνδεση εξωτερικού αισθητήρα.
- Δυνατότητα εγκατάστασης θερμοστάτη κατώτερου ορίου σε συστήματα χαμηλής θερμο-κρασίας.

Το ηλεκτρονικό σύστημα της συσκευής, παρέχει τη δυνατότητα χρήσης πολλα-πλών λειτουργιών που βελτιστοποιούν τη λειτουργία θέρμανσης και παραγωγής ζεστού νερού οικιακής χρήσης. Οι λειτουργίες αυτές περιγράφονται αναλυτικά στις σχετικές Ενότητες. Οι λέβητες έχουν τη δυνατότητα να συνδεθούν σε έναν απομακρυσμένο πίνακα ελέγχου.
Ο λέβητας είναι εξοπλισμένος με τις ακόλουθες συσκευές ασφαλείας: Βαλβίδα ασφαλείας και διακόπτης πίεσης νερού. Παρεμβαίνουν σε περίπτωση ανεπαρκούς ή υπερβολικής πίεσης του νερού (μέγιστη πίεση 3 bar, ελάχιστη πίεση 0.7 bar). Θερμοστάτης ασφαλείας. Παρεμβαίνει θέτοντας το λέβητα σε Στάση Ασφαλείας, σε περίπτωση που η θερμοκρασία του συστήματος ξεπεράσει το επιτρεπτό όριο (102+3°C).
Μετρητής καυσαερίων. Θέτει το λέβητα σε Στάση Ασφαλείας σε περίπτωση που η θερμοκρασία των προϊόντων καύσης ξεπεράσει τη μέγιστη θερμοκρασία λειτουργίας στους αγωγούς απαγωγής.
Συσκευή ασφαλείας εκκένωσης συμπυκνωμάτων. Εμποδίζει τη λειτουργία του λέβητα -μέσω του αισθητήρα συμπύκνωσης, σε περίπτωση που η ποσότητα των συμπυκνω-μάτων μέσα στον εναλλάκτη υπερβεί το ανεκτό όριο.
Η επέμβαση των συσκευών ασφαλείας καταδεικνύουν μία ενδεχόμενη σοβαρή δυσλειτουργία του λέβητα. Επικοινωνήστε αμέσως με το Κέντρο Τεχνικής Υποστήριξης-.

⛔ Ο λέβητας δεν θα πρέπει να τεθεί σε προσωρινή ή πλήρη λειτουργία- αν οι συσκευές ασφαλείας δεν λειτουργούν ή δεν έχουν ρυθμιστεί -σωστά.

⚠ Η αντικατάσταση των συσκευών ασφαλείας πρέπει να πραγματοποιείται μόνο από εξουσιοδοτημένους τεχνικούς συντήρησης με ανταλλακτικά του κατασκευαστή. Ανατρέξτε στον κατάλογο των ανταλλακτικών, ο οποίος παρέχεται μαζί με το λέβητα.

Αφού ολοκληρώσετε την επισκευή, θέστε το λέβητα σε δοκιμαστική λειτουργία.

3 - ΟΔΗΓΙΕΣ ΕΓΚΑΤΑΣΤΑΣΗΣ

Οι λέβητες της σειράς Residence Condens μπορούν να εγκατασταθούν σε διάφορους χώρους, υπό την προϋπόθεση ότι το στόμιο εξόδου των προϊόντων καύσης και το στόμιο αναρρόφησης του αέρα καύσης θα τοποθετηθούν σε εξωτερικό χώρο. Σε αυτή την περίπτωση, δεν απαιτείται η ύπαρξη αεραγωγών στο χώρο, καθώς οι λέβητες είναι εξοπλισμένοι με κλειστό θάλαμο καύσης. "". Αντίθετα, εάν ο αέρας καύσης παρυσφρύει στο χώρο εγκατάστασης, θα πρέπει να τοποθετηθούν αεραγωγοί κατάλληλου μεγέθους, σε συμμόρφωση με τα τεχνικά πρότυπα.

⚠ Θα πρέπει να λάβετε υπόψιν τον ελεύθερο χώρο που πρέπει να αφήσετε για την ασφαλή πρόσβαση στα συστήματα ασφαλείας και ρύθμισης, καθώς και για τις εργασίες συντήρησης.

⚠ Διασφαλίστε ότι η ηλεκτρική προστασία του λέβητα -είναι κατάλληλη για τα χαρακτηριστικά του χώρου που θα εγκατασταθεί.

⚠ Για τους λέβητες που λειτουργούν με αέριο βαρύτερο του αέρα, η απόσταση τοποθέτησης των ηλεκτρικών εξαρτημάτων τους από το έδαφος, θα πρέπει να είναι μεγαλύτερη από 500 mm.

Για να τοποθετήσετε το λέβητα σωστά, πρέπει να λάβετε υπόψιν ότι:
- Δεν πρέπει να τοποθετηθεί πάνω από την εστία της κουζίνας ή κάποια άλλη μαγειρική συσκευή.
- Απαγορεύεται να αφήνετε στο χώρο εύφλεκτες ουσίες.
- Πρέπει να θερμομονωθούν κατάλληλα τυχόν θερμοευπαθείς τοίχοι (π.χ. ξύλινοι).
- Για να διευκολυνθεί η πρόσβαση στο εσωτερικό του λέβητα για τις προγραμματισμένες λειτουργίες συντήρησης, θα πρέπει να τηρήσετε τις ακόλουθες ελάχιστες αποστάσεις εγκατάστασης: 50 mm από κάθε πλευρά και 200 mm κάτω από το λέβητα.

Ο λέβητας παρέχεται μαζί με μία πλάκα υποστήριξης (σχ. 3.2). Για την εγκατάσταση, ακολουθήστε τις εξής οδηγίες:
- Στερεώστε την πλάκα στήριξης του λέβητα στον τοίχο και χρησιμοποιήστε ένα αλφάδι για να εξακριβώσετε ότι είναι σε οριζόντια θέση.
- Σχεδιάστε 4 τρύπες (διαμέτρου 6 mm) στον τοίχο για τη στερέωση της πλάκας στήριξης.
- Επιβεβαιώστε ότι οι μετρήσεις είναι σωστές και ανοίξτε τις τρύπες στον τοίχο με ένα τρυπάνι διαμέ-τρου 6 mm.
- Στερεώστε την πλάκα στήριξης στον τοίχο χρησιμοποιώντας τις βίδες και τα ούπα που παρέχονται μαζί με την πλάκα στήριξης.

ΤΟΠΟΘΕΤΗΣΗ ΤΟΥ ΛΕΒΗΤΑ
-Αναρτήστε το λέβητα στην πλάκα στήριξης.

ΤΟΠΟΘΕΤΗΣΗ ΤΟΥ ΚΑΛΛΥΜΑΤΟΣ ΤΩΝ ΣΩΛΗΝΩΣΕΩΝ
Αφού ολοκληρώσετε τις εργασίες τοποθέτησης και σύνδεσης του λέβητα με τους αγωγούς νερού και αερίου, τοποθετήστε το κάλυμμα των σωληνώσεων (A-B) στη θέση του, έτσι ώστε τα στηρίγματα να ταιριάξουν με τις υποδοχές που βρίσκονται στο κάτω μέρος του λέβητα. Στερεώστε καλά το κάλυμμα, χρησιμοποιώντας τη βίδα C (παρέχεται μαζί με το λέβητα).

3.1 - Καθαρισμός συστήματος και χαρακτηριστικά του κυκλώματος θέρμανσης του -νερού

Μετά την εγκατάσταση ενός νέου συστήματος ή την αντικατάσταση του λέβητα, καθαρίστε -το σύστημα θέρμανσης. Για να επιβεβαιώσετε την εύρυθμη λειτουργία του προϊόντος μετά τον καθαρισμό, είτε με πρόσθετες ουσίες είτε με χημικά, (π.χ.: αντιψυκτικά, κτλ), βεβαιωθείτε ότι τα χαρακτηριστικά του νερού πληρούν τις παραμέτρους που αναγράφονται στον πίνακα.

Παράμετροι	Μονάδα Μέτρησης	Νερό στο κύκλωμα θέρμανσης	Είσοδος νερού
PH		7÷8	-
Σκληρότητα νερού	°F	-	15÷20
Εμφάνιση		-	Καθαρό (διαυγές)

4- ΥΔΡΑΥΛΙΚΕΣ ΣΥΝΔΕΣΕΙΣ

Συνδέστε τα ρακόρ των σωληνώσεων και τις φλάντζες που παρέχονται μαζί με το σύστημα. Για τη σύνδεση του λέβητα στο δίκτυο, συστήνεται η τοποθέτηση στρόφιγγας διακοπής στο σύστημα θέρμανσης αλλά και στο κύκλωμα ζεστού νερού οικιακής χρήσης. Για το σκοπό αυτό, διατίθενται τα εξαρτήματα των στροφίγγων διακοπής για το σύστημα θέρμανσης, καθώς και οι στρόφιγγες διακοπής με φίλτρο. Συνδέστε τις ορειχάλκινες στρόφιγγες (παρέχονται μαζί με το λέβητα) στα ρακόρ των σωληνώσεων και στο λέβητα.

⚠ Ο τεχνικός εγκατάστασης είναι υπεύθυνος για την επιλογή και την τοποθέτηση των -εξαρτημάτων του συστήματος. Θα πρέπει να εφαρμόζει ορθές τεχνικές πρακτικές, καθώς και να συμμορφώνεται με τις ισχύουσες διατάξεις και κα-νονισμούς.

⚠ Σε περίπτωση που η ολική σκληρότητα του νερού του δικτύου κυμαίνεται μεταξύ 25° και 50°F, συνιστάται η τοποθέτηση του ειδικού εξοπλισμού επεξεργασίας του ζεστού νερού οικιακής χρήσης. Ωστόσο, καθώς η αποτελεσματικότητα του εξοπλισμού- μειώνεται σταδιακά και εφόσον η ολική σκληρότητα ξεπεράσει τους 50°F, συνιστάται είτε η χρήση συσκευής μεγαλύτερης ισχύος είτε η χρήση -συσκευής ολικής αποσκλήρυνσης. Εάν το νερό του δικτύου δεν είναι καθαρό, ακόμη και αν η ολική σκληρότητα είναι κάτω από 25°F, τοποθετήσετε ένα φίλτρο κατάλληλου μεγέθους.

⚠ Διατίθεται η συσκευασία με τον εξοπλισμό που διευκολύνει και επιταχύνει τη σύνδεση του κάθε συστήματος, χωρίς την παραγωγή άχρηστων αποβλήτων.

5- ΤΟΠΟΘΕΤΗΣΗ ΤΟΥ ΕΞΩΤΕΡΙΚΟΥ ΑΙΣΘΗΤΗΡΑ

Η τοποθέτηση του εξωτερικού αισθητήρα στη σωστή θέση είναι μείζονος σημασίας για την -εύρυθμη λειτουργία της κλιματικής θερμορύθμισης (σχ. 20). Ο αισθητήρας πρέπει να τοποθετηθεί σε εξωτερικό τοίχο του προς θέρμανση κτιρίου, ενώ θα πρέπει να εφαρμοστούν οι ακόλουθες οδηγίες:

- Ο αισθητήρας πρέπει να τοποθετηθεί σε προσήνεμη όψη με ΒΟΡΕΙΟ ή ΒΟΡΕΙΟΔΥΤΙΚΟ προσανατολισμό, ενώ θα πρέπει να προστατεύεται από την άμεση έκθεση στο ηλιακό φως.
- Το κατάλληλο ύψος τοποθέτησης είναι περίπου στα 2/3 του ύψους της πρόσοψης.
- Δεν θα πρέπει να εγκατασταθεί κοντά σε πόρτες, παράθυρα, εξόδους αεραγωγών ή κοντά σε καπνοδόχους ή άλλες πηγές θερμότητας.

Η ηλεκτρική σύνδεση του εξωτερικού αισθητήρα πρέπει να πραγματοποιηθεί με τη χρήση ενός διπολικού καλωδίου (δεν παρέχεται), με διατομή 0,5 έως 1 τετραγωνικά χιλιοστά και μέγιστο μήκος 30 μέτρων. Δεν χρειάζεται να τηρηθεί η πολικότητα του καλωδίου για τη σύνδεσή του με τον εξωτερικό αισθητήρα. Χρησιμοποιήστε ένα μονοκόμματο καλώδιο. Εάν πρέπει να κάνετε κάποια ένωση, φροντίστε να είναι υδατοστεγής και κατάλληλα προστατευμένη. Οι αγωγοί που θα χρησιμοποιηθούν για τη σύνδεση του καλωδίου πρέπει να είναι ανεξάρτητοι από τους αγωγούς των ηλεκτρικών καλωδίων (230V a.c.).

ΕΠΙΤΟΙΧΙΑ ΤΟΠΟΘΕΤΗΣΗ ΤΟΥ ΕΞΩΤΕΡΙΚΟΥ ΑΙΣΘΗΤΗΡΑ

Εγκαταστήστε τον αισθητήρα σε λεία επιφάνεια στον τοίχο. Για τις ανεπίχριστες λιθοδομές ή άλλες μη λείες επιφάνειες, προετοιμάστε μία λεία περιοχή επαφής, εφόσον αυτό είναι δυνατό. Αφαιρέστε το πλαστικό κάλυμμα, περιστρέφοντάς το αριστερόστροφα. Προσδιορίστε -το σημείο στερέωσης στον τοίχο και ανοίξτε μία τρύπα για τον 5χ25 βραχίονα επέκτασης. Τοποθετήστε το βραχίονα επέκτασης στην τρύπα. Αφαιρέστε την κάρτα από το περίβλημά της. Στερεώστε το περίβλημα στον τοίχο χρησιμοποιώντας την παρεχόμενη βίδα. Τοποθετήστε το προσάρτημα στήριξης και βιδώστε καλά. Χαλαρώστε τη βίδα του παρεμβύσματος, τοποθετήστε το καλώδιο σύνδεσης του αισθητήρα και συνδέστε το με τον ηλεκτρικό ακροδέκτη.

⚠ Ασφαλίστε καλά το παρέμβυσμα του καλωδίου για να μην εισέλθει υγρασία.

Τοποθετήστε την κάρτα στο περίβλημά της. Κλείστε το πλαστικό κάλυμμα στρέφοντάς το δεξιόστροφα. Ασφαλίστε καλά το παρέμβυσμα του καλωδίου.

6 - ΣΥΛΛΟΓΗ ΣΥΜΠΥΚΝΩΜΑΤΩΝ

Ο συλλέκτης απαγωγής (SC, σχ. 21) συλλέγει: το συμπυκνωμένο νερό, το νερό εκκένωσης από τη βαλβίδα ασφαλείας και το νερό της εξόδου του κυκλώματος.

⚠ Χρησιμοποιήστε τον παρεχόμενο ελαστικό σωλήνα και συνδέστε το συλλέκτη σε κατάλληλο αποχετευτικό σύστημα, σύμφωνα με την ισχύουσα νομοθεσία.

⚠ Η γραμμή σύνδεσης του συλλέκτη πρέπει να είναι επαρκώς στεγανοποιημένη.

⚠ Ο κατασκευαστής δεν φέρει ευθύνη για τυχόν ζημία που μπορεί να προκληθεί από την έλλειψη συστήματος συλλογής

7 - ΣΥΝΔΕΣΗ ΑΕΡΙΟΥ

Προτού συνδέσετε τη συσκευή στο δίκτυο αερίου, ελέγξτε ότι-:

- Πληρούνται οι απαιτήσεις των ισχύοντων κανονισμών.
- Το είδος του αερίου που χρησιμοποιείται είναι αυτό που ορίζεται για τη λειτουργία της συσκευής.
- Οι σωλήνες είναι καθαροί.

Οι σωλήνες του αερίου πρέπει να τοποθετηθούν σε εξωτερικό χώρο. Αν ο σωλήνας περνά μέσα από ένα τοίχο, αυτό πρέπει να γίνει διαμέσου του κεντρικού ανοίγματος και στο χαμηλότερο σημείου του-. Συστήνεται η τοποθέτηση φίλτρου, κατάλληλου μεγέθους, στη γραμμή του αερίου, για την περίπτωση που το αέριο από τους αγωγούς περιέχει μικρά, συμπαγή σωματίδια. Αφού ολοκληρώσετε την εγκατάσταση, βεβαιωθείτε ότι οι συνδέσεις είναι αεροστεγείς και συμμορφώνονται με τις συνήθεις πρακτικές εγκατάστασης.

8 - ΗΛΕΚΤΡΙΚΗ ΣΥΝΔΕΣΗ

Για την πρόσβαση στις ηλεκτρικές συνδέσεις, εκτελέστε τις ακόλουθες ενέργειες:

- Ξεβιδώστε τη βίδα στερέωσης του καλύμματος (C, σχ. 23).
- Τραβήξτε το κάλυμμα προς το μέρος σας και αφαιρέστε το (A-B) (σχ. 22).
- Χαλαρώστε τις βίδες στερέωσης (D) και αφαιρέστε το κέλυφος (σχ. 24).
- Σηκώστε τον πίνακα και γυρίστε τον προς τα εμπρός.
- Ξεβιδώστε τη βίδα στερέωσης του πίνακα χειριστηρίων (E, σχ. 25).
- Αναποδογυρίστε τον πίνακα χειριστηρίων
- Ανοίξτε το κάλυμμα του πίνακα ακροδεκτών (F-σχ. 26)

Συνδέστε τη συσκευή στη βασική τροφοδοσία ρεύματος, χρησιμοποιώντας ένα διακόπτη με απόσταση τουλάχιστον 3,5 mm (EN 60335-1, κατηγορία III) μεταξύ των καλωδίων. Η συσκευή λειτουργεί με εναλασσόμενο ρεύμα 230 Volt/50 Hz, ισχύος 123 W (25 KIS-20 IS) - 148 W (35 KIS) και πληροί τις απαιτήσεις του πρωτύπου ασφαλείας EN 60335-1. Συνδέστε το λέβητα σε ασφαλή γείωση κυκλώματος, σύμφωνα με την ισχύουσα -νομοθεσία.

⚠ Ο τεχνικός εγκατάστασης φέρει την ευθύνη για τη διασφάλιση ασφαλούς γείωσης- της συσκευής. Ο κατασκευαστής δεν φέρει καμία ευθύνη για τυχόν ζημία που μπορεί να προκληθεί από την αναποτελεσματική γείωση ή την παράλειψη της γείωσης.

⚠ Η πολικότητα σε τροφοδοσία L (ΓΡΑΜΜΗ) - N (ΟΥΔΕΤΕΡΟ) πρέπει να τηρηθεί.

⚠ Το μήκος του αγωγού γείωσης πρέπει να είναι κατά μερικά εκατοστά μεγαλύτερο από εκείνο των άλλων αγωγών.

Ο λέβητας μπορεί να λειτουργήσει σε συνδεσμολογία φάση-ουδέτερου ή φάση-φάση.

Για κυμαινόμενο τροφοδοτικό, χωρίς αγωγό γείωσης, είναι απαραίτητο να χρησιμοποιηθεί ένας μετασχηματιστής απομόνωσης με γειωμένο- δευτερεύον κύκλωμα.

Οι αγωγοί του αερίου ή και του νερού δεν μπορούν να χρησιμοποιηθούν για τη γείωση του ηλεκτρικού εξοπλισμού. Χρησιμοποιήστε το παρεχόμενο καλώδιο τροφοδοσίας και συνδέστε το λέβητα στην κεντρική γραμμή τροφοδοσίας.

Συνδέστε το θερμοστάτη περιβάλλοντος ή/και τον εξωτερικό χρονομετρητή όπως -φαίνεται στο ηλεκτρικό σχεδιάγραμμα.

Για την αντικατάσταση του καλωδίου ρεύματος, χρησιμοποιήστε το εναρμονισμένο καλώδιο HAR H05V2V2-F, 3x 0,75 τ.μ., μέγιστη εξωτερική Φ. 7 mm

9 - ΠΛΗΡΩΣΗ ΤΟΥ ΣΥΣΤΗΜΑΤΟΣ ΘΕΡΜΑΝΣΗΣ

Αφού ολοκληρώσετε τις υδραυλικές συνδέσεις, προβείτε στην πλήρωση του συστήμα-τος. Για να ολοκληρωθεί αυτή η διαδικασία, το σύστημα πρέπει να είναι κρύο. Ακολουθήστε τις εξής οδηγίες:

Για τα μοντέλα KIS:

- Περιστρέψτε κατά δύο ή τρεις στροφές τις στρόφιγγες της βαλβίδας αυτόματης εκτόνωσης (HI σχ. 27-29) που βρίσκονται στο κάτω και πάνω μέρος του λέβητα αντίστοιχα. Για τη συνεχή εκτόνωση του αέρα, αφήστε τις στρόφιγγες της βαλβίδας ανοικτές.
- Βεβαιωθείτε ότι η στρόφιγγα εισόδου του κρύου νερού είναι ανοικτή.
- Ανοίξτε τη στρόφιγγα εφοδιασμού (L) έως ότου το μανόμετρο να δείξει ότι η πίεση του νερού κυμαίνεται μεταξύ 1-1,5 bar.
- Κλείστε τη στρόφιγγα εφοδιασμού.

Για τα μοντέλα IS:

Καθώς ο λέβητας δεν είναι εξοπλισμένος με χειροκίνητη στρόφιγγα εφοδιασμού, εγκαταστήστε μία- εξωτερική ή ελέγξτε αν διαθέτει η εξωτερική δεξαμενή νερού.

- Περιστρέψτε κατά δύο ή τρεις στροφές τις στρόφιγγες της βαλβίδας αυτόματης εκτόνωσης (HI σχ. 27-29) που βρίσκονται στο κάτω και πάνω μέρος του λέβητα αντίστοιχα. (H-I σχ. 27-29). Για τη συνεχή εκτόνωση του αέρα, αφήστε τις στρόφιγγες της βαλβίδας ανοικτές.
- Χρησιμοποιήστε την εξωτερική στρόφιγγα και εφοδιάστε το σύστημα, έως ότου το μανόμετρο δείξει ότι η πίεση του νερού κυμαίνεται μεταξύ 1-1,5 bar.
- Κλείστε τη στρόφιγγα εφοδιασμού.

Σημείωση Ο λέβητας διαθέτει αυτόματο σύστημα εξαέρωσης, μέσω των δύο αυτόματων βαλβίδων εξαέρωσης, H και I. Η βαλβίδα H είναι τοποθετημένη στον κυκλοφορητή, και αντίστοιχα, η βαλβίδα I είναι τοποθετημένη στο εσωτερικό του θαλάμου αέρα. Σε περίπτωση που η διαδικασία εκκένωσης αποδεικνύεται δύσκολη, προβείτε στις ακόλουθες ενέργειες. Προτάσεις για τη σωστή εκκένωση του αέρα από το κύκλωμα -θέρμανσης και το λέβητα

Κατά την εγκατάσταση ή τις εργασίες συντήρησης-, ακολουθήστε τις εξής οδηγίες:

1. Χρησιμοποιήστε ένα κλειδί (διαστάσεως CH11) και ανοίξτε τη χειροκίνητη βαλβίδα ανακούφισης. Βρίσκεται πάνω από το κυτίο διανομής του αέρα (σχ. 30). Συνδέστε τον παρεχόμενο σωλήνα με τη βαλβίδα και εκενώσετε το υπάρχον νερό σε ένα εξωτερικό δοχείο.
2. Ανοίξτε τη χειροκίνητη στρόφιγγα εφοδιασμού του υδραυλικού συστήματος και περιμένετε έως ότου αρχίσει να βγαίνει νερό από τη βαλβίδα.
3. Ανάψτε το λέβητα, διατηρώντας τη στρόφιγγα του αερίου κλειστή.
4. Χρησιμοποιήστε το θερμοστάτη περιβάλλοντος ή τον απομακρυσμένο πίνακα ελέγχου και ενεργοποιήστε την εντολή θέρμανσης, έτσι ώστε ο κύκλος τριών φάσεων να μπει σε λειτουργία θέρμανσης.
5. Ανοίξτε μία βρύση για να ενεργοποιήσετε την εντολή ζεστού νερού (ισχύει μόνο για ταχυθερμοσίφωνες. Χρησιμοποιήστε το θερμοστάτη ζεστού νερού για τους λέβητες που λειτουργούν μόνο για θέρμανση και είναι συνδεδεμένοι με έναν εξωτερικό θερμοσίφωνα) για 30" κάθε λεπτό, έτσι ώστε ο κύκλος τριών φάσεων από τη θέρμανση στην παραγωγή ζεστού νερού και το αντίστροφο, να πραγματοποιηθεί 10 φορές (ο λέβητας θα δώσει σήμα συναγερμού καθώς υπό αυτές τις συνθήκες δεν υπάρχει αέριο. Κάθε φορά που αυτό θα συμβαίνει, επανεκινήστε το λέβητα).
6. Συνεχίστε την ακολουθία έως ότου απελευθερωθεί νερό από τη χειροκίνητη βαλβίδα εξαέρωσης και η ροή του αέρα έχει διακοπεί. Σε αυτό το σημείο, κλείστε τη χειροκίνητη βαλβίδα εξαέρωσης.
7. Βεβαιωθείτε ότι το σύστημα βρίσκεται σε σωστή πίεση (ιδανική πίεση= 1 bar).
8. Κλείστε τη χειροκίνητη στρόφιγγα εφοδιασμού του υδραυλικού συστήματος.
9. Ανοίξτε τη στρόφιγγα του αερίου και θέστε το λέβητα σε λειτουργία.

Εκκένωση Κυκλώματος Κεντρικής Θέρμανσης

Προτού ξεκινήσετε τις εργασίες, αποσυνδέστε το λέβητα από την παροχή ρεύματος, κλείνοντας- το γενικό διακόπτη.

- Κλείστε τις στρόφιγγες ενεργοποίησης και αποσύνδεσης του κυκλώματος θέρμανσης.
- Χαλαρώστε τη βαλβίδα αποστράγγισης (M) του συστήματος χειροκίνητα.
- Το νερό του κυκλώματος εκκενώνεται μέσω του συλλέκτη (N). Χρησιμοποιήστε τον παρεχόμενο ελαστικό σωλήνα και συνδέστε το συλλέκτη σε κατάλληλο αποχετευτικό- σύστημα, σύμφωνα με την ισχύουσα νομοθεσία.

Εκκένωση δικτύου ζεστού νερού οικιακής χρήσης (μόνο για τα μοντέλα KIS)

Το δίκτυο ζεστού νερού πρέπει να εκκενώνεται κάθε φορά που υπάρχει κίνδυνος παγετού. Αυτό μπορεί να επιτευχθεί:

- Κλείνοντας την παροχή του νερού.
- Ανοίγοντας όλες τις βρύσες ζεστού και κρύου νερού.
- Εκκενώνοντας τα χαμηλότερα μέρη του δικτύου.

10 - ΑΠΑΓΩΓΗ ΚΑΥΣΑΕΡΙΩΝ ΚΑΙ ΑΝΑΡΡΟΦΗΣΗ ΑΕΡΑ

Οι λέβητες πρέπει να διαθέτουν κατάλληλους αγωγούς απαγωγής καυσαερίων και αναρρόφησης του αέρα καύσης, σύμφωνα με τον τύπο της εγκατάστασης. Οι αγωγοί αποτελούν αναπόσπαστο κομμάτι του λέβητα. Ωστόσο, διατίθενται ως πρόσθετα εξαρτήματα για να διευκολύνουν την εγκατάσταση.

Εγκατάσταση «Ανοικτού» Τύπου (B23P/B53P)

Αγωγός απαγωγής καυσαερίων Φ (Ø) 80 mm (σχ. 33A)

Ο αγωγός απαγωγής καυσαερίων μπορεί να τοποθετηθεί σε οποιαδήποτε θέση, ανάλογα με τις ανάγκες τις εγκατάστασης.

Για την εγκατάσταση, ακολουθήστε τις οδηγίες που παρέχονται μαζί με το σετ πρόσθετων εξαρτημάτων. Σε αυτή τη διάταξη, ο λέβητας έχει συνδεθεί με έναν αγωγό απαγωγής καυσαερίων Φ 80 mm, χρησιμοποιώντας έναν προσαρμογέα Φ 60-80 mm.

⚠ Σε αυτήν την περίπτωση, ο αέρας που απαιτείται για την καύση αποκτάται από το χώρο που έχει εγκατασταθεί ο λέβητας. Ο χώρος αυτός πρέπει να είναι ένα καλά αεριζόμενο μηχανοστάσιο .

⚠ Οι μη μονωμένοι αγωγοί απαγωγής καυσαερίων αποτελούν ενδεχόμενοι πηγή κινδύνου.

⚠ Ο αγωγός απαγωγής καυσαερίων πρέπει να έχει κλίση 1% προς το λέβητα.

⚠ Ο λέβητας προσαρμόζει τον αερισμό αυτόματα, σύμφωνα με το είδος της εγκατάστασης και το μήκος του αγωγού.

Μέγιστο μήκος αγωγών απαγωγής καυσαερίων Φ 80 mm		Πτώση πίεσης ανά καμπύλη (45°/90°) (m)
25 KIS	60	0,5-0,85
35 KIS	40	
20 IS	80	

Ρυθμίσεις Απαγωγής

Ανατρέξτε στους ισχύοντες κανονισμούς σχετικά με την απαγωγή των προϊόντων καύσης. Τα προϊόντα της καύσης εκκενώνονται μέσω ενός φυγόκεντρου ανεμιστήρα, ο οποίος είναι τοποθετημένος στο κουτί διανομής αέρα που παρακολουθείται συνεχώς από το σύστημα ελέγχου. Ο λέβητας δεν παρέχεται μαζί με το σετ απαγωγής/αναρρόφησης, καθώς μπορούν να χρησιμοποιηθούν εξαρτήματα κλειστού θαλάμου καύσης, τα οποία προσαρμόζονται καλύτερα στα χαρακτηριστικά της εγκατάστασης. Για την απαγωγή καυσαερίων και την προσαγωγή αέρα στο λέβητα, χρησιμοποιήστε -τους αυθεντικούς αγωγούς ή άλλους με παρόμοια χαρακτηριστικά που φέρουν πιστοποίηση EC-. Ελέγξτε ότι η σύνδεση είναι σωστή και σύμφωνη με τις οδηγίες που συνοδεύουν τα πρόσθετα εξαρτήματα απαγωγής καυσαερίων. Μπορείτε να συνδέσετε παραπάνω από μία συσκευές στην καπνοδόχο, υπό την προϋπόθεση ότι είναι συσκευές- κλειστού θαλάμου καύσης. Ο λέβητας είναι μία συσκευή τύπου C (κλειστού θαλάμου καύσης). Πρέπει να συνδεθεί με ασφάλεια στους αγωγούς απαγωγής καυσαερίων και αναρρόφησης αέρα καύσης, ενώ και οι δύο αγωγοί πρέπει να καταλήγουν σε εξωτερικό χώρο. Η συσκευή δεν μπορεί να λειτουργήσει χωρίς αυτούς τους αγωγούς.

Εγκατάσταση "Κλειστού" "Τύπου" (C)

Ο λέβητας πρέπει να είναι συνδεδεμένος με ομόκεντρους ή δίδυμους αγωγούς απαγωγής -και αναρρόφησης που καταλήγουν σε εξωτερικό χώρο. Μη χρησιμοποιείτε το λέβητα χωρίς τους αγωγούς αυτούς.

Ομόκεντροι αγωγοί (Φ. 60-100 mm) (σχ. 33-B)

Οι ομόκεντροι αγωγοί μπορούν να τοποθετηθούν σε οποιαδήποτε κατεύθυνση πληροί καταλληλότερα τις απαιτήσεις της εγκατάστασης, λαμβάνοντας υπόψιν το μέγιστο μήκος που αναγράφεται στον πίνακα.

⚠ Η ελάχιστη κλίση προς το λέβητα των αγωγών απαγωγής καυσαερίων πρέπει να είναι 1cm ανά μέτρο μήκους.

⚠ Οι αγωγοί απαγωγής καυασαερίων που δεν έχουν μόνωση αποτελούν ενδεχόμενη πηγή κινδύνου.

⚠ Ο λέβητας προσαρμόζει τον αερισμό αυτόματα, σύμφωνα με τον τύπο της εγκατάστασης και το μήκος του αγωγού.

⚠ Μην φράσσετε ή περιορίζετε την επιφάνεια εισόδου του αγωγού με κανένα τρόπο.

Για την εγκατάσταση, ακολουθήστε τις οδηγίες που παρέχονται μαζί με το σετ των πρόσθετων εξαρτημάτων.

Οριζόντια διάταξη

Μέγιστο γραμμικό μήκος ομόκεντρου αγωγού Φ. 60-100 mm		Πτώση πίεσης ανά καμπύλη (45°/90°) (m)
25 KIS	7,85	0,5-0,85
35 KIS	7,85	
20 IS	7,85	

Κάθετη Διάταξη

Μέγιστο γραμμικό μήκος ομόκεντρου αγωγού Φ. 60-100 mm		Πτώση πίεσης ανά καμπύλη (45°/90°) (m)
25 KIS	8,85	0,5-0,85
35 KIS	8,85	
20 IS	8,85	

⚠ Ο όρος ευθύγραμμο μήκος σημαίνει χωρίς καμπύλες, απολήξεις και συνδέσεις αγωγών.

Ομόκεντροι αγωγοί (Φ. 80-125) (σχ. 33-B)

Για αυτή τη διάταξη, απαιτείται η εγκατάσταση του σχετικού προσαρμοστικού σετ. Οι ομόκεντροι αγωγοί μπορούν να τοποθετηθούν σε οποιαδήποτε κατεύθυνση, ανάλογα με τις απαιτήσεις της εγκατάστασης. Για την εγκατάσταση, ακολουθήστε τις οδηγίες που παρέχονται με τα συγκεκριμένα πρόσθετα εξαρτήματα των λεβήτων συμπύκνωσης.

Μέγιστο γραμμικό μήκος ομόκεντρου αγωγού Φ. 80-125 mm		Πτώση πίεσης ανά καμπύλη (45°/90°) (m)
25 KIS	14,85	1-1,5
35 KIS	14,85	
20 IS	14,85	

⚠ Ευθύγραμμο μήκος σημαίνει χωρίς καμπύλες, καταλήξεις και συνδέσεις -αγωγών.

Ομόκεντροι αγωγοί (Φ 80 mm) (σχ. 33-C)

Οι δίδυμοι αγωγοί μπορούν να τοποθετηθούν σε οποιαδήποτε κατεύθυνση πληροί καταλληλότερα τις απαιτήσεις της εγκατάστασης. Για την εγκατάσταση, ακολουθήστε τις οδηγίες που παρέχονται με τα συγκεκριμένα πρόσθετα εξαρτήματα των λεβήτων συμπύκνωσης.

⚠ Οι αγωγοί απαγωγής καυσαερίων πρέπει να έχουν κλίση 1% προς το λέβητα ελάχιστη κλίση προς το λέβητα.

⚠ Ο λέβητας προσαρμόζει τον αερισμό αυτόματα, σύμφωνα με τον τύπο της εγκατάστασης και το μήκος του αγωγού. Μην φράσσετε ή περιορίζετε την επιφάνεια των αγωγών με κανένα τρόπο.

⚠ Το μέγιστο μήκος των ανεξάρτητων αγωγών φαίνεται στα σχεδιαγράμματα.

⚠ Η χρήση αγωγών μεγαλύτερου μήκους θα μειώσει την ισχύ του λέβητα.

Μέγιστο γραμμικό μήκος δίδυμου αγωγού Φ. 80 mm		Πτώση πίεσης ανά καμπύλη (45°/90°) (m)
25 KIS	36+36	0,5-0,8
35 KIS	26+26	
20 IS	50+50	

A Μήκος αγωγού απαγωγής (m) / B - Μήκος αγωγού αναρρόφησης (m)

25 KIS

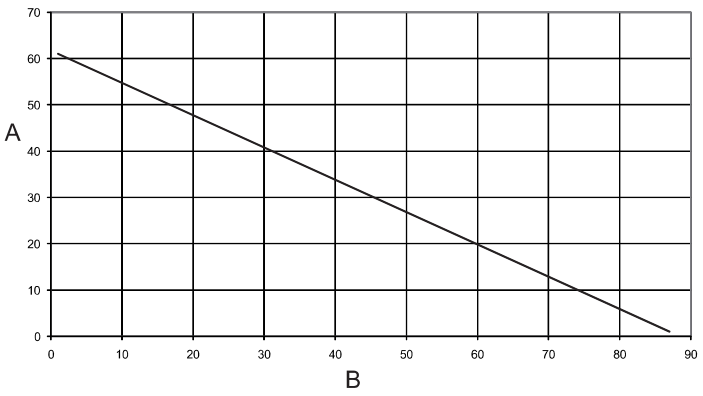

35 KIS

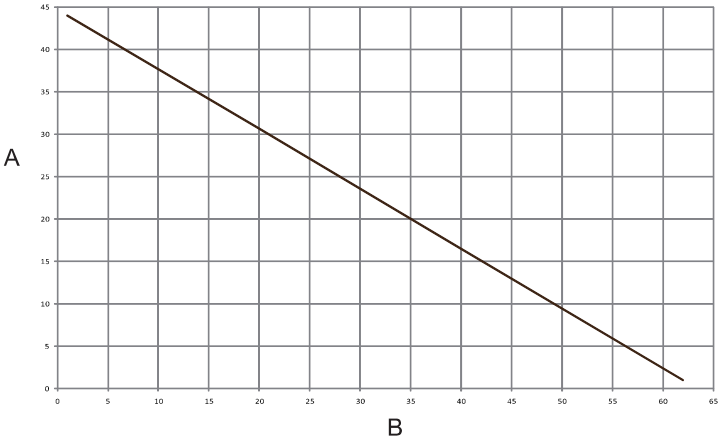

20 IS

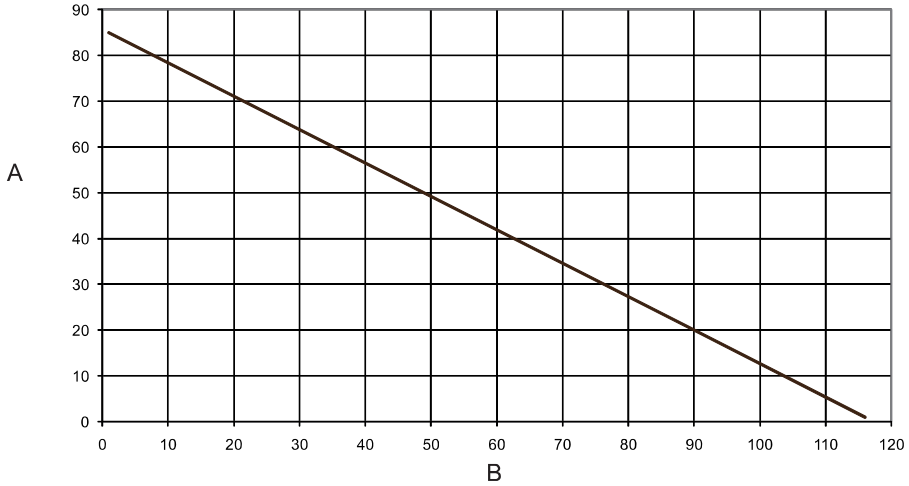

11 - ΤΕΧΝΙΚΑ ΧΑΡΑΚΤΗΡΙΣΤΙΚΑ

		25 KIS e		35 KIS e		20 IS e	
		G20	G31	G20	G31	G20	G31
Θέρμανση							
Ονομαστική θερμική παροχή	kW	25,00		34,60		20,00	
	kcal/h	21.500		29.756		17.200	
Ονομαστική θερμική ισχύς (80°/60°)	kW	24,50		33,67		19,58	
	kcal/h	21.070		28.953		16.839	
Ονομαστική θερμική ισχύς (50°/30°)	kW	26,25		36,71		21,10	
	kcal/h	22.575		31.571		18.146	
Μειωμένη θερμική παροχή	kW	6,00		7,00		3,50	
	kcal/h	5,160		6.020		3.010	
Μειωμένη θερμική ισχύς (80°/60°)	kW	5,89		6,85		3,44	
	kcal/h	5.067		5.888		2.956	
Μειωμένη θερμική ισχύς (50-30°C)	kW	6,48		7,51		3,76	
	kcal/h	5.573		6.459		3.230	
Ονομαστικό Εύρος Ονομαστικής θερμικής παροχής	kW	25,00		34,60		20,00	
	kcal/h	21.500		29.756		17.200	
Ονομαστικό Εύρος - Ελάχιστη θερμική παροχή	kW	6,00		7,00		3,50	
	kcal/h	5.160		6.020		3.010	
Ζεστό νερό οικιακής χρήσης							
Ονομαστική θερμική παροχή	kW	25,00		34,60		-	
	kcal/h	21.500		29.756		-	
Ονομαστική θερμική ισχύς	kW	25,00		34,60		-	
	kcal/h	21.500		29.756		-	
Μειωμένη θερμική παροχή	kW	6,00		7,00		-	
	kcal/h	5.160		6.020		-	
Μειωμένη θερμική ισχύ	kW	6,00		7,00		-	
	kcal/h	5.160		6.020		-	
Μέγιστη - Ελάχιστη λειτουργική απόδοση εξαρτημάτων (80-60°)	%	98,0-98,2	-	97,3-97,8	-	97,9-98,2	-
Λειτουργική απόδοση 30% (επιστροφή 47°)	%	102,3	-	102,7	-	102,6	-
Απόδοση καύσης κατά την ανάλυση της εισόδου	%	96,8	-	97,2	-	97,4	-
Μέγιστη - Ελάχιστη λειτουργική απόδοση εξαρτημάτων (50-30°)	%	105,0-108,0	-	106,1-107,3	-	105,5-107,3	-
Λειτουργική απόδοση 30% (επιστροφή 30°)	%	107,1	-	109,1	-	109,7	-
Απόδοση σε Pa (αριθμητική μείωση μέγιστου ελάχιστου), ωφέλιμη ισχύς στις 80-60°	%	98,6	-	97,7	-	98,4	-
Απόδοση σε Pa (αριθμητική μείωση μέγιστου ελάχιστου), ωφέλιμη ισχύς στις 50-30	%	105,8	-	106,8	-	106,4	-
Ηλεκτρική ισχύς	W	123		148		123	
Κατηγορία		II2H3P		II2H3P		II2H3P	
Χώρα Προέλευσης		GR		GR		GR	
Τάση ηλεκτρικής τροφοδοσίας	V - Hz	230-50		230-50		230-50	
Βαθμός προστασίας	IP	X4D (B type) - X5D (C type)		X4D (B type) - X5D (C type)		X4D (B type) - X5D (C type)	
Απώλειες από την καπνοδόχο κατά το σβήσιμο/έναυση του καυστήρα	%	0,50-3,20		0,10-2,80		0,15-2,10	
Λειτουργία Κεντρικής Θέρμανσης							
Μέγιστη πίεση - θερμοκρασία	bar-°C	3-90		3-90		3-90	
Ελάχιστη πίεση για τη συνήθη λειτουργία	bar	0,25-0,45		0,25-0,45		0,25-0,45	
Πεδίο επιλογής θερμοκρασίας νερού κατά τη λειτουργία κεντρικής θέρμανσης	°C	20/45-40/80		20/45-40/80		20/45-40/80	
Μέγιστη πίεση αντλίας	mbar	300		300		300	
για παροχή συστήματος	l/h	1000		1000		1000	
Δοχείο διαστολικής μεμβράνης	l	8		10		8	
Προϋπάρχουσα πίεση στο δοχείο διαστολής	bar	1		1		1	
Λειτουργία ζεστού νερού οικιακής χρήσης							
Μέγιστη πίεση	bar	6		6		-	
Ελάχιστη πίεση	bar	0,15		0,15		-	
Ποσότητα ζεστού νερού ΔΘ 25° C	l/min	14,3		19,8		-	
ΔΘ 30° C	l/min	11,9		16,5		-	
ΔΘ 35° C	l/min	10,2		14,2		-	
Ελάχιστη παροχή ζεστού νερού οικιακής χρήσης	l/min	2		2		-	

		25 KIS e		35 KIS e		20 IS e	
		G20	G31	G20	G31	G20	G31
Πεδίο επιλογής θερμοκρασίας ζεστού νερού οικιακής χρήσης	°C	35-60		35-60		-	
Ρυθμιστής ροής	l/min	11		15		-	
Πίεση αερίου							
Ονομαστική πίεση τροφοδοσίας αερίου μεθανίου (G20)	mbar	20		20		20	
Ονομαστική πίεση τροφοδοσίας υγραερίου (G31)	mbar	37		37		37	
Υδραυλικές συνδέσεις							
Είσοδος-έξοδος κεντρικής θέρμανσης	Ø	3/4”		3/4”		3/4”	
Είσοδος-έξοδος ζεστού νερού οικιακής χρήσης	Ø	1/2”		1/2”		-	
Παροχή-επιστροφή δεξαμενής νερού	Ø	-		-		3/4”	
Είσοδος αερίου	Ø	3/4”		3/4”		3/4”	
Διαστάσεις λέβητα							
Ύψος	mm	845		845		845	
Πλάτος	mm	400		450		400	
Βάθος	mm	358		358		358	
Βάρος λέβητα	kg	39		43		38	
Ροή αερίων							
Παροχή άερα	Nm^3/h	31,237	31,485	43,090	43,945	24,989	25,188
Ροή καυσαερίων	Nm^3/h	33,744	33,416	46,561	45,286	26,995	26,733
Ροή καυσαερίων κατά βάρος (μέγιστη-ελάχιστη)	gr/s	11,32-2,58	11,78-2,70	15,614-2,996	15,288-2,944	9,06-1,50	9,42-1,57
Απόδοση Ανεμιστήρα							
Μανόμετρο λέβητα χωρίς σωλήνες ή φλάντζες	Pa	102		140		145	
Ομόκεντροι αγωγοί απαγωγής καυσαερίων							
Διάμετρος	mm	60-100		60-100		60-100	
Μέγιστο μήκος	m	7,85		7,85		7,85	
Μειώσεις λόγω γωνίας 45°/90°	m	0,5-0,85		0,5-0,85		0,5-0,85	
Τρύπα στον τοίχο (διάμετρος)	mm	105		105		105	
Ομόκεντροι αγωγοί απαγωγής καυσαερίων							
Διάμετρος	mm	80-125		80-125		80-125	
Μέγιστος μήκος (χωρίς φλάντζα)	m	14,84		14,85		14,85	
Μειώσεις λόγω γωνίας 45°/90°	m	1-1,5		1-1,5		1-1,5	
Τρύπα στον τοίχο (διάμετρος)	mm	130		130		130	
Εγκατάσταση B23P÷B53P							
Διάμετρος	mm	80		80		80	
Μέγιστος μήκος (χωρίς φλάντζα)	m	60		40		80	
Ομόκεντροι αγωγοί απαγωγής καυσαερίων							
Διάμετρος	mm	80		80		80	
Μέγιστο μήκος	m	36+36		26+26		50+50	
Μειώσεις λόγω γωνίας 45°/90°	m	0,5-0,8		0,5-0,8		0,5-0,8	
Εκπομπές ρύπων (Nox)		5		5		5	
Τιμές εκπομπών σε μεγίστη και ελάχιστη ροή αερίου *							
Μέγιστο CO χαμηλότερο από	p.p.m.	145	160	160	160	150	180
CO2	%	9,00	10,00	9,00	10,00	9,00	10,00
NOx χαμηλότερα από	p.p.m.	35	35	30	30	35	40
Θ καυσαερίων	°C	79	79	78	79	63	65
Ελάχιστο CO χαμηλότερο από	p.p.m.	45	15	35	30	15	15
CO2	%	9,50	10,00	9,50	10,00	9,50	10,00
NOx χαμηλότερα από	p.p.m.	30	32	35	30	30	30
Θ καυσαερίων	°C	57	55	61	59	56	52

* Ο έλεγχος πραγματοποιήθηκε σε ομόκεντρο αγωγό Φ 60-100 μήκους 0,85 m, με θερμοκρασία νερού 80-60 °C

Πίνακας τύπων αερίου

		Αέριο μεθανίου (G20)	Αέριο προπανίου (G31)
Χαμηλότερος δείκτης Wobbe (στους 15°C-1013 mbar)	MJ/m^3	45,67	70,69
Χαμηλότερη τιμή θερμότητας	MJ/m^3	34,02	88
Ονομαστική πίεση παροχής	mbar (mm H2O)	20 (203,9)	37 (377,3)
Ελάχιστη πίεση παροχής	mbar (mm H2O)	10 (102,0)	
25 KIS e - Κύριος καυστήρας:			
Αριθμός ακροφυσίων κεντρικού καυστήρα	Αρ.	1	1
Διάμετρος-μήκος καυστήρα	Ø mm	63 - 130	63 - 130
Διάφραγμα αερίου	Ø mm	6,7	4,7
Μέγιστη παροχή αερίου για την κεντρική θέρμανση	Sm^3/h	2,64	
	kg/h		1,94
Μέγιστη παροχή αερίου για το ζεστό νερό οικιακής χρήσης	Sm^3/h	2,64	
	kg/h		1,94
Ελάχιστη παροχή αερίου για την κεντρική θέρμανση	Sm^3/h	0,63	
	kg/h		0,47
Ελάχιστη παροχή αερίου για το ζεστό νερό οικιακής χρήσης	Sm^3/h	0,63	
	kg/h		0,47
Αριθμός περιστροφών ανεμιστήρα στην αργή εκκίνηση	Στρ/λ	3400	3400
Μέγιστος αριθμός περιστροφών ανεμιστήρα	Στρ/λ	5600	5600
Ελάχιστος αριθμός περιστροφών ανεμιστήρα	Στρ/λ	1700	1700
35 KIS e - Κύριος καυστήρας:			
Αριθμός ακροφυσίων κεντρικού καυστήρα	Αρ.	1	1
Διάμετρος-μήκος καυστήρα	Ø mm	63 - 140	63 - 140
Διάφραγμα αερίου	Ø mm	7	5
Μέγιστη παροχή αερίου για την κεντρική θέρμανση	Sm^3/h	3,66	
	kg/h		2,69
Μέγιστη παροχή αερίου για το ζεστό νερό οικιακής χρήσης	Sm^3/h	3,66	
	kg/h		2,69
Ελάχιστη παροχή αερίου για την κεντρική θέρμανση	Sm^3/h	0,74	
	kg/h		0,54
Ελάχιστη παροχή αερίου για το ζεστό νερό οικιακής χρήσης	Sm^3/h	0,74	
	kg/h		0,54
Αριθμός περιστροφών ανεμιστήρα στην αργή εκκίνηση	Στρ/λ	3700	3700
Μέγιστος αριθμός περιστροφών ανεμιστήρα	Στρ/λ	5900	5900
Ελάχιστος αριθμός περιστροφών ανεμιστήρα	Στρ/λ	1400	1400
20 IS e - Κύριος καυστήρας:			
Αριθμός ακροφυσίων κεντρικού καυστήρα	Αρ.	1	1
Διάμετρος-μήκος καυστήρα	Ø mm	63 - 97	63 - 97
Διάφραγμα αερίου	Ø mm	4,6	3,6
Μέγιστη παροχή αερίου για την κεντρική θέρμανση	Sm^3/h	2,12	
	kg/h		1,55
Ελάχιστη παροχή αερίου για την κεντρική θέρμανση	Sm^3/h	0,37	
	kg/h		0,27
Αριθμός περιστροφών ανεμιστήρα στη χαμηλή εκκίνηση	Στρ/λ	3700	3700
Μέγιστος αριθμός περιστροφών ανεμιστήρα	Στρ/λ	6100	6100
Ελάχιστος αριθμός περιστροφών ανεμιστήρα	Στρ/λ	1300	1300

12 - ΕΚΚΙΝΗΣΗ ΚΑΙ ΛΕΙΤΟΥΡΓΙΑ

Οι επιτίχοιοι λέβητες συμπύκνωσης της σειράς Residence Condens έχουν σχεδιαστεί για την παραγωγή ζεστού νερού οικιακής χρήσης (ισχύει και για τα μοντέλα IS εφόσον συνδεθούν σε εξωτερική δεξαμενή νερού). Ο πίνακας ελέγχου (Σχ. 1) περιλαμβάνει τον έλεγχο και τις ρυθμίσεις -λειτουργίας του λέβητα.

12.1 - Ενεργοποίηση συσκευής

Για να θέσετε το λέβητα σε λειτουργία, προβείτε στις ακόλουθες ενέργειες:
- Ανοίξτε τη στρόφιγγα του αερίου (κάτω από το λεβητα), στρέφοντάς την αριστερόστροφα.
- Ανοίξτε το γενικό διακόπτη του συστήματος, και γυρίστε τον επιλογέα -λειτουργίας στη θέση καλοκαίρι ή χειμώνας (σχ. 2).

Αφού τεθεί σε λειτουργία, ο λέβητας ξεκινά έναν αυτόματο κύκλο απαέρωσης, ο οποίος διαρκεί περίπου- 2 (στα μοντέλα KIS) ή 12 λεπτά (στα μοντέλα IS).
Στο στάδιο αυτό, αναβοσβήνουν δύο ψηφία διαδοχικά (σχ. 3). Για να διακόψετε τον αυτόματο κύκλο απαέρωσης ξεβιδώστε τις βίδες A, αφαιρέστε τον πίνακα χειριστηρίων B και πατήστε το κουμπί ανάλυσης απαγωγής CO (C) (σχ. 4). Αυτή η εργασία πρέπει να εκτελείται μόνο από εξειδικευμενο προσωπικό.

Για τα μοντέλα KIS:
ΚΑΛΟΚΑΙΡΙ ( ): Με τον επιλογέα σε αυτή τη θέση, ενεργοποιείται μόνο η λειτουργία ζεστού νερού οικιακής χρήσης. Στην οθόνη αναγράφονται διαδοχικά η θερμοκρασία του ζεστού νερού οικιακής χρήσης και η κατάσταση προθέρμανσης -(P0=μη ενεργή, P1=ενεργή) (σχ.5).
ΧΕΙΜΩΝΑΣ ( ): Με τον επιλογέα σε αυτή τη θέση ενεργοποιείται η λειτουργία θέρμανσης και η παραγωγή ζεστού νερού οικιακής χρήσης. Στην οθόνη αναγράφονται διαδοχικά η θερμοκρασία του νερού θέρμανσης ή η θερμοκρασία του ζεστού νερού οικιακής χρήσης, ανάλογα με το εκάστοτε αίτημα, (σχ. 5) καθώς και η κατάσταση προθέρμανσης (P0=μη ενεργή, P1 ενεργή).
ΛΕΙΤΟΥΡΓΙΑ ΠΡΟΘΕΡΜΑΝΣΗΣ ON-OFF ( ) (σχ. 2): Η λειτουργία προθέρμανσης -είναι ενεργοποιημένη και διατηρεί ζεστό το νερό στο θερμοσίφωνα για την παροχή ζεστού νερού οικιακής χρήσης, προκειμένου να μειωθεί ο χρόνος αναμονής.
Η λειτουργία προθέρμανσης μπορεί να ενεργοποιηθεί ή να απενεργοποιηθεί (P0 μη ενεργή - P1 ενεργή), θέτοντας τον επιλογέα στην αντίστοιχη θέση. Η λειτουργία αυτή είναι διαθέσιμη για το χειμώνα και το καλοκαίρι. Μετά την ολοκλήρωση της λειτουργίας, τοποθετήστε τον επιλογέα στην κατάλληλη θέση (καλοκαίρι, χειμώνας ή OFF) .

Για τα μοντέλα IS:
ΚΑΛΟΚΑΙΡΙ ( ), μόνο εάν συνδεθεί με εξωτερική δεξαμενή νερού):
Με τον επιλογέα σε αυτή τη θέση, ενεργοποιείται η λειτουργία ζεστού νερού οικιακής χρήσης μέσω της δεξαμενής νερού Στην οθόνη ένδειξης -αναγράφεται η θερμοκρασία παροχής.
ΧΕΙΜΩΝΑΣ ( ): Με τον επιλογέα σε αυτή τη θέση, ο λέβητας παράγει ζεστό νερό για θέρμανση και εάν συνδεθεί σε εξωτερική δεξαμενή νερού, παρέχει νερό για να ικανοποιήσει το αίτημα ζεστού νερού οικιακής χρήσης. Στην οθόνη ένδειξης αναγράφεται η θερμοκρασία παροχής του ζεστού νερού (σχ. 5).

Ρύθμιση της θερμοκρασίας ζεστού νερού
Για να ρυθμίσετε τη θερμοκρασία του ζεστού νερού, περιστρέψτε το κουμπί με την ένδειξη (σχ. 6) δεξιόστροφα για να αυξήσετε τη θερμοκρασία και αριστερόστροφα για να την μειώσετε. Κατά την περιστροφή του κουμπιού, η απαιτούμενη θερμοκρασία εμφανίζεται αυτόματα -στην οθόνη.

⚠ Ανάλογα με το είδος του συστήματος, έχετε τη δυνατότητα να προεπιλέξετε το κατάλληλο εύρος θερμοκρασίας:
- τυπικά συστήματα 40-80°C
- ενδοδαπέδια συστήματα 20-45°C

Για περισσότερες πληροφορίες, ανατρέξτε στην Ενότητα: «Ρύθμιση του Λέβητα».

Προσαρμογή θερμοκρασίας ζεστού νερού με σύνδεση εξωτερικού αισθητήρα
Όταν ένας εξωτερικός αισθητήρας είναι συνδεδεμένος, η τιμή της θερμοκρασίας παροχής νερού- επιλέγεται αυτόματα από το σύστημα, το οποίο προσαρμόζει ταχέως τη θερμοκρασία περιβάλλοντος στις αλλαγές της εξωτερικής θερμοκρασίας. Για να αυξήστε ή να μειώσετε τη θερμοκρασία ανάλογα με την τιμή που υπολογίζεται αυτόματα από τον ηλεκτρονικό πίνακα, γυρίστε

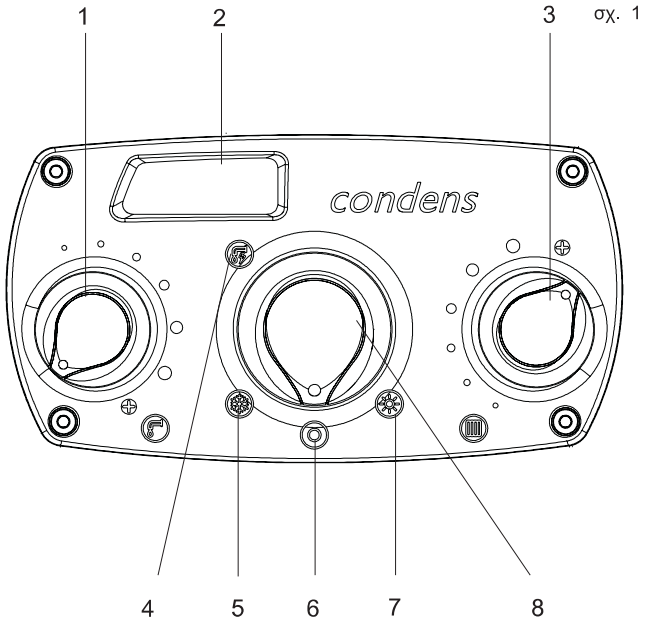

σχ. 1

1 Επιλογέας θερμοκρασίας ζεστού νερού οικιακής χρήσης *
2 Οθόνη ένδειξης
3 Επιλογέας θερμοκρασίας νερού θέρμανσης
4 Μόνο για τα μοντέλα KIS: Η Λειτουργία προθέρμανσης : ενεργοποιείται και αυτή για να διατηρήσει το νερό στο θερμοσίφωνα ζεστό και να μειώσει το χρόνο αναμονής.
5 Λειτουργία ΧΕΙΜΩΝΑΣ
6 Λειτουργία OFF/RESET
7 Λειτουργία ΚΑΛΟΚΑΙΡΙ
8 Επιλογέας Λειτουργίας

* Για τα μοντέλα IS: Οι ενότητες του εγχειριδίου που αναφέρονται στο κύκλωμα ζεστού νερού οικιακής χρήσης θα πρέπει να λαμβάνονται υπόψιν μόνο υπό την προϋπόθεση ότι έχει εγκατασταθεί μία εξωτερική δεξαμενή νερού, περίπτωση C (το εξάρτημα διατίθεται κατόπιν παραγγελίας)

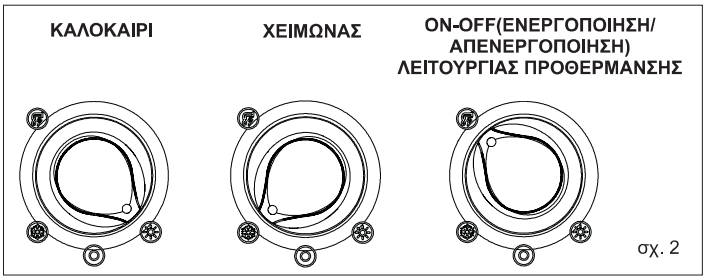

σχ. 2

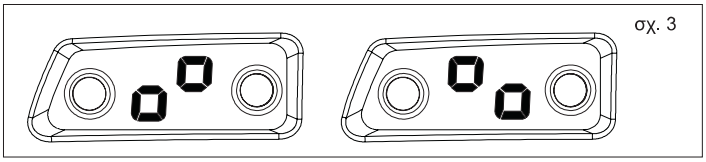
σχ. 3

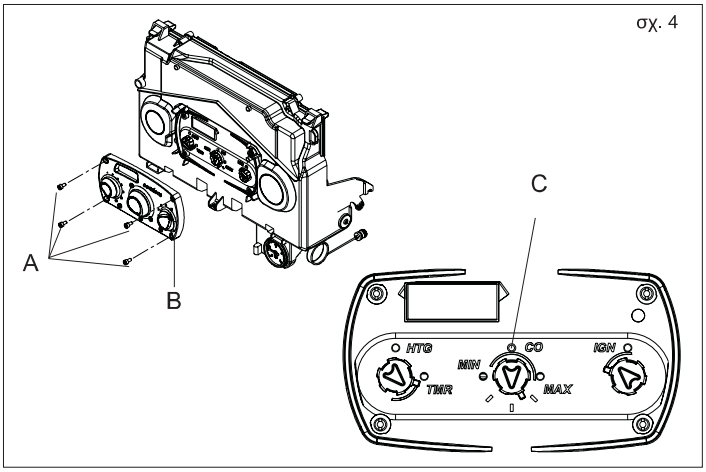

σχ. 4

τον επιλογέα θέρμανσης του νερού (σχ. 6) δεξιόστροφα για να την αυξήσετε και αριστερόστροφα για να την μειώσετε. Οι ρυθμίσεις προσαρμογής κυμαίνονται από - 5 έως + 5 και αναγράφονται στην οθόνη κατά την περιστροφή του κουμπιού.

Ρύθμιση θερμοκρασίας ζεστού νερού οικιακής χρήσης
Για τα μοντέλα KIS: Για να ρυθμίσετε τη θερμοκρασία ζεστού νερού οικιακής χρήσης (μπάνιο, ντους, κουζίνα, κτλ.), γυρίστε το κουμπί με την ένδειξη (σχ:. 7) δεξιόστροφα για να την αυξήσετε και αριστερόστροφα για να τη μειώσετε. Κατά την περιστροφή του κουμπιού, η απαιτούμενη θερμοκρασία εμφανίζεται αυτόματα στην οθόνη. Το εύρος ρύθμισης της θερμοκρασίας ζεστού νερού οικιακής χρήσης κυμαίνεται μεταξύ 35-60 °C. Αφού επιλέξετε τη θερμοκρασία-, η τιμή της θερμοκρασίας θέρμανσης και του ζεστού νερού οικιακής χρήσης εμφανίζεται στην ψηφιακή οθόνη. 4 δευτερόλεπτα περίπου μετά την επιλογή, η ρύθμιση αυτή αποθηκεύεται και η οθόνη αναγράφει τη θερμοκρασία παροχής ή του ζεστού νερού οικιακής χρήσης που δείχνει ο αισθητήρας.
Θερμοκρασία του ζεστού νερού οικιακής χρήσης.

Για τα μοντέλα IS:
- ΠΕΡΙΠΤΩΣΗ Α μόνο θέρμανση - η ρύθμιση δεν μπορεί να εφαρμοστεί
- ΠΕΡΙΠΤΩΣΗ Β μόνο θέρμανση + εξωτερική δεξαμενή νερού με θερμοστάτη - η ρύθμιση δεν μπορεί να εφαρμοστεί
- ΠΕΡΙΠΤΩΣΗ Γ μόνο θέρμανση + εξωτερική δεξαμενή νερού με αισθητήρα - για να ρυθμίσετε τη θερμοκρασία ζεστού νερού οικιακής χρήσης στη δεξαμενή νερού, γυρίστε τον επιλογέα θερμοκρασίας δεξιόστροφα για να την αυξήσετε και αριστερόστροφα για να τη μειώσετε-.

Το εύρος ρύθμισης της θερμοκρασίας κυμαίνεται μεταξύ 35-60°C. Αφού επιλέξτε τη θερμοκρασία, η τιμή της θέρμανσης του ζεστού νερού οικιακής χρήσης εμφανίζεται στην οθόνη ένδειξης. 4 δευτερόλεπτα -περίπου μετά την επιλογή της θερμοκρασίας, η ρύθμιση αυτή αποθηκεύεται -και η οθόνη αναγράφει τη θερμοκρασία παροχής.

Λειτουργία λέβητα
Εάν έχει τοποθετηθεί χρονοδιακόπτης ή θερμοστάτης, τότε ο χρονοδιακόπτης πρέπει να ενεργοποιηθεί και ο θερμοστάτης να ρυθμιστεί σε υψηλότερη από τη θερμοκρασία περιβάλλοντος, για να μπορέσει ο λέβητας να λειτουργήσει. Ο λέβητας παραμένει σε στάση αναμονής μέχρι να ανάψει ο καυστήρας, ως αποτέλεσμα του αιτήματος θέρμανσης. Η πράσινη λυχνία (A, σχ. 8), που είναι τοποθετημένη αριστερά στον πίνακα ανάβει για να υποδείξει την ύπαρξη φλόγας. Ο λέβητας εξακολουθεί να λειτουργεί έως ότου επιτευχθεί η επιλεγμένη θερμοκρασία. Κατόπιν τίθεται σε λειτουργία "αναμονής", ενώ η οθόνη δείχνει τη θερμοκρασία -παροχής. Σε περίπτωση σφάλματος εκκίνησης ή λειτουργίας, ο λέβητας μπαίνει σε "ΣΤΑΣΗ ΑΣΦΑΛΕΙΑΣ": Η πράσινη λυχνία στον πίνακα ελέγχου σβήνει και εμφανίζεται μία κόκκινη (B, σχ. 9) υποδεικνύοντας ότι ο λέβητας έχει τεθεί λειτουργίας. Για να ταυτοποιήσετε τους κωδικούς σφαλμάτων και να επαναρυθμίσετε το λέβητα, ανατρέξτε στην Ενότητα "Ένδειξη -λυχνίας και σφάλματα"".

Επιλογή επαναρύθμισης
Για να επαναρυθμίσετε το λέβητα, γυρίστε τον επιλογέα λειτουργίας στο ( ) (σχ. 10), τοποθετήστε τον στην κατάλληλη θέση και βεβαιωθείτε ότι η κόκκινη λυχνία είναι σβηστή. Εάν έχουν επαναρυθμιστεί σωστά οι συνθήκες λειτουργίας, ο λέβητας θα τεθεί αυτόματα σε λειτουργία. Όταν ο καυστήρας μπει σε λειτουργία, η πράσινη λυχνία ανάβει και στην οθόνη εμφανίζεται η -τρέχουσα θερμοκρασία λειτουργίας. Σε περίπτωση που ο λέβητας εξακολουθεί να μη λειτουργεί, επικοινωνήστε με το τοπικό Κέντρο Τεχνικής Υποστήριξης-. Σε ομαλές συνθήκες λειτουργίας, όταν ο επιλογέας λειτουργίας βρίσκεται στο ( ), στην οθόνη εμφανίζεται η ένδειξη "- -" (σχ. 11), εκτός και αν εκτελείται ο κύκλος αντιπαγωτικής προστασίας (AF) ή είναι ενεργοποιημένη η λειτουργία ανάλυσης της καύσης (CO).

12.2 - Απενεργοποίηση
Όταν βρίσκεστε για μικρό χρονικό διάστημα εκτός σπιτιού (π.χ. διήμερο, σύντομα ταξίδια, κτλ.), τοποθετήστε τον επιλογέα λειτουργίας στη θέση OFF/RESET. Στην οθόνη θα εμφανιστεί η ένδειξη « » σχ. 11.
Όταν ο λέβητας είναι σε λειτουργία και η στρόφιγγα του αερίου είναι ανοικτή, προστατεύεται από τα ακόλουθα συστήματα:
- **αντιπαγωτική προστασία:**
  Θέρμανση

Αυτή η λειτουργία τίθεται σε εφαρμογή σε περίπτωση που η

σχ. 5



σχ. 6

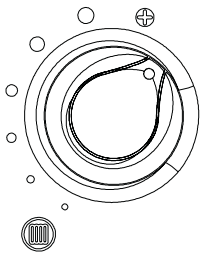

σχ. 7

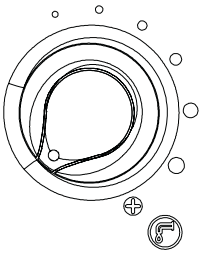

σχ. 8

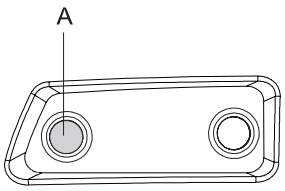

σχ. 9

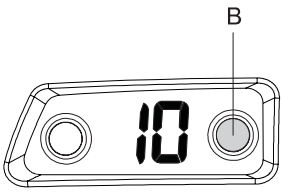

σχ. 10

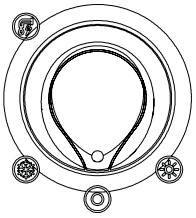

σχ. 11

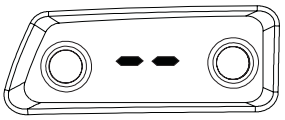

σχ. 12



σχ. 13

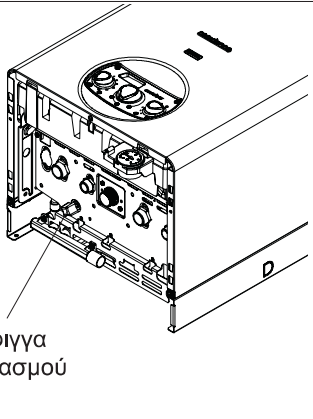

θερμοκρασία που αναγράφεται στον αισθητήρα παροχής πέσει κάτω από τους 6°C. Σε αυτή την περίπτωση, δίνεται εντολή θέρμανσης -και ο καυστήρας τίθεται σε λειτουργία με την ελάχιστη ισχύ. Ο καυστήρας παραμένει ενεργός μέχρι η θερμοκρασία παροχής του νερού να αγγίξει τους 35°C.

Ζεστό νερό οικιακής χρήσης (για το μοντέλο IS μόνο εάν συνδεθεί με εξωτερική -δεξαμενή νερού με αισθητήρα).
Αυτή η λειτουργία τίθεται σε εφαρμογή σε περίπτωση όπου η θερμοκρασία που αναγράφεται στον αισθητήρα του ζεστού νερού οικιακής χρήσης (αισθητήρας δεξαμενής νερού μόνο για τα μοντέλα IS) πέσει κάτω από τους 4°C. Δίνεται εντολή θέρμανσης και ο καυστήρας τίθεται σε λειτουργία με ελάχιστη ισχύ. Ο καυστήρας παραμένει ενεργός, έως ότου η θερμοκρασία παροχής του νερού αγγίξει τους 55°C για τα μοντέλα KIS και τους 35°C για τα μοντέλα IS.

⚠ Κατά τη διάρκεια της αντιπαγωτικής προστασίας, στην οθόνη αναβοσβήνει η ένδειξη AF (σχ. 12)

- **Σύστημα αντιμπλοκαρίσματος κυκλοφορητή:** Εάν ο λέβητας παραμένει ανενεργός, ο κυκλοφορητής- εκτελεί ένα κύκλο λειτουργίας 30 δευτερολέπτων κάθε 24 ώρες.

Εάν ο λέβητας δεν πρόκειται να χρησιμοποιηθεί για μεγάλο χρονικό διάστημα, προβείτε στις ακόλουθες ενέργειες:
- Τοποθετήστε τον επιλογέα λειτουργίας στη θέση OFF-RESET.
- Τοποθετήστε το γενικό διακόπτη του συστήματος στη θέση “off”
- Κλείστε τις στρόφιγγες αερίου, θέρμανσης και ζεστού νερού (για τα μοντέλα KIS).

Σε αυτές τις συνθήκες, τα συστήματα αντιπαγωτικής προστασίας και αντιμπλοκαρίσματος έχουν απενεργοποιηθεί. Σε περίπτωση κινδύνου παγετού, εκκενώστε τα συστήματα θέρμανσης και ζεστού νερού (για τα μοντέλα KIS) .

12.3 - Ενδείξεις Λυχνιών και Σφάλματα

Πράσινη λυχνία
Off = ο λέβητας είναι σε αναμονή, δεν υπάρχει ανάφλεξη
On = ο λέβητας είναι ενεργοποιημένος και λειτουργεί κανονικά.

Κόκκινη Λυχνία
Στοπ: Αναβοσβήνει ο κωδικός σφάλματος στην οθόνη.
Μπλοκάρισμα: Η κόκκινη λυχνία ανάβει και ο κωδικός σφάλματος αναβοσβήνει στην οθόνη.
Ο κωδικός σφάλματος δεν εμφανίζεται στη λειτουργία ◎ OFF/ RESET.Για να εμφανιστεί, τοποθετήστε τον επιλογέα στη θέση ☼ ή ❁. Αντίθετα, κατά τη λειτουργία -ανάλυσης της καύσης και της αντιπαγωτικής προστασίας, ο κωδικός σφάλματος εμφανίζεται στην οθόνη. Για να επαναρρυθμίσετε τ σταση του πρωτεύοντος εναλλάκτη.

12.4 - Ρύθμιση Λέβητα

Ο ηλεκτρονικός πίνακας περιέχει μία σειρά βραχυκυκλωτών (JP4) που μπορούν να χρησιμοποιηθούν για τη ρύθμιση του λέβητα. Για την πρόσβαση στους βραχυκυκλωτές, χαλαρώστε τους σφιγκτήρες - G (σχ. 26) και αφαιρέστε το κάλυμμα του πίνακα ελέγχου F (σχ. 26) αφού κλείσετε το γενικό διακόπτη.

ΒΡΑΧΥΚΥΚΛΩΤΗΣ ΣΤΗ ΘΕΣΗ 1:
Προεπιλογή της καταλληλότερης ρύθμισης της θερμοκρασίας θέρμανσης, σύμφωνα με το είδος του συστήματος.
Ο βραχυκυκλωτής δεν έχει συνδεθεί - περίπτωση A
Τυπικό σύστημα 40-80°C
Σύνδεση βραχυκυκλωτή - περίπτωση B
Ενδοδαπέδιο σύστημα 20-45°C
Ο λέβητας έχει προεπιλεγμένη εργαστηριακή ρύθμιση, σύμφωνη με τα τυπικά συστήματα.
Για τα μοντέλα KIS (σχ. 34α):
ΒΡΑΧΥΚΥΚΛΩΤΗΣ ΣΤΗ ΘΕΣΗ 2: (δε χρησιμοποιείται)
ΒΡΑΧΥΚΥΚΛΩΤΗΣ ΣΤΗ ΘΕΣΗ 3: (δε χρησιμοποιείται)
ΒΡΑΧΥΚΥΚΛΩΤΗΣ ΣΤΗ ΘΕΣΗ 4: (δε χρησιμοποιείται)
ΒΡΑΧΥΚΥΚΛΩΤΗΣ ΣΤΗ ΘΕΣΗ 5: ΣΥΝΔΥΑΣΜΟΣ
ΒΡΑΧΥΚΥΚΛΩΤΗΣ ΣΤΗ ΘΕΣΗ 6: (δεν χρησιμοποιείται)
Για τα μοντέλα IS (σχ. 34β):
ΒΡΑΧΥΚΥΚΛΩΤΗΣ ΣΤΗ ΘΕΣΗ 2: (δεξαμενή νερού με αισθητήρα)
ΒΡΑΧΥΚΥΚΛΩΤΗΣ ΣΤΗ ΘΕΣΗ 3: (δεξαμενή νερού με θερμοστάτη)
ΒΡΑΧΥΚΥΚΛΩΤΗΣ ΣΤΗ ΘΕΣΗ 4: (δεν χρησιμοποιείται)
ΒΡΑΧΥΚΥΚΛΩΤΗΣ ΣΤΗ ΘΕΣΗ 5: (δεν χρησιμοποιείται)
ΒΡΑΧΥΚΥΚΛΩΤΗΣ ΣΤΗ ΘΕΣΗ 6: (δεν χρησιμοποιείται)
Ο λέβητας παρέχεται με το βραχυκυκλωτή ρυθμισμένο στη θέση 3 (δεξαμενή νερού με θερμοστάτη). Εάν επιθυμείτε να χρησιμοποιήσετε μία εξωτερική δεξαμενή νερού με αισθητήρα, μετακινήστε το βραχυκυκλωτή από τη θέση 3 στη θέση 2 (περίπτωση Γ).

13 - ΠΡΟΣΑΡΜΟΓΗ ΘΕΡΜΟΡΥΘΜΙΣΗΣ

Η δυνατότητα προσαρμογής της θέρμανσης είναι διαθέσιμη μόνο εφόσον είναι συνδεδεμένος ο εξωτερικός αισθητήρας. Μετά την εγκατάσταση, συνδέστε τον εξωτερικό αισθητήρα -με τις αντίστοιχες ενώσεις στον πίνακα ακροδεκτών του λέβητα. Με τον τρόπο αυτό, έχετε ενεργοποιήσει τη δυνατότητα ΘΕΡΜΟΡΥΘΜΙΣΗΣ.

Επιλογή μετατόπισης της καμπύλης θερμότητας (σχ. 35)
Η μετατόπιση της καμπύλης θερμότητας διατηρεί μία θεωρητική θερμοκρασία περιβάλλοντος- 20°C σε εξωτερικές θερμοκρασίες που κυμαίνονται από +20°C έως -20°C. Η επιλογή της καμπύλης εξαρτάται από την κατώτερη ονομαστική εξωτερική θερμοκρασία (συνεπώς από τη γεωγραφική τοποθεσία) και από την ονομαστική τιμή θερμοκρασίας της παροχής (συνεπώς από το είδος του συστήματος) και θα πρέπει να υπολογίζεται με προσοχή από τον τεχνικό εγκατάστασης, σύμφωνα με τον παρακάτω τύπο:

ΘΕΡΜΟΡΥΘΜΙΣΗ (TMR) =

Ονομαστική Θερμοκρασία Παροχής - Μεταβολή Θερμοκρασίας

20 - ελάχιστη τιμή εξ. θερμοκρασίας.

Κωδικός	Περιγραφή ένδειξης	Κατάσταση
AL10	Αποτυχία ανάφλεξης (μη ύπαρξη φλόγας, συμπύκνωματα είναι παρόντα)	Μπλοκάρισμα
AL20	Σφάλμα ορίου θερμοστάτη	Μπλοκάρισμα
AL21	Σφάλμα θερμοστάτη χαμηλής θερμοκρασίας/ αντλίας συμπύκνωσης συσκευής ασφαλείας	Μπλοκάρισμα
AL26	Επιστροφή υψηλής θερμοκρασίας	Μπλοκάρισμα
AL28	Σφάλμα διαφορικού αισθητήρα επιστροφής/παροχής	Μπλοκάρισμα
AL29	Υψηλή θερμοκρασία αισθητήρα καυσαερίων	Μπλοκάρισμα
AL34	Σφάλμα ταχύμετρου ανεμιστήρα	Μπλοκάρισμα
AL40	Χαμηλή πίεση στο δίκτυο νερού (μετά από 10 λεπτά)	Μπλοκάρισμα
AL41	Χαμηλή πίεση στο δίκτυο νερού	Παύση
AL52	Γενικό ηλεκτρονικό σφάλμα	Μπλοκάρισμα
AL55	Σφάλμα ρύθμισης λειτουργίας του λέβητα (ο αντίστοιχος βραχυκυκλωτής δεν υπάρχει)	Μπλοκάρισμα
AL60	Σφάλμα αισθητήρα ζεστού νερού οικιακής χρήσης (μοντέλα KIS)	Ανατρέξτε στη σχετική ενότητα.
AL60	Σφάλμα αισθητήρα δεξαμενής νερού (για τα μοντέλα IS):	Μπλοκάρισμα
AL71	Σφάλμα αισθητήρα παροχής (ανοικτό κύκλωμα/βραχυκύκλωμα)	Παύση
AL73	Σφάλμα αισθητήρα επιστροφής (ανοικτό κύκλωμα/βραχυκύκλωμα)	Παύση
AL79	Υψηλή θερμοκρασία παροχής/ σφάλμα διαφορικού αισθητήρα επιστροφής-παροχής	Μπλοκάρισμα
AL91	Απαιτείται καθαρισμός του πρωτεύοντος εναλλάκτη (καλέστε το κέντρο τεχνικής εξυπηρέτησης)	Δίνει σήμα

Μεταβολή Θερμοκρασίας = 30°C στα τυπικά συστήματα
25°C για τα ενδοδαπέδια συστήματα.
Εάν ο υπολογισμός παράξει μία ενδιάμεση τιμή μεταξύ δύο καμπυλών, επιλέξτε την πλησιέστερη σε αυτή την τιμή μετατόπιση της καμπύλης θερμότητας. Π.χ.: Εάν η τιμή υπολογισμού είναι 1,3, τότε βρίσκεται μεταξύ της καμπύλης 1 και της καμπύλης 1,5. Σε αυτή την περίπτωση, επιλέξτε την πλησιέστερη καμπύλη, ήτοι: 1.5.
Επιλέξτε Θερμορύθμιση (TMR) γυρίζοντας τον αντισταθμιστή που βρίσκεται κάτω από τον πίνακα χειριστηρίων (σχ. 4) Οι δυνατές τιμές της ΘΕΡΜΟΡΥΘΜΙΣΗΣ (TRM) είναι:
- Για τα τυπικά συστήματα: 1,0-1,5-2,0-2,5-3,0
- Για τα ενδοδαπέδια συστήματα: 0,2-0,4-0,6-0,8

Κατηγορία εντολής θέρμανσης
Εάν έχει συνδεθεί ένας θερμοστάτης περιβάλλοντος στο λέβητα (παράμετρος 51 = 0 - εργοστασιακή ρύθμιση) (σχ. 35)
Ο θερμοστάτης περιβάλλοντος δίνει εντολή θέρμανσης όταν η επαφή του κλείσει και σταματά όταν ανοίξει η επαφή. Παρά το γεγονός ότι η θερμοκρασία παροχής υπολογίζεται αυτόματα από το λέβητα, ο χρήστης έχει τη δυνατότητα να το παρακάμψει χειροκίνητα. Τροποποιώντας τη ΘΕΡΜΑΝΣΗ από το σύστημα διεπαφής του χρήστη (IGN, 4α), η ΡΥΘΜΙΣΗ ΘΕΡΜΑΝΣΗΣ παύει να είναι διαθέσιμη. Υπάρχει μόνο μία τιμή που μπορεί να κυμανθεί από τους +5 έως τους -5°C, ανάλογα με τις απαιτήσεις. Οι τροποποιήσεις αυτής της τιμής δεν αλλάζουν άμεσα τη θερμοκρασία παροχής αλλά επηρεάζουν τον υπολογισμό που πραγματοποείται για τον αυτόματο καθορισμό της τιμής, τροποποιώντας τη θερμοκρασία αναφοράς του συστήματος (0 = 20°C). Εάν έχει συνδεθεί στο λέβητα χρονομετρητής, θέστε την παράμετρο 51 = 1 (η παράμετρος αυτή μπορεί να τροποποιηθεί μόνο από την απομακρυσμένη -μονάδα ελέγχου). Όταν η επαφή κλείσει, η εντολή θέρμανσης δίνεται από τον αισθητήρα- παροχής σύμφωνα με την εξωτερική θερμοκρασία, έτσι ώστε να- διατηρηθεί η ονομαστική θερμοκρασία περιβάλλοντος στο επίπεδο ΗΜΕΡΑ (20 °C). Όταν η επαφή ανοίγει η εντολή θέρμανσης δεν σταματά αλλά η καμπύλη θερμοκρασίας μειώνεται (παράλληλη μετατόπιση) στο επίπεδο ΒΡΑΔΥ (16 °C). Με τον τρόπο αυτό, ενεργοποιείται η βραδινή λειτουργία. Παρά το γεγονός ότι η θερμοκρασία παροχής υπολογίζεται αυτόματα από το λέβητα, ο χρήστης έχει τη δυνατότητα να την παρακάμψει χειροκίνητα. Με την τροποποίηση της ΘΕΡΜΑΝΣΗΣ από τη διεπαφή του χρήστη (IGN, 4α), Η ΡΥΘΜΙΣΗ ΤΗΣ -ΘΕΡΜΑΝΣΗΣ παύει να είναι διαθέσιμη. Υπάρχει μόνο μία τιμή που μπορεί να κυμανθεί από τους +5 έως τους -5°C, ανάλογα με τις απαιτήσεις. Οι τροποποιήσεις στην τιμή αυτή δεν αλλάζουν άμεσα τη θερμοκρασία παροχής -αλλά επηρεάζουν τον τρόπο υπολογισμού για τον αυτόματο καθορισμό της αξίας, τροποποιώντας τη θερμοκρασία αναφοράς του συστήματος (0 = 20°C στο επίπεδο ΗΜΕΡΑ (16°C στο επίπεδο ΒΡΑΔΥ).

14 - ΡΥΘΜΙΣΕΙΣ

Ο λέβητας παρέχεται έχοντας ήδη εγκατεστημένες τις εργαστηριακές ρυθμίσεις. Σε περίπτωση που απαιτείται νέα ρύθμιση, όπως π.χ. μετά από εντατικές εργασίες συντήρησης, αντικατάστασης της βαλβίδας αερίου ή μετατροπής του φυσικού αερίου σε υγραέριο (LPG), προβείτε στις ακόλουθες ενέργειες:

⚠ Η μέγιστη και ελάχιστη ισχύς, η μέγιστη θέρμανση και η αργή εκκίνηση πρέπει να ρυθμιστούν στις κατάλληλες ακολουθίες από εξειδικευμένο προσωπικό.

- Ενεργοποιήστε το λέβητα.
- Στρέψτε τον επιλογέα λειτουργίας στην ένδειξη OFF/RESET (ένδειξη "--")
- Ξεβιδώστε τις βίδες A και αφαιρέστε τον πίνακα χειριστηρίων B (σχ. 4)
- Στρέψτε τους αντισταθμιστές στην ενδεδειγμένη ακολουθία και ρυθμίστε τις τιμές ώστε να ανταποκρίνονται σε αυτές που αναγράφονται στον πίνακα:
  1. Max (1α) (μέγιστος αριθμός στρ/λ ανεμιστήρα)
  2. Min (2α) (ελάχιστος αριθμός στρ/λ ανεμιστήρα)
  3. HTG (3α) (μέγιστος αριθμός στρφ/λ ανεμιστήρα του συστήματος θέρμανσης)
  4. IGN (4α) (αργή εκκίνηση) (ρυθμίστε το στο 3.7=3700 στρ/λ)

⚠ Η βαθμονόμηση δεν ενεργοποιεί το λέβητα.

⚠ Όταν οι αντισταθμιστές έχουν ρυθμιστεί στην χιλιοστιαία τιμή - (π.χ. 2,5=2500 στρ/λ), αυτή εμφανίζεται στην οθόνη ως η διψήφια τιμή.

⚠ Η αργή εκκίνηση πρέπει να ρυθμιστεί μετά τη βαθμονόμηση των υπόλοιπων αντισταθμιστών.

	Μέγιστος αριθμός στρ/λ ανεμιστήρα		
	Φυσικό αέριο (G20)	Υγραέριο (G31)	
25 KIS	5600	5600	rpm
35 KIS	5900	5900	rpm
20 IS	6100	6100	rpm

	Ελάχιστος αριθμός στρ/λ ανεμιστήρα		
	Φυσικό αέριο (G20)	Υγραέριο (G31)	
25 KIS	1700	1700	rpm
35 KIS	1400	1400	rpm
20 IS	1300	1300	rpm

	Μέγιστος αριθμός στρλ ανεμιστήρα του συστήματος θέρμανσης		
	Φυσικό αέριο (G20)	Υγραέριο (G31)	
25 KIS	5600	5600	rpm
35 KIS	5900	5900	rpm
20 IS	6100	6100	rpm

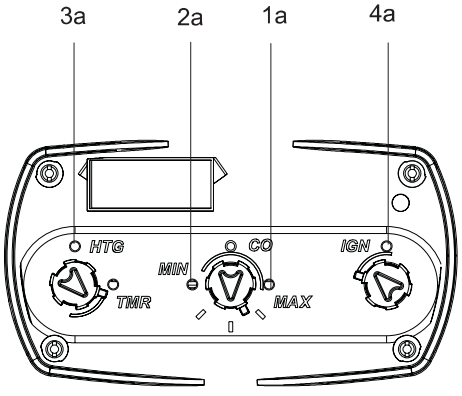

Ο λέβητας παρέχεται με τις ρυθμίσεις που αναγράφονται στον πίνακα. Οι τιμές ρύθμισης μπορούν να προσαρμοστούν στις απαιτήσεις της εγκατάστασης ή να συμμορφωθούν με τους τοπικούς κανονισμούς σχετικά με τα όρια των εκπομπών καυσαερίων, χρησιμοποιώντας ως αναφορά τα κάτωθι σχεδιαγράμματα.

25 KIS

Καμπύλη θερμότητας

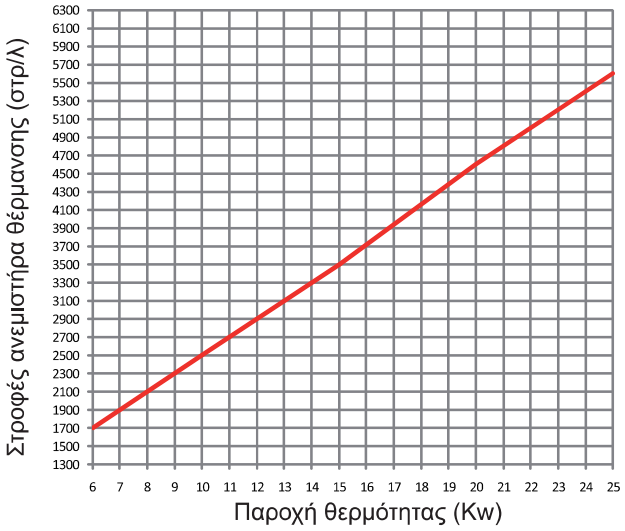

Καμπύλη Co

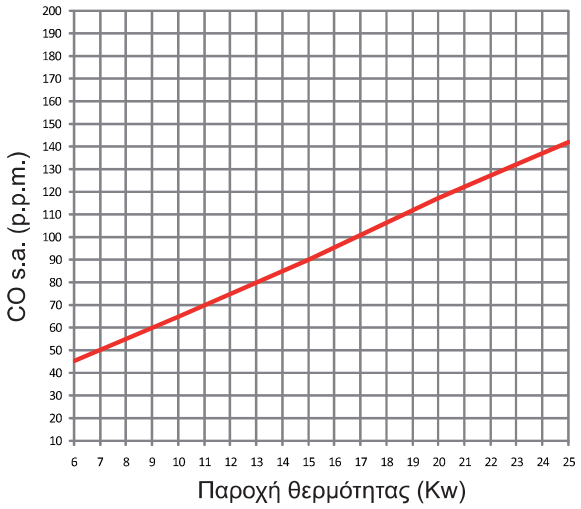

35 KIS

Καμπύλη θερμότητας

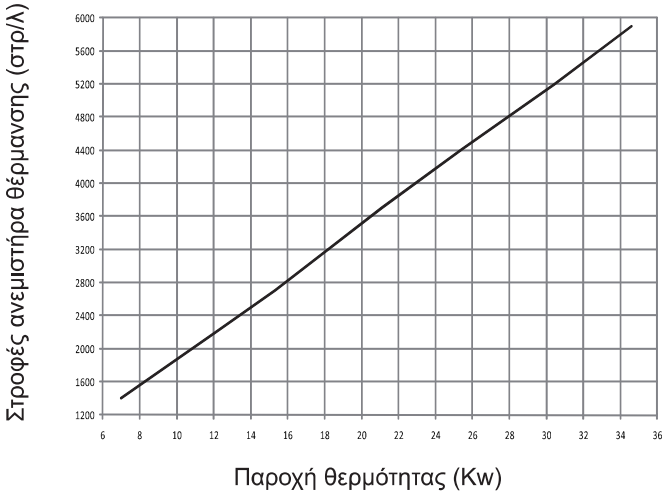

Καμπύλη Co

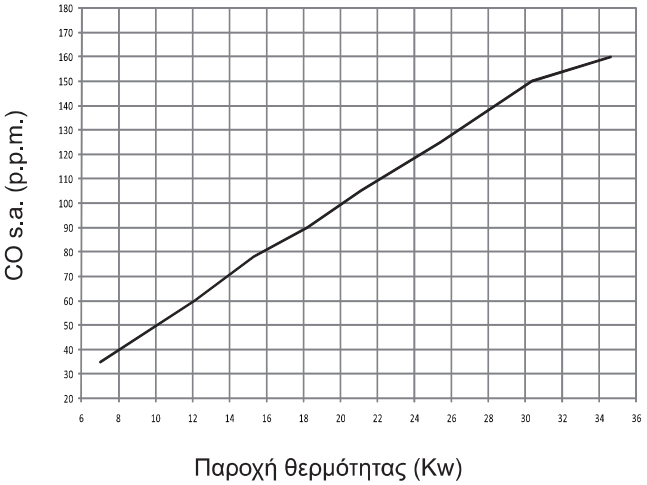

20 IS

Καμπύλη θερμότητας

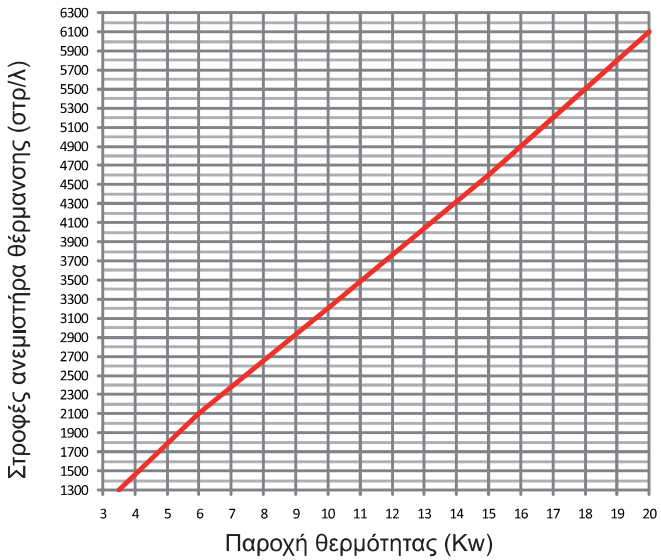

Καμπύλη Co

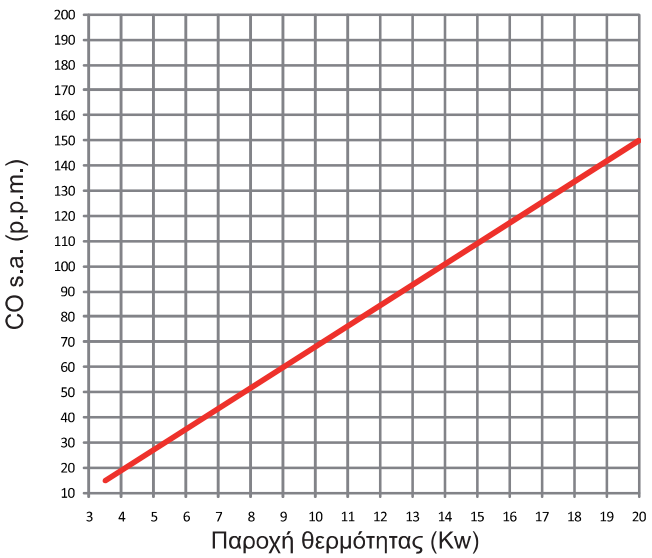

Ρύθμιση βαλβίδας αερίου
- Ενεργοποιήστε το λέβητα.
- Ανοίξτε τη στρόφιγγα αερίου.
- Στρέψτε τον επιλογέα λειτουργίας στην ένδειξη OFF/RESET (ένδειξη "--") (σχ. 10-11).
- Πιέστε το κουμπί ανάλυσης καύσης CO (σχ. 4).
- Περιμένετε μέχρι να ενεργοποιηθεί ο καυστήρας. Η ένδειξη"CO" εμφανίζεται στην οθόνη -και ο λέβητας λειτουργεί με τη μέγιστη θερμική ισχύ. Η επιλογή απαγωγής καυσαερίων παραμένει ενεργή για 15 λεπτά. Εάν η θερμοκρασία παροχής φθάσει τους 95°C, ο καυστήρας απενεργοποιείται και ενεργοποιείται μόνο όταν η θερμοκρασία πέσει κάτω από τους 75°C.
- Αφαιρέστε τη βίδα C, το βύσμα D και τοποθετήστε τον αισθητήρα ανάλυσης -καυσαερίων (σχ. 37).
- Περιστρέψτε τον αντισταθμιστή HTG δεξιόστροφα έως ότου φθάσει το μέγιστο αριθμό στροφών/λεπτό του ανεμιστήρα (συμβουλευθείτε τον πίνακα).
- Ελέγξτε την τιμή του CO2. Σε περίπτωση που η τιμή δεν είναι η ενδεδειγμένη και αναγραφόμενη στον πίνακα, γυρίστε τη βίδα ρύθμισης της μέγιστης παροχής αερίου (A, σχ. 36).
- Περιστρέψτε τον αντισταθμιστή HTG αριστερόστροφα έως ότου φθάσει το μέγιστο αριθμό στροφών/λεπτό του ανεμιστήρα (συμβουλευθείτε τον πίνακα).
- Ελέγξτε την τιμή του CO2. Σε περίπτωση που η τιμή δεν είναι η ενδεδειγμένη και αναγραφόμενη στον πίνακα, γυρίστε τη βίδα ρύθμισης της ελάχιστης παροχής αερίου (A, σχ. 36).

	Μέγιστη τιμή CO2		
	Φυσικό αέριο (G20)	Υγραέριο (G31)	
25 KIS	9,00	10,00	%
35 KIS	9,00	10,00	%
20 IS	9,00	10,00	%

	Ελάχιστη τιμή CO2		
	Φυσικό αέριο (G20)	Υγραέριο (G31)	
25 KIS	9,50	10,00	%
35 KIS	9,50	10,00	%
20 IS	9,50	10,00	%

- Στρέψτε τον αντισταθμιστή HTG στη μέγιστη τιμή του ανεμιστήρα του συστήματος θέρμανσης (συμβουλευθείτε τον πίνακα)
- Για να βγείτε από τη λειτουργία απαγωγής καυσαερίων, γυρίστε τον επιλογέα λειτουργίας (8, σχ.1)
- Αφαιρέστε τον αισθητήρα ανάλυσης καυσαερίων και τοποθετήστε τη βίδα και το βύσμα.

Επανατοποθετήστε τους διακόπτες στον πίνακα. Η λειτουργία "ανάλυσης της καύσης" -απενεργοποιείται αυτόματα σε περίπτωση που ο πίνακας δείξει σφάλματος. Εάν παρουσιαστεί τυχόν σφάλμα κατά τη λειτουργία ανάλυσης της καύσης, εκτελέστε τη διαδικασία εκκένωσης ως εξής:
Στρέψτε τον επιλογέα λειτουργίας στην ένδειξη ή και κατόπιν τοποθετήστε τον στην απαιτούμενη λειτουργία.

15 - ΜΕΤΑΤΡΟΠΗ ΑΕΡΙΟΥ

Η διαδικασία μετατροπής αερίου από μία κατηγορία σε άλλη, μπορεί να πραγματοποιηθεί εύκολα ακόμη και αφού έχει εγκατασταθεί ο λέβητας.
Η διαδικασία αυτή πρέπει να εκτελείται μόνο από εξειδικευμένο προσωπικό. Ο λέβητας έχει σχεδιαστεί ώστε να λειτουργεί με φυσικό αέριο (G20), όπως αναγράφεται και στην πινακίδα του προϊόντος.
Το αέριο λειτουργίας του λέβητα μπορεί να μετατραπεί σε προπάνιο, χρησιμοποιώντας το σχετικό σετ που παρέχεται ως πρόσθετο- εξάρτημα. Για την αποσυναρμολόγηση, προβείτε στις ακόλουθες ενέργειες (σχ. 38):
- Αποσυνδέστε το λέβητα από το ρεύμα και κλείστε τη στρόφιγγα αερίου.
- Αφαιρέστε το κέλυφος και το κάλυμμα του κουτιού διανομής του αέρα.
- Σηκώστε τον πίνακα και γυρίστε τον προς τα εμπρός.
- Αφαιρέστε το σωλήνα αερίου (A).
- Αφαιρέστε το ακροφύσιο (B) που περιέχεται στη ράμπα του αερίου και αντικαταστήστε το με αυτό που παρέχεται στο σετ.
- Επανατοποθετήστε τη ράμπα του αερίου (ελέγξτε ότι ο σωλήνας του αερίου που είναι συνδεδεμένος με τον ηλεκτρικό αναμεικτήρα βρίσκεται στη σωστή θέση)
- Τοποθετήστε το κάλυμμα του κουτιού διανομής αέρα.
- Τροφοδοτήστε το λέβητα και ανοίξτε τη στρόφιγγα αερίου.

Ρυθμίστε το λέβητα όπως περιγράφεται στην Ενότητα "Ρυθμίσεις", σύμφωνα με τα- χαρακτηριστικά του υγραερίου (LPG).
Η μετατροπή του αερίου πρέπει να εκτελείται μόνο από εξειδικευμένο προσωπικό. Αφού ολοκληρωθεί η μετατροπή, εφαρμόστε τη νέα πινακίδα αναγνώρισης που περιλαμβάνεται στο σετ.

16 - ΕΛΕΓΧΟΣ ΠΑΡΑΜΕΤΡΩΝ ΚΑΥΣΗΣ

Για την ανάλυση της καύσης, προβείτε στις ακόλουθες ενέργειες:
- Στρέψτε τον επιλογέα λειτουργίας στην ένδειξη OFF/RESET (ένδειξη "--")
- Ξεβιδώστε τις βίδες A, αφαιρέστε το κάλυμμα του πίνακα χειριστηρίων B και πιέστε το κουμπί ανάλυσης του CO (C) (σχ. 4).
- Τοποθετήστε τους αισθητήρες του αναλυτή στις αντίστοιχες θέσεις στο κουτί -διανομής αέρα, αφού πρωτύτερα έχετε αφαιρέσει τη βίδα G και το βύσμα F (σχ. 37).
- Ελέγξτε ότι οι τιμές του CO2 ανταποκρίνονται σε αυτές που αναγράφονται στον πίνακα. Σε περίπτωση που διαφέρουν, τροποποιήστε τις τιμές όπως περιγράφεται στην Ενότητα "Ρύμιση Βαλβίδας Αερίου".

-Ελέγξτε την καύση.

Κατόπιν:
- Αφαιρέστε τους αισθητήρες του αναλυτή και κλείστε τα καπάκια ανάλυσης της καύσης.
- Επανατοποθετήστε τον πίνακα χειριστηρίων.

Ο αισθητήρας ανάλυσης των καυσαερίων πρέπει να έχει τοποθετηθεί σωστά.

ΣΗΜΑΝΤΙΚΟ
Η λειτουργία που απενεργοποιεί το λέβητα όταν η θερμοκρασία του νερού φθάσει τους 95°C παραμένει ενεργή κατά τη διαδικασία ανάλυσης -της καύσης

17 - ΠΙΝΑΚΙΔΑ ΣΕΙΡΙΑΚΟΥ ΑΡΙΘΜΟΥ

	Λειτουργία ζεστού νερού οικιακής χρήσης
	Λειτουργία κεντρικής θέρμανσης
Qn	Ονομαστική ισχύς παροχής
Pn	Ονομαστική ισχύς
IP	Βαθμός προστασίας
P. min	Ελάχιστη πίεση
Pmw	Μέγιστη πίεση ζεστού νερού οικιακής χρήσης
Pms	Μέγιστη πίεση λειτουργίας κεντρικής θέρμανσης
T	Θερμοκρασία
η	Απόδοση λειτουργικότητας
D	Ειδική ισχύς
NOx	Κατηγορία εκποπής ρύπων (NOx)

