ΕΠΙΤΟΙΧΟΙ ΛΕΒΗΤΕΣ

ΜΟДУЛИРАЩИ СТЕННИ ГАЗОВИ КОТЛИ ЗА ОТОПЛЕНИЕ И БИТОВА ТОПЛА ВОДА

caldariello N



ΟΔΗΓΙΕΣ ΓΙΑ ΤΟΝ ΕΓΚΑΤΑΣΤΑΤΗ ΚΑΙ ΓΙΑ ΤΟ ΣΥΝΕΡΓΕΙΟ ΣΥΝΤΗΡΗΣΕΩΣ

ИНСТРУКЦИИ ЗА МОНТАЖ И ТЕХНИЧЕСКО ОБСЛУЖВАНЕ

RIELLO

GR

ΔΗΛΩΣΗ ΣΥΜΜΟΡΦΩΣΗΣ

Οι λέβητες caldariello RIELLO συμμορφώνονται σύμφωνα με:
- Οδηγία GAS 90/396/CEE
- Οδηγία βαθμού απόδοσης 92/42/CEE και το παράρτημα Ε του D.P.R. 26 Αυγούστου 1993 No 412
- Οδηγία Ηλεκτρομαγνητικής Συμβατότητας 89/336/CEE
- Οδηγία χαμηλής τάσης 73/23/CEE

CE 0694
0694BN3905

BG

СЪОТВЕТСТВИЯ

Стенните газови котли RIELLO caldariello са в съответствие с:
- Директива Газ - GAS 90/396/CEE
- Директива за Изискванията за ефективност на нови котли за топла вода с течно или газово гориво – BE 94/42/CEE
- Директива Електромагнитна Съвместимост – EMC 89/336/CEE
- Директива Нисък Волтаж – LV 73/23/CEE

CE 0694
0694BN3905

Φίλε τεχνικέ,

Σας συγχαίρουμε που συστήσατε έναν λέβητα caldariello της RIELLO για να εξασφαλίσετε τη μέγιστη ικανοποίηση του πελάτη σας για πάρα πολύ καιρό με υψηλή εμπιστοσύνη, απόδοση, ποιότητα και ασφάλεια.
Με το βιβλιαράκι αυτό επιθυμούμε να σας δώσουμε τις πληροφορίες που θεωρούμε αναγκαίες για μια σωστή και εύκολη εγκατάσταση του λέβητα χωρίς να θέλουμε να προσθέσουμε κάτι στην αναμφισβήτητη τεχνική ικανότητά σου.

Καλές δουλειές λοιπόν, και πάλι συγχαρητήρια,

RIELLO Τμήμα Οικιακών Συσκευών

Уважаеми Клиенти,

Поздравления за Вашия избор на стенен газов котел RIELLO caldariello, висококачествен продукт, който ще осигури надеждна и безпроблемна работа за дълго време.
Целта на настоящето ръководство е да представи необходимата информация при инсталирането на котела, базирайки се на Вашите технически умения и опит.

С много благодарност,

Търговски отдел на “Калория” ООД

GR

ΠΕΡΙΕΧΟΜΕΝΑ

ΓΕΝΙΚΑ

Γενικές προφυλάξεις	Σελίδα	4
Βασικοί κανόνες ασφαλείας		4
Περιγραφή του λέβητα		5
Διατάξεις ασφαλείας		6
Ταυτότητα		7
Δομή		7
Τεχνικά Δεδομένα		8
Υδραυλικό κύκλωμα		10
Κυκλοφορητής		11
Λειτουργικό ηλεκτρικό διάγραμμα		12
Καλωδιακό ηλεκτρικό διάγραμμα		13
Πίνακας χειρισμού		14

ΕΓΚΑΤΑΣΤΑΤΗΣ

Συσκευασία του λέβητα	Σελίδα	14
Διαστάσεις και βάρος		15
Μετακίνηση		15
Χώρος εγκατάστασης του λέβητα		15
Τοποθέτηση σε παλιά εγκατάσταση Θέρμανσης ή επανεγκατάσταση		16
Εγκατάσταση του λέβητα		17
Υδραυλικές συνδέσεις		18
Ηλεκτρικές συνδέσεις		18
Σύνδεση του αερίου		20
Έξοδος καυσαερίων και είσοδος αέρος καύσεως		21
Γέμισμα και άδειασμα της εγκατάστασης		24

ΣΥΝΕΡΓΕΙΟ ΣΥΝΤΗΡΗΣΗΣ

Προετοιμασία για την πρώτη έναυση	24
Πρώτη έναυση	25
Έλεγχος στη διάρκεια και μετά την πρώτη έναυση	26
Ενδεικτικές λυχνίες και βλάβες	28
Προσωρινή θέση εκτός λειτουργίας	29
Θέση εκτός λειτουργίας για μακρά περίοδο	30
Συντήρηση	30
Ρυθμίσεις	31
Αλλαγή τύπου αερίου	33
Καθαρισμός του λέβητα και αφαίρεση των εσωτερικών στοιχείων	35

Σε μερικά σημεία των οδηγιών χρησιμοποιούνται τα εξής σύμβολα:

⚠ **ΠΡΟΣΟΧΗ =** για ενέργειες που θέλουν ιδιαίτερη προσοχή και κατάλληλη προπαρασκευή.

⛔ **ΑΠΑΓΟΡΕΥΕΤΑΙ =** για ενέργειες που δεν πρέπει να γίνουν σε καμία περίπτωση.

Το βιβλίο αυτό με κωδικό 10027484 REV.1 (07/06) έχει 40 σελίδες.

BG

СЪДЪРЖАНИЕ

ОБЩИ ПОЛОЖЕНИЯ

Общи препоръки	стр.	4
Основни правила за безопасност		4
Описание на уреда		5
Уреди за безопасност		6
Обозначение		7
Устройство		7
Технически данни		9
Хидравличен кръг		10
Циркулационна помпа		11
Електрическа схема		12
Електрическа схема		13
Табло за управление		14

ИНСТАЛИРАНЕ

Доставка на продукта	14
Размери и тегло	15
Монтаж	15
Помещение за монтаж на котела	15
Монтаж към съществуваща или реконструирана инсталация	16
Инсталиране на котела	17
Хидравлични връзки	18
Електрически връзки	18
Връзки газ	20
Отвеждане на изгорелите газове и аспирация на въздух за горене	21
Пълнене и източване на инсталацията	24

ТЕХНИЧЕСКО ОБСЛУЖВАНЕ

Подготовка за въвеждане в експлоатация	24
Пуск	25
Проверки преди и след пуска	26
Светлинна сигнализация и аномалии	28
Временно спиране	29
Изключване за продължително време	30
Техническо обслужване	30
Настройване	31
Преминаване от един вид газ към работа с друг	33
Почистване на котела и демонтиране на вътрешни компоненти	35

В Инструкцията са използвани следните знаци:

⚠ **ВНИМАНИЕ =** за действия, които изискват умения и специални познания

⛔ **ЗАБРАНЕНО =** за действия, които НЕ ТРЯБВА ДА БЪДАТ ИЗВЪРШВАНИ

Тази брошура, код 10027484 REV.1 (07/06), съдържа 40 страници.

GR

ΓΕΝΙΚΕΣ ΠΡΟΦΥΛΑΞΕΙΣ

⚠ Αφού αφαιρέσετε τη συσκευασία βεβαιωθείτε ότι δε λείπει τίποτε, και σε τέτοια περίπτωση απευθυνθείτε στον τοπικό πράκτορα της **RIELLO** απ' όπου αγοράσατε το λέβητα.

⚠ Η εγκατάσταση του λέβητα caldariello πρέπει να γίνει από αδειούχο εγκαταστάτη αερίου σύμφωνα με το Νόμο που θα σας δώσει και το πιστοποιητικό συμμορφώσεως προς τους κανονισμούς

⚠ Ο λέβητας πρέπει να χρησιμοποιηθεί για χρήση όπως προορίζεται από τη **RIELLO** και για την οποία αποκλειστικά κατασκευάστηκε. Αποκλείεται κάθε συμβατική ευθύνη της **RIELLO** για ζημίες σε ανθρώπους, ζώα ή πράγματα εξ αιτίας σφάλματος εγκατάστασης, ρύθμισης ή συντήρησης καθώς και για ακατάλληλες χρήσεις.

⚠ Σε περίπτωση διαρροής νερού κλείστε την παροχή νερού και καλέστε άμεσα το Συνεργείο Συντήρησης της **RIELLO** ή αδειούχο εκπαιδευμένο τεχνίτη.

⚠ Ελέγχετε περιοδικά ότι η πίεση του νερού είναι μεταξύ 1 και 1,5 bar. Σε αντίθετη περίπτωση καλέστε το Συνεργείο Συντήρησης **RIELLO** ή αδειούχο τεχνίτη.

⚠ Σε περίπτωση μη χρήσης του λέβητα για μεγάλη χρονική περίοδο πρέπει να γίνονται τα παρακάτω:

- Να βάζετε τον γενικό διακόπτη της συσκευής καθώς και τον γενικό διακόπτη της εγκατάστασης στη θέση "ΕΚΤΟΣ".
- Κλείστε τους διακόπτες του αερίου και του νερού.
- Αδειάστε το νερό από τα κυκλώματα θέρμανσης και ζεστού νερού χρήσεως εάν υπάρχει κίνδυνος παγετού.

⚠ Η συντήρηση του λέβητα πρέπει να γίνεται τουλάχιστον μία φορά κάθε χρόνο.

⚠ Αυτό το βιβλίο αποτελεί μέρος της εγκατάστασης και συνεπώς πρέπει να φυλάγεται με προσοχή και να συνοδεύει τον λέβητα όταν αλλάζει ο χρήστης ή όταν αλλάξει θέση η συσκευή. Αν, για οποιοδήποτε λόγο καταστραφεί ζητήστε ένα αντίγραφο από την **RIELLO**.

ΒΑΣΙΚΟΙ ΚΑΝΟΝΕΣ ΑΣΦΑΛΕΙΑΣ

Να θυμόμαστε ότι η χρήση συσκευών αερίου, ηλεκτρισμού ή νερού απαιτεί το σεβασμό μερικών βασικών κανόνων ασφαλείας, όπως:

⛔ Απαγορεύεται η χρήση τους από παιδιά ή από πρόσωπα μη ικανά χωρίς επίβλεψη.

BG

ОБЩИ ПРЕПОРЪКИ

⚠ След сваляне на опаковката проверете целостта и комплектацията на доставката и в случай на несъответствие се обърнете към фирмата, от която сте закупили котела.

⚠ Инсталирането на caldariello трябва да се извърши от технически компетентно лице, специално упълномощено за това от представителя на **RIELLO** - "Калория" ООД.

⚠ Котлите трябва да изпълняват предназначението, за което са конструирани от **RIELLO**. Изключва се всякаква отговорност на **RIELLO** за щети, нанесени на хора, животни или вещи, причинени от некомпетентност при монтажа, настройката и техническото обслужване или при използване на уреда за други цели.

⚠ В случай на изтичане на вода затворете вентила и уведомете Техническата служба на "Калория" ООД или квалифицирано лице.

⚠ Периодически проверявайте разполагаемото налягане да бъде между 1 и 1,5 bar. В противен случай потърсете намесата на Техническата служба на "Калория" ООД или квалифицирано лице.

⚠ При неизползване на котела продължително време се налагат следните операции:

- Поставете главния прекъсвач и функционалния бутон на котела в положение OFF
- Затворете вентилите за гориво и вода
- Източете водата от съоръжението и от инсталацията, ако има опасност от замръзване.

⚠ Котелът изисква технически преглед веднъж годишно.

⚠ Тези Инструкции и Ръководството за потребителя са неразделна част от уреда и следователно би трябвало да се пазят старателно и ВИНАГИ да придружават котела, дори когато се сменя собственика или се монтира към съществуваща инсталация. В случай на повреда или загуба поискайте друг екземпляр от Техническата служба на "Калория" ООД.

ОСНОВНИ ПРАВИЛА ЗА БЕЗОПАСНОСТ

Припомняме, че работата с уреди, които използват гориво газ, ел.енергия и вода изискват съблюдаване на известни правила за безопасност. Това са:

⛔ Забранено е ползването на котела от деца, непридружавани от възрастен или неправоспособни лица.

GR

- Απαγορεύεται ο χειρισμός ηλεκτρικών διατάξεων ή συσκευών όπως διακοπτών, οικιακών συσκευών κλπ. αν αντιληφθούμε μυρωδιά διαρροής αερίου ή ακαύστων. Στην περίπτωση αυτή:
  - Αερίστε καλά τον χώρο ανοίγοντας πόρτες και παράθυρα.
  - Κλείστε τον διακόπτη του αερίου.
  - Καλέστε επειγόντως το συνεργείο συντηρήσεως ή αδειούχο εκπαιδευμένο τεχνίτη.
- Απαγορεύεται να αγγίζετε το λέβητα αν είστε με γυμνά πόδια ή μέσα στο μπάνιο.
- Απαγορεύεται κάθε εργασία καθαρισμού πριν αποσυνδέσετε την ηλεκτροδότηση βάζοντας το γενικό διακόπτη της γραμμής στη θέση "ΕΚΤΟΣ".
- Απαγορεύεται η μετατροπή των διατάξεων ασφαλείας ή των ρυθμίσεων της συσκευής χωρίς την έγκριση και τις οδηγίες του κατασκευαστή.
- Απαγορεύεται να τραβάτε, να αποσυνδέετε ή να στρίβετε τα ηλεκτρικά καλώδια που βγαίνουν από το λέβητα ακόμη και αν ο γενικός διακόπτης είναι σε θέση "ΕΚΤΟΣ".
- Απαγορεύεται το κλείσιμο ή η μείωση των διαστάσεων των ανοιγμάτων αερισμού του χώρου εγκατάστασης. Τα ανοίγματα αυτά είναι απαραίτητα για τη σωστή καύση και για λόγους ασφαλείας.
- Απαγορεύεται η απόθεση δοχείων ή εύφλεκτων αντικειμένων γενικά στο χώρο όπου είναι εγκαταστημένος ο λέβητας.
- Οι λέβητες Caldariello δεν πρέπει να τοποθετούνται σε εξωτερικό χώρο σε περιοχές με πολύ χαμηλές εξωτερικές θερμοκρασίες διότι δεν φέρουν τις ειδικές αντιπαγετικές διατάξεις προστασίας δεύτερου επιπέδου και συνεπώς κινδυνεύουν από τον παγετό.
- Τέλος δεν επιτρέπεται να αφήνετε στα χέρια παιδιών το υλικό της συσκευασίας.

BG

- Забранява се включването на ел. прекъсвачи, ел.уреди или домакински съоръжения ако се долови миризма на газ. В този случай:
  - Проветрете помещението като отворите вратите и прозорците
  - Затворете вентила за приток на гориво
  - Незабавно уведомете Техническата служба на "Калория" ООД.
- Не докосвайте котела, ако не сте обути или части на тялото Ви са мокри.
- Забранено е каквато и да е дейност по почистване преди да сте изключили котела от ел. мрежата – основния бутон в положение OFF.
- Не се допуска замяна на предпазните и осигурителни уреди или настройка по тях без разрешение от производителя.
- Забранява се дърпане, отстраняване или подмяна на електрическите проводници на котела, дори когато той е изключен от ел. мрежата.
- Не се допуска затваряне или намаляване размера на вентилационните отвори в помещението, където е монтиран котелът.
- Не оставяйте запалими предмети или вещества в помещението, където е монтиран котелът.
- Пазете котела от дъжд, студ и др. Той не е пригоден за работа на открито.
- Не оставяйте разпръснати и в близост до деца материалите от опаковката, което би могло да бъде потенциален източник на опасност.

ΠΕΡΙΓΡΑΦΗ ΤΟΥ ΛΕΒΗΤΑ

Οι caldariello KIS είναι επίτοιχοι λέβητες αερίου για αυτόνομη θέρμανση χώρου και παραγωγή ζεστού νερού χρήσης. Διαθέτουν έναν συγκολλητό διθερμικό χάλκινο εναλλάκτη θερμότητας.
Είναι λέβητες με ηλεκτρονικό εξοπλισμό και αυτόματη έναυση, διαθέτουν έλεγχο της φλόγας με ιονισμό και ρυθμιζόμενη ισχύ σε θέρμανση και σε παραγωγή ζεστού νερού χρήσεως. Έχουν κλειστό θάλαμο καύσεως και ανήκουν στις κατηγορίες C12,C12x,C22,C32,C32x,C42,C42x,C52,C52x,C62,C62x,C82,C82x.
Η μετάζευξη των περιοχών θέρμανση - ζεστό νερό γίνεται με τριόδο ηλεκτροκίνητη βαλβίδα, που σε θέση ηρεμίας βρίσκεται σε λειτουργία ζεστού νερού.

ОПИСАНИЕ НА КОТЕЛА

caldariello KIS са стенни газови котли за отопление и битова топла вода, които имат пластинчат топлообменник от INOX (неръждаема стомана).
Това са модулиращи котли с електронно управление, автоматично запалване и контрол на пламъка чрез йонизация.
Имат затворена, уплътнена горивна камера и в зависимост от използваните системи за отвеждане на изгорелите газове се класифицират в категориите C12,C12x,C22,C32,C32x,C42,C42x,C52,C52x,C62,C62x,C82,C82x.
Преминаване от режим на отопление към режим за производство на битова топла вода се осъществява с трипътен ел. вентил, който в затворено положение се

GR

Για να έχουμε μια σωστή παροχή νερού στον εναλλάκτη οι λέβητες έχουν εφοδιαστεί με ένα αυτόματο BY-PASS
Συμπληρώνονται με εξαρτήματα ασφαλείας, διαστολής και διανομής. Οι λέβητες Caldariello είναι εφοδιασμένοι με :
- Χειρισμό και έλεγχο με μικροεπεξεργαστή και αυτοδιάγνωση οπτικοποιούμενη μέσω LED (λαμπάκια)
- Αντιμπλοκάρισμα του κυκλοφορητή και της τρίοδης βαλβίδας.
- Αντιψυκτική διάταξη πρώτου επιπέδου (για εσωτερική εγκατάσταση).
- Πρόβλεψη για τοποθέτηση θερμοστάτη χώρου η προγραμματιστή ωρολογιακό ή σύστημα βαλβίδων ζώνης.

ΔΙΑΤΑΞΕΙΣ ΑΣΦΑΛΕΙΑΣ

Οι λέβητες caldariello διαθέτουν τα παρακάτω συστήματα ασφαλείας:
Βαλβίδα ασφαλείας και πιεζοστάτη νερού παρεμβαίνουν σε περίπτωση ανεπαρκούς ή υπερβολικής πίεσης νερού (μεγ. 3 bar – ελαχ. 0,7 bar).
Θερμοστάτη ορίου της θερμ/σίας του εναλλάκτη παρεμβαίνει βάζοντας σε στάση ασφαλείας τον λέβητα αν η θερμοκρασία περάσει το όριο των 102 ± 3°C. Είναι ενσωματωμένος στο σώμα του εναλλάκτη.
Διαφορικός πιεζοστάτης αέρα επεμβαίνει βάζοντας σε στάση ασφαλείας το λέβητα σε περίπτωση ανωμαλίας στο δίκτυο εξαγωγής των καυσαερίων.

⚠ Η παρέμβαση των διατάξεων ασφαλείας δείχνει ότι υπάρχει μία δυσλειτουργία του λέβητα πιθανώς επικίνδυνη. Γι' αυτό ζητήστε άμεση παρέμβαση Συνεργείου συντήρησης.

Ο διαφορικός πιεζοστάτης επεμβαίνει μόνο σε περίπτωση ελαττωματικής εξαγωγής των καυσαερίων αλλά και σε περίπτωση ακραίων καιρικών συνθηκών. Γι' αυτό λοιπόν είναι δυνατόν, μετά από μια μικρή αναμονή, να δοκιμάσουμε να βάλουμε σε λειτουργία το λέβητα (δες κεφάλαιο της πρώτης έναυσης)
Σε καμία περίπτωση, ούτε καν προσωρινά, δεν πρέπει να μπει σε λειτουργία ο λέβητας με ελαττωματικές ή πειραγμένες διατάξεις ασφαλείας.

⚠ Η αντικατάσταση διατάξεων ασφαλείας πρέπει να γίνει μόνον από εκπαιδευμένο Συνεργείο Συντήρησης **RIELLO** που θα χρησιμοποιήσει γνήσια και κατάλληλα για τον λέβητα ανταλλακτικά όπως ο κατάλογος που συνοδεύει τον λέβητα.

Μετά την επισκευή πρέπει να γίνει δοκιμή έναυσης και να επαληθευθεί η σωστή λειτουργία του θερμοστάτη καυσαερίων

BG

намира в режим за производство на битова топла вода.
За да се гарантира нужния дебит на водата в топлообменника, котлите са снабдени с автоматичен байпас.
Котлите са компектовани с обезопасителни и осигурителни уреди, разширителен съд и водна циркулационна помпа.
Котли Caldariello разполагат още със:
- Микропроцесорно управление и контрол с автодиагностика - LED дисплей.
- Антиблокираща система за водната помпа и трипътния ел. вентил
- Предназначен е за вътрешен монтаж
- Възможност за включване на стаен термостат, таймер или програматор.

УРЕДИ ЗА БЕЗОПАСНОСТ

Котли caldariello имат следните предпазни уреди:
Предпазен вентил с манометър, за автоматично изключване при промяна на налягането (max 3 bar, min 0,7 bar).
Предпазен термостат limit към топлообменника, който спира работата на котела при температура на водата за отопление 102±3 °C.
Диференциален въздушен пресостат, който се задейства в случай на аномалии по пътя на изгорелите газове и изключва котела.
Включването на уредите за безопасност е индикатор за недобрата работа на котела. В такъв случай се свържете незабавно с Техническата служба на "Калория" ООД.
Диференциалният пресостат се задейства не само при проблем по тракта за отвеждане на изгорелите газове, но и при промяна на атмосферните условия.
Изчакайте за момент и опитайте да стартирате котела (виж част "Пуск").
При никакви обстоятелства котелът не бива да се използва с неизрядни, нефункциониращи или подменени с други уреди за безопасност.
Замяната на уредите за безопасност става единствено от Техническата служба на "Калория" ООД, използвайки оригинални резервни части и компоненти.
Запознайте се Каталога за резервни части, предаден Ви с котела.
След подмяна на уред, извършете пуск.

GR

ΤΑΥΤΟΤΗΤΑ

οι λέβητες caldariello φέρουν σήμανση ταυτότητας μέσω:

BG

ОБОЗНАЧЕНИЕ

Котли caldariello могат да бъдат идентифицирани по

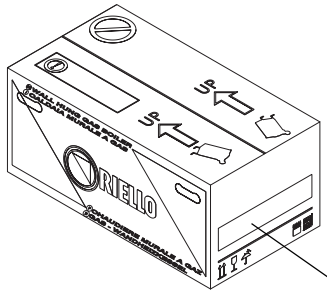

Ετικέτας συσκευασίας
Етикета на опаковката

Πινακίδας τεχνικών στοιχείων:
Αναφέρονται τα τεχνικά στοιχεία και αποδόσεις

Табела с технически данни
Показва техническите данни и данните по обслужването



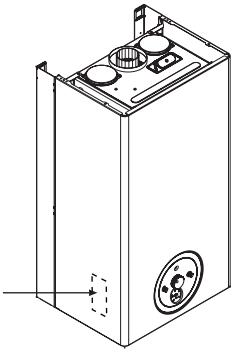

⚠ Η αλλαγή, η αφαίρεση ή η της πινακίδας τεχνικών στοιχείων, ή ότι άλλο δεν επιτρέπει τη σίγουρη ταυτοποίηση του προϊόντος, δυσχεραίνει οποιαδήποτε εργασία εγκατάστασης ή συντήρησης.

⚠ Повреждането, отстраняването или липсата на Ттабела с технически данни не позволява да се извърши сигурна идентификация на продукта, което затруднява всички операции по монтаж и поддръжка.

ΔΟΜΗ

УСТРОЙСТВО

1 ΚΡΟΥΝΟΣ ΠΛΗΡΩΣΗΣ
2 ΒΑΛΒΙΔΑ ΑΕΡΙΟΥ
3 ΜΕΤΑΣΧΗΜΑΤΙΣΤΗΣ
4 ΗΛΕΚΤΡΟΔΙΟ ΕΝΑΥΣΗΣ / ΑΝΙΧΝΕΥΣΗΣ ΦΛΟΓΑΣ
5 ΚΑΥΣΤΗΡΑΣ
6 ΔΙΘΕΡΜΙΚΟΣ ΕΝΑΛΛΑΚΤΗΣ ΘΕΡΜΟΤΗΤΑΣ
7 ΘΕΡΜΟΣΤΑΤΗΣ ΟΡΙΟΥ
8 ΑΙΣΘΗΤΉΡΙΟ NTC ΣΤΗ ΘΕΡΜΑΝΣΗ
9 ΔΙΑΦΟΡΙΚΟΣ ΠΙΕΖΟΣΤΑΤΗΣ
10 ΒΑΛΒΙΔΑ ΕΚΤΟΝΩΣΗΣ (ΛΗΨΗ ΥΠΟΠΙΕΣΗΣ ΑΝΕΜΙΣΤΗΡΑ)
11 ΑΝΕΜΙΣΤΗΡΑΣ
12 ΠΕΡΙΟΡΙΣΤΗΣ ΠΑΡΟΧΗΣ
13 ΑΙΣΘΗΤΗΡΙΟ NTC ΖΕΣΤΟΥ ΝΕΡΟΥ
14 ΚΛΕΙΣΤΟ ΔΟΧΕΙΟ ΔΙΑΣΤΟΛΗΣ
15 ΑΥΤΟΜΑΤΟ ΕΞΑΕΡΙΣΤΙΚΟ
16 ΚΥΚΛΟΦΟΡΗΤΗΣ
17 ΠΙΕΖΟΣΤΑΤΗΣ ΝΕΡΟΥ
18 ΡΟΟΜΕΤΡΟ
19 ΒΑΛΒΙΔΑ ΑΣΦΑΛΕΙΑΣ

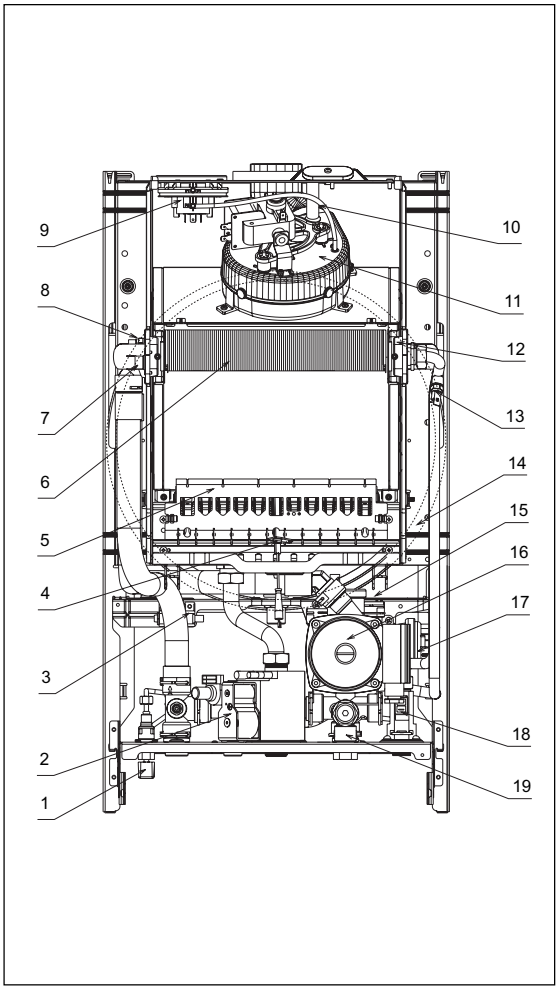

1 Вентил за пълнене
2 Вентил газ
3 Запалителен трансформатор
4 Запалителен електрод / йонизационна сонда
5 Горелка
6 Топлообменник
7 Термостат, limit
8 Сонда NTC – отопление
9 Пресостат, диференциален
10 Подналягане вентилатор
11 Вентилатор
12 Датчик за дебит
13 Сонда NTC – битова топла вода
14 Разширителен съд
15 Обезвъздушител
16 Циркулационна помпа
17 Пресостат, вода
18 Дебитомер
19 Вентил, предпазен

GR

ΤΕΧΝΙΚΑ ΔΕΔΟΜΕΝΑ

ΠΕΡΙΓΡΑΦΗ	ΤΥΠΟΣ									
	caldariello 18 KIS N			caldariello 24 KIS N			caldariello 28 KIS N			
Καύσιμο αέριο	G20	G30	G31	G20	G30	G31	G20	G30	G31	
Κατηγορία συσκευής	II2H3+			II2H3+			II2H3+			
Τύπος συσκευής	C12,C12X,C22,C32,C32x,C42,C42x,C52,C52x,C62,C62x,C82,C82x									
Θερμική ισχύς εστίας	20,00			26,30			31,00			kW
Θερμική ισχύς χρήσιμη	18,30			24			28,00			kW
Θερμική ισχύς εστίας μειωμένη (θέρμανση)	6,50			11,20			12,70			kW
Θερμική ισχύς χρήσιμη μειωμένη(θέρμανση)	5,30			9,40			10,50			kW
Θερμική ισχύς εστίας μειωμένη (Ζ. νερό)	6,50			9,80			10,50			kW
Θερμική ισχύς χρήσιμη μειωμένη(Ζ. νερό)	5,30			8,20			8,70			kW
Βαθμός απόδοσης σε Pn*	91,5			91,7			91,3			%
Βαθμός απόδοσης στο 30% του φορτίου σε Pa*	90,2			90,6			90,4			%
Απώλειες περιβλήματος με αναμμένο καυστήρα (max)	0,90			0,40			0,70			%
Απώλειες περιβλήματος με σβηστό καυστήρα	0,80			0,80			0,80			%
Θερμοκρασία καυσαερίων (Δt) σε μέγ/ ελάχ. ισχύ	106/76	104/75	104/75	127/98	136/104	128/99	131/106	133/96	130/98	°C
Υπόλοιπο μανομετρικού (με ομόκεντρο αγωγό 0,85 m)	0,20			0,20			0,20			
Μέγιστη παροχή καυσαερίου** σε πλήρη ισχύ	0,015	0,015	0,015	0,015	0,016	0,018	0,018	0,018	0,018	Kg/sec
Μέγιστη παροχή καυσαερίου** σε ελάχιστη ισχύ	0,017	0,016	0,016	0,017	0,019	0,019	0,022	0,019	0,020	Kg/sec
Περίσσεια αέρος (λ) σε μέγιστη ισχύ	2,13	2,22	2,24	1,69	1,80	2,03	1,70	1,71	1,71	m^3/m^3
Περίσσεια αέρος (λ) σε ελάχιστη ισχύ	7,57	7,37	7,41	4,51	5,28	5,17	4,99	4,67	4,72	m^3/m^3
CO2 σε μέγιστο**/ελάχιστο**	5,50/1,55	6,30/1,90	6,12/1,85	6,95/2,60	7,85/3,10	8,10/3,10	6,90/2,35	8,20/3,00	8,00/2,90	%
CO SA σε μέγιστο**/ελάχιστο** μικρότερο από	70/220	70/250	70/250	100/130	80/150	80/140	80/140	130/185	90/180	ppm
NOx SA σε μέγιστο**/ελάχιστο** μικρότερο από	150/110	200/110	200/110	140/110	190/110	160/110	130/100	180/120	180/120	ppm
Κλάση NOx	3			2			3			
Μέγιστη πίεση λειτουργίας της θέρμανσης	3			3			3			bar
Μέγιστη επιτρεπόμενη θερμοκρασία	90			90			90			°C
Περιοχή επιλογής θερμ/σίας του λέβ. Θέρμανσης (±3°C)	40–80			40–80			40–80			°C
Περιεχόμενο νερού λέβητα	2,30			2,30			2,3			l
Ηλεκτρική παροχή	230–50			230–50			230–50			Volt-Hz
Μέγιστη απορροφούμενη ισχύς	115			125			125			W
Βαθμός ηλεκτρικής προστασίας	X5D			X5D			X5D			IP
Όγκος δοχείου διαστολής	8			8			8			l
Προπίεση στο δοχείο διαστολής	1			1			1			bar

* Απόδοση σύμφωνα με τον Ευρωπαϊκό Κανονισμό EN 483 (Pa είναι η μέση αριθμητική τιμής της μεγ. και ελάχ. ενδεικνυόμενων τιμών)

** 18 KIS N: verifica eseguita con tubo concentrico Ø60-100, lungh. 0,85m - temp.acqua 80-60°C - diaframma fumi Ø42
24 KIS N - 28 KIS N: Επαλήθευση με χωριστούς σωλήνες (Ø80 mm, μήκος 0,5 + 0.5 m) και θερμοκρασία νερού 80-60°C

ΠΕΡΙΓΡΑΦΗ ΖΕΣΤΟΥ ΝΕΡΟΥ ΧΡΗΣΗΣ	caldariello 18 KIS N	caldariello 24 KIS N	caldariello 28 KIS N	
Περιεχόμενο κυκλώματος	0,3	0,3	0,3	l
Μέγιστη πίεση	6	6	6	bar
Ελάχιστη πίεση	0,15	0,15	0,15	bar
Παροχή ζεστού νερού με ΔΤ = 25°C	10,5	13,8	16,1	l/min
Παροχή ζεστού νερού με ΔΤ = 30°C	8,7	11,5	13,4	l/min
Περιοχή επιλογής θερμ/σίας ζεστού νερού (±3°C)	37-60	37-60	37-60	°C
Ελάχιστη παροχή ζεστού νερού	2	2	2	l/min
Περιοριστής ροής παροχής	8	10	12	l/min

BG

ТЕХНИЧЕСКИ АННИД

ОПИСАНИЕ	МОДЕЛ									
	caldariello 18 KIS N			caldariello 24 KIS N			caldariello 28 KIS N			
Гориво	G20	G30	G31	G20	G30	G31	G20	G30	G31	
Категория на апарата	II2H3B/P			II2H3B/P			II2H3B/P			
Тип на уреда	C12,C12X,C22,C32,C32x,C42,C42x,C52,C52x,C62,C62x,C82,C82x									
Топлинна мощност на пламъка (вложена)	20,00			26,30			31,00			kW
Топлинна мощност (получена)	18,30			24			28,00			kW
Минимална топлинна мощност на пламъка (вложена) за отопление	6,50			11,20			12,70			kW
Минимална топлинна мощност (получена) за отопление	5,30			9,40			10,50			kW
Минимална топлинна мощност на пламъка (вложена) за топла вода	6,50			9,80			10,50			kW
Минимална топлинна мощност (получена) за топла вода	5,30			8,20			8,70			kW
КПД при Pn*	91,5			91,7			91,3			%
КПД при 30% Pa*	90,2			90,6			90,4			%
Топлинни загуби през кожуха при max мощност	0,90			0,40			0,70			%
Топлинни загуби през кожуха при изключена горелка	0,80			0,80			0,80			%
Температура на изгорелите газове (Δt) при max/min мощност	106/76	104/75	104/75	127/98	136/104	128/99	131/106	133/96	130/98	°C
Статично налягане (сдвоен комин 0,85 m)	0,20			0,20			0,20			
Max дебит на изгорелите газове** при max мощност	0,015	0,015	0,015	0,015	0,016	0,018	0,018	0,018	0,018	Kg/sec
Max дебит на изгорелите газове** при min мощност	0,017	0,016	0,016	0,017	0,019	0,019	0,022	0,019	0,020	Kg/sec
Коефициент за излишък на въздух (л) при max мощност	2,13	2,22	2,24	1,69	1,80	2,03	1,70	1,71	1,71	m^3/m^3
Коефициент за излишък на въздух (л) при min мощност	7,57	7,37	7,41	4,51	5,28	5,17	4,99	4,67	4,72	m^3/m^3
CO2 при max**/min** мощност	5,50/1,55	6,30/1,90	6,12/1,85	6,95/2,60	7,85/3,10	8,10/3,10	6,90/2,35	8,20/3,00	8,00/2,90	%
CO S.A. при max**/min** мощност, по-малко от	70/220	70/250	70/250	100/130	80/150	80/140	80/140	130/185	90/180	ppm
NOx S.A. при max**/min** мощност, по-малко от	150/110	200/110	200/110	140/110	190/110	160/110	130/100	180/120	180/120	ppm
NOx клас	3			2			3			
Работно налягане, max	3			3			3			bar
Работна температура, max	90			90			90			°C
Температурен диапазон за избор t°0C вода отопление (±3°C)	40–80			40–80			40–80			°C
Воден обем на котела	2,30			2,30			2,3			l
Ел. захранване	230–50			230–50			230–50			Volt-Hz
Консумирана ел. енергия, max	115			125			125			W
Степен на ел. защита	X5D			X5D			X5D			IP
Разширителен съд	8			8			8			l
Разширителен съд, превишение на налягането	1			1			1			bar

* КПД, получен според Европейски норми EN 483 (Pa е средно аритметичното от посочените max/min стойности)

** 18 KIS N: verifica eseguita con tubo concentrico Ø60-100, lungh. 0,85m - temp.acqua 80-60°C - diaframma fumi Ø42
Измерване в комин (Ø80 mm, дължина 0,5 m + 0,5 m) и температура на водата 80-60°C.

БИТОВА ТОПЛА ВОДА	caldariello 18 KIS N	caldariello 24 KIS N	caldariello 28 KIS N	
Водосъдържание	0,3	0,3	0,3	l
Налягане, max	6	6	6	bar
Налягане, min	0,15	0,15	0,15	bar
Дебит топла вода Δt 25°C	10,5	13,8	16,1	l/min
Дебит топла вода Δt 30°C	8,7	11,5	13,4	l/min
Температурен диапазон за избор t 0C битова топла вода (±3°C)	37-60	37-60	37-60	°C
Min дебит на водата за битови нужди	2	2	2	l/min
Лимит на дебита	8	10	12	l/min

GR

ΥΔΡΑΥΛΙΚΟ ΚΥΚΛΩΜΑ

R - Επιστροφή θέρμανσης
M - Αναχώρηση θέρμανσης
G - Αέριο
AC - Ζεστό νερό
AF – Κρύο νερό
1) πλήρωση
2) αυτόματη παράκαμψη (by-pass)
3) κυκλοφορητής
4) δοχείο διαστολής
5) αισθητήριο NTC θέρμανσης
6) εναλλάκτης
7) περιοριστής ροής
8) αισθητήριο NTC ζεστού νερού χρήσης
9) αυτόματο εξαεριστικό
10) πιεζοστάτης νερού
11) βαλβίδα ασφάλειας
12) ροοστάτης ζεστού νερού χρήσης

BG

ХИДРАВЛИЧНИ ВРЪЗКИ

R - Връщаща тръба, отопление
M - Подаваща тръба, отопление
G - Газ
AC – Гореща вода
AF - Студена вода
1) Вентил
2) Автоматичен байпас
3) Циркулационна помпа
4) Разширителен съд
5) Сонда NTC - отопление
6) Топлообменник
7) Ограничител дебит
8) Сонда NTC - битова топла вода
9) Обезвъздушител
10) Пресостат, вода
11) Вентил, предпазен
12) Датчик за дебит

Αισθητήριο NTC θέρμανοης
Сонда NTC отопление

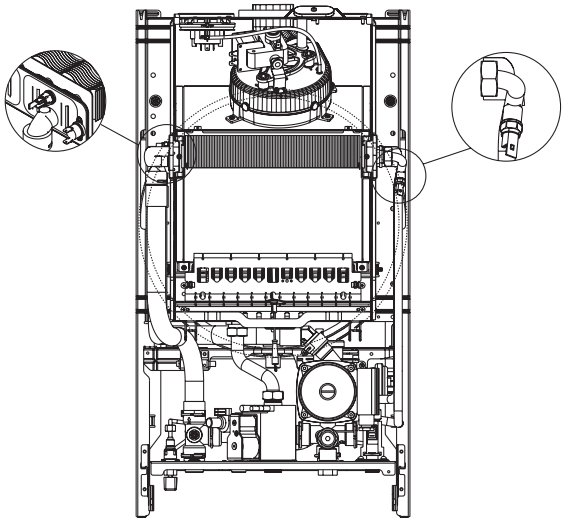

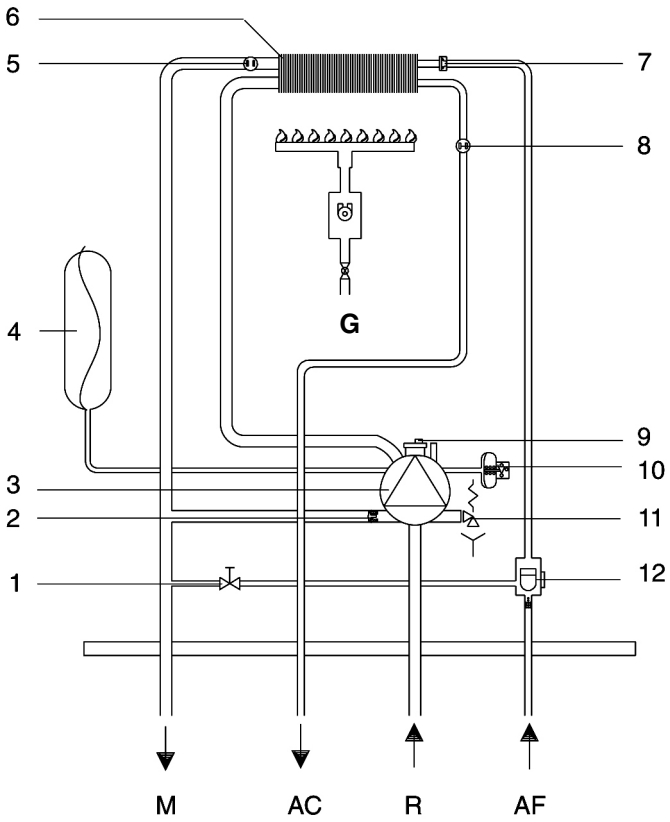

GR

ΚΥΚΛΟΦΟΡΗΤΗΣ

Οι λέβητες caldariello είναι εφοδιασμένοι με κυκλοφορητή ήδη συνδεδεμένο υδραυλικά και ηλεκτρικά, του οποίου η καμπύλη πίεσης-παροχής δίνεται στο διάγραμμα.
Οι λέβητες είναι εφοδιασμένοι με σύστημα αντιμπλοκαρίσματος που κάθε 19 ώρες στασιμότητας εκκινεί τον κυκλοφορητή ανεξάρτητα από τη θέση που βρίσκεται ο διακόπτης επιλογής.

⚠ Το σύστημα αντιμπλοκαρίσματος λειτουργεί μόνον και εφόσον η συσκευή βρίσκεται υπό τάση-

⛔ Απαγορεύεται η λειτουργία του κυκλοφορητή χωρίς νερό (αν είναι άδεια η εγκατάσταση).

BG

ЦИРКУЛАЦИОННА ПОМПА

Котли caldariello са комплектовани с циркулационна помпа, чиито характеристики са специфицирани на диарамата.
Котлите разполагат с антиблокираща система със стартиращ цикъл на всеки 19 часа, независимо от работното състояние на котела.

⚠ Антиблокиращата система е активна само ако котлите са свързани към ел. мрежата.

⛔ Абсолютно се забранява работата на циркулационната помпа без вода.

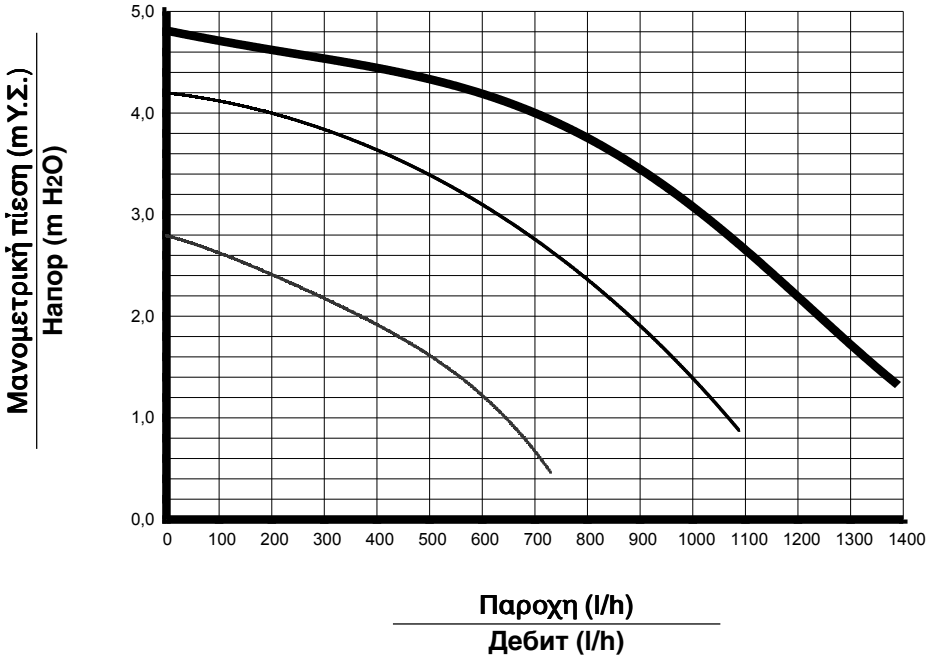

GR

ΛΕΙΤΟΥΡΓΙΚΟ ΗΛΕΚΤΡΙΚΟ ΔΙΑΓΡΑΜΜΑ

BG

ФУНКЦИОНАЛНА ЕЛЕКТРИЧЕСКА СХЕМА

ΣΥΝΙΣΤΑΤΑΙ Η ΦΑΣΗ ΣΤΟ L ΚΑΙ Ο ΟΥΔΕΤΕΡΟΣ ΣΤΟ N
ΤΟ JP4 ΠΡΕΠΕΙ ΝΑ ΤΟΠΟΘΕΤΗΘΕΙ ΟΠΩΣΔΗΠΟΤΕ

ПРЕПОРЪЧВА СЕ ПОЛЮРИЗАЦИЯ L-N
JP4 ТРЯБВА ДА БЪДЕ ВГРАДЕН

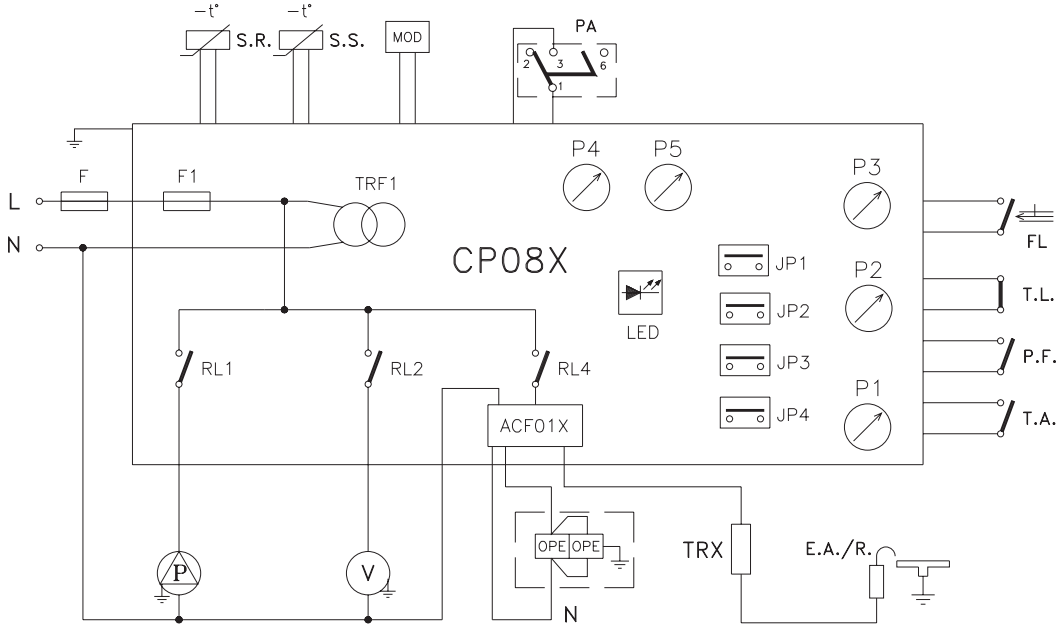

ΕΡΜΗΝΕΙΑ ΤΩΝ ΗΛΕΚΤΡΙΚΩΝ ΔΙΑΓΡΑΜΜΑΤΩΝ

P1 ΕΠΙΛΟΓΗ ΘΕΡΜ/ΣΙΑΣ ΖΕΣΤΟΥ ΝΕΡΟΥ
P2 ΕΠΙΛΟΓΗ ΘΕΡΜ/ΣΙΑΣ ΝΕΡΟΥ ΘΕΡΜΑΝΣΗΣ
P3 ΕΠΙΛΟΓΕΑΣ ΣΒΗΣΤΟ / RESET. ΚΑΛΟΚΑΙΡΙ-ΧΕΙΜΩΝΑΣ
T.A. ΘΕΡΜΟΣΤΑΤΗΣ ΧΩΡΟΥ
P.F. ΠΙΕΖΟΣΤΑΤΗΣ ΚΑΥΣΑΕΡΙΩΝ
T.L. ΘΕΡΜΟΣΤΑΤΗΣ ΟΡΙΟΥ
PA ΠΙΕΖΟΣΤΑΤΗΣ ΝΕΡΟΥ
FL ΡΟΟΣΤΑΤΗΣ ΖΕΣΤΟΥ ΝΕΡΟΥ
S.R. ΑΙΣΘΗΤΗΡΙΟ NTC ΘΕΡΜΑΝΣΗΣ
S.S. ΑΙΣΘΗΤΗΡΙΟ NTC ΖΕΣΤΟΥ ΝΕΡΟΥ
P4 ΕΠΙΛΟΓΗ ΕΛΑΧΙΣΤΗΣ ΘΕΡΜΑΝΣΗΣ
P5 ΕΠΙΛΟΓΗ ΜΕΓΙΣΤΗΣ ΘΕΡΜΑΝΣΗΣ
JP2 ΓΕΦΥΡΑ ΜΗΔΕΝΙΣΜΟΥ ΧΡΟΝΟΚΑΘΥΣΤΕΡΗΣΕΩΝ ΣΤΗ ΘΕΡΜΑΝΣΗ
JP3 ΓΕΦΥΡΑ ΕΠΙΛΟΓΗΣ ΦΥΣΙΚΟΥ ΑΕΡΙΟΥ - ΥΓΡΑΕΡΙΟΥ
JP4 ΕΠΙΛΟΓΕΑΣ ΘΕΡΜΟΣΤΑΤΗ ΖΕΣΤΟΥ ΧΡΗΣΗΣ ΝΕΡΟΥ ΑΠΟΛΥΤΟ
F ΑΣΦΑΛΕΙΑ ΕΞΩΤΕΡΙΚΗ 2 A F
F1 ΑΣΦΑΛΕΙΑ 2 A F
E.A./R. ΗΛΕΚΤΡΟΔΙΟ ΕΝΑΥΣΗΣ / ΙΟΝΙΣΜΟΥ
RL1 ΡΕΛΕ ΑΝΤΛΙΑΣ
RL2 ΡΕΛΕ ΕΝΤΟΛΩΝ ΑΝΕΜΙΣΤΗΡΑ
RL4 ΡΕΛΕ ΕΝΑΥΣΗΣ
LED ΠΡΑΣΙΝΟ LED (ΕΝΔΕΙΞΗ ΚΑΝΟΝΙΚΗΣ ΛΕΙΤΟΥΡΓΙΑΣ)
ΚΟΚΚΙΝΟ LED (ΕΝΔΕΙΞΗ ΑΝΩΜΑΛΙΑΣ)
ΚΙΤΡΙΝΟ LED (ΕΝΔΕΙΞΗ ΑΝΕΠΑΡΚΕΙΑΣ ΝΕΡΟΥ)
MOD ΡΥΘΜΙΣΤΗΣ ΙΣΧΥΟΣ
P ΚΥΚΛΟΦΟΡΗΤΗΣ
V ΑΝΕΜΙΣΤΗΡΑΣ
CP08X ΠΙΝΑΚΑΣ ΧΕΙΡΙΣΜΩΝ
TRF1 ΜΕΤΑΣΧΗΜΑΤΙΣΤΗΣ
OPE ΡΥΘΜΙΣΤΗΣ ΒΑΛΒΙΔΑΣ ΑΕΡΙΟΥ
CN1-CN9 ΣΥΝΔΕΤΗΡΕΣ
ACF01X ΜΟΝΑΔΑ ΕΛΕΓΧΟΥ ΕΝΑΥΣΗΣ ΚΑΙ ΦΛΟΓΑΣ
TRX ΜΕΤΑΣΧΗΜΑΤΙΣΤΗΣ ΕΝΑΥΣΗΣ ΕΚΤΟΣ ΠΛΑΚΕΤΑΣ
ΜΕ ΕΞΩΤΕΡΙΚΟΙ ΑΚΡΟΔΕΚΤΕΣ

ЛЕГЕНДА ЕЛ.СХЕМИ ФУНКЦИОНАЛНА И БЛОКОВА

P1 ПОТЕНЦИОМЕТЪР ТЕМПЕРАТУРА БИТОВА ТОПЛА ВОДА
P2 ПОТЕНЦИОМЕТЪР ОТОПЛЕНИЕ
P3 БУТОН “ИЗКЛЮЧЕНО - ЛЯТО – ЗИМА – ИЗХОДЯЩИ ГАЗОВЕ
T.A. СТАЕН ТЕРМОСТАТ
T.F. ПРЕСОСТАТ ИЗХОДЯЩИ ГАЗОВЕ
T.L. ТЕРМОСТАТ Limit
PA ПРЕСОСТАТ, ГОРЕЩА ВОДА ОТОПЛЕНИЕ
FL ДЕБИТОМЕР
S.R. СОНДА (NTC) ОТОПЛЕНИЕ
S.S СОНДА (NTC) БИТОВА ТОПЛА ВОДА
P4 ПОТЕНЦИОМЕТЪР ОТОПЛЕНИЕ, MIN
P5 ПОТЕНЦИОМЕТЪР ОТОПЛЕНИЕ, MAX (АКО Е ВКЛЮЧЕН)
JP2 МОСТ ЗА НУЛИРАНЕ ТАЙМЕР ОТОПЛЕНИЕ
JP3 МОСТ ЗА ИЗБОР ПРИРОДЕН ГАЗ / ВТЕЧНЕН ГАЗ
JP4 ПРЕВКЛЮЧВАТЕЛ ТЕРМОСТАТ БИТОВА ТОПЛА ВОДА
F 2 A F ПРЕДПАЗИТЕЛ ВЪНШЕН
F1 2 A F ПРЕДПАЗИТЕЛ
E.A./R. ЗАПАЛИТЕЛЕН ЕЛЕКТРОД / ЙОНИЗАЦИОННА СОНДА
RL1 РЕЛЕ ПОМПА
RL2 РЕЛЕ ВЕНТИЛАТОР
RL4 РЕЛЕ ЗАПАЛВАНЕ
LED ЗЕЛЕН – ВКЛЮЧЕН КОТЕЛ
ЧЕРВЕН - АНОМАЛИЯ
ОРАНЖЕВ МИГАЩ – ИЗХОДЯЩИ ГАЗОВЕ
MOD МОДУЛАТОР
P ПОМПА
V ВЕНТИЛАТОР
CP08X ПРОГРАМАТОР
TRF1 ТРАНСФОРМАТОР
OPE ВЕНТИЛ ГАЗ
CN1-CN9 ВРЪЗКИ
ACF01X МОДУЛ ЗАПАЛВАНЕ И КОНТРОЛ НА ПЛАМЪКА
TRX ТРАНСФОРМАТОР ЗАПАЛВАНЕ, ДИСТАНЦИОНЕН СИГНАЛ
ME КЛЕМОРЕД ВЪНШНИ ВРЪЗКИ

GR

ΛΕΙΤΟΥΡΓΙΚΟ ΗΛΕΚΤΡΙΚΟ ΔΙΑΓΡΑΜΜΑ

BG

ЕЛЕКТРИЧЕСКА БЛОКОВА СХЕМА

ΣΥΝΙΣΤΑΤΑΙ Η ΠΟΛΙΚΟΤΗΤΑ L–N ΝΑ ΑΚΟΛΟΥΘΗΘΕΙ

ПРЕПОРЪЧВА СЕ ПОЛЯРИЗАЦИЯ L-N

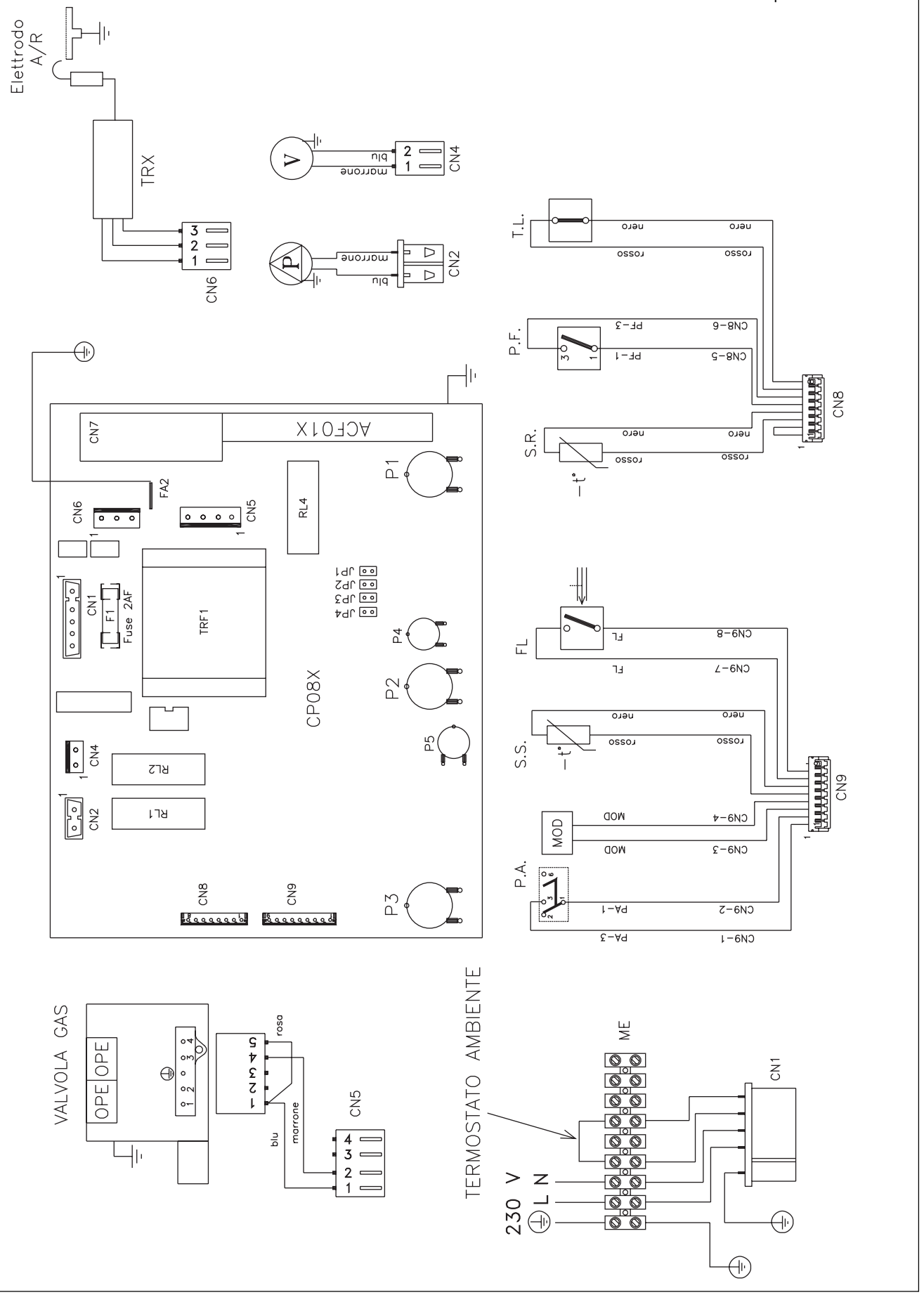

GR

ΠΙΝΑΚΑΣ ΧΕΙΡΙΣΜΟΥ

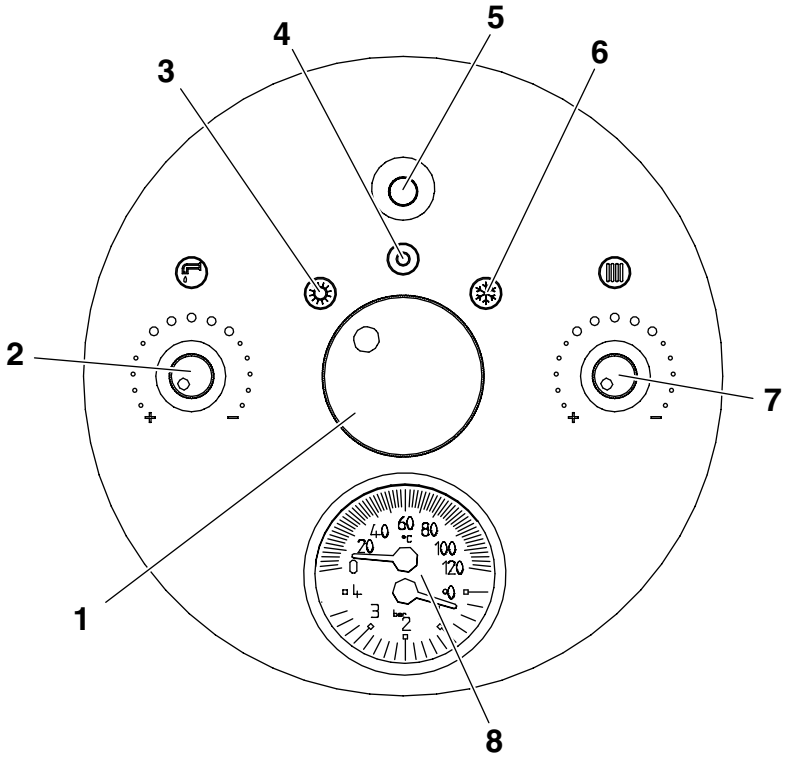

1) Επιλογέας λειτουργίας
2) Επιλογέας θερμοκρασίας Ζεστού Νερού
3) Λειτουργία “καλοκαίρι”
4) Λειτουργία “σβηστό-ξεμπλοκάρισμα”
5) Φωτεινή ένδειξη
6) Λειτουργία “χειμώνας”
7) Επιλογές θερμοκρασίας νερού θέρμανσης
8) Θερμομανόμετρο

BG

ТАБЛО ЗА УПРАВЛЕНИЕ

1) Функционален бутон
2) Избор температура битова топла вода
3) Функция “ЛЯТО”
4) Включено/Изключено
5) Светлинен сигнал
6) Функция “ЗИМА”
7) Избор температура вода отопление
8) Термо-манометър

ΣΥΣΚΕΥΑΣΙΑ ΤΟΥ ΛΕΒΗΤΑ

Οι λέβητες caldariello έρχονται συσκευασμένοι σε χάρτινο προστατευτικό κιβώτιο. Συνοδευτικά με τον λέβητα ευρίσκονται τα κάτωθι:
- ένας πλαστικός φάκελος που έχει:
- Βιβλίο οδηγιών για το χρήστη, για τον εγκαταστάτη, το συν. συντήρησης και για την εγκατάσταση
- Πιστοποιητικό εγγύησης
- Ετικέτες με κωδικό αριθμό
- Πατρόν για την τοποθέτηση στον τοίχο
- Σύνολο υδραυλικών ρακόρ

⚠ Τα βιβλία οδηγιών είναι μέρος του λέβητα και πρέπει να μελετηθούν και να φυλαχτούν καλά.

ДОСТАВКА

Котли caldariello се доставят в картонена кутия. Заедно с котела се предават и:
- Плик, съдържащ:
- Инструкции за потребителя
- Инструкции за монтаж и техническо обслужване
- Книжка за съоръжението от производителя
- Гаранционна карта
- Етикети с код

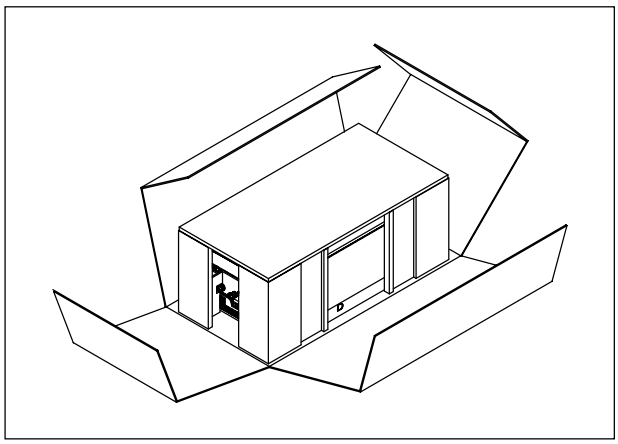

⚠ Инструкциите са неразделна част от котела и се препоръчва да бъдат прочетени и внимателно съхранявани.

GR

ΔΙΑΣΤΑΣΕΙΣ ΚΑΙ ΒΑΡΟΣ

ΠΕΡΙΓΡΑΦΗ	caldariello 18 KIS	
L	400	mm
P	332	mm
H	740	mm
Βαρος καθαρο	32	kg

ΠΕΡΙΓΡΑΦΗ	caldariello 24 KIS	
L	400	mm
P	332	mm
H	740	mm
Βαροσ καθαρο	34	kg

ΠΕΡΙΓΡΑΦΗ	caldariello 28 KIS	
L	450	mm
P	332	mm
H	740	mm
Βαρος καθαρο	36	kg

BG

РАЗМЕРИ И ТЕГЛО

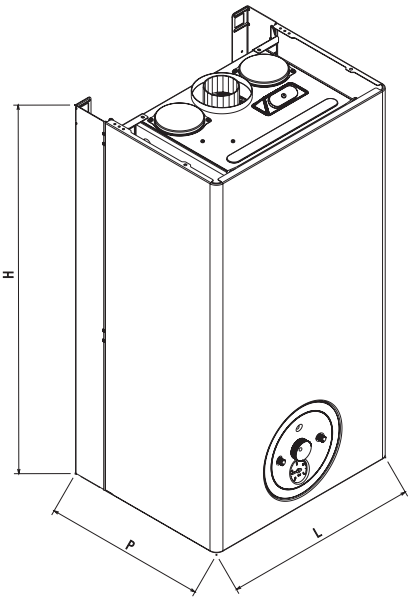

РАЗМЕРИ МОДЕЛ	caldariello 18 KIS	
L	400	mm
D	332	mm
H	740	mm
Тегло, нето	32	kg

РАЗМЕРИ МОДЕЛ	caldariello 24 KIS	
L	400	mm
D	332	mm
H	740	mm
Тегло, нето	34	kg

РАЗМЕРИ МОДЕЛ	caldariello 28 KIS	
L	450	mm
D	332	mm
H	740	mm
Тегло, нето	36	kg

ΜΕΤΑΚΙΝΗΣΗ

Αφότου αφαιρεθεί το χαρτοκιβώτιο συσκευασίας, ο λέβητας caldariello μετακινείται χρησιμοποιώντας το πλαίσιο υποστήριξης.

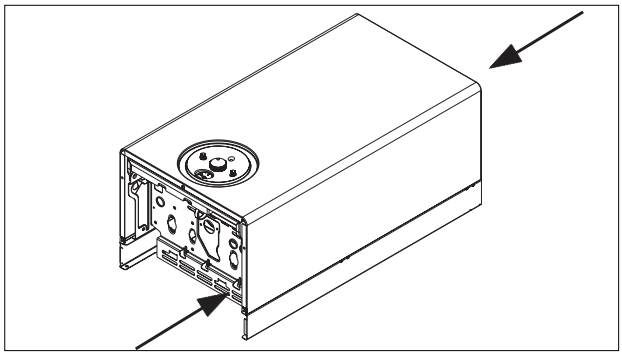

МОНТАЖ НА СТЕНА

След сваляне на опаковката, окачете котела използвайки помощните елементи.

ΧΩΡΟΣ ΕΓΚΑΤΑΣΤΑΣΗΣ ΤΟΥ ΛΕΒΗΤΑ

Ο λέβητας caldariello μπορεί να τοποθετηθεί σε οποιοδήποτε χώρο γιατί η εξαγωγή των προϊόντων της καύσεως αλλά και η είσοδος του αέρα καύσεως γίνεται από το εξωτερικό περιβάλλον, Έτσι σ' αυτή την περίπτωση δεν υπάρχει αναγκαιότητα αερισμού του χώρου τοποθέτησης γιατί ο λέβητας caldariello είναι λέβητας κλειστού θαλάμου καύσεως. Εάν ωστόσο ο αέρας καύσεως λαμβάνεται από το χώρο εγκατάστασης του λέβητα, τότε είναι ανάγκη να υπάρχει αερισμός σ' αυτόν το χώρο κατάλληλων διαστάσεων σύμφωνα με τους ισχύοντες κανονισμούς.

⚠ Φροντίστε ώστε να υπάρχει χώρος προς τον λέβητα και τα όργανα ρύθμισης και ασφάλειας, για την συντήρηση

⚠ Βεβαιωθείτε ότι ο βαθμός ηλεκτρικής προστασίας (IP) του λέβητα είναι ο κατάλληλος.

⚠ Σε περίπτωση λειτουργίας με υγραέριο κάθε ηλεκτρική συσκευή που βρίσκεται στον χώρο θα πρέπει να βρίσκεται τουλάχιστον 0,5m πάνω από την επιφάνεια του δαπέδου.

ПОМЕЩЕНИЕ ЗА МОНТАЖ НА КОТЕЛА

Котли caldariello могат да бъдат инсталирани в помещения, където е организирано отвеждането на изгорелите газове и подаването на нужното количество въздух за горене. В този случай не се изискват специални вентилационни отвори. Ако се черпи въздух за горене от самото помещение размерите на вентилационните отвори са според Техническите изисквания.

⚠ При инсталирането да се има в предвид пространство, необходимо за достъп до уредите за безопасност и регулиране, и за възможно извършване на операциите по поддръжка.

⚠ Уверете се, че степента на ел.защитата на съоръжението съответствува на характеристиките на помещението за инсталиране.

⚠ В случаите, когато котлите работят с газ, с плътност по-висока от тази на въздуха, всички ел.части се инсталират на min 500 mm от пода.

GR

ΤΟΠΟΘΕΤΗΣΗ ΣΕ ΠΑΛΙΕΣ ΕΓΚΑΤΑΣΤΑΣΕΙΣ

Όταν ένας λέβητας caldariello εγκαθίσταται σε παλιά ή ανακατασκευασμένη εγκατάσταση βεβαιωθείτε ότι:

- Η καπνοδόχος είναι κατάλληλη για τις θερμοκρασίες των καυσαερίων, ότι είναι ευθεία κατά το δυνατόν, είναι στεγανή, μονωμένη και δεν έχει εμπόδια ή στενώσεις.
- Η ηλεκτρική παροχή είναι σύμφωνη με τους ισχύοντες κανονισμούς
- Ότι η γραμμή αερίου (ΦΑ) ή η δεξαμενή υγραερίου είναι εγκατεστημένη σύμφωνα με τους κανονισμούς.
- Ότι το δοχείο διαστολής επαρκεί για τα υπάρχοντα σώματα και τις σωληνώσεις
- Ότι η παροχή και η μανομετρική πίεση του κυκλοφορητή (σελ. 9) είναι κατάλληλες για τα χαρακτηριστικά της εγκατάστασης θέρμανσης
- Ότι το δίκτυο είναι πλυμένο και καθαρό από ξένα σώματα, όπως σκουριές κλπ. και ότι δεν χάνει νερό.
- Ότι έχει προβλεφθεί η διάταξη επεξεργασίας του νερού όταν η ποιότητα του νερού το απαιτεί.

ΤΙΜΕΣ ΝΕΡΟΥ ΤΡΟΦΟΔΟΣΙΑΣ

pH	6-8
Ηλ.αγωγιμότητα	< 200 mV/cm (25°C)
Ιόντα χλωρίου	< 50 ppm
Θειϊκά ιόντα	< 50 ppm
Ολικός σίδηρος	< 0,3 ppm
Αλκάλια Μ	< 50 ppm
Ολική σκληρότητα	< 35° F
Ιόντα θείου	0
Ιόντα αμμωνίας	0
Ιόντα πυριτίου	< 30 ppm

⚠ **Αν το νερό του δικτύου έχει σκληρότητα ολική μεταξύ 25 και 50**^{0}F (γαλλικοί Βαθμοί) τοποθετήστε το σετ επεξεργασίας νερού με πολυφωσφάτια.
Με σκληρότητα ολική πάνω από 50^0 F, το σετ μειώνει την αποτελεσματικότητά του και γι' αυτό είναι σωστό να εγκαταστήσετε συσκευή αποσκλήρυνσης.
Για ολική σκληρότητα κάτω από 25^0 F είναι αναγκαίο να εγκαταστήσετε ένα φίλτρο εφ' όσον το νερό του δικτύου έρχεται από ένα όχι τελείως καθαρό δίκτυο.

BG

МОНТИРАНЕ КЪМ СЪЩЕСТВУВАЩА ИЛИ РЕКОНСТРУИРАНА ИНСТАЛАЦИЯ

При монтаж на котли caldariello към съществуваща или реконструирана отоплителна инсталация, проверете:

- димоходът за изгорели газове да е съобразен с температурата им, да е добре уплътнен и топлоизолиран
- всички ел. връзки да са извършени от квалифициран електротехник според Техническите изисквания
- газовата линия или резервоарът за втечнен газ да са изпълнени според действащите Технически норми
- разширителният съд да може да поеме топлинните разширения на инсталацията
- дебита и напора на циркулационната помпа
- състоянието на отоплителната инсталация – чистота, плътност, обезвъздушаване и др.
- специалните изисквания към водата в отоплителната инсталация. Виж RIELLO каталог.
- Производителят не е отговорен за евентуални щети, нанесени при неправилното изпълнение на системата за отвеждане на изгорелите газове.

ЗАХРАНВАЩА ВОДА

pH	6-8
Ел.проводимост	< 200 mV/cm (25°C)
Cl йони	< 50 ppm
H_2SO_4 йони	< 50 ppm
Fe, общо	< 0,3 ppm
Алкалност	< 50 ppm
Твърдост, обща	< 35° F
S йони няма	0
NH_3 йони няма	0
Si йони	< 30 ppm

⚠ Ако използваната вода има обща твърдост между 25°F и 50°F, поставете комплект за обработка на горещата вода (дозатор за полифосфати), при обща твърдост над 50°F, комплектът не едостатъчно ефиктивен и се препоръчва прилагането на уред от по-висок клас или поставянето на уред за общо омекотяване. Дори при обща твърдост, под 25°F, е необходимо да се постави подходящ филтър, ако водата се доставя от недостатъчно чист водопровод / пречиствам.

GR

ΕΓΚΑΤΑΣΤΑΣΗ ΤΟΥ ΛΕΒΗΤΑ

Για μια σωστή εγκατάσταση λάβετε υπ' όψη ότι:
- Η επίτοιχη μονάδα δεν πρέπει να τοποθετηθεί πάνω από μία κουζίνα ή άλλη μαγειρική συσκευή.
- Πρέπει να γίνονται σεβαστές οι ελάχιστες διαστάσεις για τη δυνατότητα συντήρησής της.

ΣΤΕΡΕΩΣΗ ΤΟΥ ΠΑΤΡΟΝ ΕΓΚΑΤΑΣΤΑΣΗΣ

Διατίθεται χωριστά κατόπιν ζήτησης με κωδικό 2970009 (κιτ πατρόν caldariello)

Οι λέβητες caldariello έχουν μελετηθεί για να τοποθετούνται σε εγκαταστάσεις αυτόνομης θέρμανσης και ζεστού νερού.

Οι θέσεις και οι διαστασιολογήσεις των υδραυλικών συναρμογών αναφέρονται στις εικονογραφήσεις.
- Τοποθετήστε την πλάκα υποστήριξης με τη βοήθεια ενός αλφαδιού οριζοντίωσης. Ελέγξτε την οριζοντιότητα και την επιπεδότητα του τοίχου. Αν χρειαστεί βάλτε κάποια προσθήκη.
- Σημαδέψτε τα σημεία στήριξης
- Βγάλτε την πλάκα και κάντε τις τρύπες.
- Στερεώστε την πλάκα με κατάλληλα ΟΥΠΑΤ.
- Ελέξτε την οριζοντιότητα και την καθετότητα.

ΣΤΕΡΕΩΣΗ ΤΟΥ ΛΕΒΗΤΑ

Κρεμάστε το λέβητα στους γάντζους της πλάκας.

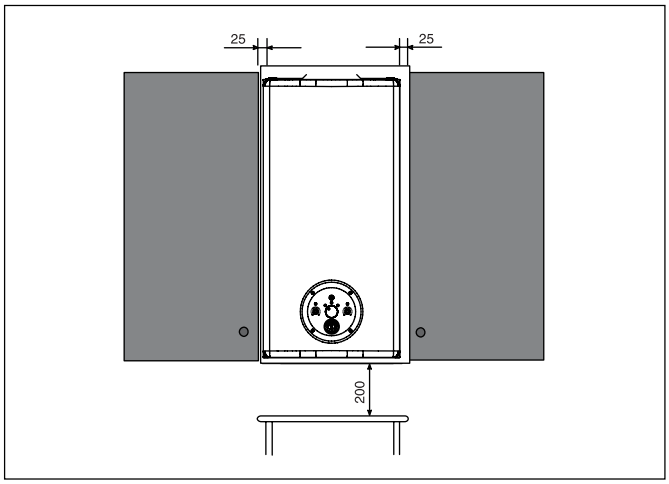

Αγωγός ομοαξονικός απαγωγής καυσαερίων/ εισαγωγής αέρα καύσης

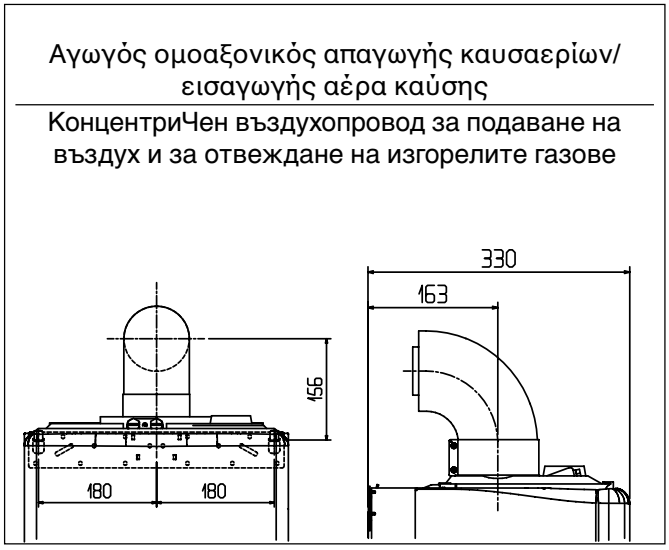

Αγωγοί ομοαξάρτητοι για απαγωγή καυσαερίων και εισαγωγής αέρα καύσης

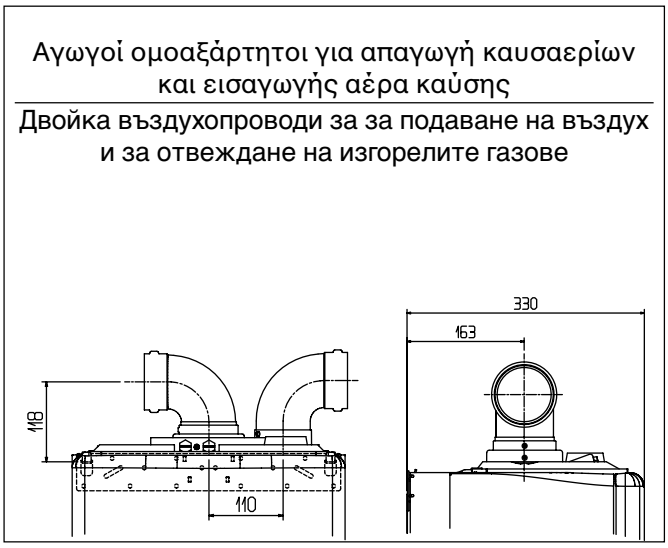

BG

ИНСТАЛИРАНЕ НА КОТЕЛА

За правилното инсталиране на котли Caldariello трябва да се знае, че:
- котлите не се монтират над нагревателни уреди - кухненски печки, фурни и др.
- спазват се минималните разстояния около апарата за операциите по техническа поддръжка.

ФИКСИРАНЕ НА КОТЕЛА ПРЕДИ МОНТАЖ

Доставя се отделно след допълнителна поръчка с код 2970009 (Комплект фитинги и шаблон за хидравлични връзки caldariello).

Котли caldariello са проектирани за отплителни инсталации и за получаване на битова топла вода.

Положението и размерите на хидравличните връзки са указани на схемата:
- фиксирайте точно носещия панел на котела с помощта на нивелир
- очертайте местата на отворите
- отстранете панела и направете отворите
- отново фиксирайте панела на стената с помощта на подходящи шпилки
- проверете с нивелир точния хоризонтал.

ФИКСИРАНЕ НА КОТЕЛА

Окачете котела.

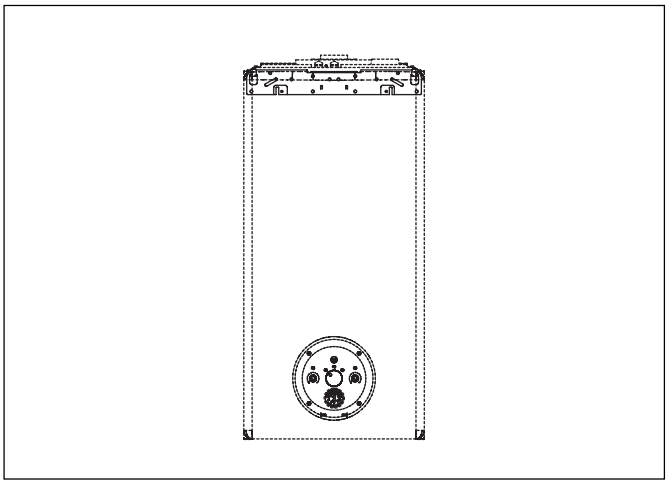

Концентричен въздухопровод за подаване на въздух и за отвеждане на изгорелите газове

Двойка въздухопроводи за за подаване на въздух и за отвеждане на изгорелите газове

GR

ΥΔΡΑΥΛΙΚΕΣ ΣΥΝΔΕΣΕΙΣ

⚠ Η επιλογή και τοποθέτηση των εξαρτημάτων αφήνεται στον τεχνίτη-εγκαταστάτη ο οποίος θα πρέπει να συμμορφωθεί με τους κανονισμούς και τους κανόνες της τεχνικής.

⚠ Εγκαταστάσεις εφοδιασμένες με αντιψυκτικό υγρό πρέπει να φέρουν το ειδικό KIT υδραυλικής απόζευξης.

⚠ Η βαλβίδα ασφαλείας πρέπει να συνδεθεί με ένα σύστημα συλλογής και εκκένωσης. Ο κατασκευαστής του λέβητα δεν ευθύνεται για τυχόν ζημίες από τα νερά της εκκένωσης του ασφαλιστικού.

ΗΛΕΚΤΡΙΚΕΣ ΣΥΝΔΕΣΕΙΣ

Οι λέβητες caldariello φεύγουν από το εργοστάσιο πλήρως καλωδιωμένοι και δεν μένει παρά μόνον η σύνδεσή τους με την ηλεκτρική παροχή 230V/50HZ και η σύνδεση του θερμοστάτη χώρου στους αντίστοιχους ακροδέκτες.

- Βάλτε το γενικό διακόπτη τροφοδοσίας σε θέση "OFF"
- Ξεβιδώστε τις βίδες (A) στερέωσης του περιβλήματος.
- Τραβήξτε το κάλυμμα του λέβητα προς τα έξω και προς τα πάνω για να το αφαιρέσετε.
- Ξεβιδώστε τη βίδα (B) στήριξης του πίνακα οργάνων.
- Περιστρέψτε προς τα εμπρός τον πίνακα μπροστά μέχρι το τέλος τηςδιαδρομής του.
- Βγάλτε το κάλυμμα της κλεμμοσειράς ξεβιδώνοντας τη βίδα στήριξης(C) .
- Βγάλτε την κλεμμοσειρά από τη θέση της.
- Περάστε τα καλώδια του τυχόν θερμοστάτη χώρου.

BG

ХИДРАВЛИЧНИ ВРЪЗКИ

⚠ Изборът на място и инсталирането на съоръжението да се съобразяват с действащите Технически норми.

⚠ При отоплителна инсталация с антифриз да се използва воден сепаратор – код 4047855.

⚠ Да се предвиди система за събиране и отвеждане на водата, отделена от предпазния вентил. В противен случай производителят не е отговорен за евентуални щети.

ЕЛЕКТРИЧЕСКИ ВРЪЗКИ

Котли caldariello са изцяло комплектовани по ел. част и се нуждаят само от основно ел. захранване и връзка със стаен термостат (ТА), което се извършва със съответните клеми.

- поставете основния прекъсвач в положение "изключено"
- отстранете винтове (А), укрепващи капака
- издърпайте напред и след това нагоре капака
- отстранете винт (В) от таблото
- издърпайте напред
- освободете винт (С), укрепващ капака към клемореда
- отстранете клемата
- поставете клемите на стайния телмостат.

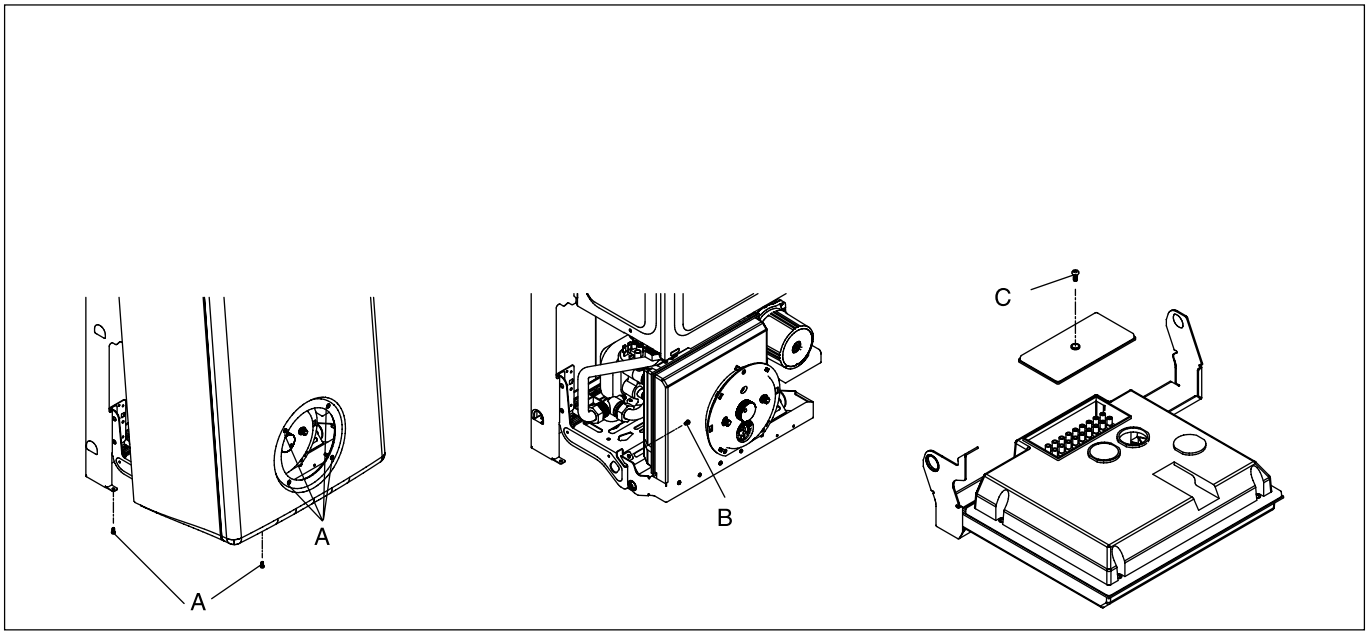

GR

Βγάλτε την κλεμμοσειρά από την ηλεκτρονική πλακέτα και κάντε τη σύνδεση όπως στα σχήματα:

Για θερμοστάτη χώρου (στα 230 V)

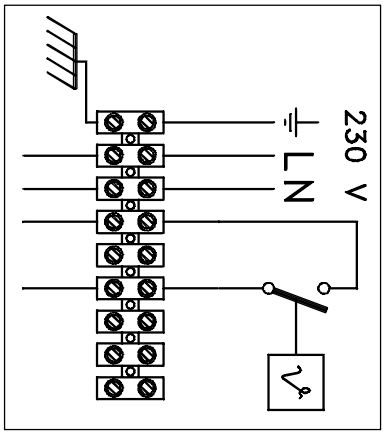

Για ωρολογιακό προγραμματιστή (Η τάση στην οποία λειτουργεί η επαφή του είναι 230 V.a.c)

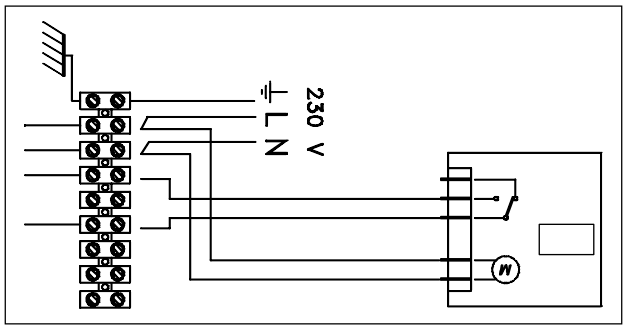

Για συνδυασμένο προγραμματιστή και θερμοστάτη χώρου (Η τάση στην οποία λειτουργεί η επαφή του είναι 230 V.a.c)

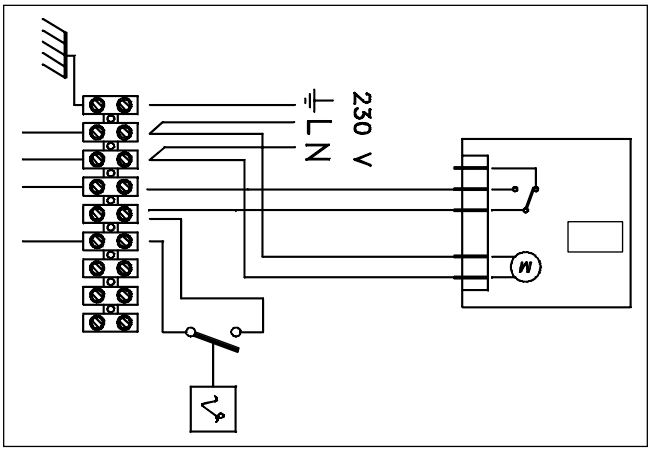

- ξαναβάλετε την κλεμμοσειρά στην ηλεκτρονική πλακέτα
- επανατοποθετήστε το κάλυμμα της κλεμμοσειράς και βιδώστε το
- στερεώστε τα καλώδια τροφοδοσίας και του θερμοστάτη χώρου στο πλαίσιο με τις βίδες του
- κλείστε το καπάκι και ξαναβάλετε το περίβλημα.

⚠ Είναι υποχρεωτική η τοποθέτηση θερμομαγνητικής ασφάλειας - διακόπτου (αυτόματος 10A).

⚠ Η γραμμή της ηλεκτρικής παροχής να είναι τουλάχιστον 1,5 mm^2 . Βάλτε σωστά τη φάση στο L και τον ουδέτερο στο N. Συνδέστε μια καλή γείωση.

⛔ Απαγορεύεται η γείωση πάνω στους σωλήνες του αερίου ή του νερού.

⚠ Ο κατασκευαστής δεν φέρει ευθύνη για τη ζημία από έλλειψη γείωσης ή από μη συμμόρφωση προς τα ηλεκτρολογικά σχέδια.

BG

Свържете проводниците според схемата:

За стайния термостат (напрежение 230 V ac)

За таймер (напрежение 230 V ac)

За таймер и стаен термостат (напрежение 230 V ac)

- Върнете клемореда на таблото
- Монтирайте отново капака посредством винтове
- Проверете проводника на стайния термостат (ТА)
- Затворете таблото за управление.

⚠ При захранване ФАЗА - ФАЗА, проверете с уред, кой от двата проводника има по-голям потенциал в сравнение със ЗЕМЯ и го свържете с L. Другият проводник свържете към N.

⚠ Задължително е: използването на магнитотермичен предпазител в съответствие със Европейски норми CEI (3 mm min); проводниците да са със сечение > 1,5 mm^2 и не забравяйте, че L = ФАЗА и N = НЕУТРАЛА; осъществете сигурно заземяване; осигурете достъп до ел. контакта.

⛔ Забранено е използването на газопроводни и водопроводни тръби при заземяване на съоръжението.

⚠ Производителят не носи отговорност за евентуални щети, причинени от липса на заземяване или неправилно свързване на ел. проводниците.

GR

ΣΥΝΔΕΣΗ ΑΕΡΙΟΥ

Η σύνδεση του αερίου πρέπει να γίνει σύμφωνα με τους ισχύοντες κανονισμούς.
Πριν γίνει η σύνδεση βεβαιωθείτε ότι:
- ο τύπος της χρησιμοποιούμενης συσκευής είναι κατάλληλος για το χρησιμοποιούμενο αέριο καύσιμο.
- οι σωληνώσεις παροχής αερίου είναι καθαρές.

⚠ Η τροφοδοσία αερίου πρέπει να είναι κατάλληλη για την ισχύ του λέβητα και να υπάρχουν όλες οι διατάξεις ελέγχου και ασφάλειες κατά τους κανονισμούς. Συνιστάται η πρόταξη ενός φίλτρου αερίου κατάλληλης διατομής.

⚠ Βεβαιωθείτε για τη στεγανότητα των συνδέσεων.

ΕΞΟΔΟΣ ΚΑΥΣΑΕΡΙΩΝ ΚΑΙ ΕΙΣΟΔΟΣ ΑΕΡΑ ΚΑΥΣΗΣ

Οι λέβητες Caldariello πρέπει να εφοδιάζονται με τους κατάλληλους αγωγούς εξαγωγής καυσαερίων και εισαγωγής αέρος ανάλογα με τον τύπο εγκατάστασης που επιλέχθηκε από τον πίνακα RIELLO.
Οι αγωγοί είναι μέρος του λέβητα αλλά παραγγέλλονται χωριστά σε KIT κατά την περίπτωση, από τον εγκαταστάτη.

ΕΓΚΑΤΑΣΤΑΣΗ "ΣΤΕΓΑΝΗ" (τύπος C)
Οι λέβητες caldariello πρέπει να συνδέονται προς τους αγωγούς καυσαερίων και εισαγωγή, ομοαξονικούς ή χωριστούς που πρέπει και οι δύο να οδηγούνται προς τον έξω χώρο (δες σχέδιο). Χωρίς αυτούς δεν πρέπει να τεθεί σε λειτουργία ο λέβητας.
C 12 - Εξαγωγή σε πλαϊνό τοίχο, ομοκεντρικά ή χωριστά αλλά οι έξοδοι πρέπει να είναι κοντά-κοντά (έως 50 cm) και να ευρίσκονται σε ίδιες συνθήκες προσβολής ανέμου.
C 22 - Εξαγωγή ομοκεντρική σε κοινή καπνοδόχο (εισαγωγή - εξαγωγή στην ίδια καπνοδόχο)
C 32 - Ομοαξονική έξοδος στη στέγη. Έξοδος όπως στο C 12.
C 42 - Εξαγωγή και εισαγωγή σε κοινές καπνοδόχους χωριστές, μα ευρισκό- μενες σε ίδιες συνθήκες ανέμου.
C 52 - Εξαγωγή και εισαγωγή χωριστά σε τοίχους ή στη στέγη και συνεπώς σε ζώνες διαφορετικής πίεσης αλλά ποτέ σε αντικείμενους τοίχους.
C 62 - Εισαγωγή και απαγωγή πραγματοποιημένη με αγωγούς του εμπορίου και πιστοποιημένοι χωριστά (1856/1).
C 82 - Εξαγωγή σε καπνοδόχο κοινή ή αποκλειστική και εισαγωγή από τον τοίχο.

⚠ Αναφερθείτε στο UNI CIG 7129.

BG

ВРЪЗКИ С ГАЗ

Връзката на котли Caldariello с газопроводната мрежа трябва да бъде съобразно действащите Технически норми.
Преди свързването, уверете се че:
- вида газ е този, за който е предназначен уреда
- газопроводът е старателно почистен.

⚠ Газовото стопанство да съответства на мощността на газовия котел и да бъде оборудвано с уреди за контрол и безопасност според всички Технически изисквания. Препоръчва се използването на подходящ филтър за газ.

⚠ След свързването с газ, направете проверка за плътност на всички връзки.

ОТВЕЖДАНЕ НА ИЗГОРЕЛИТЕ ГАЗОВЕ

Котли Caldariello се комплектоват с необходимия вид въздухопроводи за отвеждане на изгорелите газове според вида на инсталацията. Зи изборана система използвайте RIELLO каталог.
Въздухопроводите се неразделна част от котела, но се доставят в отделен комплект според избраната организация.

СИСТЕМА "ЗАТВОРЕНА" (тип C)
Котелът трябва да бъде свързан с концентричен димоход или с двойка димоходи към външен въздух (виж схемите). Без връзка с външен въздух котелът не бива да работи.
C12 - Концентрични или двойка въздухопроводи през стена. Отворите за подаване и отвеждане могат да са отделни или в общ клон, но поставени при еднакви ветрови условия.
C22 - Концентричен въздухопровод. Подаването и отвеждането са от една страна.
C32 - Концентричен въздухопровод през покрив. Изход като C12.
C42 - Подаване и отвеждане чрез еднакви въздухопроводи, поставени при еднакви ветрови условия.
C52 - Отделни въздухопровдоди за подаване и отвеждане, през стена или покрив, при различни ветрови условия.
C62 - Изхвърлянето на продуктите от изгаряне на газаи аспирирането на въздух се осъществяват презспециално закупени за целта димоходи,
всекиедин от които има отделен Сертификат (1856/1).
C82 - Отвеждане през отделен или общ въздухопровод, през стена или покрив.

⚠ Виж Технически норми UNI CIG 7129.

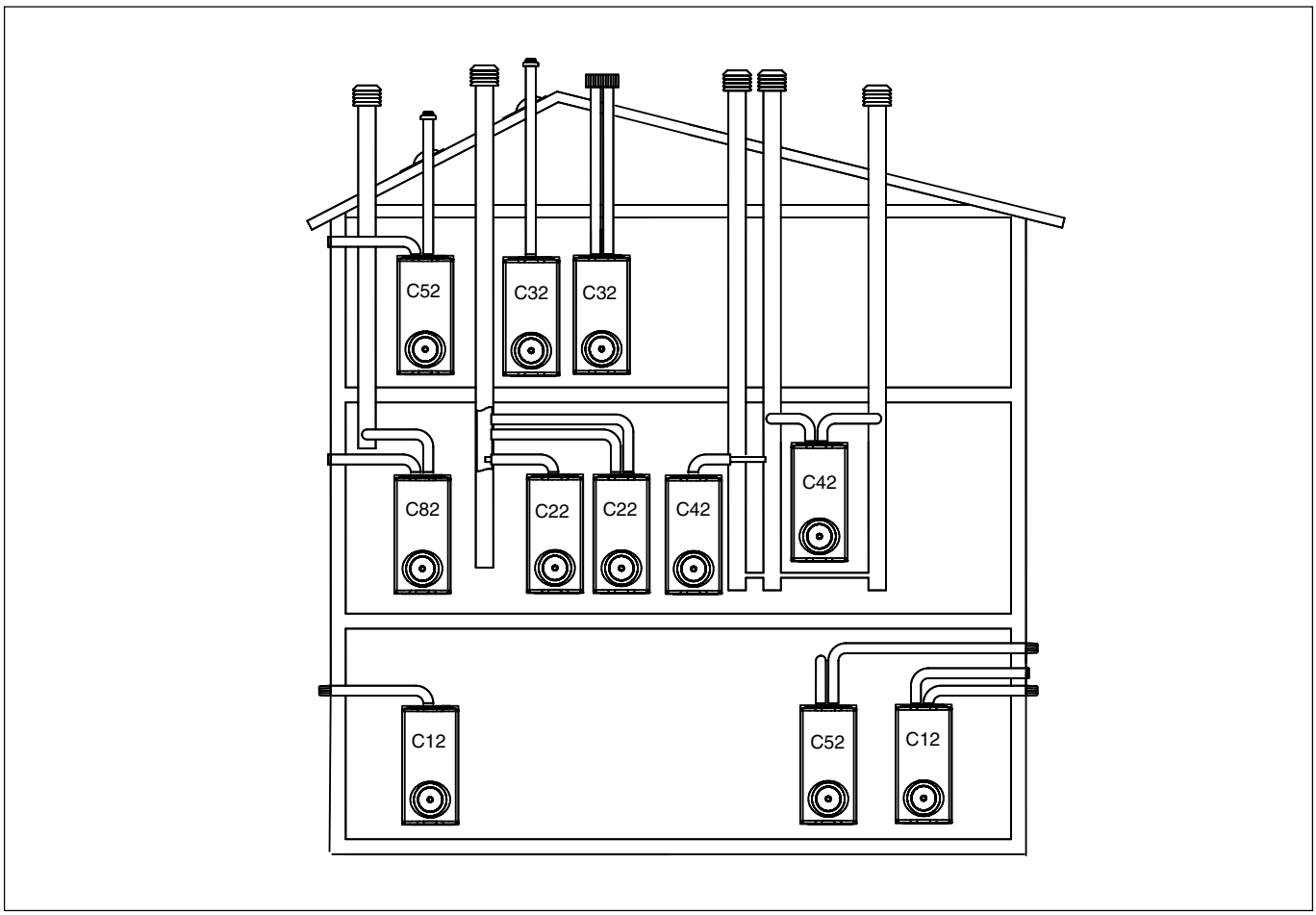

ΟΜΟΑΞΟΝΙΚΟΙ ΑΓΩΓΟΙ (Ø60-100)

Οι ομοαξονικοί αγωγοί μπορούν να οδηγούν προς την πιο κατάλληλη έξοδο από το χώρο. Για την εγκατάστασή τους ακολούθησε τις οδηγίες του KIT. Ο πίνακας αναφέρει τα ευθύγραμμα μήκη με φλάντζα αέρα Φ 44 (A) τοποθετημένη και χωρίς την φλάντζα. Για να βγάλετε τη φλάντζα ενεργείστε με προσοχή κάνοντας μοχλό ένα κατσαβίδι.

КОНЦЕНТРИчНИ ВЪЗДУХОПРОВОДИ (Ø60-100)

Според особеностите на сградата съобразете найудачната схема. Спазвайте инструкциите, придружаващи комплекта въздухопоровди. Таблицата Ви показва монтажа на секциите с или без уплътняващи фланци. Фланците внимателно се отстраняват чрез отвертка.

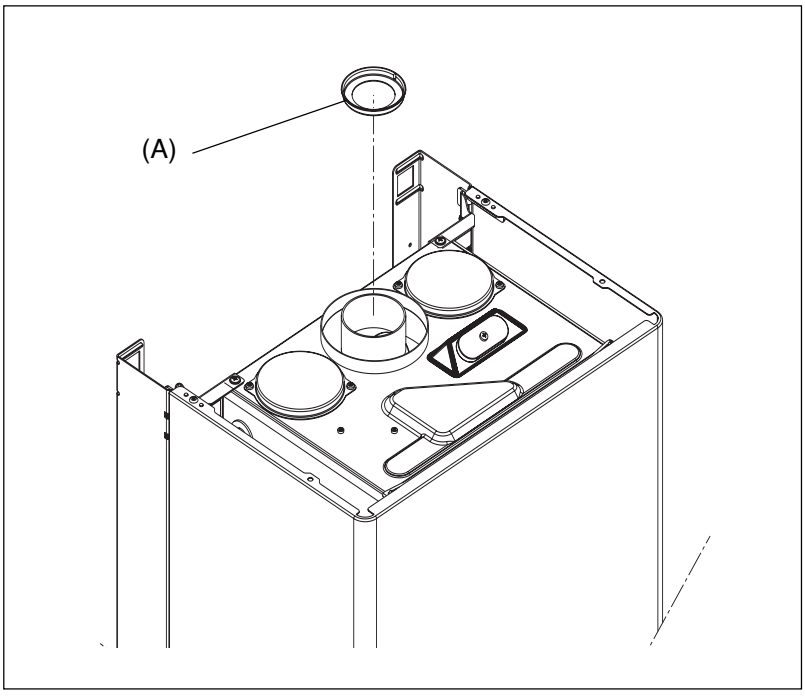

GR

18 KIS

Μήκος αγωγού σε m	Φλάντζα καυσαερίων (A)	Απώλειες τριβών γωνίας σε (m) 45°	90°
έως 0,85	Ø 42	0,5	0,8
0,85 – 2	Ø 44		
2 - 3	Ø 46		
3 - 4,25	όχι		

24 KIS

Μήκος αγωγού σε m	Φλάντζα καυσαερίων (A)	Απώλειες τριβών γωνίας σε (m) 45°	90°
έως 0,85	Ø 42	0,5	0,8
0,85 – 2	Ø 44		
2 - 3	Ø 46		
3 - 4,25	όχι		

28 KIS

Μήκος αγωγού σε m	Φλάντζα καυσαερίων (A)	Απώλειες τριβών γωνίας σε (m) 45°	90°
έως 0,85	Ø 45	0,5	0,8
0,85 – 1,70	Ø 47		
1,70 - 2,70	Ø 49		
2,70 - 3,40	όχι		

Αγωγοί χωριστοί (Ø80)

Οι χωριστοί αγωγοί μπορούν να κατευθυνθούν στην πιο κατάλληλη διεύθυνση ανάλογα με τις τοπικές ανάγκες.

Για την εγκατάστασή τους ακολούθησε τις οδηγίες του KIT.

Ο αγωγός εισόδου αέρος συνδέεται στο σημείο (B) αφού αφαιρεθεί το κάλυμμα του.

Ο αγωγός εξόδου αερίων πρέπει να συνδεθεί στο σημείο (C). Ακολουθείστε τις οδηγίες του KIT.

Ανάλογα με το μήκος των αγωγών που θα χρησιμοποιηθούν, τοποθετήστε μια φλάντζα (A) από αυτές που περιέχονται στη συσκευασία (δείτε τον πίνακα).

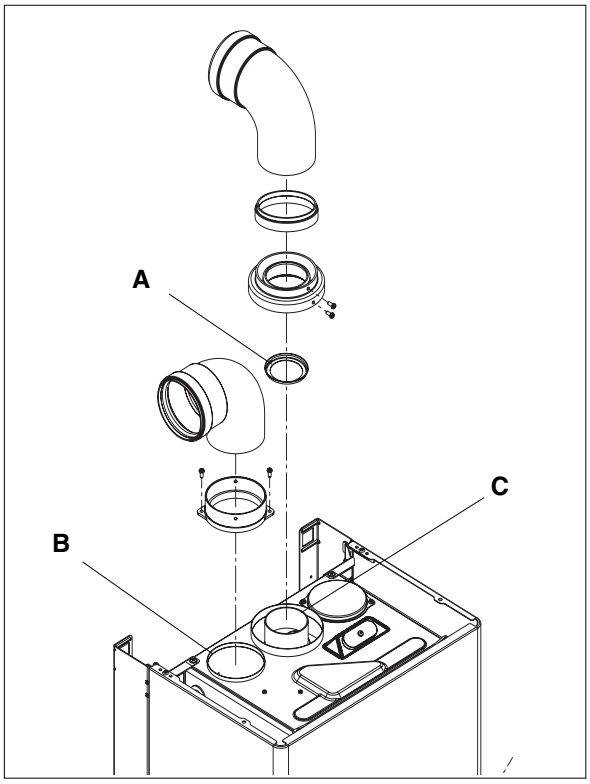

BG

18 KIS

дължина въздухопроводи (m)	фланец (A)	загуба на налягане за всяко коляно (m) 45°	90°
до 0,85	Ø 42	0,5	0,8
от 0,85 до 2	Ø 44		
от 2 до 3	Ø 46		
от 3 до 4,25	не е инсталиран		

24 KIS

дължина въздухопроводи (m)	фланец (A)	загуба на налягане за всяко коляно (m) 45°	90°
до 0,85	Ø 42	0,5	0,8
от 0,85 до 2	Ø 44		
от 2 до 3	Ø 46		
от 3 до 4,25	не е инсталиран		

28 KIS

дължина въздухопроводи (m)	фланец (A)	загуба на налягане за всяко коляно (m) 45°	90°
до 0,85	Ø 45	0,5	0,8
от 0,85 до 1,70	Ø 47		
от 1,70 до 2,70	Ø 49		
от 2,70до 3,40	не е инсталиран		

Двойка въздухопроводи (Ø80)

Въздухопроводите могат да бъдат монтирани по най-подходящия начин според помещението.

За монтаж, следвайте инструкциите, дотавени с комплекта.

Въздухопроводът за подаване на въздух за горене се свързва с вход (B), след като се отстрани капака за затваряне.

Въздухопроводът за изходящи газове се свързва с отвора за изхода на изгорели газове (C).

За монтаж, следвайте инструкциите, доставени с комплекта.

В зависимост от използваната дължина, поставете фланец (A), един от доставените с котела – виж таблицата.

GR

18 KIS - 24 KIS

Μήκος αγωγού σε m	Φλάντζα καυσαερίων (A)	Απώλειες τριβών γωνίας σε (m) 45°	90°
έως 3,5 + 3,5	Ø 42	0,5	0,8
3,5 + 3,5 – 9,5 + 9,5	Ø 44		
9,5 + 9,5 – 14 + 14	Ø 46		
14 + 14 – 20 + 20	όχι		

28 KIS

Μήκος αγωγού σε m	Φλάντζα καυσαερίων (A)	Απώλειες τριβών γωνίας σε (m) 45°	90°
έως 3 + 3	Ø 45	0,5	0,8
3 + 3 – 7 + 7	Ø 47		
7 +7 – 11,5 + 11,5	Ø 49		
11,5 + 11,5– 14 ,5 + 14 ,5	όχι		

⚠ 18KIS - 24 KIS: Στην περίπτωση στην οποία το μήκος των αγωγών είναι διαφορετικό από εκείνο του πίνακα, πρέπει το άθροισμά τους να είναι μικρότερο από 40 m και το μέγιστο μήκος για κάθε αγωγό δεν πρέπει να ξεπερνά τα 25 m.

⚠ 28 KIS: Στην περίπτωση στην οποία το μήκος των αγωγών είναι διαφορετικό από εκείνο του πίνακα, πρέπει το άθροισμά τους να είναι μικρότερο από 29 m και το μέγιστο μήκος για κάθε αγωγό δεν πρέπει να ξεπερνά τα 18 m.

⚠ Αν στην πόλη σας έχετε θερμοκρασίες αέρος κάτω από το 0°C καλό είναι να τοποθετήσετε συλλέκτη των συμπυκνωμάτων. Στην περίπτωση αυτή επιβάλλεται κλίση 1% προς το συλλέκτη

⚠ Αμόνωτοι αγωγοί καυσαερίων απότελούν εστία κινδύνων

BG

18 KIS - 24 KIS

дължина въздухопроводи (m)	фланец (A)	загуба на налягане за всяко коляно (m) 45°	90°
до 3,5 + 3,5	Ø 42	0,5	0,8
от 3,5 + 3,5 до 9,5 + 9,5	Ø 44		
от 9,5 + 9,5 до 14 + 14	Ø 46		
от 14 + 14 до 20 + 20	не е инсталиран		

28 KIS

дължина въздухопроводи (m)	фланец (A)	загуба на налягане за всяко коляно (m) 45°	90°
до 3 + 3	Ø 45	0,5	0,8
от 3 + 3 до 7 + 7	Ø 47		
от 7 + 7 до 11,5 + 11,5	Ø 49		
от 11,5 + 11,5 до 14,5 + 14,5	не е инсталиран		

⚠ 18 KIS - 24 KIS: Ако дължината на въздухопроводите е различна от посочената в таблицата, във всички случаи сумата да бъде по-малка от 40 m, а максималната дължина на всеки отделен въздухопровод трябва да бъде до 25 m.

⚠ 28 KIS: Ако дължината на въздухопроводите е различна от посочената в таблицата, във всички случаи сумата да бъде по-малка от 29 m, а максималната дължина на всеки отделен въздухопровод трябва да бъде до 18 m.

⚠ В случаите, когато температурата може да спадне под 0°C се предвижда контейнер за евентуално отделения конденз (вижте RIELLO каталог). За контейнера се предвижда 10 наклон.

⚠ Димоходи, които не са топлоизолирани създават проблеми в процеса на работа.

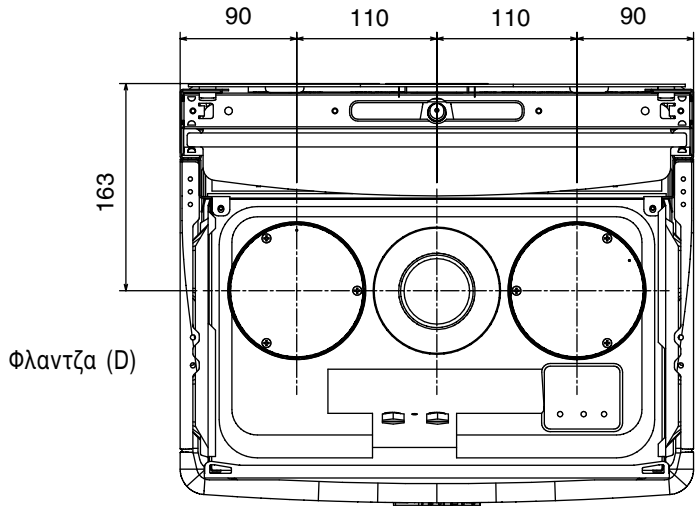

GR

ΓΕΜΙΣΜΑ ΚΑΙ ΑΔΕΙΑΣΜΑ ΤΗΣ ΕΓΚΑΤΑΣΤΑΣΗΣ

ΓΕΜΙΣΜΑ

- Ανοίξτε δύο-τρεις στροφές το καπάκι του αυτόματου εξαεριστικού (A).
- Ανοίξτε και τη βαλβίδα εισαγωγής νερού (B)
- Ανοίξτε το διακόπτη πλήρωσης (C) έως ότου η πίεση φτάσει γύρω στο 1 bar.
- Κλείστε το (C)

ΣΗΜ. Ο εξαερισμός του λέβητα caldariello γίνεται αυτόματα από το αυτόματο εξαεριστικό που είναι πάνω στον κυκλοφορητή. Βεβαιωθείτε ότι το καπάκι του αυτόματου εξαεριστικού είναι ανοικτό.

ΑΔΕΙΑΣΜΑ

- Πριν αρχίσει την εκκένωση διακόψτε την ηλεκτρική παροχή βάζοντας το γενικό ηλεκτρικό διακόπτη στη θέση **''ΚΛΕΙΣΤΟ"**
- Κλείστε το διακόπτη παροχής νερού (**B**)

A. **Δίκτυο θέρμανσης χώρου:**

- Κλείστε τις βάνες σύνδεσης προς το δίκτυο θέρμανσης. Ο λέβητας φέρει ήδη βαλβίδα εκκένωσης **D**, με σωλήνα εκκένωσης
- Ανοίξτε τη βαλβίδα **D** (με κλειδί No 11)

B. **Δίκτυο Ζεστού Νερού**

- Ανοίξτε τους διακόπτες στα σημεία χρήσης ζεστού και κρύου νερού.

BG

ПЪЛНЕНЕ И ИЗТОЧВАНЕ НА ОТОПЛИТЕЛНАТА ИНСТАЛАЦИЯ

ПЪЛНЕНЕ

- Отворете автоматичния вентил за обезвъздушаване (A)
- Отворете вентил за пълнене (C), докато показанието на налягането на манометъра достигне 1 bar
- Затворете вентил (C)

ЗАБЕЛЕЖКА: Ако вентилът за обезвъздушаване е на линията на циркулационната помпа, се обезвъздушава и самият котел caldariello.

Проверете изрядността на вентила за обезвъдушаване.

ИЗТОЧВАНЕ

- Преди източване, поставете основния бутон в положение OFF

Отоплителна инсталация

- Изключете всички уреди от отоплителния кръг. Котелът се доставя с кранче за изтакане към вентил D
- Отворете кранчето и източете инсталацията

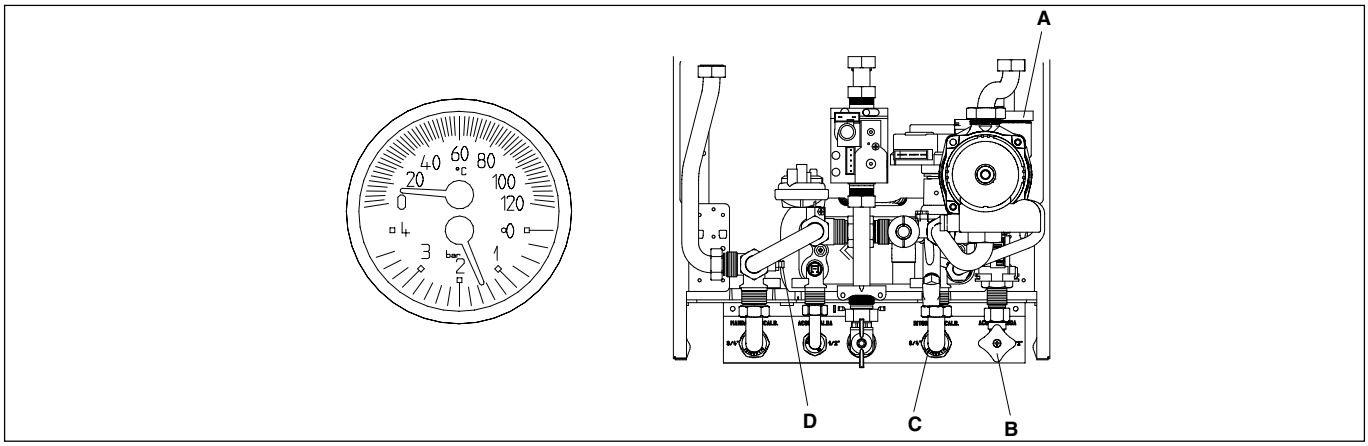

ΠΡΟΕΤΟΙΜΑΣΙΑ ΓΙΑ ΤΗΝ ΠΡΩΤΗ ΕΝΑΥΣΗ

Πριν κάνετε την έναυση και ρύθμιση λειτουργίας του λέβητα caldariello είναι αναγκαίο να ελέγξετε ότι:

- Οι διακόπτες αερίου και νερού είναι όλοι ανοικτοί Τύπος και πίεση αερίου είναι σωστά (Φ.Α. ή LPG)
- Βεβαιωθείτε ότι η βαλβίδα εξαέρωσης είναι ανοικτή
- Η πίεση του υδραυλικού κυκλώματος να είναι από 1 έως 1,5 bar με το κύκλωμα εξαερωμένο.
- Η πίεση του δοχείου διαστολής να είναι κατάλληλη.
- Οι ηλεκτρικές συνδέσεις να γίνανε σωστά
- Οι αγωγοί εξαγωγής καυσαερίων-εισαγωγής αέρα είναι οι κατάλληλες.
- Ο κυκλοφορητής γυρίζει ελεύθερα. Βγάλτε την τάπα του άξονα και με ένα κατσαβίδι ελέγξτε ότι ο άξονας (ρότορας) γυρίζει ελεύθερα.

⚠ Πριν βγάλετε την τάπα του κυκλοφορητή καλύψτε τα ηλεκτρικά μέρη της συσκευής για να μην βραχούν από τυχόν νερό που θα τρέξει.

ПОДГОТОВКА ЗА ПУСК

Преди пуск на котли caldariello се уверете, че:

- Вентилите за газ и вода са отворени
- Вида газ и налягането му са в работни граници
- Вентила за обезвъздушаване е в изправност
- Налягането в кръга на студената вода е в интервал 1 – 1,5 bar
- Разширителният съд е в изправност
- Електрическите връзки са изрядни
- Въздухопроводите за подаване възух и за отвеждане изгорели газове са правилно монтирани
- Циркулационната помпа и ел. двигателят и работят изрядно

⚠ При демонтиране капака на помпата за проверка, не мокрете електрическите части.

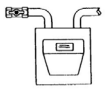

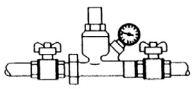

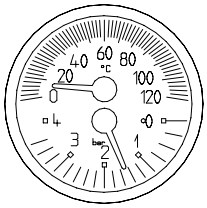

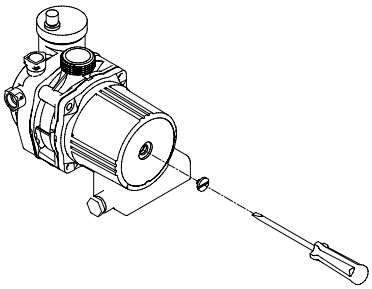

ΠΡΩΤΗ ΕΝΑΥΣΗ

- Βάλτε τον επιλογέα λειτουργίας (1) στη θέση ◎ (σβηστό) στη μέση
- Βάλτε τον γενικό ηλεκτρικό διακόπτη στη θέση ‘’ΕΝΤΟΣ’’ . Αναβοσβήνει η πράσινη λυχνία.
- Ρυθμίστε τον θερμοστάτη χώρου π.χ. στους 200°C
- Βάλτε τον θερμοστάτη του λέβητα (1) και το θερμοστάτη ζεστού νερού και νερού θέρμανσης (4) περίπου στα 2/3 της περιοχής ρύθμισης.
- Βάλτε τον επιλογέα λειτουργίας (1) στο ☼ (καλοκαίρι) ή στο ε ❄ (χειμώνας) ανάλογα με την εποχή. Αν το πράσινο LED ανάβει 1 sec και μένει σβηστό 5 sec ο λέβητας είναι σε θέση αναμονής σβηστός. Αν υπάρξει ζήτηση θερμότητας ανάβει ο καυστήρας και το πράσινο LED μένει σταθερά αναμμένο, σημείο ότι έχουμε φλόγα. Αν τυχόν το πράσινο LED αναβοσβήνει κάθε 0,5 sec σημαίνει ότι ο λέβητας είναι προσωρινά σταματημένος (δες κεφάλαιο περί φωτεινών σημάνσεων και ανωμαλιών)

Ο λέβητας **caldariello** θα μείνει αναμμένος έως ότου φτάσουμε στις επιθυμητές θερμοκρασίες όπου ρυθμίσαμε τα όργανα, και μετά μπαίνει σε θέση αναμονής.

⚠ Αν παρατηρηθούν ανωμαλίες έναυσης ή λειτουργίας ο λέβητας θα μπεί σε θέση ασφαλείας. Στο ταμπλό λειτουρ- γίας θα σβήσει το πράσινο LED και θα ανάψει το κόκκινο σήμα μπλοκαρίσματος (δες σχετικό κεφάλαιο σημάνσεων)

ПУСК

- Поставете бутон ON – OFF в положение (1)
- Поставете основния бутон на ◎ (зелена мигаща светлина)
- Задайте температура (~200°C) на стайния термостат, а ако котелът има връзка с таймер се уверете, че той функционира и е правилно настроен (около ~200°C)
- Поставете селектора за избор температура на водата за отопление (3) и този за битова топла вода (2) в положение около 2/3 от полето за регулирлане
- Поставете селектора за работа (1) на ☼ “ЛЯТО” или ❄ “ЗИМА” в зависимост от сезона. Зелената сигнална лампа мига – 1 sec свети, 5 sec е изгасена, индикирайки готовността за работа на котела – положение “stand-by”. При функциониращ котел зелената сигнална лампа свети непрекъснато.
- При временно изключен котел (Вижте “Светлинна сигнализация и аномалии”) зелената лампа светва и гасне през интервал от половин секунда.

Котел **caldariello** работи докато достигне зададената температура, след това е в положение “stand by”.

⚠ При нередност или трудно запалване котелът спира работа от съображения за сигурност – положение “SAFETY SHUT-DOWN” и на контролния панел, след като изгасне зелената, светва червената индикаторна лампа (Вижте “Светлинна сигнализация и аномалии”).

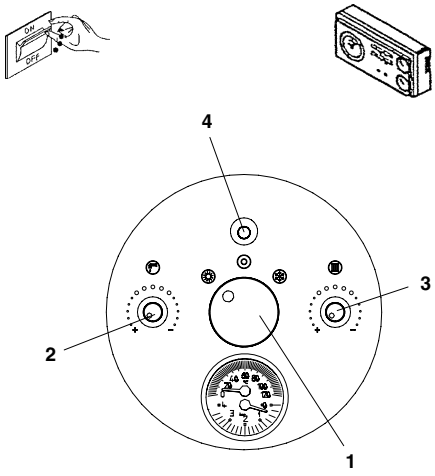

GR

ΕΛΕΓΧΟΙ ΚΑΤΑ ΤΗ ΔΙΑΡΚΕΙΑ Η ΜΕΤΑ ΤΗΝ ΠΡΩΤΗ ΕΝΑΥΣΗ

Μετά την έναυση ελέγξτε ότι ο λέβητας caldariello ακολουθεί σωστά τις διαδικασίες έναυσης και σβέσης χειριζόμενοι τον
- Επιλογέα λειτουργίας (1)
- Ρύθμιση του θερμοστάτη του λέβητα (3) και του θερμοστάτη ζεστού νερού (2)
- Ζητούμενη θερμοκρασία χώρου (από τον θερμοστάτη χώρου)

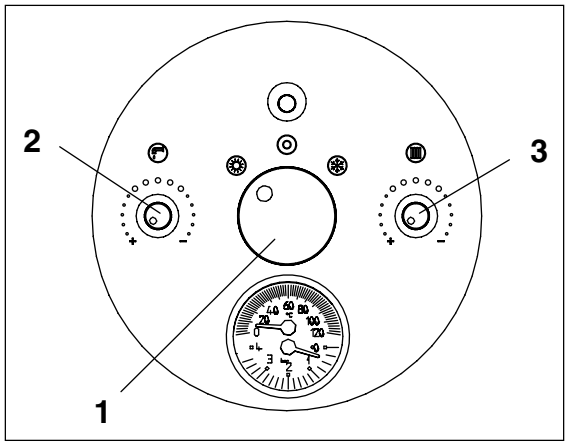

Επαληθεύστε και το πέρασμα σε λειτουργία, ζεστού νερού ανοίγοντας μια βρύση ζεστού νερού με τον επιλογέα τόσο σε θέση ☼ (καλοκαίρι) όσο και σε θέση ❄ (χειμώνας). Επαληθεύστε το ολικό σταμάτημα του λέβητα θέτοντας το γενικό ηλεκτρικό διακόπτη στη θέση "ΕΚΤΟΣ". Μετά από λίγα λεπτά συνεχούς λειτουργίας, έχοντας το γενικό ηλεκτρικό διακόπτη στη θέση ''ΕΝΤΟΣ'' με τον επιλογέα λειτουργίας (1) στη θέση ☼ (καλοκαίρι) και κρατώντας ανοικτή μια βρύση ζεστού νερού τα κατάλοιπα της κατασκευής θα φύγουν και θα είναι δυνατόν να γίνει:
- έλεγχος της πίεσης λειτουργίας του αερίου (Φ.Α. ή LPG)
- έλεγχος της καύσεως

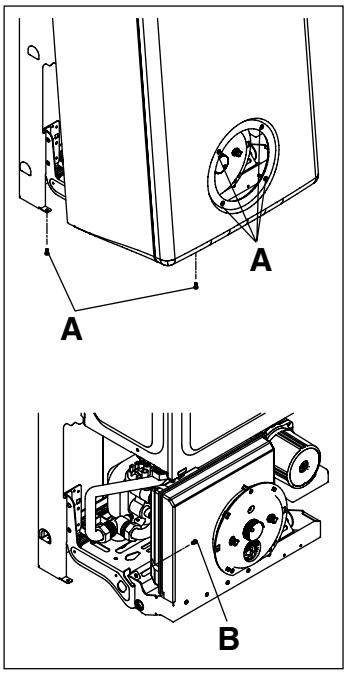

ΕΛΕΓΧΟΣ ΤΗΣ ΠΙΕΣΗΣ ΤΟΥ ΑΕΡΙΟΥ
- Βάλτε το γενικό ηλεκτρικό διακόπτη στη θέση "ΕΚΤΟΣ"
- Ξεβιδώστε τις βίδες Α που κρατούν το περίβλημα
- Βγάλτε το περίβλημα
- Ξεβιδώστε τη βίδα (Β) που κρατά το ταμπλό
- Ξεβιδώστε δύο γύρους τη βίδα στο σημείο λήψης πίεσης στην είσοδο της βαλβίδας και συνδέστε το μανόμετρο.
- Στον πίνακα ελέγχου:
- Βάλτε τον επιλογέα στη θέση ☼ (καλοκαίρι) (1)
- Βάλτε στο μέγιστο το θερμοστάτη ζεστού νερού (2) (στο +)
- Δώστε ρεύμα από τον γενικό διακόπτη
- Ανοίξτε μία βρύση ζεστού νερού στο μέγιστο δυνατό
- Ελέγξτε με τον καυστήρα να δουλεύει στο μέγιστο, ότι η πίεση αερίου είναι μέσα στα όρια πίεσης τροφοδοσίας του πίνακα της σελ. 27
- Κλείστε τη βρύση παροχής ζεστού νερού
- Ξεσυνδέστε το μανόμετρο και βιδώστε την βίδα

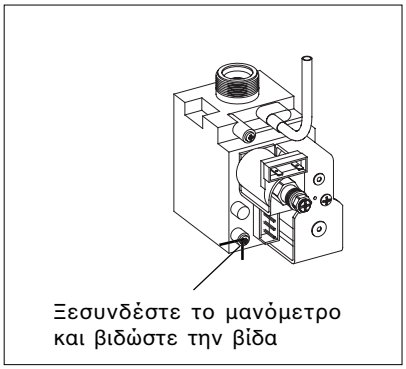
Ξεσυνδέστε το μανόμετρο και βιδώστε την βίδα

BG

ПРОВЕРКИ ПО ВРЕМЕ И СЛЕД ПУСКА

След пуска, проверете дали котел caldariello изпълнява правилно процедурите по пуск и спиране на работата, като проверите действието на:
- селектор за работа (1)
- селектор за избор toC на водата за отопление (3) и битова топла вода (2)
- стаен термостат (таймер)

Проверете получаването на битова топла вода в санитарния кръг, като отворите един кран за топла вода, както и като поставите селектора за работа (1) в положения ☼ "ЛЯТО" и ❄ "ЗИМА".
Уверете се, че котел caldariello напълно спира работа в положение OFF на основния бутон.
След няколко минути работа във включено положение ☼ "ЛЯТО" – получаване на битова топла вода и след като изгорелите газове от запалването са отделени, можете да проверите:
- налягането на подавания газ
- горивния процес

ПРОВЕРКА НАЛЯГАНЕТО НА ГАЗА
- Изключете котела – OFF
- Отстранете винтове А от кожуха на котела
- Демонтирайте кожуха
- Отстранете винтове В от панела
- Завъртете два пъти винта на газовия вентил и поставете манометър

На контролния панел:
- Изберете позиция ☼ "ЛЯТО" (1)
- Поставете селектора за избор температура на битовата топла вода в положение max (2)
- Включете основния бутон ON – OFF
- Напълно отворете крана на батерията за битова топла вода
- Отчетете налягането на газа, което би трябвало да бъде в посочените граници от таблица, стр.27
- Затворете крана за топла вода
- Демонтирайте манометъра и поставете винта на газовия вентил

GR

18 KIS

ΠΕΡΙΓΡΑΦΗ	Φ.ΑΕΡΙΟ (G20)	ΒΟΥΤΑΝΙΟ (G30)	ΠΡΟΠΑΝΙΟ (G31)	
Κατώτερος δείκτης wobbe (σε 150°C 1013 mbar)	45,67	80,58	70,69	MJ/m³S
Ονομ. Πίεση τροφοδοσίας	20	28-30	37	mbar
Ελαχ.πίεση τροφοδοσίας	13,5	-	-	mbar
Μπεκ του λέβητα	12 1,2	12 0,65	12 0,65	n. Ø mm

24 KIS

ΠΕΡΙΓΡΑΦΗ	Φ.ΑΕΡΙΟ (G20)	ΒΟΥΤΑΝΙΟ (G30)	ΠΡΟΠΑΝΙΟ (G31)	
Κατώτερος δείκτης wobbe (σε 150°C 1013 mbar)	45,67	80,58	70,69	MJ/m³S
Ονομ. Πίεση τροφοδοσίας	20	28-30	37	mbar
Ελαχ.πίεση τροφοδοσίας	13,5	-	-	mbar
Μπεκ του λέβητα	12 1,35	12 0,77	12 0,77	n. Ø mm

28 KIS

ΠΕΡΙΓΡΑΦΗ	Φ.ΑΕΡΙΟ (G20)	ΒΟΥΤΑΝΙΟ (G30)	ΠΡΟΠΑΝΙΟ (G31)	
Κατώτερος δείκτης wobbe (σε 150°C 1013 mbar)	45,67	80,58	70,69	MJ/m³S
Ονομ. Πίεση τροφοδοσίας	20	28-30	37	mbar
Ελαχ.πίεση τροφοδοσίας	13,5	-	-	mbar
Μπεκ του λέβητα	14 1,35	14 0,77	14 0,77	n. Ø mm

ΕΛΕΓΧΟΣ ΚΑΥΣΗΣ

- Ανοίξτε μια βρύση ζεστού νερού στο μέγιστο
- Φέρτε τον επιλογέα (1) σε θέση ☼ (καλοκαίρι) και τον επιλογέα θερμοκρασίας ζεστού νερού (2) στο μέγιστο, δώστε τάση στο λέβητα ανοίγοντας τον γενικό ηλεκτρικό διακόπτη στο "ΕΝΤΟΣ".
- Ο λέβητας θα λειτουργήσει με τη μέγιστη ισχύ και έτσι θα γίνει δυνατός ο έλεγχος καύσεως.
- Κάντε τον έλεγχο καυσαερίων και μετά κλείστε τη βρύση ζεστού νερού
- Αφαιρέστε τη συσκευή ελέγχου και κλείστε το σημείο λήψης καυσαερίων
- Ξανακλείστε το ταμπλό και το περίβλημά του

Με το τέλος των ελέγχων:

- βάλτε τον επιλογέα (1) σε θέση ☼ (καλοκαίρι) ή ❄ (χειμώνας) ανάλογα με την εποχή.
- Ρυθμίστε τους επιλογείς (2 και 3) κατά τις επι- θυμίες του πελάτη.

⚠ Οι λέβητες **caldariello** κατασκευάζονται για λειτουργία με Φ.Α. (G 20) ή με υγραέριο (G 30) Βουτάνιο,G 31 προπανιο ή μίγμα) και έχουν ήδη ρυθμιστεί από το εργοστάσιο όπως φαίνεται στην πινακίδα τεχνικών στοιχείων. Έτσι δεν απαιτείται καμία ρύθμιση.

⚠ Όλοι οι έλεγχοι πρέπει να γίνονται από το συνεργείο συντήρησης της **RIELLO** ή από εξουσιδοτημένο αδειούχου τεχνίτη.

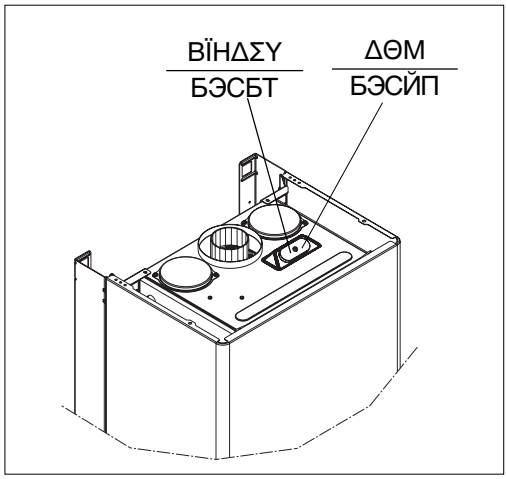

BG

18 KIS

ОПИСАНИЕ	МЕТАН (G 20)	БУТАН (G30)	ОТЕОЇН (G31)	
Индекс Wobbe (150°C – 1013 mbar)	45,67	80,58	70,69	MJ/m³S
Номинално налягане	20	30	30	mbar
Налягане минимално	13,5	-	-	mbar
Дюзи горелка	12 1,2	12 0,65	12 0,65	n. Ø mm

24 KIS

ОПИСАНИЕ	МЕТАН (G 20)	БУТАН (G30)	ОТЕОЇН (G31)	
Индекс Wobbe (150°C – 1013 mbar)	45,67	80,58	70,69	MJ/m³S
Номинално налягане	20	30	30	mbar
Налягане минимално	13,5	-	-	mbar
Дюзи горелка	12 1,35	12 0,77	12 0,77	n. Ø mm

28 KIS

ОПИСАНИЕ	МЕТАН (G 20)	БУТАН (G30)	ОТЕОЇН (G31)	
Индекс Wobbe (150°C – 1013 mbar)	45,67	80,58	70,69	MJ/m³S
Номинално налягане	20	30	30	mbar
Налягане минимално	13,5	-	-	mbar
Дюзи горелка	14 1,35	14 0,77	14 0,77	n. Ø mm

КОНТРОЛ НА ГОРИВНИЯ ПРОЦЕС

- Отворете един кран за топла вода при максимален дебит
- Поставете селектора за работа (1) в положение ☼ "ЛЯТО" и селектора за температура на битовата вода (2) на max
- Котелът работи на максимална мощност и е възможна проверка на горивния процес.
- Затворете крана на топлата вода
- Отстранете сондите на газовия анализатор
- Затворете таблото за управление

При завършване на проверката:

- Поставете селектора за работа (1) в положение ☼ "ЛЯТО" или ❄ "ЗИМА" според сезона.
- Поставете селектори (2) и (3) на желаната температура.

⚠ Котли **caldariello** се доставят настроени за работа с газ метан (G 20) или втечнен газ GPL (G 30/31) и са регулирани от завода, както е посочено на Табелата с технически данни и следователно не се налага допълнителна настройка.

⚠ Всички проверки се извършват само от Техническата служба на "Калория" ООД.

GR

ΕΝΔΕΙΚΤΙΚΕΣ ΛΥΧΝΙΕΣ ΚΑΙ ΒΛΑΒΕΣ

Ο πίνακας χειρισμών του λέβητα έχει ένα LED φωτεινό που ανάλογα με την κατάσταση λειτουργίας αλλάζει χρώμα:
- πράσινο
- κόκκινο
- κίτρινο

Πράσινη
- Αναμμένο 1 sec – σβήνει 5 sec = ο λέβητας βρίσκεται σε κατάσταση αναμονής (stand-by), απουσία φλόγας
- Αναμμένο 0.5 sec– σβηστό 0.5 sec = ο λέβητας έχει τεθεί προσωρινά εκτός λειτουργίας λόγω των κάτωθι αυτοεπαναφερόμενων βλαβών:
  - Πιεζοστάτης νερού (αναμονή περίπου 10 min)
  - Διαφορικός πιεζοστάτης (αναμονή περίπου 10 min)
  - Αισθητήριο NTC θέρμανσης (αναμονή περίπου 2 min)
  - Παροδικά, αναμονή έναυσης.

Στη φάση αυτή ο λέβητας αναμένει να επαναφερθούν οι συνθήκες λειτουργίας. Αν μετά τη πάροδο των χρόνων αυτών ο λέβητας δεν επανέλθει σε κανονική λειτουργία, τότε σταματά οριστικά και η ενδεικτική λυχνία ανάβει κόκκινο.
- Πολύ γρήγορο άναμμα – σβήσιμο, επέμβαση στο σύστημα ελέγχου θερμοκρασίας S.A.R.A (Αυτόματο Σύστημα Ρύθμισης Χώρου).

Γυρίστε τον επιλογέα θερμοκρασίας νερού θέρμανσης (3) στη περιοχή με τα έντονα σύμβολα – θερμοκρασία από 55 έως 65 °C – ώστε να ενεργοποιηθεί το σύστημα ελέγχου θερμοκρασίας θέρμανσης S.A.R.A.: ο λέβητας μεταβάλλει τη θερμοκρασία του νερού σύμφωνα με το χρόνο κλεισίματος (ενεργοποίησης) του θερμοστάτη χώρου
Όταν η θερμοκρασία που τέθηκε στον επιλογέα θερμοκρασίας νερού θέρμανσης (3) επιτευχθεί, ξεκινά μια αντίστροφη μέτρηση 20 λεπτών. Αν ο θερμοστάτης χώρου συνεχίσει να ζητά θέρμανση κατά τη διάρκεια του χρόνου αυτού, η επιλεγείσα θερμοκρασία αυξάνεται κατά 5 °C.
Μόλις επιτευχθεί η νέα τιμή, ξεκινά μια ακόμη αντίστροφη μέτρηση 20 λεπτών.
Αν ο θερμοστάτης χώρου συνεχίσει να ζητά θέρμανση κατά τη διάρκεια του χρόνου αυτού, η επιλεγείσα θερμοκρασία αυξάνεται κατά 5 °C ακόμα.
Αυτή η νέα θερμοκρασία είναι το αποτέλεσμα της θερμοκρασίας που τέθηκε στον επιλογέα και η κατά +10 °C αύξηση από τη λειτουργία του συστήματος ελέγχου θερμοκρασίας θέρμανσης (S.A.R.A.) .
Μετά το δεύτερο κύκλο αύξησης της θερμοκρασίας, η τιμή παραμένει σταθερή μέχρι να διακοπεί η ζήτηση θέρμανσης, οπότε ο κύκλος διακόπτεται.

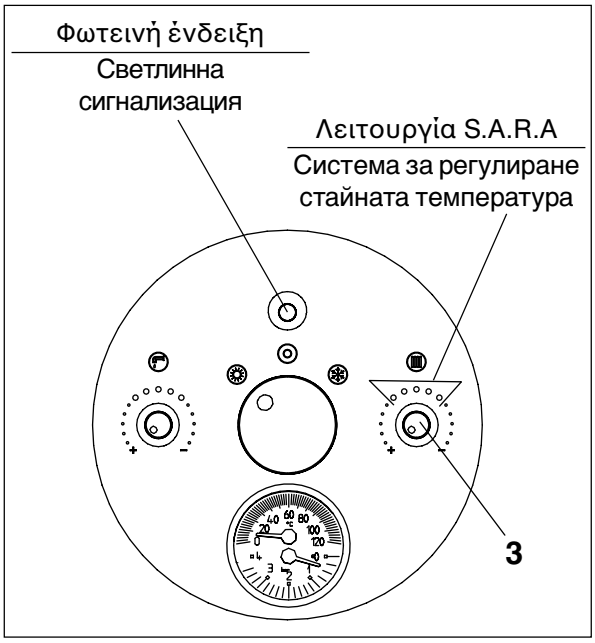

BG

СВЕТЛИННА СИГНАЛИЗАЦИЯ И АНОМАЛИИ

Командният панел на котела има три индикатора:
- зелен
- червен
- жълт

ЗЕЛЕН ИНДИКАТОР
- Мигащ - свети 1 sec, изключен 5 sec – котелът е в положение “stand-by”, без пламък.
- Мигащ - свети половин секунда, изключен половин секунда – котелът е временно изключен поради следните причини:
  - воден пресостат (време на изчакване ~ 10 min)
  - диференциален въздушен пресостат (време на изчакване ~ 10 min)
  - сонда NTC (време на изчакване ~ 2 min)
  - временно изчакване за запалване.
- **Бързо мига**ща зелена светлина – включване на система S.A.R.A. (контрол на температурата на горещата вода за отопление).

Поставете превключвателя за температура на водата за отопление (3) в положение между подчертаните символи - стойности 55 ^{0}C и 65 ^{0}C, за да се активира система S.A.R.A. - котелът регулира температурата на подаване според стайния термостат.
При достигане на програмираната температурата от превключвател (3), започва броене от 20 min.
Ако през това време стайният термостат продължава да изисква подаване на топлинна енергия, стойността на програмираната температура се увеличава автоматично с 5^{0}C.
Когато се достигне новата програмирана стойност, отново започва броене от 20 min.
Ако през това време стайният термостат продължава да изисква подаване на топлинна енергия, стойността на програмираната температура се увеличава автоматично с още 5^{0}C.
Тази нова температура е резултат от **ръчното настройване на превключвателя за избор на температура за отопление и от увеличението с +10 ^{0}C от системата за регулиране на температурата S.A.R.A..**
След второто увеличение, стойността на температурата ще остане непроменена, докато изискването за топлинна енергия не прекъсне и се спре цикъла.
При следваща нужда от топлинна енергия, котелът ще работи със стойността на зададената температура от превключвател (3).

GR

Σε νέα ζήτηση θέρμανσης, ο λέβητας θα λειτουργήσει στη θερμοκρασία που τέθηκε μέσω του επιλογέα θερμοκρασίας νερού θέρμανσης (3).
Αν η λυχνία ανάψει πράσινη, σημαίνει πως ο καυστήρας άναψε και ο λέβητας λειτουργεί σωστά.

Κόκκινη:
Υπάρχει μπλοκάρισμα της λειτουργίας του λέβητα εξ αιτίας των παρακάτω ανωμαλιών:
- μπλόκο ασφαλείας
- μπλόκο φλόγας
- παρέμβαση θερμοστάτη καυσαερίων
- παρέμβαση θερμοστάτη ορίου
- αισθητήριο NTC θέρμανσης (μετά από την μεταβατική φάση)
- πιεζοστάτης καυσαερίων (μετά από τη μεταβατική φάση)

⚠ Μετά από ένα ''ΣΤΑΜΑΤΗΜΑ ΑΣΦΑΛΕΙΑΣ" και την εμφάνιση του δείκτη ανωμαλίας, περιμένετε τουλάχιστον 10 sec πριν αποκαταστήσετε συνθήκες ξεκινήματος.

Για να ξαναβάλετε εμπρός βάλτε τον επιλογέα 1 στη θέση ◎ (σβηστό) και μετά ξαναβάλτε τον στην κατάλληλο θέση ☼ (καλοκαίρι) ή ❄ (χειμώνας)

Κίτρινη:
Σταθερό= ανωμαλία του αισθητηρίου NTC ζεστού νερού, ανάβει μόνον όταν ο λέβητας είναι σε αναμονή. Ο λέβητας λειτουργεί μεν αλλά δεν δίνει σταθερή θερμοκρασία του ζεστού νερού (ζητήστε τεχνική βοήθεια)

BG

ЧЕРВЕН ИНДИКАТОР
Индикира спиране работата на котела, поради:
- съображения за сигурност
- липса на пламък
- диференциален въздушен пресостат
- термостат limit
- NTC сонда
- налягане на водата

⚠ След спиране на работа – положение "SAFETY SHUT-DOWN" се изчакват 10 sec за връщане към нормална работа.

Освободете селектор (1) и след ◎ това го поставете в положение ☼ "ЛЯТО" или ❄ "ЗИМА" за връщане в нормално положение за работа.

ЖЪЛТ ИНДИКАТОР
Постоянен = аномалия в сонда NTC. Котел в положение "stand-by".
Котелът функционира нормално, но не гарантира стабилна температура на битовата топла вода.
Потърсете Техническата служба на "Калория" ООД.

ΠΡΟΣΩΡΙΝΗ ΘΕΣΗ ΕΚΤΟΣ ΛΕΙΤΟΥΡΓΙΑΣ

Σε περίπτωση προσωρινής απουσίας (σαββατοκύριακο, σύντομο ταξίδι κλπ) βάλτε τον διακόπτη λειτουργίας (1) στη θέση ◎. Αφήνοντας κανονικά την ηλεκτρική τροφοδότηση και την τροφοδότηση αερίου, ο λέβητας προστατεύεται από:
- **Παγωνιά.** Όταν η θερμοκρασία του νερού πέσει κάτω από + 4°C ανάβει ο καυστήρας με την ελάχιστη ισχύ (μικρή φλόγα) έως ότου η θερμοκρασία του νερού φτάσει τους +30°C, οπότε σβήνει η φλόγα και σε 30 sec και ο κυκλοφορητής. Επί πλέον όταν η θερμοκρασία του κυκλώματος ζεστού νερού πέσει στους +5°C ενεργοποιείται ο κυκλοφορητής και ανάβει ο καυστήρας στο ελάχιστο έως ότου σε λειτουργία ζεστού νερού, η θερμοκρασία του νερού του λέβητα πιάσει τους +55°C. Τότε σβήνει ο καυστήρας και σταματά ο κυκλοφορητής σε 10 sec.
- **Αντιμπλοκάρισμα κυκλοφορητή και τρίοδης βαλ- βίδας.** Μετά από 19 ώρες στάσης η τρίοδος βαλβίδα κάνει μια κίνηση μετάζευξης προς λειτουργία θέρμανσης και μετά γυρνάει στη θέση παροχής ζεστού νερού. Στη συνέχεια και ο κυκλοφορητής λειτουργεί για ένα λεπτό (για να μην κολλήσουν από άλατα).

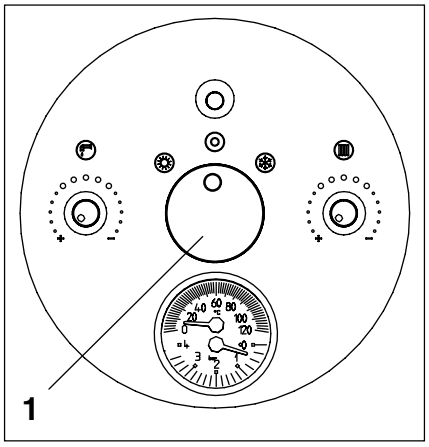

ВРЕМЕННО СПИРАНЕ

В случай на временно отсъствие от дома (уикенд, кратко пътуване и др.) поставете селектор (1) в положение ◎ OFF (мигаща зелена светлина).
Въпреки че се оставят действащи ел.захранването и зареждането с гориво, котелът е защитен от системи:
- **"Замръзване на водата в инсталацията"** – при спад на температурата на водата в инсталацията под 40 C, котелът работи на "min" до достигане 30°C температура на водата за отопление, след това горелката изключва, а 30 sec по-късно изключва и циркулационната помпа. При спад на температурата на битовата топла вода под 5°C, котелът работи на "min" до достигане 55°C, след това горелката изключва, а 10 sec по-късно изключва и циркулационната помпа.
- **"Антиблокираща система за циркулационната помпа и трипътния ел. вентил"** - след 19 часов цикъл на работа трипътният ел. вентил извършва комутация от отопление към функция вода за битови нужди, а помпата се задвижва за 1 min.

GR

ΘΕΣΗ ΕΚΤΟΣ ΛΕΙΤΟΥΡΓΙΑΣ ΓΙΑ ΜΑΚΡΑ ΠΕΡΙΟΔΟ

Η ακινησία του λέβητα για μακριά περίοδο απαιτεί να γίνουν τα εξής:
- Θέση του επιλογέα (1) στο ⊙ (εκτός). Η πράσινη λυχνία αναβοσβήνει αργά
- Κατεβάζουμε τον γενικό διακόπτη ρεύματος. Σβήνει εντελώς η πράσινη λυχνία
- Κλείνουμε τους διακόπτες αερίου και νερού

⚠ Σ' αυτή την περίπτωση δεν έχετε προστασία κατά της παγωνιάς (ούτε αντιμπλοκάρισμα) γι' αυτό αδειάστε τα νερά από την εγκατάσταση αν είναι χειμώνας.

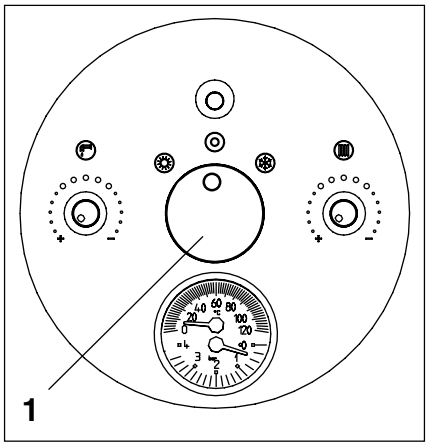

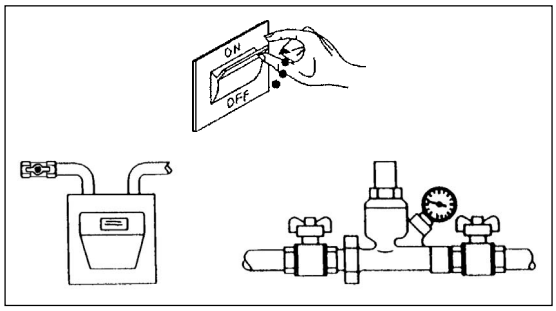

BG

ИЗКЛЮЧВАНЕ ЗА ПРОДЪЛЖИТЕЛНО ВРЕМЕ

Ако котли caldariello няма да се използват продължително време:
- Поставете селектор (1) в положение ⊙ OFF и проверете дали зелената светлина е угаснала.
- Затворете вентилите за гориво и вода на отоплителната система и битовата топла вода.
- В този режим системите "Замръзване на водата в инсталацията" и "Антиблокираща система за циркулационната помпа и трипътния ел. вентил" са дезактивирани.

⚠ Източете водата от инсталацията, ако има опасност от замръзване.

ΣΥΝΤΗΡΗΣΗ

Η περιοδική συντήρηση της συσκευής είναι "υποχρεωτική" βάση του Νόμου και είναι βασική για την ασφάλεια και την απόδοση του λέβητα.
Μεαυτήν επιτυγχάνεται οικονομία στα καύσιμα, καθαρότερο περιβάλλον και επιμήκυνση της ζωής του λέβητα.
Πριν αρχίσετε τη συντήρηση:
- Κάντε ανάλυση των καυσαερίων για να γνωρίσετε την κατάσταση λειτουργίας του λέβητα caldariello.
- Κλείστε τον γενικό διακόπτη του ρεύματος και έπειτα τους διακόπτες παροχής του αερίου και του νερού.

ТЕХНИЧЕСКО ОБСЛУЖВАНЕ

Рутинното техническо обслужване е задължително според Технически норми DPR 412 / 1993 и е съществено за функционирането и безопасността на котела.
По този начин се регулира консумацията на газ, емисиите на отделяни вредности и техническата изправност.
Преди започване на операциите по поддръжка:
- Направете анализ на изгорелите газове, за да се уверите в състоянието на котел caldariello, след това изключете ел. захранването като поставите главния прекъсвач в положение OFF.
- Затворете вентилите за гориво и вода на отоплителната система и за битова топла вода.

След приключване на операциите по техническа поддръжка, настройте котела за работа и направете анализ на изгорелите газове.

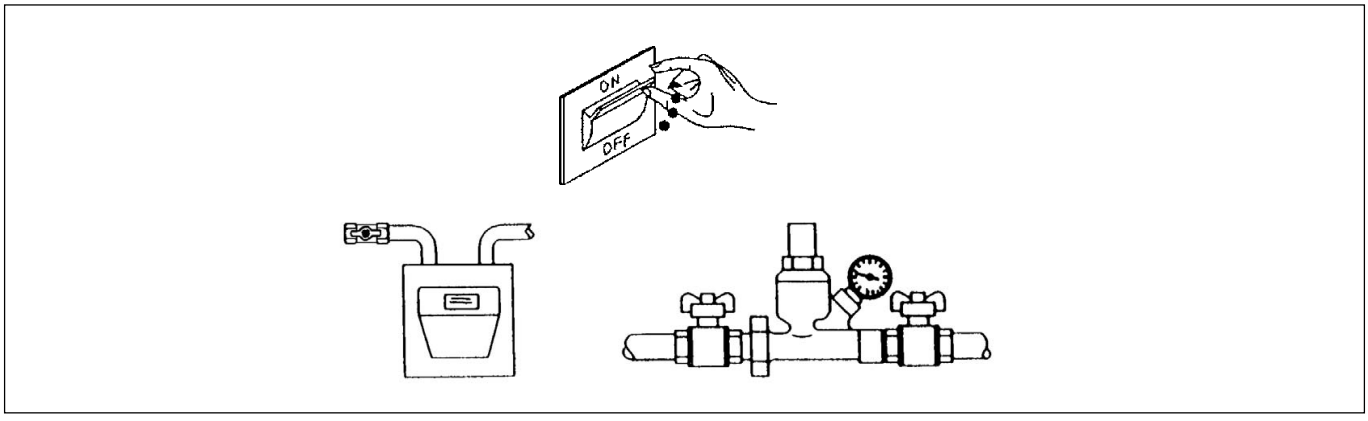

GR

ΡΥΘΜΙΣΕΙΣ

Οι λέβητες caldariello κατασκευάζονται για να λειτουργήσουν με **Φ. Αέριο** (G 20) ή **υγραέριο** (G 30 / G 31) και έχουν ρυθμιστεί στο εργοστάσιο όπως φαίνεται στην τεχνική πινακίδα.
Αν λοιπόν χρειαστεί μια νέα ρύθμιση μετά από αλλαγή τύπου αερίου , βαλβίδας αερίου η έκτακτη συντήρηση θα κάνετε τις παρακάτω εργασίες.

⚠ **Οι ρυθμίσεις μέγιστης ισχύος και ελάχιστης στη θέρμανση ζεστού νερού πρέπει να γίνουν μόνο από εξειδικευμένο τεχνικό της RIELLO**

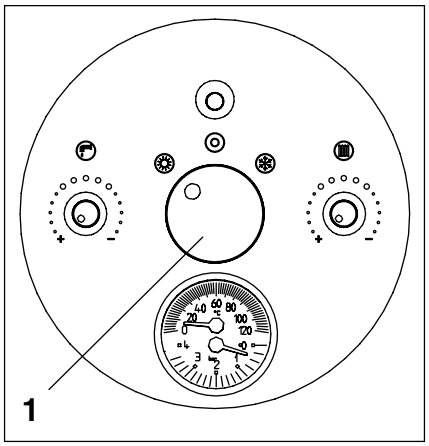

ΡΥΘΜΙΣΗ ΜΕΓΙΣΤΗΣ ΙΣΧΥΟΣ
- Βάλτε τον γενικό ηλεκτρικό διακόπτη στη θέση "ΕΚΤΟΣ"
- Στον πίνακα χειρισμών:
  - Βάλτε τον επιλογέα (1) στη θέση c ☼ (καλοκαίρι)
  - Ρυθμίστε στο μέγιστο τον θερμοστάτη ζεστού νερού
- Ξεβιδώστε τις βίδες στήριξης του περιβλήματος στο ταμπλό
- Αφαιρέστε το περίβλημα
- Ξεβιδώστε τη βίδα που κρατάει το ταμπλό.
- Ξεβιδώστε δύο στροφές τη βίδα στη θέση μέτρη σης της πίεσης, στη βαλβίδα αερίου, και συνδέστε το μανόμετρο
- Δώστε ρεύμα στο λέβητα
- Ανοίξτε μία βρύση ζεστού νερού στο μέγιστο μετά από δύο περίπου λεπτά ροής αρχίστε να ρυθμίζετε.
- Βεβαιωθείτε ότι η πίεση αερίου είναι σταθερή ή με την βοήθεια ενός μιλιαμπερόμετρου (σε σειρά με έναν αγωγό του ρυθμιστή). Βεβαιωθείτε ότι στον ρυθμιστή φτάνει το μέγιστο δυνατό διαθέσιμο ρεύμα (120 mA για το Φ.Α. και 165mA για υγραέριο)
- Αφαιρέστε το καπάκι προστασίας από τις βίδες ρύθμισης της βαλβίδας αερίου (κάντε μοχλό με ένα

BG

РЕГУЛИРАНЕ

Котли caldariello се доставят оборудвани и настроени за работа с газ-метан (G 20) или втечнен газ GPL (G 30/31), както е посочено на Табелата с технически данни. Допълнителни настройки не се изискват.
Ако се наложи настройка след основен ремонт, при подмяна на газовия вентил или при смяна на вида газ, внимавайте за посочените по-долу процедури:

⚠ Настройка за работа на максимална мощност, минимална за отопление или битова топла вода се извършва единствено от Техническата служба на **RIELLO**.

ОТОПЛЕНИЕ - РЕГУЛИРАНЕ НА МАКСИМАЛНА МОЩНОСТ
- Поставете главния бутон в положение OFF
- На командния панел:
  - Поставене селектора за работа (1) на ☼ "ЛЯТО"
  - Поставете на максимална стойност селектора за температурата за битова топла вода
- Развийте винтовете за прикрепяне на кожуха
- Демонтирайте кожуха
- Развийте винтовете за фиксиране на командния панел
- Монтирайте манометър на газовия вентил
- Включете котела
- Отворете вентила за топла вода на максимален дебит за най-малко 2 min преди да извършите настройката.
- Уверете се, че налягането е стабилно, или с помощта на милиамперметър (на линията на модулатора) - че модулаторът получава максимален ток (120 mA за метан и 165 mA за втечнен газ)
- Отстранете винтовете
- Разкачете връзката към въздушната камера

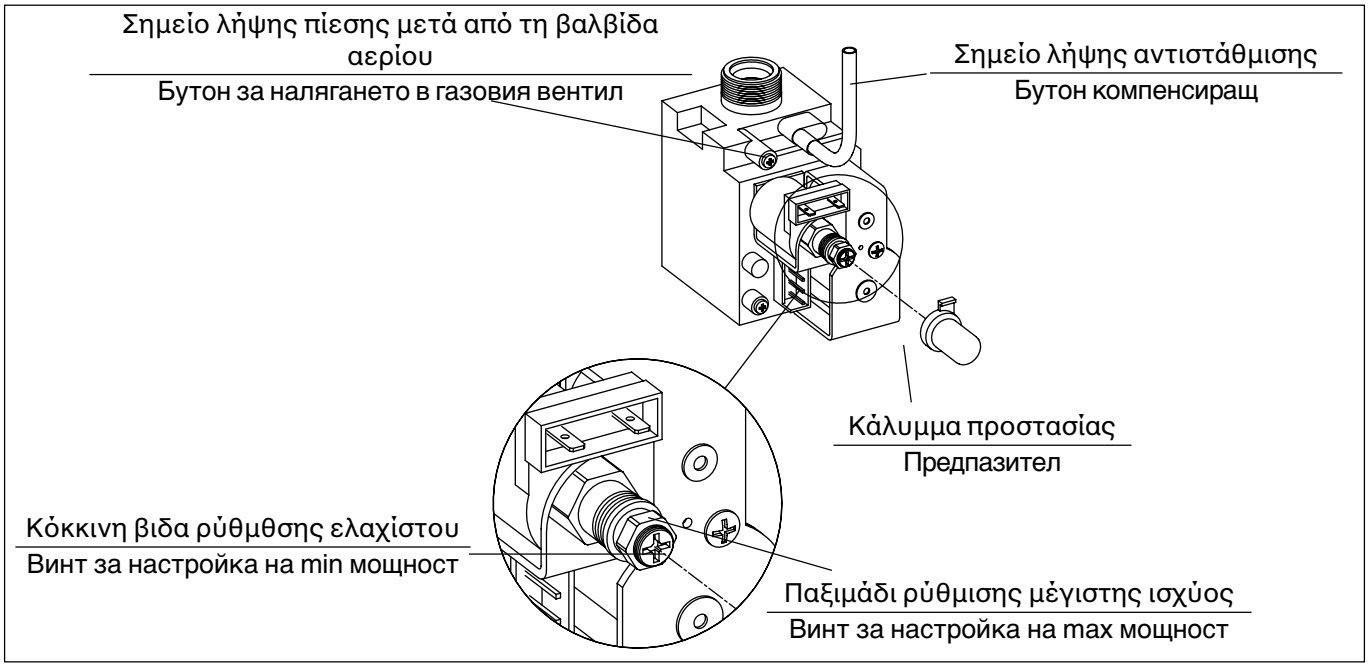

μικρό κατσαβίδι)
- Με ένα κλειδί No 10 ρυθμίστε το παξιμάδι ρύθμισης της μέγιστης ισχύος για να ρυθμίσετε τις τιμές που δείχνει ο πίνακας. Αποσυνδέστε τη λήψη αντιστάθμισης του χώρου καύσεως.

Μέγιστη πίεση μετά τη βαλβίδα αερίου (±10%) mbar	Φ.ΑΕΡΙΟ (G20)	ΒΟΥΤΑΝΙΟ (G30)	ΠΡΟΠΑΝΙΟ (G31)	
18 KIS	9,0	28	36	mbar
24 KIS	10,1	28	36	mbar
28 KIS	10,2	28	36	mbar

ΡΥΘΜΙΣΗ ΕΛΑΧΙΣΤΗΣ ΙΣΧΥΟΣ ΖΕΣΤΟΥ ΝΕΡΟΥ
- Αφαιρέστε τον ηλεκτρικό συνδετήρα από τον διαμορφωτή
- Περιμένετε να σταθεροποιηθεί η πίεση του μανομέτρου στην ελάχιστη τιμή της
- Με ένα μεγάλο ίσιο κατσαβίδι, χωρίς να πιέζετε τον Εσωτερικό άξονα, ενεργήστε στην κόκκινη βίδα ρύθμισης του ελαχίστου ζεστού νερού έτσι ώστε να πετύχετε τις τιμές τους πίνακα
- Βάλτε τον ηλεκτρικό συνδετήρα στον διαμορφωτή
- Κλείστε και τη βρύση ζεστού νερού.

Ελάχιστη πίεση στη λειτουργία ζεστού νερού εμπρός από τη βαλβίδα (±10%)	Φ.ΑΕΡΙΟ (G20)	ΒΟΥΤΑΝΙΟ (G30)	ΠΡΟΠΑΝΙΟ (G31)	
18 KIS	1,1	3,3	4,2	mbar
24 KIS	1,5	4,4	5,5	mbar
28 KIS	1,3	3,4	4,8	mbar

ΡΥΘΜΙΣΗ ΕΛΑΧΙΣΤΗΣ ΘΕΡΜΑΝΣΗΣ
- Γυρίστε αντίθετα από τη φορά του ρολογιού τον επιλογέα θερμοκρασίας της θέρμανσης (3) στο μέγιστο
- Αφαιρέστε τα πλαστικά καλύμματα που καλύπτουν τις γέφυρες
- Ξανατοποθετήστε αν είναι αναγκαίο τη γέφυρα JP2
- Περιστρέψτε αντίθετα από τη φορά του ρολογιού το ποτενσιόμετρο P5 μέχρι να φτάσετε στην ελάχιστη τιμή
- Τροφοδοτήστε ηλεκτρικά το λέβητα βάζοντας το γενικό διακόπτη σε θέση «ON»
- Δημιουργήστε ζήτηση θέρμανσης μέσω του θερμοστάτη χώρου
  Μετά τη φάση της αργής έναυσης γυρίσστε το ποτενσιόμετρο P4 και επιλέξτε την πίεση αερίου που θέλετε
- Αφαιρέστε, αν υπάρχει τη γέφυρα JP2
- Ξαναβάλτε το ποτενσιόμετρο P5 στη μέγιστη θέση
- Ξανασυνδέστε το σωληνάκι της αντιστάθμισης στο

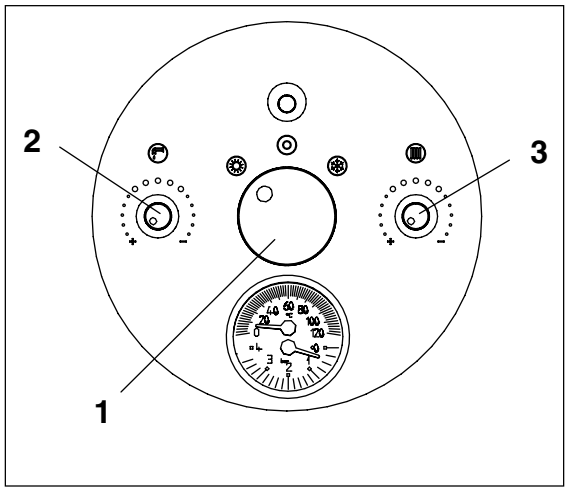

- С ключ CH 10 настройте на максимална мощност, за да получите стойността, посочена в Таблицата.

Max налягане на газовия вентил (толеранс +10 %)	МЕТАН (G 20)	БУТАН (G30)	ОТЕОЙН (G31)	
18 KIS	9,0	28	36	mbar
24 KIS	10,1	28	36	mbar
28 KIS	10,2	28	36	mbar

НАСТРОЙКА НА МИНИМУМ ЗА БИТОВАТА ТОПЛА ВОДА
- Разкачете модулатора
- Изчакайте налягането да се стабилизира на минимална стойност
- Използвайте кръстата отвертка за да настроите посредством червения винт на газовия вентил (без да натискате) до достигане на желаната стойност
- Свържете модулатора
- Затворете крана на гореща вода

Минимално налягане на битовата топла вода (толеранс ±10%)	МЕТАН (G 20)	БУТАН (G30)	ОТЕОЙН (G31)	
18 KIS	1,1	3,3	4,2	mbar
24 KIS	1,5	4,4	5,5	mbar
28 KIS	1,3	3,4	4,8	mbar

НАСТРОЙКА НА МИНИМАЛНА МОЩНОСТ ЗА ОТОПЛЕНИЕ

-Поставете превключвателя на температура за отопление в max положение (3)
Отстранете капачетата, предпазващи мостовете
-Свържете отново, ако е нужно JP 2
-Завъртете тример P5, обратно на часовниковата стрелка, докато се достигне min показана стойност
-Включете котела от основния бутон
-Подайте сигнал от стайния термостат за топлинен товар
След запалване, завъртете потенциометър P4 и изберете налягане на газа
-Отстранете мост JP 2 (ако съществува такъв)
- Поставете P 5 в max положение
- Свържете компенсацианната пробка
- Поставете внимателно предпазното капаче на винта за настройване

περίβλημα
- Ξαναβάλτε το πλαστικό κάλυμμα προστασίας στις βίδες ρύθμισης
- Βγάλτε το μανόμετρο ελέγχου της πίεσης και βιδώστε τη βίδα στο σημείο μέτρησης της πίεσης
- Ξαναβάλτε τις πλαστικές τάπες
- Κλείστε τον ηλεκτρικό πίνακα ελέγχου του λέβητα στηρίζοντάς τον με τις βίδες, στο πλαίσιο του λέβητα

Μετά από κάθε επέμβαση στη βαλβίδα του αερίου ξανατοποθετήστε το πλαστικό καπάκι

Τελειώνοντας τις ρυθμίσεις:
- Ξαναβάλτε την επιθυμητή θερμοκρασία στον θερμοστάτη χώρου
- Βάλτε τον επιλογέα θερμοκρασίας του νερού θέρμανσης στην θέση λειτουργίας που επιθυμείτε

Ελάχιστη πίεση στη λειτουργία νερού θέρμανσης μετά από τη βαλβίδα (±10%)	Φ.ΑΕΡΙΟ (G20)	ΒΟΥΤΑΝΙΟ (G30)	ΠΡΟΠΑΝΙΟ (G31)	
18 KIS	1,1	3,3	4,2	mbar
24 KIS	1,9	5,6	7,3	mbar
28 KIS	1,9	4,9	6,5	mbar

ΑΛΛΑΓΗ ΤΥΠΟΥ ΑΕΡΙΟΥ

Ο λέβητας φεύγει από το εργοστάσιο έτοιμος για λειτουργία με Φ.Α. (G 20) ή με υγραέριο (G30/G31) σύμφωνα με την ένδειξη της πινακίδας του. Μπορεί να αλλαχθεί ο τύπος του αερίου χρησιμοποιώντας τα σετ, που δίνονται χωριστά, ως εξής:
- κιτ μετατροπής από Φ.Α. σε υγραέριο (GPL)
- κιτ μετατροπής από Υγραέριο σε Φ.Α.

⚠ Η αλλαγή πρέπει να γίνει μόνο από το συνεργείο συντήρησης της RIELLO ή από αδειούχο εκπαιδευμένο προσωπικό.

⚠ Για τις εργασίες αλλαγής μελετήστε τις οδηγίες που συνοδεύουν το αντίστοιχο κιτ μετατροπής.

⚠ Αφού κάνετε όλες τις απαραίτητες αλλαγές των εξαρτημάτων, ξαναρυθμίστε εκ νέου το λέβητα σύμφωνα με τις οδηγίες και κολλήστε τη νέα πινακίδα των τεχνικών χαρακτηριστικών που υπήρχε μέσα στο κιτ.

Για να προχωρήσετε σε αλλαγή τύπου αερίου κάντε τα παρακάτω:
- Αποσυνδέστε ηλεκτρικά το λέβητα και κλείστε τη παροχή αερίου
- Βγάλτε κατά σειρά: το κάλυμμα του λέβητα, το καπάκι διανομής του αέρα, και το καπάκι του θαλάμου καύσης (Εικ. 1)
- Βγάλτε τις πλαστικές τάπες από τον ηλεκτρικό πίνακα έτσι ώστε να υπάρχει πρόσβαση στις ηλεκτρικές γέφυρες
- Αποσυνδέστε το καλώδιο σύνδεσης του ηλεκτροδίου έναυσης / ιονισμού από τον μετασχηματιστή
- Βγάλτε τις βίδες στήριξης του καυστήρα και μετακινήστε τον με το ηλεκτρόδιο του ιονισμού και

- Снемете манометъра
- Поставете капачетата
- Укрепете таблото за управление към котела със съответните винтове

След като сте извършили настройването
- Настройте стайния термостат на желаното положение

Поставете превключвателите за температура на отопление и на битова топла вода в желаното положение

Минимално изходящо налягане на газовия вентил за отопление (+10 %)	**МЕТАН** (G 20)	**бутан** (G 30)	**пропан** (G 31)	
18 KIS	1,1	3,3	4,2	mbar
24 KIS	1,9	5,6	7,3	mbar
28 KIS	1,9	4,9	6,5	mbar

ПРЕМИНАВАНЕ ОТ ЕДИН ВИД ГАЗ КЪМ ДРУГ

Котли Caldariello се доставят настроени за работа за газ метан (G 20) или за втечнен газ (G 30/G 31), като това е указано на Табелата с технически данни.
Използвайки специален комплект, може да се преминава на работа от един вид газ към друг.
Това са комплекти:
- от метан към втечнен газ
- от втечнен газ към метан

⚠ Подмяната на дюзите се извършва единствено и само от компетентно лице на Техническия отдел на RIELLO (дори и за инсталирани вече котли).

⚠ При подмяната на дюзите, следвайте упътванията към комплектите.

⚠ След монтажа на дюзите, рестартирайте котела, спазвайки инструкциите по-горе и сменете Табелата с технически данни на котела (с комплекта Ви се осигурява нова табела).

Котли caldariello се доставят настроени за работа с газ метан (G 20) или с втечнен газ (G30/G31), като това е указано на Табелата с технически данни.
Използвайки специален комплект, доставен по поръчка, може да се преминава в работа от един вид газ към друг
- Комплект за преминаване от газ метан към втечнен газ
- Комплект за преминаване от втечнен газ към газ метан

Смяната на комплекта и преминаването от работа с един вид газ към друг се извършва единствено и само от специалист на Техническия отдел на "Калория" ООД или от ОС (Оторизиран сервиз), дори и за инсталирани вече котли.
След смяната, настройте отново котела, като следвате посочените инструкции и поставете новата Табела с технически данни, доставена с комплекта.

GR

το καλώδιο
- Χρησιμοποιώντας ένα σωληνωτό κλειδί βγάλτε τα ακροφύσια και τις ροδέλες στεγανοποίησης (Εικ. 2) αντικαθιστώντας τα με αυτά που υπάρχουν στο KIT Χρησιμοποιήστε απαραιτήτως τις ροδέλες στεγανοποίησης που υπάρχουν στο KIT

Solo per 24-28 KIS
- Για μετατροπή από Φυσικό αέριο σε Υγραέριο: τοποθετήστε τη φλάντζα (αν υπάρχουν τρύπες στήριξης) στερεώνοντας την στον καυστήρα με τις βίδες που σας δίνονται (επιλέξτε τη φλάντζα με βάση τον αριθμό των καυστήρων Εικ. 3)
- Για μετατροπή από Υγραέριο σε Φυσικό αέριο: βγάλτε, αν υπάρχει, τη φλάντζα από τον καυστήρα

- Ξαναβάλτε τον καυστήρα στο θάλαμο καύσης και βιδώστε το συλλέκτη του αερίου με τις αντίστοιχες βίδες
- Βάλτε το καλώδιο του ηλεκτροδίου έναυσης / ιονισμού και τοποθετήστε το
- Ξαναβάλτε τα καπάκια διανομής του αέρα και θαλάμου καύσης
- Για μετατροπή από Φυσικό αέριο σε Υγραέριο: τοποθετήστε τη γέφυρα στη θέση JP3 (Εικ. 4)
- Για μετατροπή από Υγραέριο σε Φυσικό αέριο: βγάλτε τη γέφυρα από τη θέση JP3 (Εικ. 4)
- Ξανασυνδέστε το καλώδιο του ηλεκτροδίου έναυσης / ιονισμού
- Ξαναδώστε ηλεκτρική τροφοδοσία στο λέβητα και ανοίξτε την παροχή του αερίου
- Ρυθμίστε το λέβητα σύμφωνα με το κεφάλαιο «Ρυθμίσεις». Η εργασία αυτή πρέπει να γίνει από εξουσιοδοτημένο συνεργείο
- Αφού τελειώσετε τις ενέργειες των ρυθμίσεων κόψτε την ηλεκτρική τροφοδοσία
- Ξαναβάλτε τις πλαστικές τάπες στον πίνακα ελέγχου
- Τοποθετήστε την αυτοκόλλητη ετικέτα όπου διευκρινίζεται το καύσιμο με το οποίο λειτουργεί ο λέβητας (κόκκινη για GPL, κίτρινη για Φυσικό Αέριο) αντικαθιστώντας την υπάρχουσα
- Ξαναβάλτε το κάλυμμα του λέβητα
- Ξαναδώστε ηλεκτρική τροφοδοσία

BG

При смяната
- Изключете ел. захранването на котела и затворете крана за газ
- Демонтирайте последователно капака на котела, капака на въздушната камера и капака на горивната камера (фиг. 1)
- Отстранете пластмасовите капачета от мостовете и от потенциометрите (фиг. 4)
- Разкачете проводника към запалителния трансформатор
- Отстранете планките, които укрепват проводниците към уплътнителните пръстени и отстранете пръстена, поставен под въздушната камера
- Снемете винтовете за фиксиране на горелката и съответните проводници
- Снемете дюзите и пръстените (фиг. 2) и ги подменете с тези от комплекта

Използвайте пръстени, доставени с комплекта

Solo per 24-28 KIS
- При преминаване от метан към работа с втечнен газ, монтирайте фланец (ако има предвидени отвори), като го укрепите към горелката с помощта на винтове (изберете фланеца според броя елементи на горелката) (фиг. 3)
- При преминаване от втечнен газ към работа с метан, отстранете фланеца

- Поставете горелката в горивната камера и с помощта на винтове я укрепете към газовия колектор
- Поставете проводниците в съответните отвори на уплътнителя и укрепете към въздушната камера
- Укрепете проводниците
- Монтирайте капака на горивната камера и капака на въздушната камера
- При преминаване от метан към работа с втечнен газ, монтирайте мост JP 3 (фиг. 4)
- При преминаване от втечнен газ към работа с метан, отстранете мост JP 3 (фиг. 4)
- Поставете проводника на запалителния електрод
- Включете котела и отворете вентила за газ
- Настройте, според описаното в глава “Настройване”, извършва се от специалист на Техническия отдел на “Калория” ООД или ОС (Оторизиран сервиз)

- След настройването, изключете котела
- Поставете предпазните капачета
- Поставете етикет, според горивото (жълт за метан и червен за втечнен газ)
- Монтирайте капака
- Включете котела

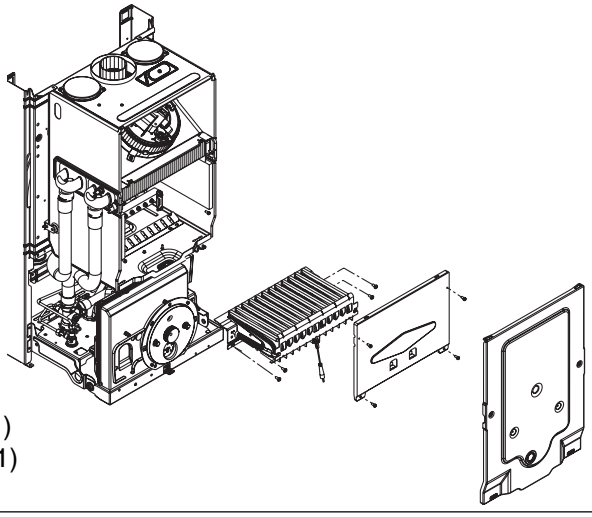

(Εικ. 1)
(фиг. 1)

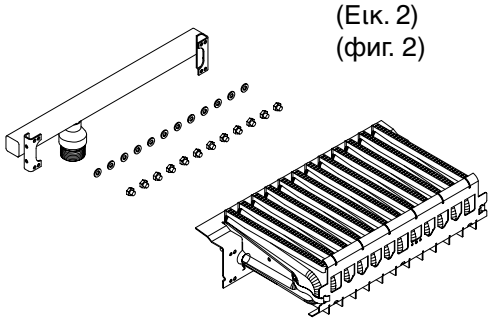

(Εικ. 2)
(фиг. 2)

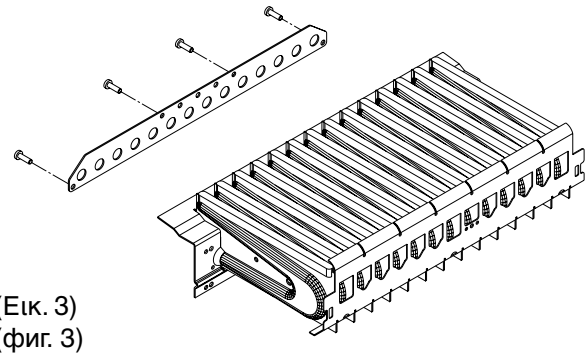

(Εικ. 3)
(фиг. 3)

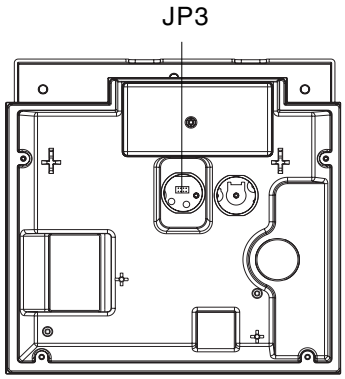

(Εικ. 4)
(фиг. 4)

ΚΑΘΑΡΙΣΜΟΣ ΤΟΥ ΛΕΒΗΤΑ ΚΑΙ ΑΦΑΙΡΕΣΗ ΤΩΝ ΕΣΩΤΕΡΙΚΩΝ ΣΤΟΙΧΕΙΩΝ

Πριν από κάθε εργασία καθαρισμού βάλτε τον γενικό διακόπτη της ηλεκτρικής παροχής στη θέση "ΕΚΤΟΣ".

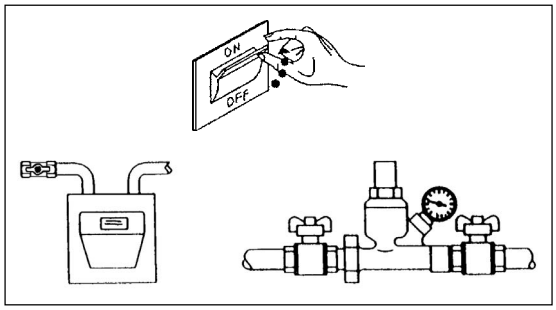

ΕΞΩΤΕΡΙΚΑ
Πλύνετε το περίβλημα, τον πίνακα χειρισμών, τόσο τα βαμμένα όσο και τα πλαστικά μέρη με ένα πανί βρεγμένο με νερό και σαπούνι. Σε περίπτωση δύσκολων λεκέδων χρησιμοποιήστε και λίγο οινόπνευμα ή άλλα ειδικά καθαριστικά.

⛔ Μην χρησιμοποιήσετε ποτέ βενζίνη, άλλο καύσιμο, διαβρωτικά ή σκόνες καθαρισμού.

ΕΣΩΤΕΡΙΚΑ
Πριν αρχίσετε τις εργασίες εσωτερικού καθαρισμού:
- Κλείστε το γενικό διακόπτη του αερίου.
- Κλείστε και τους διακόπτες των γραμμών των κυκλωμάτων θέρμανσης και ζεστού νερού χρήσεως.

Αφαίρεση του περιβλήματος
- Κλείστε την ηλεκτρική παροχή της συσκευής
- Ξεβιδώστε τις βίδες (A) που συγκρατούν το κάλυμμα
- Τραβήξτε προς τα εμπρός και μετά προς τα πάνω για να απαγκιστρωθεί το κάλυμμα από το κυρίως πλαίσιο.

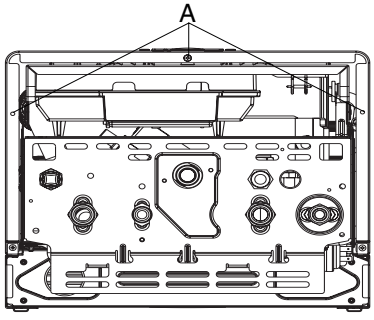

ПОЧИСТВАНЕ НА КОТЕЛА И ДЕМОНТИРАНЕ НА ВЪТРЕШНИ КОМПОНЕНТИ

Преди почистване на котела, прекъснете ел. захранването, като поставите основния бутон в положение "изключено".

ПОЧИСТВАНЕ НА ВЪНШНИТЕ ЧАСТИ
Почистете капака, таблото за управление, боядисаните и пластмасовите части с парцал, вода и сапун.
При упорити петна използвайте 50% вода и 50% денатуриран спирт или специален препарат.

⛔ Не използвайте бензин и/или гъби, напоени с абразивни или прахообразни почистващи препарати (детергенти).

ПОЧИСТВАНЕ НА ВЪТРЕШНИТЕ ЧАСТИ
Преди да започнете вътрешното почистване
- затворете ветила за газ
- затворете крановете за вода

Демонтиране на капака
- изключете ел. захранването, като поставите основния бутон в положение "изключено"
- снемете винтове (A), укрепващи капака
- преместете напред и после нагоре основата на капака, за да го откачите от рамката

Αφαίρεση του πίνακα χειρισμών

- Κλείστε την ηλεκτρική παροχή της συσκευής
- Αφαιρέστε το κάλυμμα
- Ξεβιδώστε τις βίδες στήριξης (A) του πίνακα ελέγχου
- Βγάλτε το καπάκι της κλεμμοσειράς (B) επεμβαίνοντας στη βίδα στήριξης
- Περιστρέψτε την κλεμμοσειρά (C)
- Βγάλτε το καπάκι (D) για να έχετε πρόσβαση στην ηλεκτρονική πλακέτα

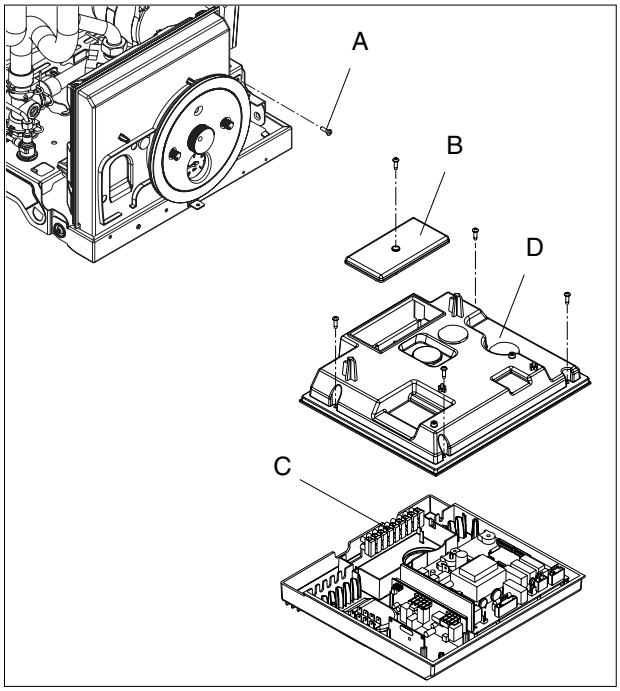

Демонтиране капака на електрическата част

- изключете ел. захранването, като поставите основния бутон в положение “изключено”
- снемете капака на котела
- снемете винтове (A), укрепващи таблото за управление
- освободете винтовете от капак (B)
- завъртете клеморед (C)
- освободете винтовете и отстранете капак (D) за достъп до терминалната платка

Ξεμοντάρισμα και καθαρισμός του καυστήρα

- Διακόψτε την ηλεκτρική παροχή και την παροχή του αερίου
- Απομακρύνετε κατά σειρά τα παρακάτω: το κάλυμμα του λέβητα, το καπάκι διανομής του αέρα και το καπάκι του θαλάμου καύσης
- Βγάλτε το ηλεκτρόδιο έναυσης / ιονισμού από τον μετασχηματιστή
- Βγάλτε τις βίδες στήριξης του καυστήρα και μετακινήστε τον με το ηλεκτρόδιο του ιονισμού και το καλώδιο
- καθαρίστε τον καυστήρα με μια μαλακή βούρτσα
- Ελέγξτε και καθαρίστε τα ακροφύσια στο συλλέκτη του καυστήρα
- Ελέγξτε το ηλεκτρόδιο έναυσης / ιονισμού και αντικαταστήστε το αν είναι αναγκαίο

Τελειώνοντας τις εργασίες καθαρισμού, συναρμολογήστε ξανά τα εξαρτήματα ακολουθώντας την αντίστροφη διαδικασία

Ελέγξτε ότι:

- η σύνδεση αερίου και ο χώρος του αέρα καύσης είναι στεγανά.

Демонтиране и почистване на горелката

-изключете ел. захранването на котела и затворете вентила за газ
- отстранете последователно капака на котела, капака на въздушната и на горивната камера
- разкачете ел. връзките на запалителния трансформатор
- отстранете уплътнителните пръстени и уплътнителя под въздушната камера
- снемете винтовете, укрепващи горелката и снемете останалите ел. проводници
- почистете горелката с мека четка
- проверете и почистете дюзите на горелката
- проверете йонизационната сонда и ако е необходимо я подменете

След почистването, монтирайте компонентите в обратен ред

Проверете, дали

- връзките с газ и въздушната камера са уплътнени
- поставете клемите на уплътнителните пръстени и проверете уплътнението

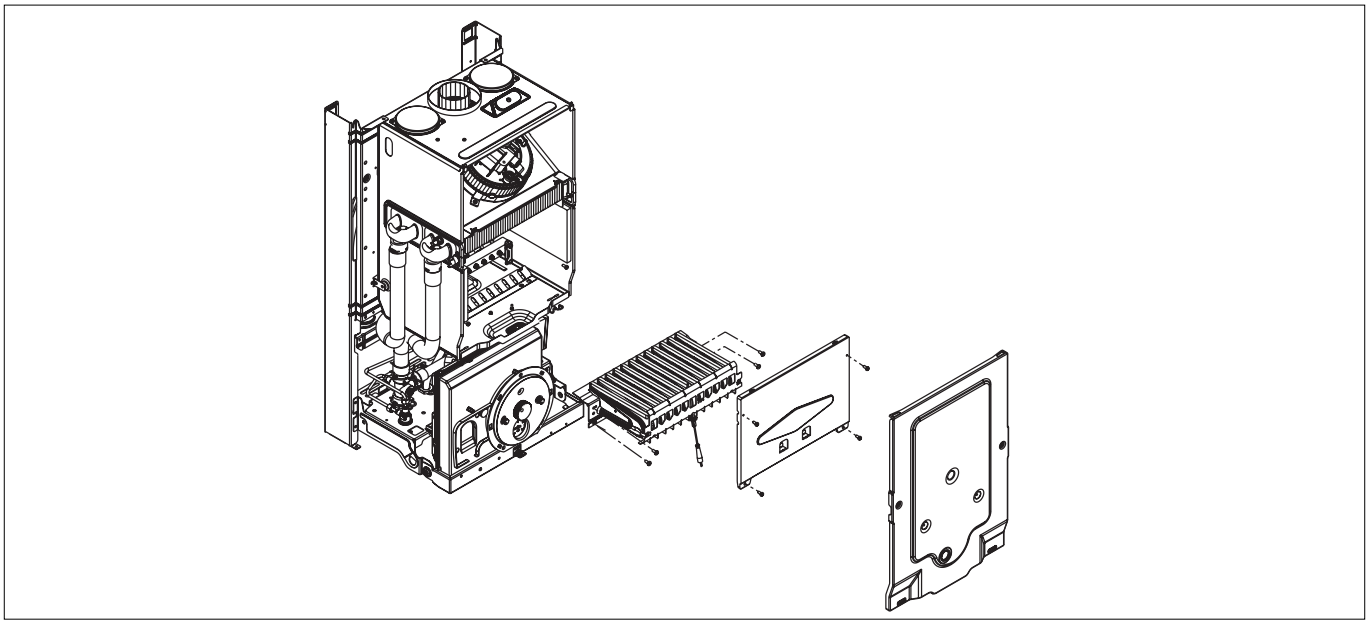

GR

Ξεμοντάρισμα και καθαρισμός του στοιχείου του λέβητα

- Διακόψτε την ηλεκτρική παροχή της συσκευής
- Κλείστε την παροχή αερίου
- Κλείστε τους διακόπτες των κυκλωμάτων θέρμανσης και ζεστού νερού) και αδειάστε το λέβητα (διάβασε το σχετικό κεφάλαιο ‘’ΓΕΜΙΣΜΑ ΚΑΙ ΑΔΕΙΑΣΜΑ ΤΗΣ ΕΓΚΑΤΑΣΤΑΣΗΣ”)
- Βγάλτε το εμπρός κάλυμμα του θαλάμου καύσης
- Το στοιχείο του λέβητα είναι δυνατόν να καθαριστεί με μια μαλακή βούρτσα χωρίς να αφαιρεθεί.

Τοποθετήστε ένα χαρτόνι πάνω στον καυστήρα για να μην πέσουν πάνω του σκουπίδια κατά τη διάρκεια του
καθαρισμού. Αφαιρέστε το χαρτόνι αυτό, αφού ολοκληρώσετε τον καθαρισμό του στοιχείου, πριν ξανακλείσετε
το λέβητα.

- Αν χρειαστεί να βγεί ο εναλλάκτης για να καθαριστεί τότε ξεβιδώστε τα παξιμάδια της εισόδου και εξόδου του
ζεστού νερού.
- Αφαιρέστε το στοιχείο του θερμοστάτη ορίου.
- Αφαιρέστε το κάλυμμα του αισθητηρίου **NTC** και λύστε τον ηλεκτρικό σύνδεσμο.
- Αποσυνδέστε τους σωλήνες θέρμανσης βγάζοντας τα ελατήρια συγκράτησης.
- Ελέξτε τα πλαϊνά από κεραμικές ίνες του θαλάμου καύσης και αλλάξτε τα αν χρειάζεται.

BG

Демонтиране и почистване на топлообменника

- изключете ел. захранването, като поставите основния бутон в положение “изключено”
- затворете вентила за газ
- затворете кранчетата за вода и източете водата от котела (виж стр. 21)
- демонтирайте предната част на въздушната камера (като използвата отвертка) и освободете двата винта
- демонтирайте предната част на горивната камера, като отстраните винтовете
- снемете гайките от входа и изхода на горещата вода
- отстранете капака на термостат, max
- отстранете капака на NTC сонда и разкачете проводниците
- отстранете част отопление, като издърпате пружините
- демонтирайте топлообменника и почистете, както е показано на фигурата
- проверете състоянието на стените на горивната камера, на керамичните фибри и ако е необходимо ги подменете.

След приключване на почистването, монтирайте компонентите в обратен ред.
Проверете плътността на въздушната камера.

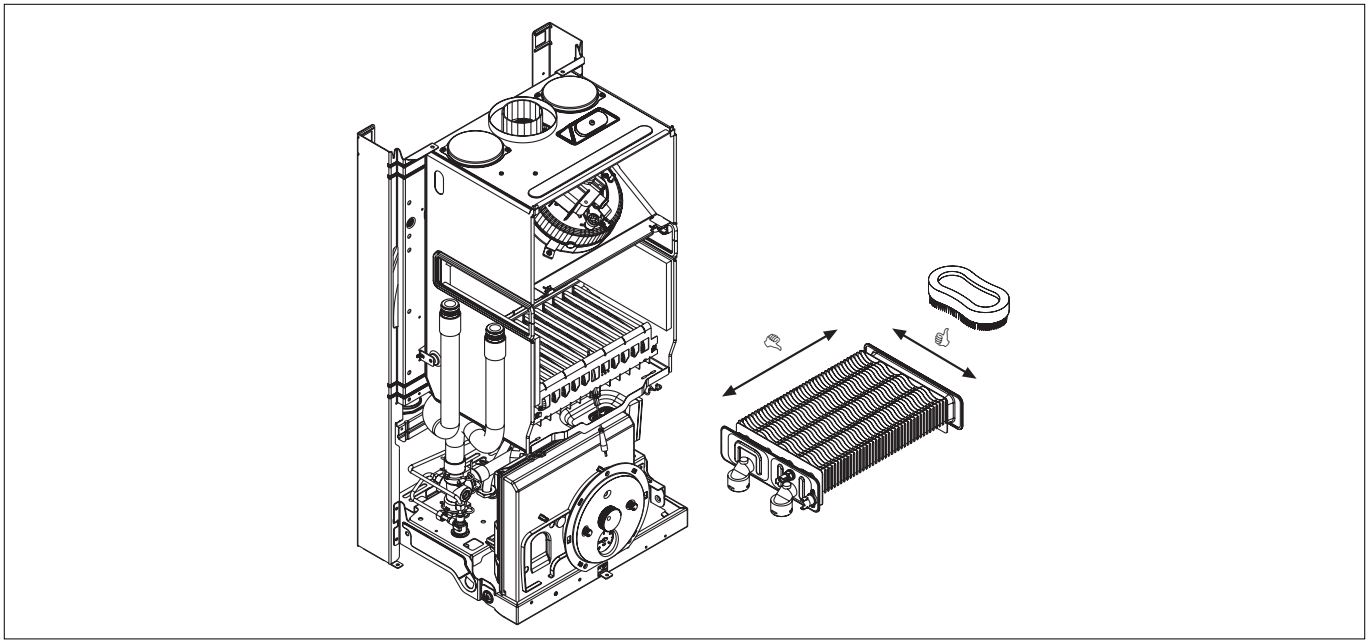

GR

Αφαίρεση του ανεμιστήρα

- Διακόψτε την ηλεκτρική παροχή
- Αφαιρέστε το εμπρόσθιο κάλυμμα του θαλάμου καύσης (κάνε μοχλό ένα κατσαβίδι) αφού ξεβιδώσετε τις δύο βίδες στερέωσης.
- Αποσυνδέστε τα τρία άκρα των καλωδίων του ανεμιστήρα.
- Αποσυνδέστε το σωληνάκι (λευκό) λήψης της υποπίεσης
- Ξεβιδώστε τη βίδα (A) στερέωσης της μαύρης τάπας (B) της λήψης ανάλυσης καυσαερίων
- Βγάλτε τη μαύρη τάπα
- Χαλαρώστε το ελατήριο συγκράτησης (C) και τραβήξτε το προς την άκρη (κάτω) του σωλήνα D)
- Βγάλτε το σωληνάκι (D) από την τρύπα του ανεμιστήρα
- Ξεβιδώστε τις βίδες (E) που κρατούν τον ανεμιστήρα στο σώμα του θαλάμου
- Ανεβάστε λίγο το κάτω μέρος του ανεμιστήρα για να διευκολυνθεί το βγάλσιμό του
- Βγάλτε το σωληνάκι από την τρύπα του θαλάμου καύσης

Μετά το τέλος της συντήρησης ή την αλλαγή του ανεμιστήρα κάντε τις ίδιες κινήσεις αλλά με αντίστροφη σειρά.

Βεβαιωθείτε ότι:
- Ο θαλαμος καύσεως είναι στεγανός
- Η λήψη της υποπίεσης έχει συνδεθεί σωστά.

BG

Демонтиране на вентилатора

- изключете ел. захранването, като поставите основния бутон в положение “изключено”
- демонтирайте предната част на въздушната камера (като използвате отвертка)
- отстранете трите скоби от проводника на вентилатора
- отстранете бялата тръбичка от пробката за компенсиране на налягането
- снемете винт (A) на черния капак (B) на гнездото за анализ на изходящите газове
- отстранете черния капак
- освободете блокираща пружина (C) и придвижете към външния край на тръбичка (D)
- отстранете тръбичката за анализ на изходящите газове (D) от отвора на вентилатора
- отстранете винтове (E), укрепващи вентилатора
- наклонете леко нагоре предната част на вентилатора, за да го демонтирате
- извадете тръбичката от отвора на въздушната камера

Накрая, монтирайте компонентите в обратен ред.

Проверете, дали
- въздушната камера е уплътнена
- пробката за налягане е свързана правилно

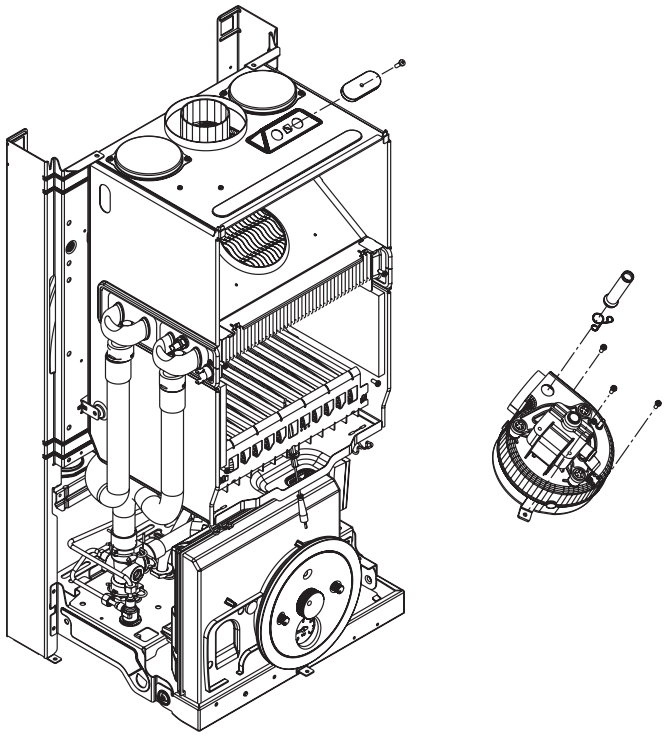

Cod.10027484 - REV.1 (07/06)

RIELLO

CALORIA A.B.E.E.
ΕΔΡΑ: ΗΦΑΙΣΤΟΥ 57, ΚΟΡΩΠΙ ΑΤΤΙΚΗΣ 19400,
ΤΗΛ.: 210-6628068-73 - FAX: 210-6623784,
ΥΠΟΚ/ΜΑ ΘΕΣΣΑΛΟΝΙΚΗΣ: ΕΥΜΕΝΟΥΣ 2 &
ΠΟΣΕΙΔΩΝΟΣ, ΧΑΡΙΛΑΟΥ 54250
ΤΗΛ.: 2310-328062-3 - FAX: 2310-301961
www.caloria.gr - Email: info@caloria.gr

ТЪРГОВСКИ ОТДЕЛ
RIELLO се ангажира с непрекъснато техническо усъвършенстване на продуктите си. Следователно конструктивните характеристики, размери, екипировка и аксесоари подлежат на промяна.
“Калория” ООД
1404, гр. София, бул. “България” №220, п.к. 57
Околовръстен път – срещу OMV “Бояна”
тел. (02) 958 04 35, 958 04 36, 958 63 45, 59 20 49,
факс 958 28 99
4000, гр. Пловдив, ул. “Ст. Михайловски” № 9
тел./факс (032) 62 77 68
e-mail: riello@techno-link.com
www. caloria-bg.com