ΕΠΙΤΟΙΧΟΙ ΛΕΒΗΤΕΣ
ΑΕΡΙΟΥ

FAMILY



ΟΔΗΓΙΕΣ ΓΙΑ ΤΟΝ ΕΓΚΑΤΑΣΤΑΤΗ ΚΑΙ ΓΙΑ ΤΟ ΣΥΝΕΡΓΕΙΟ ΣΥΝΤΗΡΗΣΗΣ

RIELLO

ΑΝΕΣΗ ΚΑΘΕ ΣΤΙΓΜΗ

ΔΗΛΩΣΗ ΣΥΜΜΟΡΦΩΣΗΣ

ΔΗΛΩΣΗ ΣΥΜΜΟΡΦΩΣΗΣ

Οι λέβητες **FAMILY** της **RIELLO** είναι σύμφωνοι με:

- οδηγία GAS 90/396/CEE
- οδηγία βαθμού απόδοσης 92/42/CEE
- Ποιότητας **IMQ**
- οδηγία Ηλεκτρομαγνητικής συμβατότητας 89/336/CEE
- Οδηγία 73/23/CEE χαμηλής τάσης

CE 0694
51BQ3036

ΠΙΣΤΟΠΟΙΗΣΗ

Οι λέβητες FAMILY της RIELLO

- Βαθμού απόδοσης ★★★
- Ποιότητας

ΜΟΝΤΕΛΑ

ΤΥΠΟΣ		ΚΑΥΣΙΜΟ	ΚΩΔΙΚΟΣ
FAMILY	**26 KIS 3S**	Φυσικό Αέριο	4278021
FAMILY	**26 KIS 3S**	Υγραέριο (GPL)	4278022
FAMILY	**30 KIS 3S**	Φυσικό Αέριο	4278031
FAMILY	**30 KIS 3S**	Υγραέριο (GPL)	4278032

Φίλε τεχνικέ,

Σας συγχαίρουμε που συστήσατε έναν λέβητα FAMILY της RIELLO για να εξασφαλίσετε τη μέγιστη ικανοποίηση του πελάτη σας για πάρα πολύ καιρό με υψηλή αξιοπιστία, απόδοση, ποιότητα και ασφάλεια.

Με αυτό το τεχνικό εγχειρίδιο επιθυμούμε να σου δώσουμε τις πληροφορίες που θεωρούμε αναγκαίες για μια σωστή και εύκολη εγκατάσταση του λέβητα χωρίς να θέλουμε να προσθέσουμε κάτι στην αναμφισβήτητη τεχνική ικανότητά σου.

Καλές δουλειές λοιπόν, και πάλι συγχαρητήρια.

RIELLO Τμήμα Οικιακών Συσκευών

ΠΕΡΙΕΧΟΜΕΝΑ

ΓΕΝΙΚΑ

Γενικές επισημάνσεις	Σελ.	5
Βασικοί κανόνες ασφαλείας	“	5
Περιγραφή του λέβητα	“	6
Διατάξεις ασφαλείας	“	6
Ταυτότητα	“	6
Δομή	“	7
Τεχνικά Χαρακτηριστικά	“	8
Υδραυλικό κύκλωμα	“	9
Κυκλοφορητής	“	9
Λειτουργικό ηλεκτρικό διάγραμμα	“	10
Κουμπί ΑΝΕΣΗΣ	“	11
Κουμπί ΑΠΟΜΝΗΜΟΝΕΥΣΗΣ	“	11
Σύστημα TOUCH & GO	“	12
Έξυπνο σύστημα πλήρωσης	“	12
Πληροφορίες	“	13
Πίνακας ελέγχου	“	14

ΕΓΚΑΤΑΣΤΑΣΗ

Συσκευασία του λέβητα	Σελ.	16
Διαστάσεις και βάρος	“	16
Μετακίνηση	“	16
Χώρος εγκατάστασης του λέβητα	“	17
Τοποθέτηση σε παλιά εγκατάσταση Θέρμανσης ή επανεγκατάσταση	“	17
Εγκατάσταση του λέβητα	“	17
Υδραυλικές συνδέσεις	“	19
Ηλεκτρικές συνδέσεις	“	20
Σύνδεση του αερίου	“	21
Έξοδος καυσαερίων και είσοδος αέρα καύσης	“	22
Πλήρωση και εκκένωση της εγκατάστασης	“	25

ΣΥΝΤΗΡΗΣΗ

Προετοιμασία για την πρώτη έναυση	Σελ.	26
Πρώτη έναυση	“	27
Έλεγχος στη λειτουργία και μετά την πρώτη έναυση	“	29
Παράμετροι προγραμματισμού	“	31
Ενδείξεις και κωδικοί βλαβών	“	33
Προσωρινή θέση εκτός λειτουργίας	“	35
Θέση εκτός λειτουργίας για μακρά περίοδο	“	35
Συντήρηση	“	35
Ρυθμίσεις	“	36
Αλλαγή τύπου αερίου	“	38
Καθαρισμός του λέβητα και αφαίρεση των εσωτερικών στοιχείων	“	39

Σε μερικά σημεία των οδηγιών χρησιμοποιούνται τα εξής σύμβολα:

⚠ ΠΡΟΣΟΧΗ = για ενέργειες που θέλουν ιδιαίτερη προσοχή και κατάλληλη προπαρασκευή.

⛔ ΑΠΑΓΟΡΕΥΕΤΑΙ = για ενέργειες που **ΔΕΝ ΠΡΕΠΕ**Ι να γίνουν σε καμία περίπτωση.

Το βιβλίο αυτό με κωδικό 10027861 REV.8 (08/05) έχει 42 σελίδες.

ΓΕΝΙΚΕΣ ΠΡΟΦΥΛΑΞΕΙΣ

⚠ Αφού αφαιρέσετε τη συσκευασία βεβαιωθείτε ότι δε λείπει τίποτε, και σε τέτοια περίπτωση απευθυνθείτε στον τοπικό αντιπρόσωπο της **RIELLO** απ' όπου αγοράσατε το λέβητα.

⚠ Η εγκατάσταση του λέβητα FAMILY πρέπει να γίνει από αδειούχο εγκαταστάτη αερίου, σύμφωνα με το Νόμο, ο οποίος θα σας δώσει και το πιστοποιητικό συμμορφώσεως προς τους κανονισμούς.

⚠ Συνιστάται ο εγκαταστάτης να καθοδηγήσει το χρήστη, σχετικά με τη χρήση της συσκευής καθώς και για τους βασικούς κανόνες ασφαλείας.

⚠ Ο λέβητας πρέπει να χρησιμοποιηθεί για χρήση όπως προορίζεται από τη **RIELLO** για την οποία αποκλειστικά κατασκευάστηκε. Αποκλείεται κάθε συμβατική ευθύνη της **RIELLO** για ζημίες σε ανθρώπους, ζώα ή πράγματα εξ αιτίας σφάλματος εγκατάστασης, ρύθμισης ή συντήρησης και για ακατάλληλες χρήσεις .

⚠ Σε περίπτωση διαρροής νερού κλείστε την παροχή νερού και καλέστε με επιμονή το συνεργείο συντήρησης **RIELLO** ή αδειούχο τεχνίτη.

⚠ Ελέγχετε περιοδικά πως η ένδειξη στο πάνελ ενδείξεων, δεν είναι αναμμένη. Η ένδειξη αυτή δείχνει πως η πίεση λειτουργίας δεν είναι σωστή (δείτε το τμήμα «Έξυπνο σύστημα πλήρωσης»).

⚠ Σε περίπτωση μη χρήσης του λέβητα για μεγάλη χρονική περίοδο πρέπει να γίνονται τα παρακάτ:

- Να βάλετε τον γενικό διακόπτη καθώς και τον διακόπτη της εγκατάστασης σε θέση «ΚΛΕΙΣΤΟ».
- Κλείστε τους διακόπτες του αερίου και του νερού.
- Αδειάστε την εγκατάσταση θέρμανσης και ζεστού νερού εάν υπάρχει κίνδυνος παγετού.

⚠ Η συντήρηση του λέβητα πρέπει να γίνεται τουλάχιστον μία φορά κάθε χρόνο.

⚠ Αυτό το βιβλίο και εκείνο για τον χρήστη αποτελούν μέρος της εγκατάστασης και συνεπώς πρέπει να φυλάγονται με προσοχή και να συνοδεύουν τον λέβητα όταν αλλάζει ο χρήστης ή όταν ο λέβητας αλλάξει θέση. Αν για οποιοδήποτε λόγο καταστραφεί ζητήστε ένα αντίγραφο από την **RIELLO**

ΒΑΣΙΚΟΙ ΚΑΝΟΝΕΣ ΑΣΦΑΛΕΙΑΣ

Να θυμόμαστε ότι η χρήση συσκευών αερίου, ηλεκτρισμού ή νερού απαιτεί το σεβασμό μερικών βασικών κανόνων ασφαλείας, όπως:

⛔ Απαγορεύεται η χρήση τους από παιδιά ή από πρόσωπα ανίκανα χωρίς επίβλεψη.

⛔ Απαγορεύεται ο χειρισμός ηλεκτρικών διατάξεων ή συσκευών όπως διακοπτών, οικιακών συσκευών κλ. αν αντιληφθούμε μυρωδιά διαρροής αερίου ή ακαύστω.

Στην περίπτωση αυτή:
- Αερίστε καλά το χώρο ανοίγοντας πόρτες και παράθυρα.
- Κλείστε τον διακόπτη αερίου.
- Καλέστε επειγόντως συνεργείο συντηρήσεως ή αδειούχο τεχνίτη.

⛔ Απαγορεύεται να αγγίζεται το λέβητα αν είστε με γυμνά πόδια ή μέσα στο μπάνιο.

⛔ Απαγορεύεται κάθε εργασία καθαρισμού πριν αποσυνδέσετε την ηλεκτροδότηση βάζοντας το γενικό διακόπτη της γραμμής σε θέση **«ΚΛΕΙΣΤΟ».**

⛔ Απαγορεύεται η μετατροπή των διατάξεων ασφαλείας ή των ρυθμίσεων χωρίς την έγκριση και τις οδηγίες του κατασκευαστή.

⛔ Απαγορεύεται να τραβάτε να αποσυνδέετε, να στρίβετε τα ηλεκτρικά καλώδια που βγαίνουν από το λέβητα, ακόμη και αν είναι ο γενικός διακόπτης σε θέση **«ΚΛΕΙΣΤΟ».**

⛔ Απαγορεύεται το κλείσιμο ή η μείωση διαστάσεων των ανοιγμάτων αερισμού του χώρου εγκατάσταση. Τα ανοίγματα αυτά είναι απαραίτητα για τη σωστή καύση και για την ασφάλεια.

⛔ Απαγορεύεται η απόθεση δοχείων ή εύφλεκτων αντικειμένων στο χώρο όπου είναι εγκατεστημένος ο λέβητας.

⛔ Τέλος δεν επιτρέπεται να αφήνετε στα χέρια παιδιών το υλικό συσκευασίας.

ΠΕΡΙΓΡΑΦΗ ΤΟΥ ΛΕΒΗΤΑ

Οι λέβητες FAMILY είναι επίτοιχοι λέβητες αερίου για θέρμανση χώρου και παραγωγή ζεστού νερού χρήσης και διαθέτουν έναν ανοξείδωτο πλακοειδή εναλλάκτη.
Είναι λέβητες με ηλεκτρονικό εξοπλισμό και αυτόματη έναυση, έχουν έλεγχο φλόγας με ιονισμό και αναλογική ρύθμιση, τόσο της παροχής αερίου όσο και της παροχής του αέρα, είτε στη θέρμανση είτε στο ζεστό νερό χρήσης.
Έχουν θάλαμο καύσεως στεγανό και σύμφωνα με τα εξαρτήματα / παρελκόμενα εξαγωγής των καυσαερίων που χρησιμοποιούν κατηγοριοποιούνται ως C12, C12x; C22; C32, C32x; C42, C42x; C52, C52x; C82, C82x.
Η μεταγωγή από τη θέρμανση στο ζεστό νερό χρήσης, γίνεται με τρίοδη ηλεκτρική βαλβίδα, της οποίας η θέση σε ηρεμία βρίσκεται σε λειτουργία ζεστού νερού χρήσης
Για να έχουμε μια σωστή παροχή νερού στον εναλλάκτη οι λέβητες έχουν εφοδιαστεί με ένα αυτόματο by-pass.

Συμπληρώνονται με εξαρτήματα ασφαλείας, διαστολής και διανομής.
Οι λέβητες FAMILY είναι εφοδιασμένοι με :
- Πλήκτρο «Άνεσης» το οποίο επιτρέπει να έχουμε θερμοκρασία ζεστού νερού χρήσης πάντα σταθερή (40°C)
- Ημιαυτόματη συσκευή πλήρωσης του κυκλώματος της θέρμανσης
- Λειτουργία «Touch & Go» ενεργοποιούμενη άμεσα με το άνοιγμα μιας βρύσης για ζεστό νερό χρήσης.
- Διαχείριση και έλεγχο με μικροεπεξεργαστή και αυτοδιάγνωση οπτικοποιούμενη μέσω πίνακα ενδείξεων.
- Αντιμπλοκάρισμα του κυκλοφορητή
- Αντιψυκτική διάταξη πρώτου επιπέδου (κατάλληλη για εσωτερική εγκατάσταση)
- Σύστημα ρύθμισης (αναλογικό) της παροχής αερίου και αέρα.
- Πρόβλεψη για τοποθέτηση θερμοστάτη χώρου η ωρολογιακό προγραμματιστή ή σύστημα βαλβίδων ζώνης
- Πρόβλεψη για εξωτερικό αισθητήριο το οποίο δίνει τη δυνατότητα ρύθμισης της θερμοκρασίας, σε σχέση με τη θερμοκρασία περιβάλλοντος (αντιστάθμιση)

ΔΙΑΤΑΞΕΙΣ ΑΣΦΑΛΕΙΑΣ

Οι λέβητες FAMILY έχουν τα παρακάτω συστήματα ασφαλείας:
Βαλβίδα ασφαλείας και μετατροπέα πίεσης νερού, παρεμβαίνουν σε περίπτωση ανεπαρκούς ή υπερβολικής πίεσης νερού (μεγ. 3 bar – ελαχ. 0,6 bar).
Θερμοστάτης ορίου της θερμοκρασίας του εναλλάκτη παρεμβαίνει βάζοντας σε στάση ασφαλείας τον λέβητα αν η θερμοκρασία περάσει το όριο (102 ± 3°C).
Είναι ενσωματωμένος στο σώμα του εναλλάκτη.
Αναλογικός διαφορικός πιεζοστάτης που παρεμβαίνει βάζοντας τον λέβητα σε κατάσταση στάσεως ασφαλείας αν υπάρξει ανωμαλία στο κύκλωμα εξαγωγής των καυσαερίων. Ο διαφορικός πιεζοστάτης παρεμβαίνει όχι μόνον σε ελάττωμα του κυκλώματος εξαγωγής του καυσαερίου αλλά και σε τυχόν εξαίρετες ατμοσφαιρικές καταστάσεις (υπερβολικό ελκυσμό στον καπναγωγό).

Επομένως είναι δυνατό , μετά από κάποιο χρόνο αναμονής, να δοκιμάσουμε να βάλουμε το λέβητα σε λειτουργία (βλέπε κεφ. «Πρώτη έναυση»
Θερμοστάτης καυστήρα, ελέγχει την ορθότητα της καύσης και τη θερμοκρασία του καυστήρα.

⚠ Η παρέμβαση των διατάξεων ασφαλείας δείχνει ότι υπάρχει μία δυσλειτουργία του λέβητα πιθανώς επικίνδυνη. Γι' αυτό ζητήστε άμεση παρέμβαση συνεργείου συντήρησης.

⛔ Σε καμία περίπτωση, ούτε καν προσωρινά, δεν πρέπει να μπει σε λειτουργία ο λέβητας με ελαττωματικές ή πειραγμένες διατάξεις ασφαλείας.

⚠ Η αντικατάσταση διατάξεων ασφαλείας πρέπει να γίνει μόνον από εκπαιδευμένο συνεργείο συντήρησης **RIELLO** που θα χρησιμοποιήσει γνήσια και κατάλληλα για τον λέβητα ανταλλακτικά όπως υποδεικνύει ο κατάλογος που συνοδεύει τον λέβητ.

ΤΑΥΤΟΤΗΤΑ

Οι λέβητες FAMILY φέρουν σήμανση ταυτότητας μέσω:

- **Ετικέτας συσκευασίας**

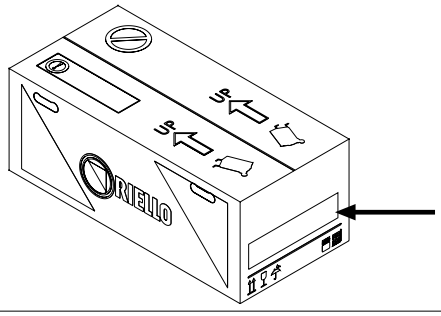

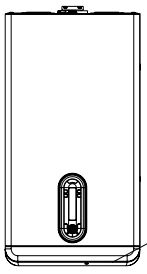

- **Πινακίδας τεχνικών στοιχείων**
Αναφέρονται τα τεχνικά στοιχεία και οι αποδόσεις.



⚠ Η αλλαγή, ή η αφαίρεση της πινακίδας τεχνικών στοιχείων, ή ότι άλλο δεν επιτρέπει τη σίγουρη ταυτοποίηση του προϊόντος, δυσχεραίνει οποιαδήποτε εργασία εγκατάστασης ή συντήρησης.

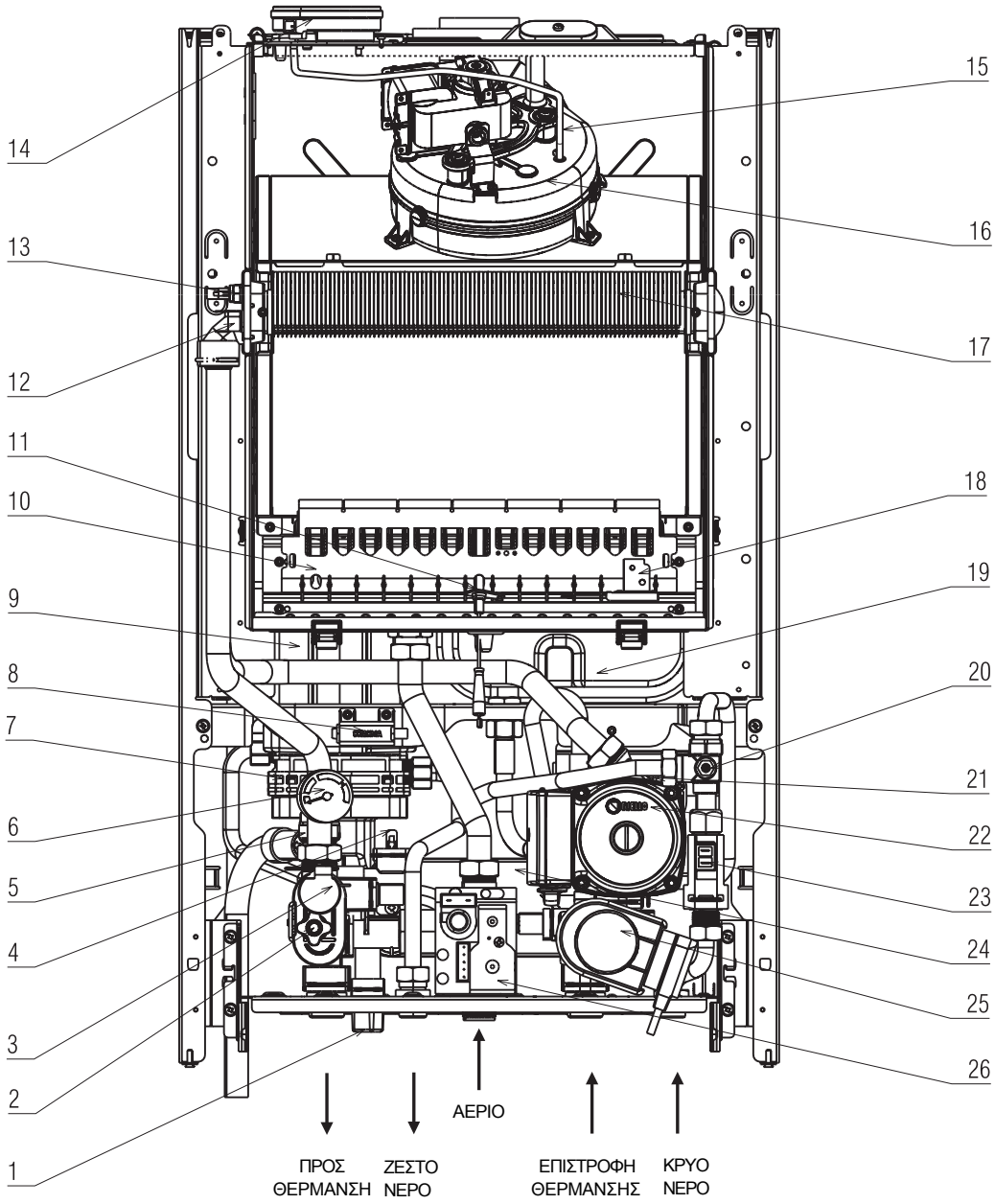

1 ΚΡΟΥΝΟΣ ΠΛΗΡΩΣΗΣ
2 ΒΑΛΒΙΔΑ ΕΚΚΕΝΩΣΗΣ
3 ΜΕΤΑΤΡΟΠΕΑΣ ΠΙΕΣΗΣ
4 ΑΙΣΘΗΤΗΡΙΟ NTC ΖΕΣΤΟΥ ΝΕΡΟΥ ΧΡΗΣΗΣ
5 ΒΑΛΒΙΔΑ ΑΣΦΑΛΕΙΑΣ
6 ΜΕΤΑΣΧΗΜΑΤΙΣΤΗΣ
7 ΥΔΡΟΜΕΤΡΟ
8 ΚΑΥΣΤΗΡΑΣ
9 ΗΛΕΚΤΡΟΔΙΟ ΕΝΑΥΣΗΣ / ΑΝΙΧΝΕΥΣΗΣ ΦΛΟΓΑΣ
10 ΘΕΡΜΟΣΤΑΤΗΣ ΟΡΙΟΥ
11 ΑΙΣΘΗΤΗΡΙΟ NTC ΘΕΡΜΑΝΣΗΣ
12 ΔΙΑΦΟΡΙΚΟΣ ΠΙΕΖΟΣΤΑΤΗΣ ΚΑΥΣΑΕΡΙΩΝ
13 ΣΩΛΗΝΑΚΙ ΛΗΨΗΣ ΥΠΟΠΙΕΣΗΣ
14 ΑΝΕΜΙΣΤΗΡΑΣ
15 ΚΥΡΙΟΣ ΕΝΑΛΛΑΚΤΗΣ
16 ΘΕΡΜΟΣΤΑΤΗΣ ΚΑΥΣΤΗΡΑ
17 ΚΛΕΙΣΤΟ ΔΟΧΕΙΟ ΔΙΑΣΤΟΛΗΣ
18 ΑΥΤΟΜΑΤΟ ΕΞΑΕΡΙΣΤΙΚΟ
19 ΚΥΚΛΟΦΟΡΗΤΗΣ
20 ΡΟΟΜΕΤΡΟ
21 ΕΝΑΛΛΑΚΤΗΣ ΖΕΣΤΟΥ ΝΕΡΟΥ ΧΡΗΣΗΣ
22 ΜΟΤΕΡ ΤΡΙΟΔΗΣ ΒΑΝΑΣ
23 ΒΑΛΒΙΔΑ ΑΕΡΙΟΥ

ΤΕΧΝΙΚΑ ΔΕΔΟΜΕΝΑ

ΠΕΡΙΓΡΑΦΗ	FAMILY						
	26 KIS 3S			30 KIS 3S			
Καύσιμο αέριο	G 20	G 30	G 31	G 20	G 30	G 31	
Κατηγορία συσκευής	II2H3+			II2H3+			
Χώρα προορισμού	GR			GR			
Τύπος συσκευής	C12, C12X, C22, C22X, C32, C32X, C42, C42X, C52,C52X, C82, C82X						
Θερμική ισχύς εστίας	28,00			33,40			Kw
Θερμική ισχύς χρήσιμη	26,10			30,36			Kw
Θερμική ισχύς εστίας μειωμένη (θέρμανση)	8,40			9,70			Kw
Θερμική ισχύς χρήσιμη μειωμένη(θέρμανση)	7,71			8,90			Kw
Θερμική ισχύς εστίας μειωμένη (Ζεστό νερό)	8,40			9,70			Kw
Θερμική ισχύς χρήσιμη μειωμένη(Ζεστό νερό)	7,71			8,90			Kw
Βαθμός απόδοσης Pn*	93,2			93,7			%
Βαθμός απόδοσης στο 30% του φορτίου Pa*	91,8			94,3			%
Απώλειες περιβλήματος με αναμμένο καυστήρα (στο max)	0,3			0,3			%
Απώλειες περιβλήματος με σβηστό καυστήρα	0,07			0,07			%
Θερμοκρασία καυσαερίων (Δτ) (σε μέγιστη / ελάχιστη ισχύ)	109/57	104/55	105/56	102/59	103/58	103/57	^{0}C
Διαθέσιμη πίεση (με αγωγό ομοαξονικό 0,85 μ.(μήκος)	0,20			0,20			mbar
Παροχή κατά βάρος των καυσαερίων** σε πλήρη ισχύ	0,01569	0,01564	0,01596	0,01880	0,01874	0,01938	Kg/sec
Παροχή κατά βάρος των καυσαερίων** σε ελάχιστη ισχύ	0,00956	0,01035	0,01026	0,01263	0,01211	0,01233	Kg/sec
Περίσσεια αέρος (λ) σε μέγιστη ισχύ	1,618	1,657	1,671	1,676	1,718	1,756	m^3/m^3
Περίσσεια αέρος (λ) σε ελάχιστη ισχύ	3,304	3,733	3,653	3,784	3,784	3,806	m^3/m^3
CO_2 σε μέγιστο / ελάχιστο**	7,25/3,55	8,10/3,60	7,80/3,75	7,00/3,10	8,15/3,70	7,80/3,60	%
CO SA σε μέγιστο / ελάχιστο** μικρότερο από	110/50	120/110	100/110	80/100	120/150	70/100	ppm
NO_x SA σε μέγιστο / ελάχιστο** μικρότερο από	160/90	180/110	180/100	130/90	200/140	180/110	ppm
Κλάση NO_x	2			3			
Μέγιστη πίεση λειτουργίας της θέρμανσης	3			3			bar
Ελάχιστη πίεση σε κανονική λειτουργία	0,25 – 0,45			0,25 – 0,45			bar
Μέγιστη επιτρεπόμενη θερμοκρασία	90			90			^{0}C
Περιοχή επιλογής θερμοκρασίας του λέβητα θέρμανσης (± 3^{0}C)	40 – 80			40 – 80			^{0}C
Περιεχόμενο νερού λέβητα	2,30			2,30			lt
Ηλεκτρική παροχή	230 – 50			230 – 50			Volt- Hz
Μέγιστη απορροφώμενη ηλεκτρική ισχύς	120			150			W
Βαθμός ηλ.εκτρικής προστασίας	X5D			X5D			IP
Όγκος δοχείου διαστολής	8			8			lt
Προπίεση στο δοχείο διαστολής	1			1			bar

*Απόδοση σύμφωνα με τον Ευρωπαϊκό Κανονισμό EN 483 (Pa είναι η μέση αριθμητική τιμής της μέγιστης και ελάχιστης ενδεικνυόμενων τιμών)
**Μέτρηση πραγματοποιημένη με ομόκεντρο καπναγωγό (Φ 60 – 100 mm, μήκους 0,75 m και θερμοκρασία νερού 80-600C

ΠΕΡΙΓΡΑΦΗ ΖΕΣΤΟΥ ΝΕΡΟΥ	26 KIS 3S	30 KIS 3S	
Περιεχόμενο νερό του κυκλώματος	0,25	0,25	Lt
Μέγ. Πίεση	6	6	Bar
Ελάχ. Πίεση	0,15	0,15	Bar
Ποσότητα Ζ. νερού με ΔΤ = 25^{0}C	11,85	14	Lt/min
Ποσότητα Ζ. νερού με ΔΤ = 30^{0}C	15,0	17,4	Lt/min
Περιοχή επιλογής θερμ/σίας ζεστού νερού χρήσεως (± 3^{0}C)	35-60	35-60	^{0}C
Ελάχιστη παροχή ζεστού νερού	2	2	Lt/min
Περιοριστής ροής παροχής	11	13	Lt/min

ΥΔΡΑΥΛΙΚΟ ΚΥΚΛΩΜΑ

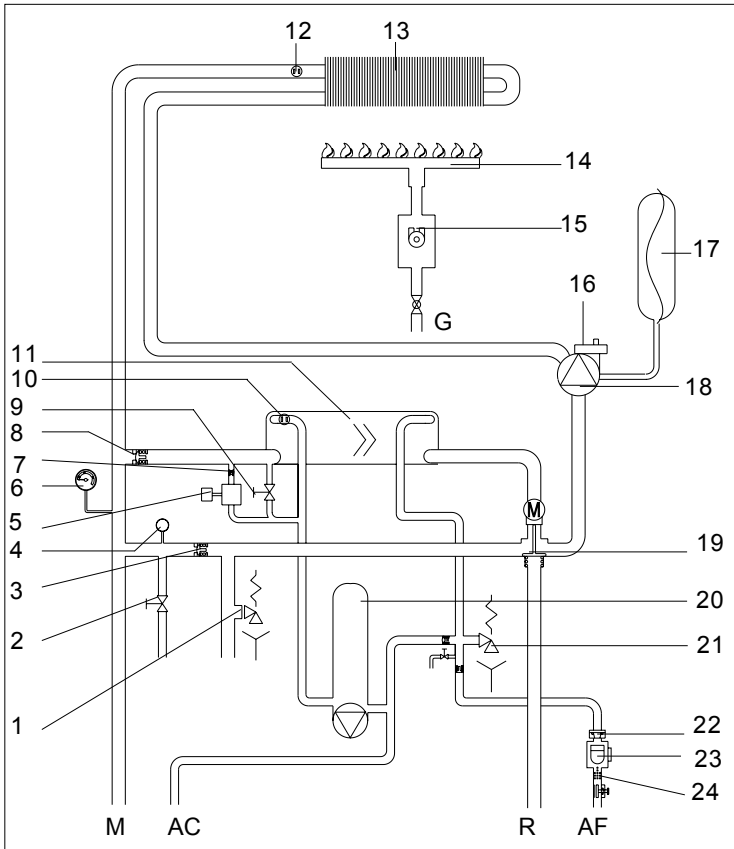

R - Επιστροφή θέρμανσης
M - Αναχώρηση θέρμανσης
G - Αέριο
AC - Ζεστό νερό
AF - Κρύο νερό
1 - Βαλβίδα ασφαλείας
2 - Διακόπτης εκκένωσης
3 - Αυτόματο by-pass
4 - Μετατροπέας πίεσης
5 - Ηλεκτροβαλβίδα πλήρωσης
6 - Υδρόμετρο
7 - Βαλβίδα αντεπιστροφής
8 - Βαλβίδα αντεπιστροφής
9 - Κρουνός πλήρωσης
10 - Αισθητήριο NTC ζεστού νερού χρήσης
11 - Εναλλάκτης ζεστού νερού χρήσης
12 - Αισθητήριο NTC θέρμανσης
13 - Κύριος εναλλάκτης
14 - Καυστήρας
15 - Βαλβίδα αερίου
16 - Αυτόματο εξαεριστικό
17 - Κλειστό δοχείο διαστολής
18 - Κυκλοφορητής (με ενσωματωμένο εξαεριστικό)
19 - Τρίοδη ηλεκτροκίνητη βαλβίδα
20 - Ρυθμιστής παροχής
21 - Ροοστάτης
22 - Φίλτρο ζεστού νερού χρήσης

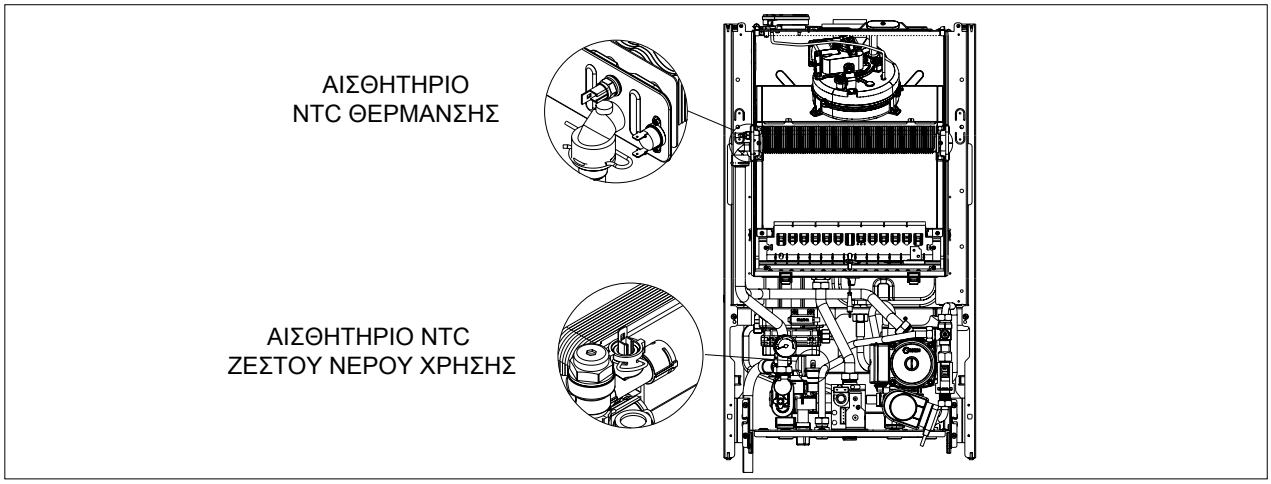

ΚΥΚΛΟΦΟΡΗΤΗΣ

Οι λέβητες **FAMILY** είναι εφοδιασμένοι με κυκλοφορητή ήδη συνδεδεμένο υδραυλικά και ηλεκτρικά, του οποίου η καμπύλη πίεσης και παροχής δίνεται στο διάγραμμα.

Οι λέβητες είναι εφοδιασμένοι με σύστημα αντιμπλοκαρίσματος που κάθε 24 ώρες στασιμότητας βάζει εμπρός (ξεκινά) τον κυκλοφορητή αδιάφορα σε ποια θέση βρίσκεται ο διακόπτης επιλογής.

⚠ Το σύστημα αντιμπλοκαρίσματος λειτουργεί μόνον εφόσον υπάρχει ηλεκτρική τροφοδοσία στο λέβητα.

⛔ **Απαγορεύεται η λειτουργία του κυκλοφορητή χωρίς νερό (αν είναι άδεια η εγκατάσταση).**

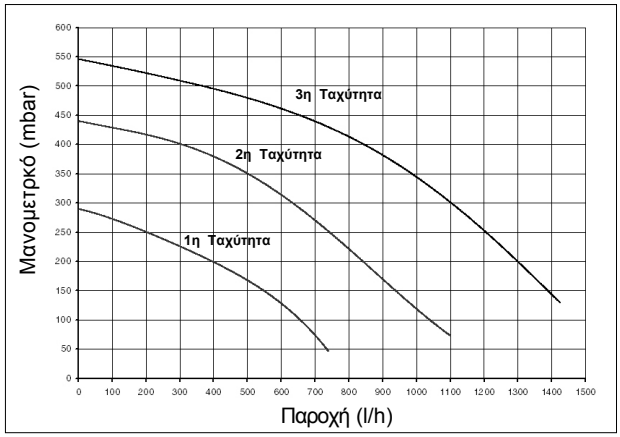

ΛΕΙΤΟΥΡΓΙΚΟ ΗΛΕΚΤΡΙΚΟ ΔΙΑΓΡΑΜΜΑ

Συνιστάται η αντιστοίχιση φάσης – ουδέτερου (L – N)

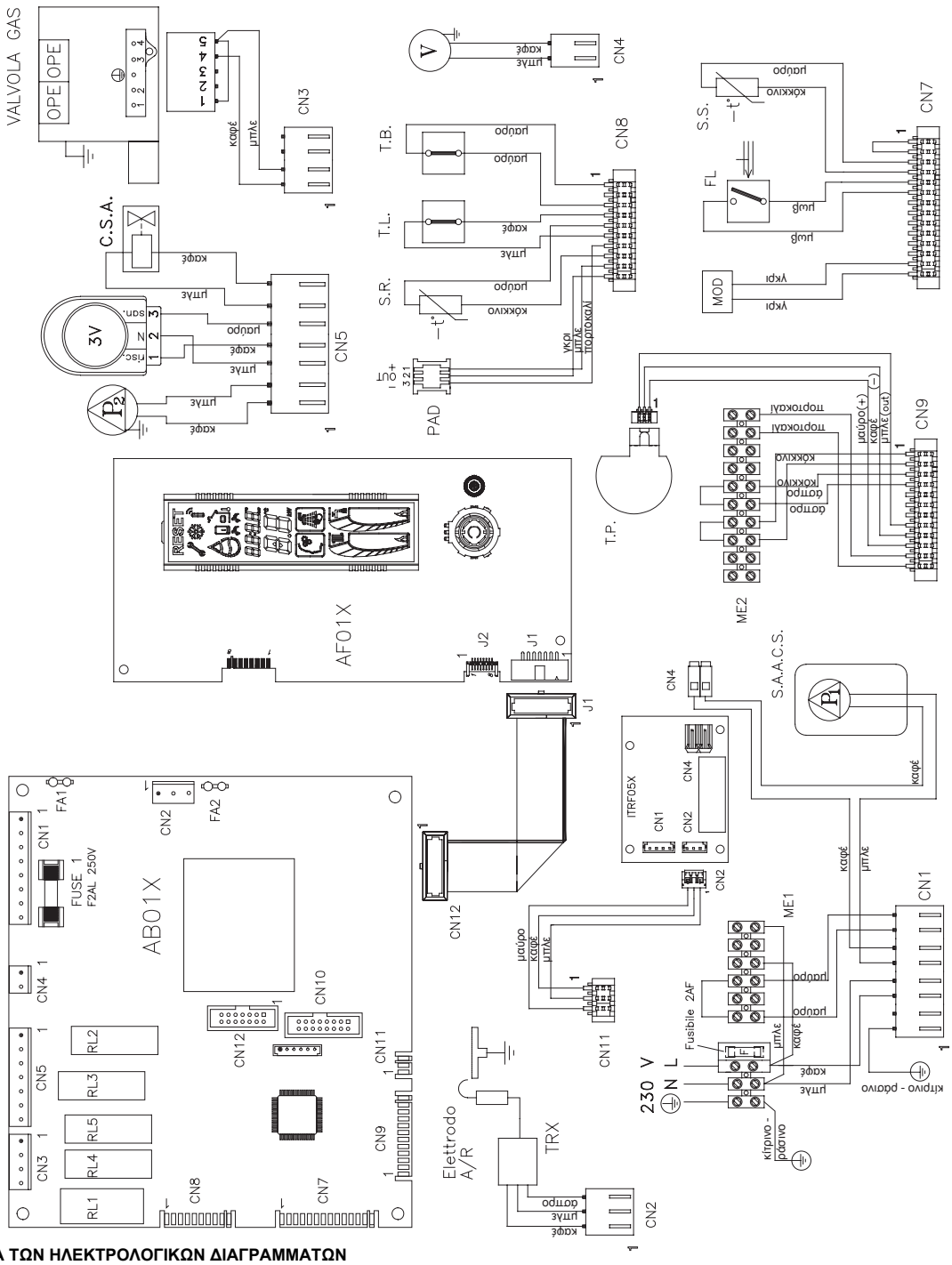

ΕΡΜΗΝΕΙΑ ΤΩΝ ΗΛΕΚΤΡΟΛΟΓΙΚΩΝ ΔΙΑΓΡΑΜΜΑΤΩΝ

PAD	ΑΝΑΛΟΓΙΚΟΣ ΔΙΑΦΟΡΙΚΟΣ ΠΙΕΖΟΣΤΑΤΗΣ
T.L.	ΘΕΡΜΟΣΤΑΤΗΣ ΟΡΙΟΥ
T.B.	ΘΕΡΜΟΣΤΑΤΗΣ ΚΑΥΣΤΗΡΑ
FL	ΡΟΟΣΤΑΤΗΣ ΖΕΣΤΟΥ ΝΕΡΟΥ
S.R.	ΑΙΣΘΗΤΗΡΙΟ NTC ΘΕΡΜΑΝΣΗΣ
S.S.	ΑΙΣΘΗΤΗΡΙΟ NTC ΖΕΣΤΟΥ ΝΕΡΟΥ
F	ΑΣΦΑΛΕΙΑ ΕΞΩΤΕΡΙΚΗ 2 A F
F1	ΑΣΦΑΛΕΙΑ 2 A F
E.A./R.	ΗΛΕΚΤΡΟΔΙΟ ΕΝΑΥΣΗΣ / ΙΟΝΙΣΜΟΥ
RL1-RL4	ΡΕΛΕ ΕΝΤΟΛΩΝ ΒΑΛΒΙΔΑΣ ΑΕΡΙΟΥ
RL2	ΡΕΛΕ ΕΝΤΟΛΩΝ ΚΥΚΛΟΦΟΡΗΤΗ
RL3	ΡΕΛΕ ΕΝΤΟΛΩΝ ΤΡΙΟΔΗΣ ΗΛΕΚΤΡΟΒΑΝΑΣ
RL5	ΡΕΛΕ ΗΜΙΑΥΤΟΜΑΤΟΥ ΠΛΗΡΩΣΗΣ ΕΓΚΑΤΑΣΤΑΣΗΣ ΘΕΡΜΑΝΣΗΣ
MOD	ΡΥΘΜΙΣΤΗΣ ΙΣΧΥΟΣ
P	ΑΝΤΛΙΑ

3V	ΣΕΡΒΟΜΟΤΕΡ ΤΡΙΟΔΗΣ ΗΛΕΚΤΡΟΒΑΝΑΣ
V	ΑΝΕΜΙΣΤΗΡΑΣ
AB01X	ΠΛΑΚΕΤΑ ΕΝΤΟΛΩΝ
AB01X	ΠΛΑΚΕΤΑ ΠΙΝΑΚΑ ΕΝΔΕΙΞΕΩΝ
OPE	ΡΥΘΜΙΣΤΗΣ ΒΑΛΒΙΔΑΣ ΑΕΡΙΟΥ
CN1÷CN12	ΣΥΝΔΕΤΗΡΕΣ ΗΛΕΚΤΡΙΚΩΝ ΣΥΝΔΕΣΕΩΝ
TRX	ΜΕΤΑΣΧΗΜΑΤΙΣΤΗΣ ΕΝΑΥΣΗΣ ΕΚΤΟΣ ΠΛΑΚΕΤΑΣ
ME1	ΕΞΩΤΕΡΙΚΟΙ ΑΚΡΟΔΕΚΤΕΣ ΥΨΗΛΗΣ ΤΑΣΗΣ
ME2	ΕΞΩΤΕΡΙΚΟΙ ΑΚΡΟΔΕΚΤΕΣ ΧΑΜΗΛΗΣ ΤΑΣΗΣ
C.S.A.	ΗΜΙΑΥΤΟΜΑΤΟΣ ΠΛΗΡΩΣΗΣ ΚΥΚΛΩΜΑΤΟΣ ΘΕΡΜΑΝΣΗΣ
T.P.	ΜΕΤΑΤΡΟΠΕΑΣ ΠΙΕΣΗΣ
ITRF05X	ΔΙΑΣΥΝΔΕΣΗ (INTERFACE) ΓΙΑ ΤΗ ΣΥΝΔΕΣΗ ΠΙΝΑΚΑ ΕΝΤΟΛΩΝ ΧΕΙΡΙΣΜΟΥ ΕΞ ΑΠΟΣΤΑΣΕΩΣ (ΚΑΤΟΠΙΝ ΖΗΤΗΣΗΣ)

ΠΛΗΚΤΡΟ ΑΝΕΣΗΣ

Πατώντας το πλήκτρο ενεργοποιείται η λειτουργία « Άνεσης», η οθόνη εμφανίζει την σχετική εικόνα.

Πατώντας το πλήκτρο το ζεστό νερό χρήσης έρχεται σε ιδανική θερμοκρασία για ντους. Η θερμοκρασία του ρυθμίζεται στους 40°C.
Είναι δυνατό να τροποποιήσετε την επιθυμητή θερμοκρασία από 35 °C έως 45 °C με διαβάθμιση 0,5 °C.
Για να τροποποιήσετε τη θερμοκρασία, μετά την επιλογή αυτής της λειτουργίας, πατήστε το πλήκτρο και περιστρέψτε τον κωδικοποιητή Α.
Στην οθόνη εμφανίζεται η επιλεγμένη θερμοκρασία την οποία μπορούμε να αλλάξουμε.
Με τη λειτουργία Άνεσης αποφεύγουμε την αναζήτηση σωστής ανάμιξης κρύου και ζεστού νερού ώστε να επιτύχουμε την ιδανική για εμάς θερμοκρασία του νερού για ντους (χρήση).

Σημείωση
Η επιλεγμένη θερμοκρασία παραμένει στη μνήμη του λέβητα, έτσι ώστε στην επόμενη ζήτηση ζεστού νερού μέσω της λειτουργίας πλήκτρου άνεσης η θερμοκρασία του νερού είναι η νέα επιλεγμένη τιμή.

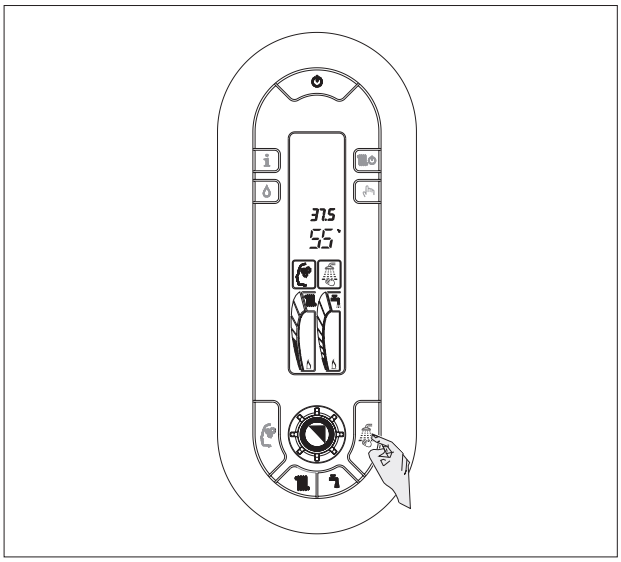

ΠΛΗΚΤΡΟ ΑΠΟΜΝΗΜΟΝΕΥΣΗΣ

Πατώντας το πλήκτρο ενεργοποιείται η λειτουργία «Απομνημόνευσης», η οθόνη εμφανίζει τη σχετική εικόνα.
Η λειτουργία Απομνημόνευσης επιτυγχάνει διπλή ευφυή ενέργεια την ίδια στιγμή:
- υφυές ζεστό νερό χρήσης
- ευφυές κύκλωμα θέρμανσης

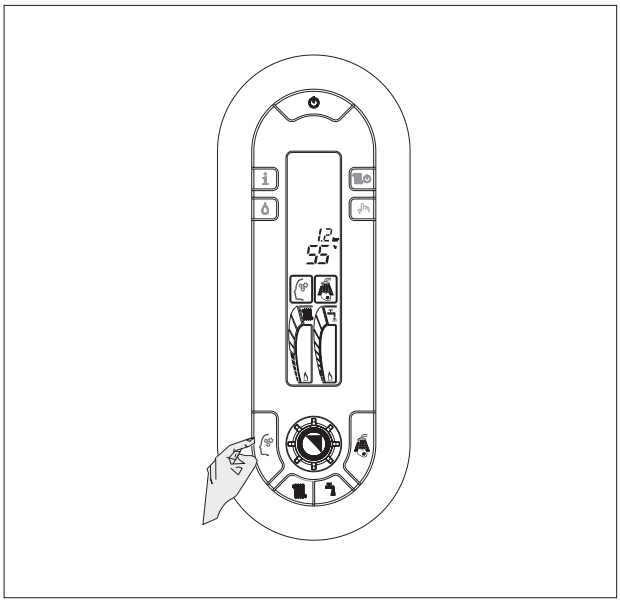

Απομνημόνευση ζεστού νερού χρήσης
Ενεργοποιώντας το πλήκτρο Απομνημόνευσης ο λέβητας ξεκινά να απομνημονεύει τις συνήθεις χρήσεις του από τον χρήστη. Μετά από μια μόνο εβδομάδα η λειτουργία Απομνημόνευσης θα έχει μάθει τις συνήθειες και τους τρόπους χρήσης του ζεστού νερού χρήσης και έτσι είναι σε θέση να προθερμαίνει το νερό πριν τη χρήση.

Παράδειγμα
Πέμπτη 15 του μήνα, στις 7:00 το πρωί, πραγματοποιείται μια ζήτηση ζεστού νερού χρήσης. Την επόμενη Πέμπτη 22 του μήνα στις 6:30, ο λέβητας πραγματοποιεί προθέρμανση του ζεστού νερού χρήσης. Ο χρήστης, σε ζήτηση ζεστού νερού περίπου στις 7:00, βρίσκει το ζεστό νερό χρήσης ήδη στην επιθυμητή θερμοκρασία.
Αν υπάρξει ανάγκη προθερμασμένου νερού εκτός των συνηθισμένων χρήσεων, τότε πρέπει να ενεργοποιηθεί η λειτουργία «Touch & Go»

⚠ Σε περίπτωση έλλειψης ηλεκτρικής τροφοδοσίας, τα δεδομένα που υπάρχουν στη μνήμη χάνονται. Στην επαναφορά της ηλεκτρικής τροφοδοσίας η λειτουργία απομνημόνευσης, θα απομνημονεύσει ξανά από την αρχή τις νέες συνήθεις χρήσεις του ζεστού νερού. Για να εκμεταλλευθούμε τις προσφερόμενες δυνατότητες αυτής της λειτουργίας είναι ανάγκη να περιμένουμε να περάσει μια εβδομάδα.

Απομνημόνευση στη θέρμανση
Ενεργοποιώντας το πλήκτρο Απομνημόνευσης ο λέβητας λαμβάνει υπ' όψιν του το χρόνο που πέρασε από την έναυση και μετά από 10 min αυξάνει κατά 5°C τη θερμοκρασία προσαγωγής. Η μνήμη επαναλαμβάνει τον κύκλο, μέχρι να επιτευχθεί η θερμοκρασία που έχουμε επιλέξει μέσω του θερμοστάτη χώρου, ή, μέχρι να φτάσει στη μέγιστη επιτρεπόμενη θερμοκρασία του νερού του κυκλώματος θέρμανσης.
Χάρις σε αυτή την αυτόματη λειτουργία, είναι δυνατόν να επιλέξουμε χαμηλότερες θερμοκρασίες προσαγωγής και ταυτόχρονα να μειωθεί ο απαραίτητος χρόνος θέρμανσης του χώρου.

Σύστημα C.T.R. (έλεγχος της θερμοκρασίας της θέρμανσης)
Κατά τη διάρκεια ρύθμισης της θέρμανσης, περνώντας από τη μικρότερη τιμή (40°C) στη μέγιστη τιμή (80°C) συναντάμε τον τομέα στον οποίο ενεργοποιείται το σύστημα **C.T.R.** (έλεγχος της θερμοκρασίας της θέρμανσης από 55°C έως 65°C).
Το σύστημα **C.T.R.** διαχειρίζεται αυτόνομα τη θερμοκρασία προσαγωγής, προσαρμόζοντας τη λειτουργία στις πραγματικές ανάγκες της κατοικίας.
Όταν οι θερμικές απαιτήσεις επιμηκύνονται στο χρόνο, η θερμοκρασία προσαγωγής αυξάνεται, παρέχοντας έτσι γρηγορότερη θέρμανση του χώρου. Μόλις επιτευχθεί η επιθυμητή θερμοκρασία, το σύστημα επαναφέρει τη θερμοκρασία προσαγωγής στην αρχικά επιλεγμένη θερμοκρασία. Όλα τα παραπάνω εγγυώνται χαμηλότερες καταναλώσεις, λιγότερες εναποθέσεις αλάτων στο λέβητα και μικρότερες θερμικές μεταβολές στα θερμαντικά σώματα.

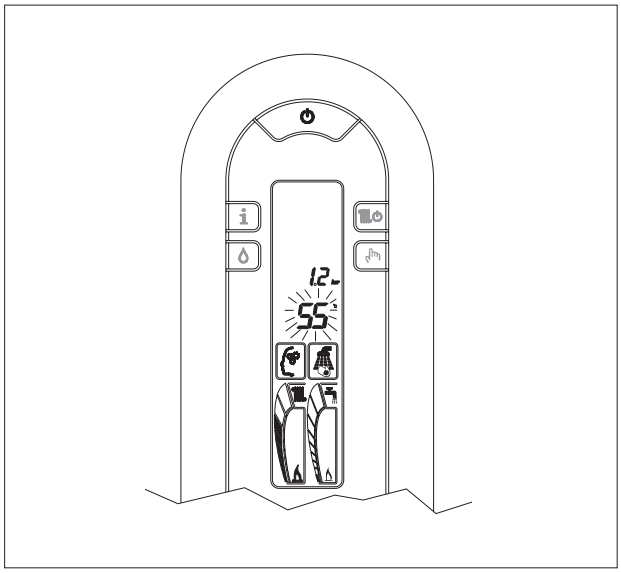

ΛΕΙΤΟΥΡΓΙΑ «TOUCH & GO»
Εάν δεν επιθυμούμε την ενεργοποίηση της λειτουργίας « Απομνημόνευσης» ή αν υπάρχει ανάγκη ζεστού νερού χρήσης άμεσα, είναι δυνατό να πραγματοποιηθεί μια προθέρμανση του ζεστού νερού χρήσης, λίγο πριν τη ζήτησή μας. Χάρις στη λειτουργία «TOUCH & GO» ανοίγοντας και κλείνοντας στιγμιαία το ζεστό νερό, ενεργοποιείται η λειτουργία προθέρμανσης του νερού, μόνο για εκείνη τη ζήτηση.

ΕΞΥΠΝΗ ΠΛΗΡΩΣΗ ΤΗΣ ΕΓΚΑΤΑΣΤΑΣΗΣ

Όταν η πίεση του νερού πέσει κάτω από το σημείο συναγερμού, ανάβει στην οθόνη η ένδειξη και ενεργοποιείται το πλήκτρο πλήρωσης.
Πατώντας το πλήκτρο ενεργοποιείται η λειτουργία έξυπνης πλήρωσης. Η εξέλιξη του κύκλου πλήρωσης εμφανίζεται στην οθόνη, με την εικόνα μιας σταγόνας που γεμίζει .
Όταν ολοκληρωθεί ο κύκλος πλήρωσης η εικόνα της σταγόνας στην οθόνη σβήνει.

Σημείωση
Εάν η τιμή της πίεσης του νερού της εγκατάστασης πέσει χαμηλότερα από την ελάχιστη τιμή ασφαλείας, στην οθόνη εμφανίζεται η βλάβη με τον αριθμό 40 (βλέπε κεφάλαιο « Ενδείξεις και βλάβες» της Σελ. 33.
Προβείτε σε επανάταξη πατώντας το πλήκτρο και αντιστοίχως το πλήκτρο για να ενεργοποιήσετε τη διαδικασία της πλήρωσης της εγκατάστασης.

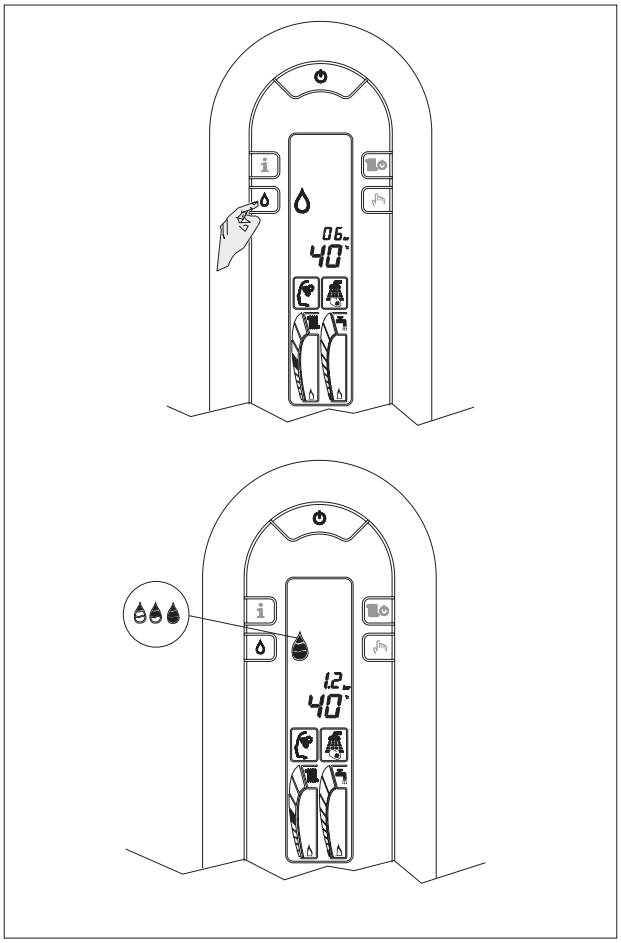

Πατώντας το πλήκτρο **i** στην οθόνη εμφανίζεται η ένδειξη INFO.
Γυρνώντας τον κωδικοποιητή **A** εμφανίζονται στη σειρά, οι παρακάτω περιγραφόμενες πληροφορίες :
Εάν το πλήκτρο **i** δεν πατηθεί, μετά από 10 sec. Το σύστημα βγαίνει αυτόματα από τη λειτουργία αυτή.

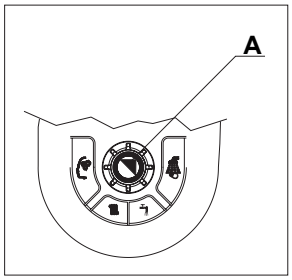

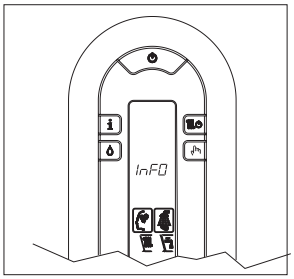

Λίστα πληροφοριών (info)

Info 1 Εμφανίζει, μόνο στην περίπτωση που υπάρχει συνδεδεμένο εξωτερικό αισθητήριο θερμοκρασίας, την εξωτερική θερμοκρασία που παίρνει το αισθητήριο αυτό.

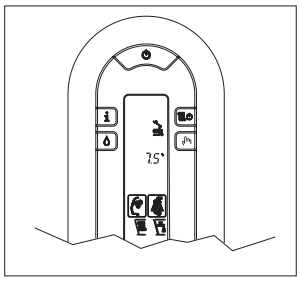

Info 2 Εμφανίζει την τιμή της πίεσης του νερού της εγκατάστασης, συνοδευόμενο από το σύμβολο πλήρωσης.

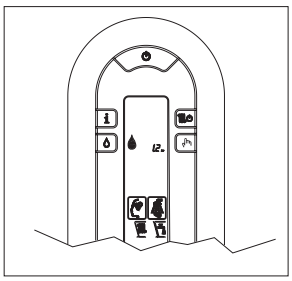

Info 3 Εμφανίζει την επιλεγμένη από εμάς θερμοκρασία της θέρμανσης.

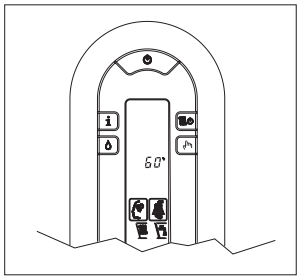

Info 4 Εμφανίζει την επιλεγμένη από εμάς θερμοκρασία του ζεστού νερού χρήσης.

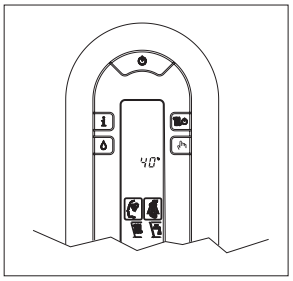

ΚΥΡΙΕΣ ΠΛΗΡΟΦΟΡΙΕΣ / ΜΕΣΟΝ ΑΛΛΗΛΕΠΙΔΡΑΣΗΣ (Interface) ΕΝΤΟΛΩΝ

ΠΛΗΚΤΡΟ INFO
Ενεργοποιεί τη λειτουργία INFO, η οποία μας επιτρέπει να δούμε πληροφορίες, σε σχέση με τη λειτουργία του λέβητα.

ΠΛΗΚΤΡΟ ΕΞΥΠΝΗΣ ΠΛΗΡΩΣΗΣ
Ενεργοποιεί τη λειτουργία πλήρωσης της εγκατάστασης όταν υπάρξει ανάγκη, επαναφέροντας την πίεση στη σωστή τιμή.
Σε περίπτωση ανάγκης πλήρωσης η ένδειξη εμφανίζεται αναβοσβήνοντας

ΠΛΗΚΤΡΟ ΑΠΟΜΝΗΜΟΝΕΥΣΗΣ
Ενεργοποιεί τη λειτουργία απομνημόνευσης.

ΠΛΗΚΤΡΟ ΡΥΘΜΙΣΗΣ ΤΗΣ ΘΕΡΜΟΚΡΑΣΙΑΣ ΘΕΡΜΑΝΣΗΣ
Επιτρέπει να μπαίνουμε στη ρύθμιση της θερμοκρασίας του νερού της θέρμανσης, η οποία γίνεται μέσω του κωδικοποιητή.

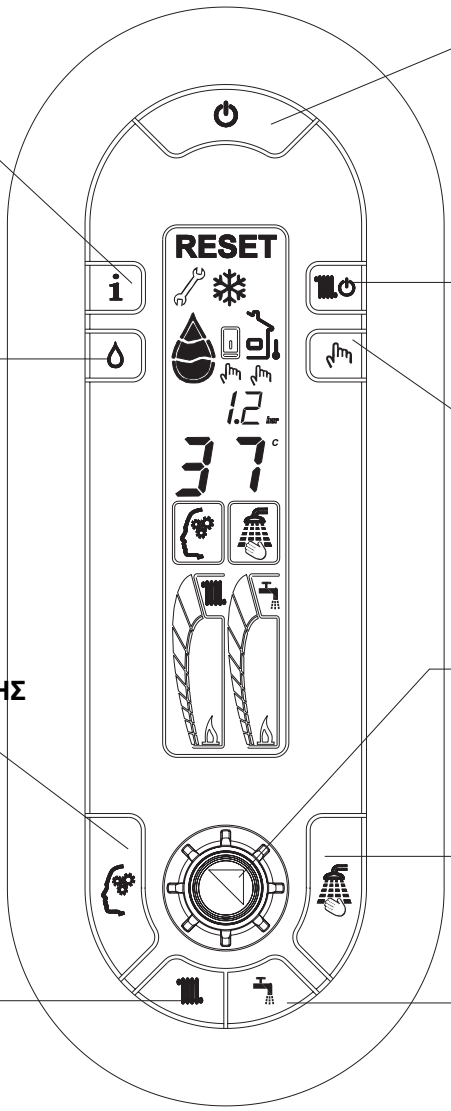

ΠΛΗΚΤΡΟ ON/OFF/RESET
Επιτρέπει να :
- ανάψουμε το λέβητα
- σβήσουμε το λέβητα
- να ενεργοποιήσουμε ξανά το λέβητα μετά από βλάβη ή σταμάτημα.

ΠΛΗΚΤΡΟ ON/OFF/ ΘΕΡΜΑΝΣΗΣ
Ενεργοποιεί / απενεργοποιεί τη λειτουργία θέρμανσης.

Αφορά το Service
Ενεργοποιεί ή απενεργοποιεί τη λειτουργία στο χώρο.

ΕΠΙΛΟΓΕΑΣ ΡΥΘΜΙΣΕΩΝ (ΚΩΔΙΚΟΠΟΙΗΤΗΣ)
Επιτρέπει τη αύξηση ή τη μείωση των προεπιλεγμένων τιμών.

ΠΛΗΚΤΡΟ ΑΝΕΣΗΣ
Ενεργοποιεί τη λειτουργία άνεσης.

ΠΛΗΚΤΡΟ ΡΥΘΜΙΣΗΣ ΤΗΣ ΘΕΡΜΟΚΡΑΣΙΑΣ ΤΟΥ ΖΕΣΤΟΥ ΝΕΡΟΥ ΧΡΗΣΗΣ
Επιτρέπει να μπαίνουμε στη ρύθμιση της θερμοκρασίας του ζεστού νερού χρήσης, η οποία γίνεται μέσω κωδικοποιητή (επιλογέα ρυθμίσεων).

ΔΕΥΤΕΡΕΥΟΥΣΕΣ ΠΛΗΡΟΦΟΡΙΕΣ / ΟΘΟΝΗ ΕΝΔΕΙΞΕΩΝ

Εικόνα Reset
Δείχνει πότε είναι ανάγκη να μεριμνήσουμε για μια αποκατάσταση της λειτουργίας (για περισσότερες πληροφορίες δείτε τη Σελ. 31).

Εικόνα Εργαλείο (κλειδί)
Δείχνει την παρουσία βλάβης (για περισσότερες πληροφορίες δείτε τη Σελ. 31).

Εικόνα Πλήρωσης της εγκατάστασης
Δείχνει την ημιαυτόματη λειτουργία πλήρωσης της εγκατάστασης (για περισσότερες πληροφορίες δείτε τη Σελ. 29).

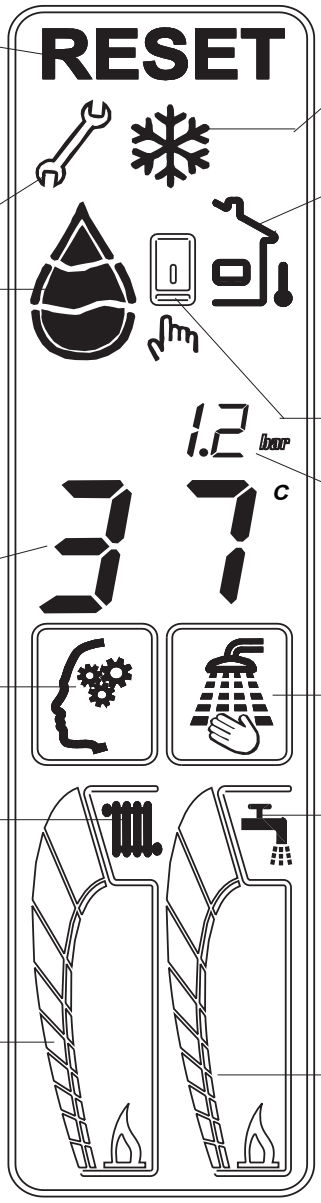

Εικόνα νιφάδας
Εμφανίζεται όταν ενεργοποιείται η λειτουργία αντιπαγετικής προστασίας.

Εικόνα εξωτερικού αισθητηρίου περιβάλλοντος
Εμφανίζεται όταν υπάρχει συνδεδεμένο εξωτερικό αισθητήριο.

Εικόνα χειροκίνητου ελέγχου
Δείχνει πως η λειτουργία ελέγχεται από το χώρο.

Η τιμή της πίεσης του νερού, του κυκλώματος θέρμανσης.

Δείχνει τη θερμοκρασία λειτουργίας (ζεστού νερού χρήσης ή θέρμανσης).

Εικόνα Απομνημόνευσης
Εμφανίζεται όταν ενεργοποιηθεί η λειτουργία απομνημόνευσης.

Εικόνα Άνεσης
Εμφανίζεται όταν ενεργοποιείται η λειτουργία άνεσης.

Εικόνα θέρμανσης

Αναμμένη δείχνει μια ζήτηση θέρμανσης του χώρου (σχετική θέση ανάμεσα στο μέγιστο και στο ελάχιστ).

Εικόνα Ζεστού νερού χρήσης
Αναμμένη δείχνει μια ζήτηση ζεστού νερού χρήσης (σχετική θέση ανάμεσα στο μέγιστο και στο ελάχιστο).

Ράμπα ένδειξης φορτίου θέρμανσης
Δείχνει τη θέση της επιλεγμένης θερμοκρασίας της θέρμανσης (σχετική θέση ανάμεσα στο μέγιστο και στο ελάχιστο).

Ράμπα ένδειξης φορτίου ζεστού νερού χρήσης
Η φλόγα του ζεστού νερού χρήσης αναμμένη δείχνει ότι ο καυστήρας λειτουργεί, ως αποτέλεσμα μιας ζήτησης ζεστού νερού χρήσης.

ΣΥΣΚΕΥΑΣΙΑ ΤΟΥ ΛΕΒΗΤΑ

Οι λέβητες FAMILY έρχονται συσκευασμένοι σε προστατευτικό κιβώτιο από χαρτόνι.
Συνοδευτικά με τον λέβητα βρίσκονται τα κάτωθι:

- ένας πλαστικός φάκελος που περιέχει:
  - βιβλίο οδηγιών για το χρήστη
  - βιβλίο οδηγιών για τον εγκαταστάτη και το συνεργείο τεχνικής υποστήριξης.
- ετικέτες με κωδικό αριθμό (barcode)
- πατρόν προεγκατάστασης
- συσκευασία με υδραυλικές συνδέσεις

⚠ Τα βιβλία οδηγιών είναι μέρος του λέβητα και πρέπει να μελετηθούν και να φυλαχτούν καλά.

ΔΙΑΣΤΑΣΕΙΣ ΚΑΙ ΒΑΡΟΣ

ΠΕΡΙΓΡΑΦΗ	FAMILY		
	26 KIS 3S	30 KIS 3S	
L	400	450	mm
P	332	332	mm
H	740	740	mm
H1	805	805	mm
ΒΑΡΟΣ ΚΑΘΑΡΟ	40	43	Kg

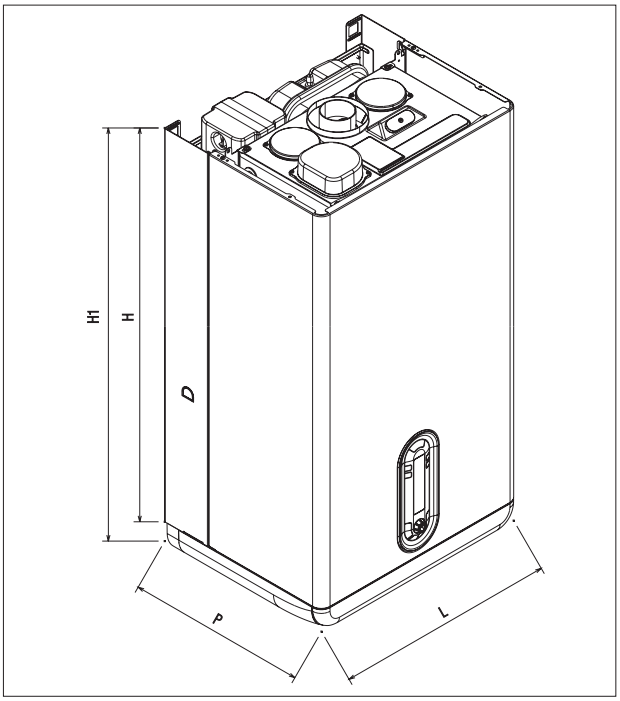

ΜΕΤΑΚΙΝΗΣΗ

Αφότου αφαιρεθεί το χαρτοκιβώτιο συσκευασίας, ο λέβητας FAMILY μετακινείται χρησιμοποιώντας το πλαίσιο υποστήριξης.

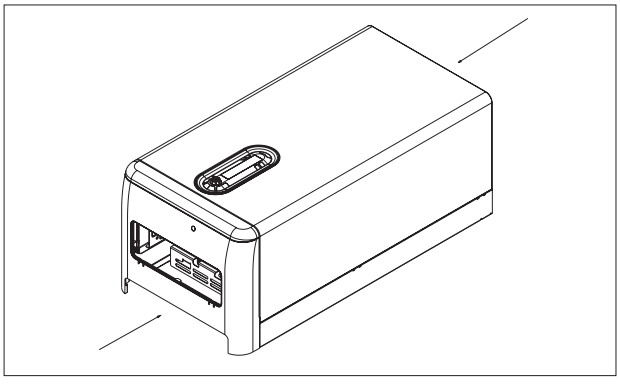

ΧΩΡΟΣ ΕΓΚΑΤΑΣΤΑΣΗΣ ΤΟΥ ΛΕΒΗΤΑ

Ο λέβητας FAMILY μπορεί να τοποθετηθεί σε οποιοδήποτε χώρο γιατί η εξαγωγή των προϊόντων της καύσης αλλά και η είσοδος του αέρα καύσης γίνεται από το εξωτερικό περιβάλλον.

Έτσι σ΄ αυτή την περίπτωση δεν υπάρχει αναγκαιότητα αερισμού του χώρου τοποθέτησης γιατί ο FAMILY λέβητας είναι λέβητας με στεγανό κύκλωμα καύσης σε σχέση με το περιβάλλον εγκατάστασης.

⚠ Να υπάρχει χώρος πρόσβασης προς τον λέβητα και τα όργανα ρύθμισης της ασφάλειας.

⚠ Βεβαιωθείτε ότι η ηλεκτρολογική προστασία του λέβητα είναι κατάλληλη για το χώρο.

⚠ Σε περίπτωση λειτουργίας με υγραέριο κάθε ηλεκτρικό εξάρτημα πρέπει να βρίσκεται τουλάχιστον **0,5 m** πάνω από το δάπεδο του χώρου

ΤΟΠΟΘΕΤΗΣΗ ΣΕ ΠΑΛΙΑ ΕΓΚΑΤΑΣΤΑΣΗ ΘΕΡΜΑΝΣΗΣ ΄Η ΕΠΑΝΕΓΚΑΤΑΣΤΑΣΗ

Όταν ένας λέβητας FAMILY εγκαθίσταται σε παλιά ή ανανεωμένη εγκατάσταση βεβαιωθείτε ότι:

- Η καπνοδόχος είναι κατάλληλη για τη θερμοκρασία των προϊόντων της καύσης σε καθεστώς συμπύκνωσης, υπολογισμένη και κατασκευασμένη σύμφωνα με τον κανονισμό, είναι το δυνατόν ευθύγραμμη, στεγανή, μονωμένη και δεν έχει εμπόδια ή στενώσεις.
  Είναι εφοδιασμένη ανάλογα με την περίπτωση με σύστημα συλλογής και εκκένωσης των συμπυκνωμάτων
- Η ηλεκτρική παροχή είναι σύμφωνη με τους ισχύοντες κανονισμούς
- Ότι η γραμμή αερίου (ΦΑ) ή η δεξαμενή υγραερίου είναι εγκατεστημένη σύμφωνα με τους κανονισμούς.
- Ότι το δοχείο διαστολής επαρκεί για τα υπάρχοντα σώματα και τις σωληνώσεις
- Ότι η παροχή και η μανομετρική πίεση του κυκλοφορητή (σελ. 9) είναι κατάλληλες για τα χαρακτηριστικά της εγκατάστασης θέρμανσης
- Ότι το δίκτυο είναι πλυμένο και καθαρό από ξένα σώματα, όπως σκουριές κλπ. και ότι δεν χάνει νερό.
- Ότι έχει προβλεφθεί η διάταξη επεξεργασίας του νερού όταν η ποιότητα του νερού το απαιτεί.

ΤΙΜΕΣ ΝΕΡΟΥ ΤΡΟΦΟΔΟΣΙΑΣ	
PH	6-8
Ηλ.αγωγιμότητα	200 mV/cm (25°C)
Ιόντα χλωρίου	< 50 ppm
Θειϊκά ιόντα	< 50 ppm
Ολικός σίδηρος	< 0,3 ppm
Αλκάλια M	< 50 ppm
Ολική σκληρότητα	< 35°F
Ιόντα θείου	0
Ιόντα αμμωνίας	0
Ιόντα πυριτίου	< 20 ppm

⚠ Ο κατασκευαστής δε φέρει οποιαδήποτε ευθύνη για πιθανή ζημιά που τυχόν προκληθεί από αντικανονική ή λανθασμένη τοποθέτηση των εξαρτημάτων απαγωγής των καυσαερίων.

⚠ Οι αγωγοί εκκένωσης των καυσαερίων για λέβητες συμπύκνωσης είναι κατασκευασμένοι από ειδικά υλικά, διαφορετικά σε σχέση με τους αγωγούς που χρησιμοποιούν οι στάνταρ λέβητες.

ΕΓΚΑΤΑΣΤΑΣΗ ΤΟΥ ΛΕΒΗΤΑ

Για μια σωστή εγκατάσταση λάβετε υπ' όψη ότι:

- απαγορεύεται να αφήνετε εύφλεκτες ουσίες στο χώρο εγκατάστασης του λέβητα.
- οι ευαίσθητοι σε θέρμανση τοίχοι (π.χ. εκείνοι από ξύλο) πρέπει να προστατεύονται από κατάλληλη μόνωση.
- δεν μπορεί να τοποθετηθεί πάνω από μαγειρική εστία ή άλλη συσκευή ψησίματος.
- για να επιτρέπεται η επέμβαση στο εσωτερικό της συσκευής έτσι ώστε να είναι δυνατή η συντήρηση ή τυχόν επισκευή, πρέπει να σεβαστείτε τις ελάχιστες αποστάσεις εγκατάστασης.

Στη συσκευασία του λέβητα περιλαμβάνεται πατρόν προεγκατάστασης, το οποίο επιτρέπει να γίνουν οι συνδέσεις με τα κυκλώματα θέρμανσης και ζεστού νερού χρήσης, χωρίς να είναι αναγκαίο να είναι τοποθετημένος και ο λέβητας, ο οποίος μπορεί να τοποθετηθεί εκ των υστέρων.

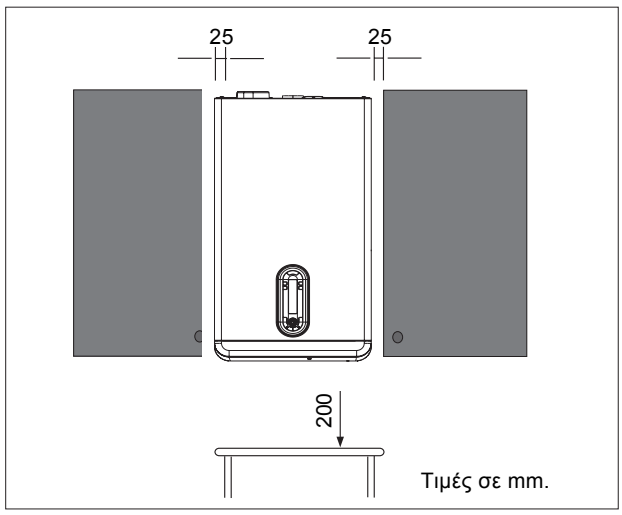

ΣΤΕΡΕΩΣΗ ΤΟΥ ΠΑΤΡΟΝ ΠΡΟΕΓΚΑΤΑΣΤΑΣΗΣ

Οι λέβητες FAMILY έχουν μελετηθεί για τοποθέτηση σε εγκαταστάσεις αυτόνομης θέρμανσης και παραγωγής ζεστού νερού χρήσης.
Οι θέσεις και οι διαστάσεις των υδραυλικών συναρμογών αναφέρονται στις εικονογραφήσεις.

- Τοποθετήστε την πλάκα στήριξης με τη βοήθεια ενός αλφαδιού οριζοντίωσης.
  Ελέγξτε την οριζοντιότητα και την επιπεδότητα του τοίχου.Αν χρειαστεί βάλτε κάποια προσθήκη.
- Σημαδέψτε τα σημεία στήριξης
- Βγάλτε την πλάκα και κάντε τις τρύπες.
- Στερεώστε την πλάκα με κατάλληλα ΟΥΠΑ.
- Ελέξτε την οριζοντιότητα και την καθετότητα

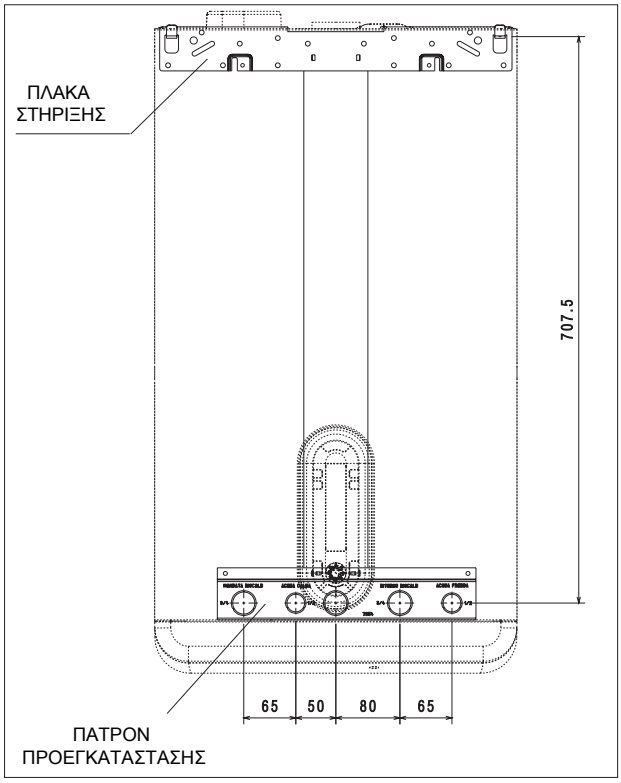

ΣΤΕΡΕΩΣΗ ΤΟΥ ΛΕΒΗΤΑ

- Κρεμάστε το λέβητα στους γάντζους της πλάκας

Τελειώνοντας τις εργασίες εγκατάστασης του λέβητα και τις συνδέσεις με τα αντίστοιχα δίκτυα νερού και αερίου, εφαρμόστε το σκέπαστρο των υδραυλικών ρακόρ, έτσι ώστε τα άγκιστρα του να στηριχθούν στις αντίστοιχες τρύπες που υπάρχουν στο κάτω μέρος του λέβητα.

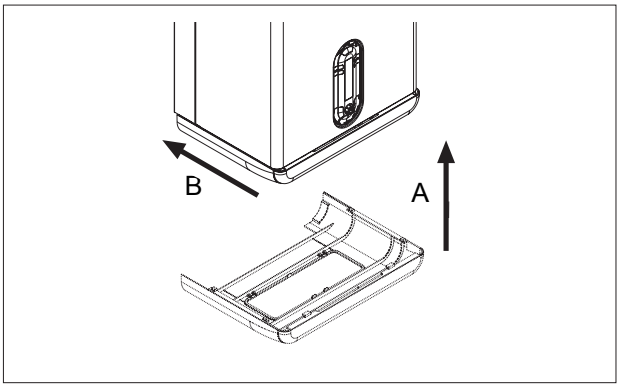

Ομοαξονικός καπναγωγός απαγωγής καυσαερίων / εισαγωγής αέρα καύσης

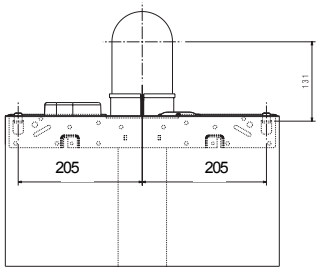

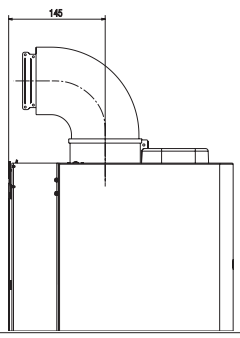

Ανεξάρτητοι καπναγωγοί απαγωγής καυσαερίων / εισαγωγής αέρα καύσης

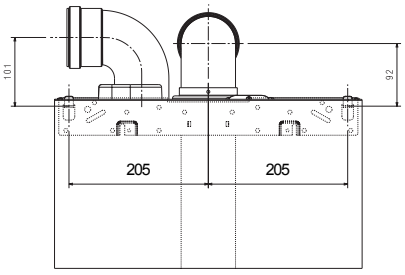

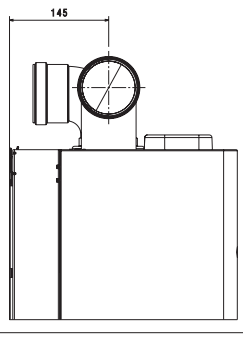

Συνδέστε τα ρακόρ και τα παρεμβύσματα που συνοδεύουν το λέβητα.

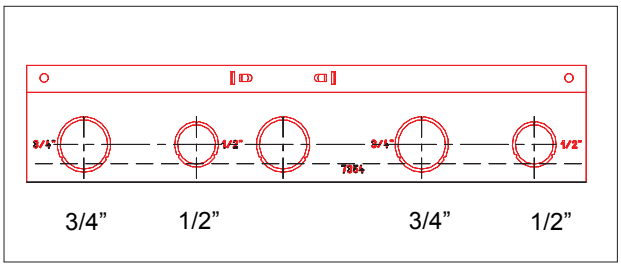

Συνιστάται η σύνδεση του λέβητα στα δίκτυα βάζοντας εκτός από το διακόπτη σύνδεσης προς το νερό χρήσης, και τους διακόπτες σύνδεσης προς το δίκτυο της εγκατάστασης της θέρμανσης. Προς τούτο υπάρχει διαθέσιμο κιτ που περιέχει διακόπτες και φίλτρο.

Συνδέστε τους μπρούτζινους διακόπτες και τα ρακόρ που συνοδεύουν το λέβητα.

⚠ Η επιλογή και τοποθέτηση των εξαρτημάτων αφήνεται στον τεχνίτη-εγκαταστάτη ο οποίος θα πρέπει να συμμορφωθεί με τους κανονισμούς και τους κανόνες της τεχνικής.

⚠ Εγκαταστάσεις εφοδιασμένες με αντιψυκτικό υγρό πρέπει να φέρουν το ειδικό KIT υδραυλικής απόζευξης.

⚠ Μεγάλη σκληρότητα του νερού (250 - 500F) απαιτεί την πρόταξη KIT επεξεργασίας νερού. Αν η σκληρότητα είναι πάνω από 500 F τότε το KIT χάνει γρήγορα την αποτελεσματικότητά του και γι' αυτό συνιστάται η τοποθέτηση αποσκληρυντή.
Για σκληρότητα κάτω από 250 F είναι απαραίτητη η τοποθέτηση ενός φίλτρου εφ΄ όσον το νερό έρχεται από δίκτυο διανομής όχι απολύτως καθαρό.

⚠ Η βαλβίδα ασφαλείας πρέπει να συνδεθεί με ένα σύστημα συλλογής και εκκένωσης.
Ο κατασκευαστής του λέβητα δεν ευθύνεται για τυχόν ζημίες από τα νερά της εκκένωσης του ασφαλιστικού.

⚠ Το διατιθέμενο KIT επιτρέπει τη γρήγορη και εύκολη σύνδεσή του σε κάθε εγκατάσταση.

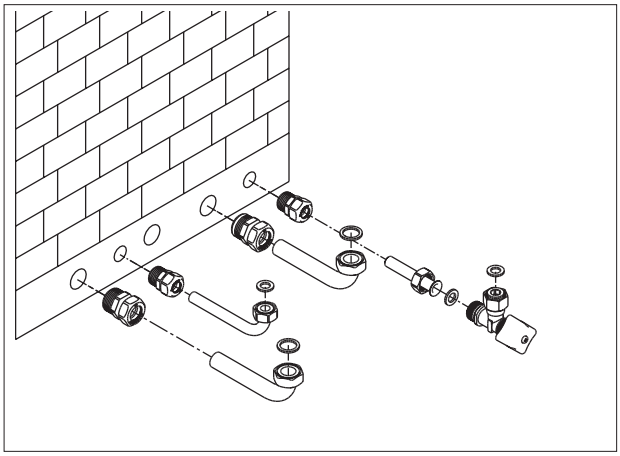

ΣΕΤ ΔΙΑΚΟΠΤΩΝ ΔΙΚΤΥΟΥ ΘΕΡΜΑΝΣΗΣ

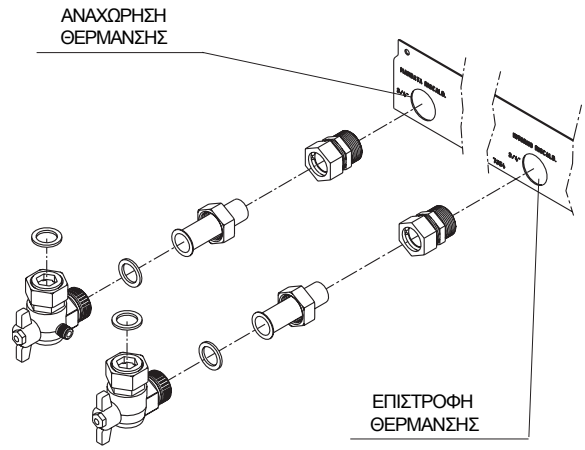

ΗΛΕΚΤΡΙΚΕΣ ΣΥΝΔΕΣΕΙΣ

Οι λέβητες FAMILY φεύγουν από το εργοστάσιο πλήρως καλωδιωμένοι μαζί με το καλώδιο τροφοδοσίας, δεν μένει παρά μόνον η σύνδεσή τους με την ηλεκτρική παροχή 220V/50HZ και η σύνδεση του θερμοστάτη χώρου (ΤΑ) στους αντίστοιχους ακροδέκτες.

- Βάλτε το διακόπτη σε θέση **«ΚΛΕΙΣΤΟ»**

- Βγάλτε το πλαστικό καπάκι των ρακόρ τραβώντας το προς το μέρος σας.

- Ξεβιδώστε τις βίδες στήριξης του καλύμματος (C).

- Τραβήξτε το κάλυμμα προς τα έξω και προς τα πάνω, προκειμένου να το απαγκιστρώσετε από το πλαίσιο.

- Ανασηκώστε τον πίνακα και περιστρέψτε τον προς τα εμπρός.

- Ξεβιδώστε τις βίδες στήριξης των καλυμμάτων των κλεμμοσειρών σπρώχνοντας προς τη διεύθυνση των ενδεικτικών βελών.

- Περάστε τα καλώδια του τυχόν θερμοστάτη χώρου και συνδέστε τα στις αντίστοιχες θέσεις.

- Πραγματοποιήστε τις δευτερεύουσες συνδέσεις όπως υποδεικνύεται στα ηλεκτρικά διαγράμματα.

Οι χρήσεις χαμηλής τάσης πρέπει να συνδεθούν όπως φαίνεται στην εικόνα στην κλεμμοσειρά ΜΕ2.

T.B.T. = Θερμοστάτης χαμηλής θερμοκρασίας
S.E. = Εξωτερικό αισθητήριο
P.O.S. = Ωριαίος προγραμματιστής ζεστού νερού χρήσης.

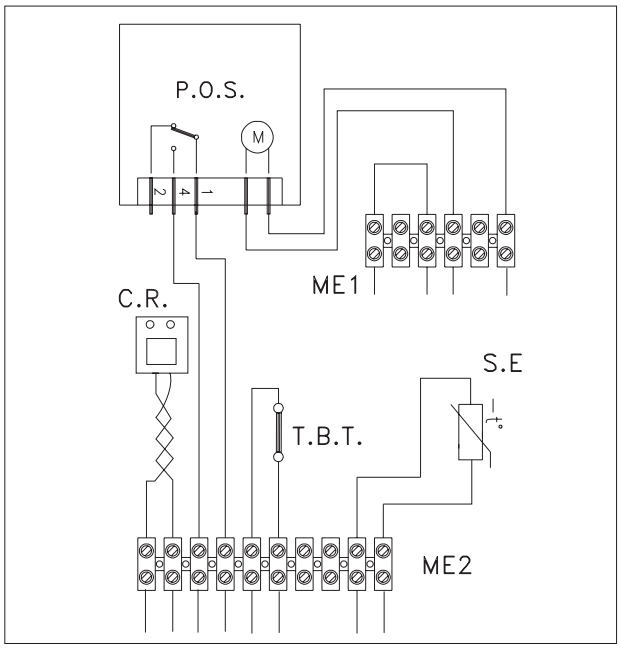

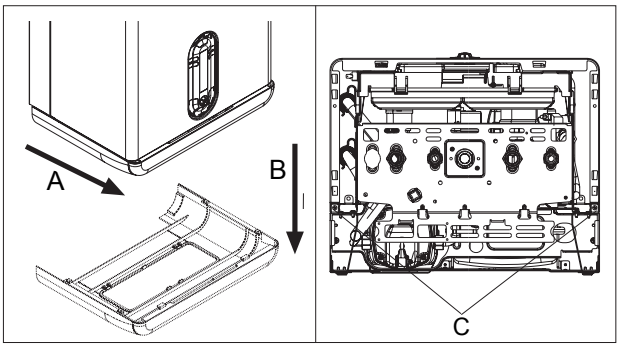

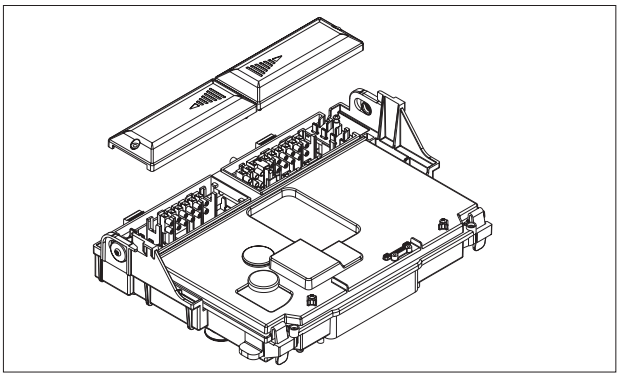

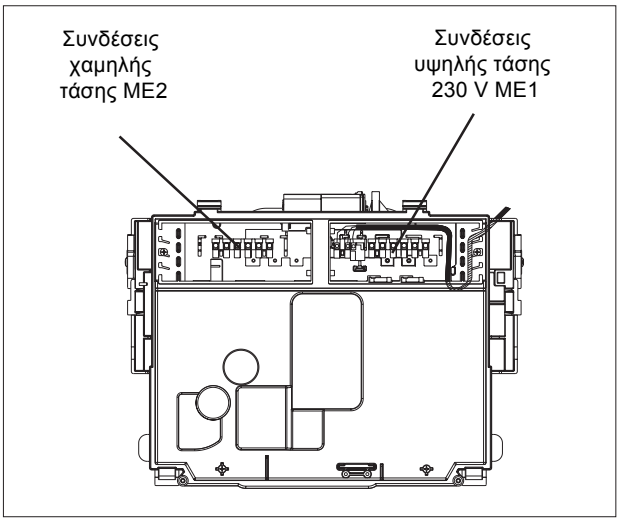

Ο θερμοστάτης περιβάλλοντος πρέπει να τοποθετηθεί όπως δείχνεται στο ηλεκτρικό διάγραμμα, αφού πρώτα αφαιρεθεί η υπάρχουσα γέφυρα από την εξαπολική κλεμμοσειρά. Η επαφή του θερμοστάτη περιβάλλοντος είναι υπολογισμένη για V=230 V

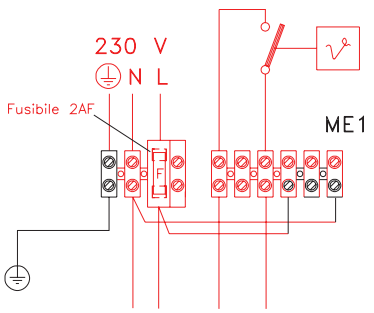

Ο χρονοδιακόπτης και ο θερμοστάτης περιβάλλοντος πρέπει να
τοποθετηθούν όπως δείχνεται στο ηλεκτρικό διάγραμμα,
αφού πρώτα αφαιρεθεί η υπάρχουσα γέφυρα από την εξαπολική κλεμμοσειρά.
(η επαφή του θερμοστάτη περιβάλλοντος είναι υπολογισμένη για V=230 V.a.c.)

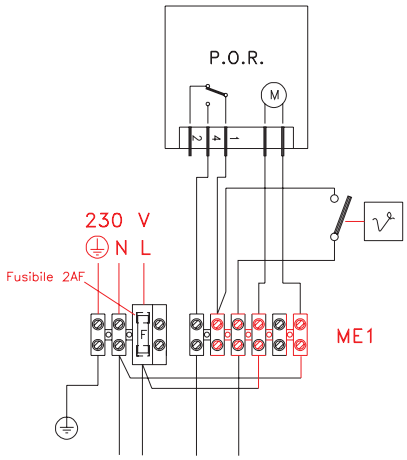

- Ξαναβάλτε τα καλύμματα των κλεμμοσειρών και βιδώστε τα.
- Κλείστε τον πίνακα και ξαναβάλτε το κάλυμμα του λέβητα.

⚠ Σε περίπτωση τροφοδοσίας φάση – φάση, ελέγξτε με ένα πολύμετρο, ποιο από τα δύο καλώδια έχει μεγαλύτερο δυναμικό σε σχέση με τη γη και χρησιμοποιήστε το σαν L, το δε άλλο συνδέστε το στο N

Είναι υποχρεωτικό:
- Η τοποθέτηση ενός μονοπολικού μαγνητοθερμικού διακόπτη γραμμής σύμφωνα με την οδηγία CEI – EN (άνοιγμα των επαφών τουλάχιστον 3mm).
- Χρησιμοποιείστε καλώδιο ≥ 1,5mm² και σεβαστείτε την αντιστοίχηση L (Φάση) - N (Ουδέτερος).
- Η διαστασιολόγηση του διακόπτη πρέπει να είναι σύμφωνη με την απορροφώμενη ηλεκτρική ισχύ του λέβητα, συμβουλευτείτε τα τεχνικά δεδομένα της σελίδας 8, για να ελέγξετε την ηλεκτρική ισχύ της τοποθετημένης συσκευής σας.
- Συνδέστε μια καλή γείωση.
- Μετά την εγκατάσταση βεβαιωθείτε πως υπάρχει εύκολη πρόσβαση στον γενικό διακόπτη.

⛔ Απαγορεύεται η γείωση πάνω στους σωλήνες του αερίου ή του νερού.

⚠ Ο κατασκευαστής δεν φέρει ευθύνη για τη ζημία από έλλειψη γείωσης ή από μη συμμόρφωση προς τα ηλεκτρολογικά σχέδια.

ΣΥΝΔΕΣΗ ΑΕΡΙΟΥ

Η σύνδεση του λέβητα FAMILY με την παροχή αερίου πρέπει να γίνει σύμφωνα με τους ισχύοντες κανονισμούς.

Πριν γίνει η σύνδεση βεβαιωθείτε ότι:
- ο τύπος της χρησιμοποιούμενης συσκευής είναι κατάλληλος για το χρησιμοποιούμενο αέριο καύσιμο.
- οι σωληνώσεις παροχής αερίου είναι καθαρές.

⚠ Η τροφοδοσία αερίου πρέπει να είναι κατάλληλη για την ισχύ του λέβητα και να υπάρχουν όλες οι διατάξεις ελέγχου και ασφάλειας κατά τους κανονισμούς.
Συνιστάται η πρόταξη ενός φίλτρου αερίου κατάλληλης διατομής.

⚠ Βεβαιωθείτε για τη στεγανότητα των συνδέσεων.

ΕΞΟΔΟΣ ΚΑΥΣΑΕΡΙΩΝ ΚΑΙ ΕΙΣΟΔΟΣ ΑΕΡΑ ΚΑΥΣΗΣ

Οι λέβητες FAMILY πρέπει να εφοδιάζονται με τους κατάλληλους αγωγούς εξαγωγής καυσαερίων και εισαγωγής αέρος ανάλογα με τον τύπο εγκατάστασης που επιλέχθηκε από τον πίνακα **RIELLO**.

ΕΓΚΑΤΑΣΤΑΣΗ «ΣΤΕΓΑΝΗ» (τύπος C)
Οι λέβητες FAMILY πρέπει να συνδέονται προς τους αγωγούς απαγωγής καυσαερίων και εισαγωγής αέρα καύσης, ομοαξονικούς ή χωριστούς, που πρέπει και οι δύο να οδηγούνται προς τον έξω χώρο (δες σχέδιο). **Χωρίς αυτούς δεν πρέπει να τεθεί σε λειτουργία ο λέβητας.**

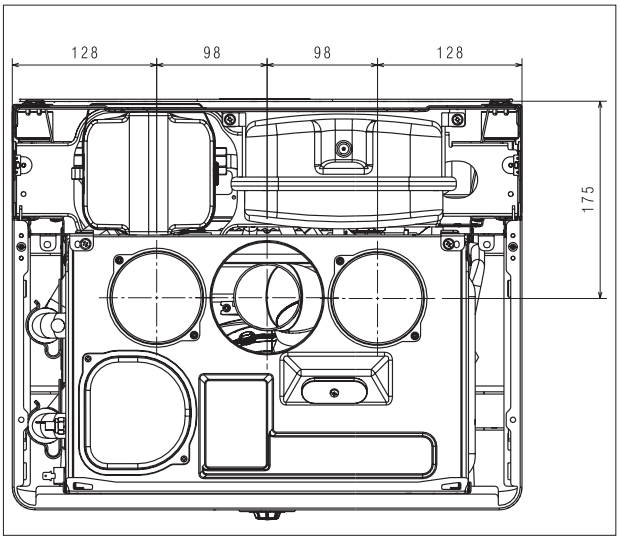

ΟΜΟΑΞΟΝΙΚΟΙ ΑΓΩΓΟΙ (Ø60-100)
Οι ομοαξονικοί αγωγοί μπορούν να οδηγούν προς την πιο κατάλληλη έξοδο από το χώρο.
Ιδιαίτερη προσοχή πρέπει να δοθεί στις διακυμάνσεις της εξωτερικής θερμοκρασίας και στο μήκος των αγωγών που θα χρησιμοποιηθούν. Αναφερθείτε στις γραφικές παραστάσεις για να καθορίσετε την αναγκαιότητα ή όχι, χρήσης συλλέκτη συμπυκνωμάτων.

⚠ Σε περίπτωση λειτουργίας του λέβητα σε θερμοκρασίες μικρότερες των 50°C (για παράδειγμα με εγκατεστημένο εξωτερικό αισθητήριο) το συνολικό μήκος του καπναγωγού πρέπει να μειωθεί κατά 1 m.

⚠ Προβλέψτε μια κλίση του καπναγωγού 1% προς το συλλέκτη συμπυκνωμάτων

⚠ Ο συλλέκτης συμπυκνωμάτων εφαρμόζεται μόνο στον αγωγό των καυσαερίων σε μια απόσταση 0,85 m από το λέβητα. Το σιφόνι του συλλέκτη των συμπυκνωμάτων πρέπει να συνδεθεί σε μια αποχέτευση.

⚠ Αμόνωτοι αγωγοί καυσαερίων αποτελούν εστία κινδύνων.

⚠ Ο λέβητας προσαρμόζει αυτόματα την ταχύτητα του ανεμιστήρα εξαγωγής των καυσαερίων, σε σχέση με τον τύπο της εγκατάστασης και το μήκος του αγωγο. Μην φράσσετε με κανένα τρόπο τον αγωγό αναρρόφησης αέρα καύσης.

⚠ Το ευθύγραμμο μήκος νοείται χωρίς γωνίες, τερματικά και συνδέσεις.

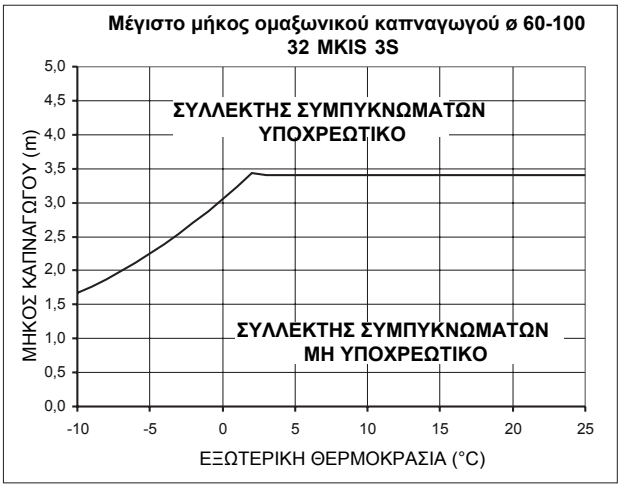

Μήκος ομοαξονικού αγωγού σε m		Απώλειες τριβών γωνίας σε m 45°	90°
26 KIS 3S	3,40	0,5	0,85
30 KIS 3S	3,40		

Για την εγκατάσταση ακολουθήστε τις οδηγίες του κιτ.

⚠ Η χρήση αγωγού μεγαλύτερου μήκους έχει ως αποτέλεσμα τη μείωση της ισχύος του λέβητα (δείτε τον πίνακα).

Μήκος ομοαξονικού αγωγού σε m		Μείωση ισχύος (%)
26 KIS 3S	4,60	-8,5
26 KIS 3S	4,60	

ΑΓΩΓΟΙ ΧΩΡΙΣΤΟΙ (ø 80)

Οι χωριστοί αγωγοί μπορούν να κατευθυνθούν στην πιο κατάλληλη διεύθυνση ανάλογα με τις τοπικές ανάγκε. Ιδιαίτερη προσοχή πρέπει να δοθεί στη θερμοκρασία του χώρου εγκατάστασης.
Αναφερθείτε στα γραφήματα για να καθορίσετε την αναγκαιότητα ή όχι, χρήσης συλλέκτη συμπυκνωμάτων.

Για την εγκατάσταση ακολουθήστε τις οδηγίες του κιτ.

⚠ Σε περίπτωση εγκατάστασης με τμήματα αγωγού απαγωγής των καυσαερίων στο εξωτερικό περιβάλλον, για τον υπολογισμό του μέγιστου επιτρεπόμενου μήκους χωρίς εκκένωση των συμπυκνωμάτων, λάβετε υπ' όψιν την εξωτερική θερμοκρασία και όχι εκείνη του χώρου που είναι εγκατεστημένος ο λέβητας.

⚠ Σε περίπτωση λειτουργίας του λέβητα σε θερμοκρασίες μικρότερες των 50 °C (για παράδειγμα με εγκατεστημένο εξωτερικό αισθητήριο) το συνολικό μήκος των καπναγωγών πρέπει να μειωθεί κατά 0,85 m.

⚠ Ο συλλέκτης συμπυκνωμάτων εφαρμόζεται μόνο στον αγωγό των καυσαερίων σε μια απόσταση 0,85 m από το λέβητα. Το σιφόνι του συλλέκτη των συμπυκνωμάτων πρέπει να συνδεθεί σε μια αποχέτευση.

⚠ Προβλέψτε μια κλίση του καπναγωγού 1% προς το συλλέκτη συμπυκνωμάτων

⚠ Για μήκη αγωγών διαφορετικά από εκείνα του πίνακα αναφερθείτε στις γραφικές παραστάσεις.

⚠ Ο λέβητας προσαρμόζει αυτόματα την ταχύτητα του ανεμιστήρα εξαγωγής των καυσαερίων, σε σχέση με τον τύπο της εγκατάστασης και το μήκος του αγωγού. Μην φράσσετε με κανένα τρόπο τον αγωγό αναρρόφησης αέρα καύσης.

⚠ Στην περίπτωση στην οποία το μήκος των αγωγών είναι διαφορετικό από εκείνο του πίνακα,
για τον τύπο 26 KIS 3S, το άθροισμά τους δεν πρέπει να είναι μεγαλύτερο από 30 m και το μέγιστο μήκος του κάθε αγωγού χωριστά να μην ξεπερνά τα 18 m.
Για τον τύπο30 KIS 3S, το άθροισμά τους δεν πρέπει να είναι μεγαλύτερο από 28 m και το μέγιστο μήκος του κάθε αγωγού χωριστά να μην ξεπερνά τα 17 m.

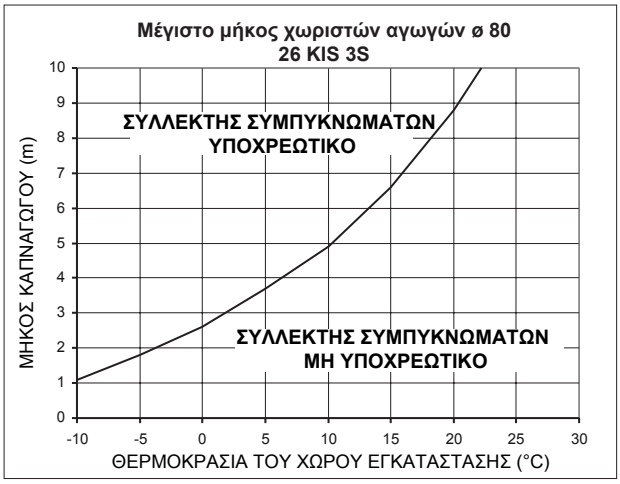

⚠ Το ευθύγραμμο μήκος νοείται χωρίς γωνίες, τερματικά και συνδέσεις.

Μέγιστο μήκος χωριστών καπναγωγών ø 80) (m) Με συλλέκτη συμπυκνωμάτων		Απώλειες τριβών γωνίας σε m 45°	90°
26 KIS 3S	15+15	0,5	0,8
30 KIS 3S	14+14		

Μήκος ευθύγραμμων χωριστών καπναγωγών (m)		Μείωση ισχύος %
26 KIS 3S	17,5+17,5	-8,5
30 KIS 3S	16,5+16,5	

⚠ Η χρήση αγωγού μεγαλύτερου μήκους έχει ως αποτέλεσμα τη μείωση της ισχύος του λέβητα (δείτε τον πίνακα).

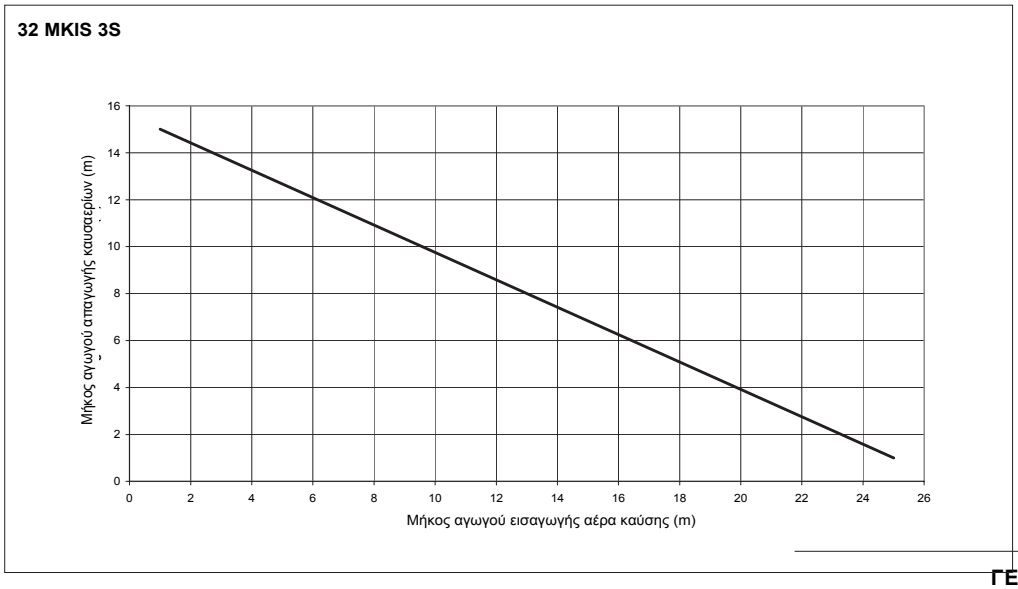

ΟΜΟΑΞΟΝΙΚΟΙ ΑΓΩΓΟΙ (ø 60-100)

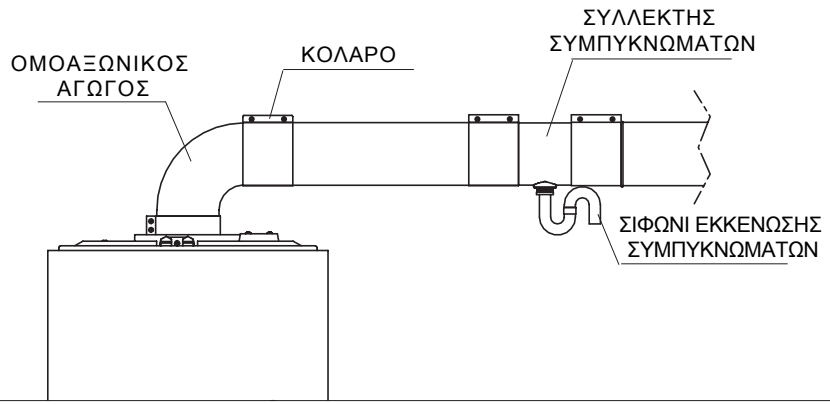

ΑΓΩΓΟΙ ΧΩΡΙΣΤΟΙ (ø 80)

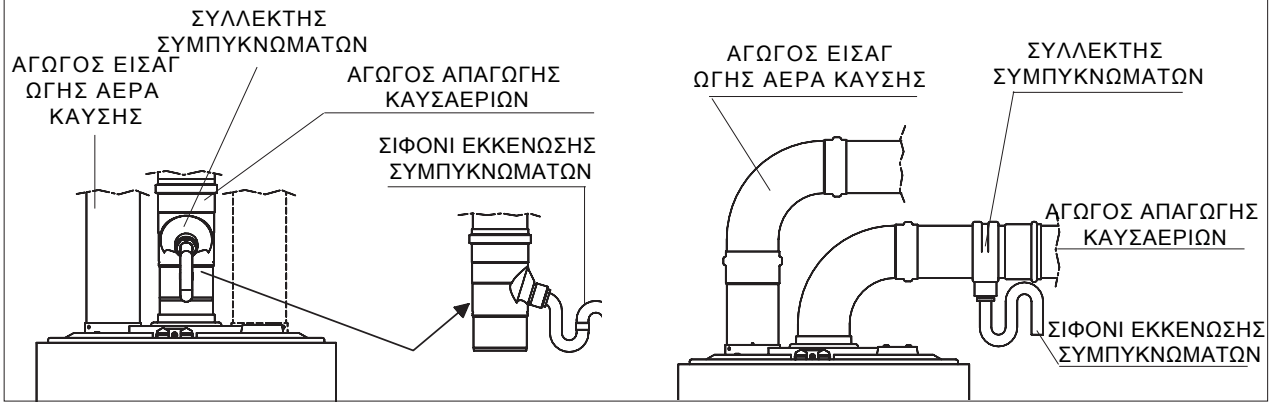

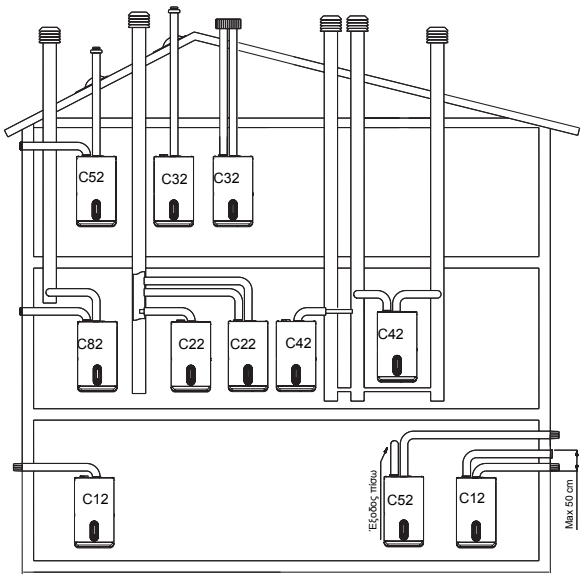

C12 Εξαγωγή σε πλαϊνό τοίχο, ομοκεντρικά ή χωριστά αλλά οι έξοδοι πρέπει να είναι κοντά -κοντά (έως 50 cm) και να ευρίσκονται σε ίδιες συνθήκες προσβολής ανέμου.

C22 Εξαγωγή ομοκεντρική σε κοινή καπνοδόχο (εισαγωγή - εξαγωγή στην ίδια καπνοδόχο)

C32 Ομοαξονική έξοδος στη στέγη.΄Εξοδος όπως στο C 12.

C42 Εξαγωγή και εισαγωγή σε κοινές καπνοδόχους χωριστές, μα ευρισκόμενες σε ίδιες συνθήκες ανέμου.

C52 Εξαγωγή και εισαγωγή χωριστά σε τοίχους ή στη στέγη και συνεπώς σε ζώνες διαφορετικής πίεσης αλλά ποτέ σε αντικείμενους τοίχους.

C82 Εξαγωγή σε καπνοδόχο κοινή ή αποκλειστική και εισαγωγή από τον τοίχο.

΄Εξοδος πίσω

Πραγματοποιήστε τις υδραυλικές συνδέσεις και στη συνέχεια προχωρήστε στη διαδικασία πλήρωσης της εγκατάστασης.

ΠΛΗΡΩΣΗ

- Ανοίξτε δύο-τρεις στροφές το καπάκι του αυτόματου εξαεριστικού (**A**).
- Βεβαιωθείτε πως ο διακόπτης παροχής κρύου νερού (**B**) είναι ανοιχτός.
- Ανοίξτε το διακόπτη πλήρωσης (**C**) έως ότου η πίεση στο υδρόμετρο φτάσει γύρω στο 1 με 1,5 bar.
- Κλείστε το διακόπτη πλήρωσης (**C**).

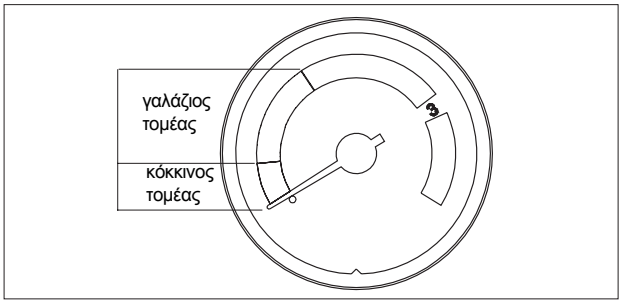

ΣΗΜΕΙΩΣΗ: Παρ' ότι ο λέβητας είναι εφοδιασμένος με συσκευή αυτόματης πλήρωσης, η πρώτη πλήρωση της εγκατάστασης πρέπει να πραγματοποιηθεί χειροκίνητα μέσω του διακόπτη πλήρωσης (**C**).

ΣΗΜΕΙΩΣΗ: Ο εξαερισμός του λέβητα FAMILY γίνεται αυτόματα από το αυτόματο εξαεριστικό που είναι πάνω στον κυκλοφορητή. Βεβαιωθείτε ότι το καπάκι του αυτόματου εξαεριστικού είναι ανοικτό.

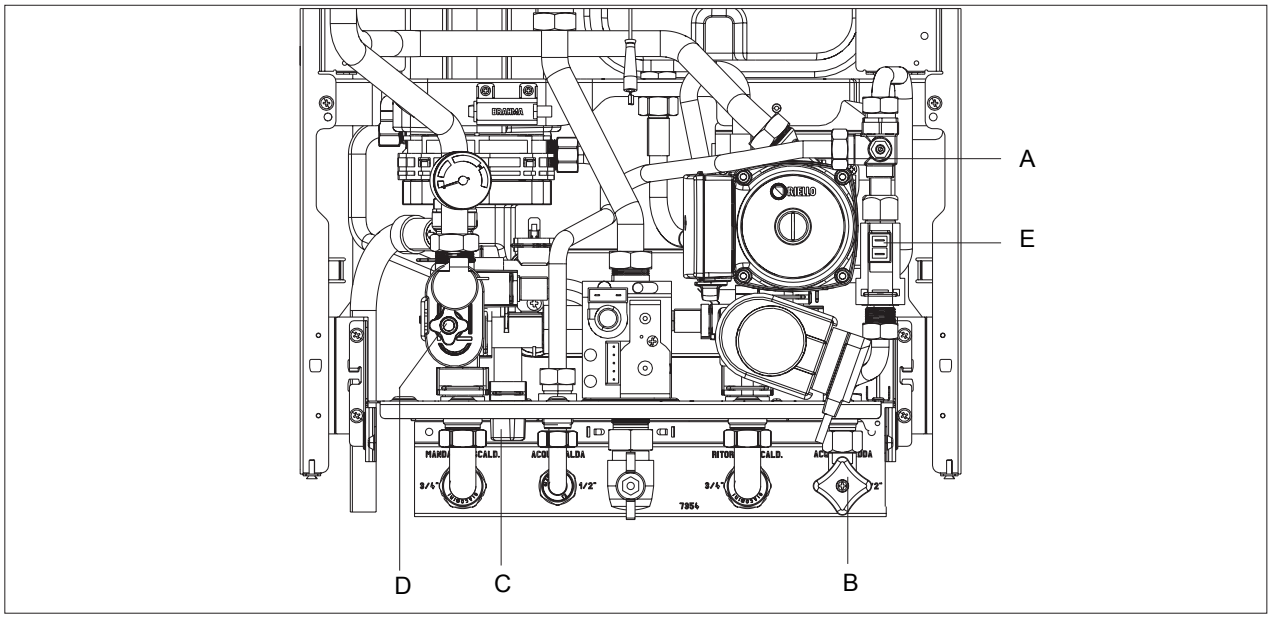

ΕΚΚΕΝΩΣΗ

- Πριν αρχίσει η εκκένωση διακόψτε την ηλεκτρική παροχή βάζοντας το γενικό ηλεκτρικό διακόπτη στη θέση **«ΚΛΕΙΣΤΟ»**
- Κλείστε το διακόπτη παροχής νερού.

a) Δίκτυο θέρμανσης χώρου:

- Κλείστε τις βάνες σύνδεσης προς το δίκτυο θέρμανσης.
- Συνδέστε τον παρεχόμενο σωλήνα εκκένωσης στον διακόπτη εκκένωσης (**D**)
- Ανοίξτε χειροκίνητα το διακόπτη εκκένωσης (**D**)

b) Δίκτυο Ζεστού Νερού:

- Ανοίξτε τους διακόπτες στα σημεία χρήσης ζεστού και κρύου νερού.

ΠΡΟΕΤΟΙΜΑΣΙΑ ΓΙΑ ΤΗΝ ΠΡΩΤΗ ΕΝΑΥΣΗ

Πριν την έναυση του λέβητα FAMILY είναι αναγκαίο να ελέγξετε ότι:

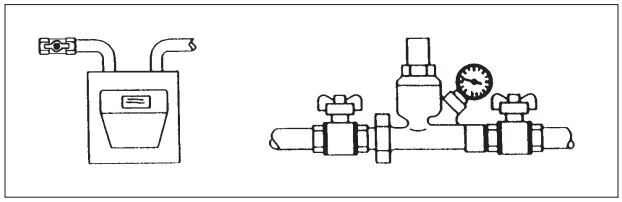

- Οι διακόπτες αερίου και νερού είναι όλοι ανοικτοί
- Τύπος και πίεση αερίου είναι σωστά (Φ.Α. ή LPG)
- Βεβαιωθείτε ότι το καπάκι του αυτόματου εξαεριστικού είναι ανοικτό.
- Η πίεση του υδραυλικού κυκλώματος να είναι από **1** έως **1,5 bar** με το κύκλωμα εξαερωμένο.
- Η πίεση του δοχείου διαστολής να είναι κατάλληλη (πίνακας σελ. 8)
- Οι ηλεκτρικές συνδέσεις έγιναν σωστά
- Οι αγωγοί απαγωγής των καυσαερίων και προσαγωγής αέρα καύσης έχουν τοποθετηθεί σωστά
- Ο κυκλοφορητής γυρίζει ελεύθερα. Βγάλτε την τάπα του άξονα και με ένα κατσαβίδι ελέγξτε ότι ο άξονας (ρότορας) γυρίζει ελεύθερα.

⚠ Πριν βγάλετε την τάπα του κυκλοφορητή καλύψτε τα ηλεκτρικά μέρη για να μην βραχούν από τυχόν νερό που θα τρέξει.

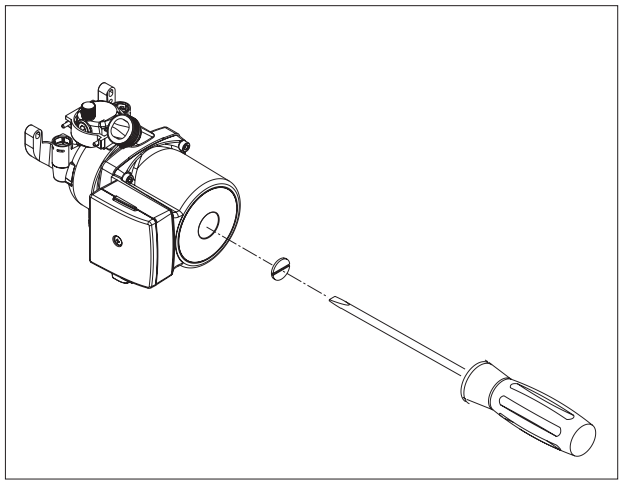

-Ρυθμίστε το θερμοστάτη περιβάλλοντος στην επιθυμητή θερμοκρασία (~20°C) ή εάν η εγκατάσταση διαθέτει χρονοθερμοστάτη ή χρονοδιακόπτη, ενεργοποιήστε και ρυθμίστε τον (~20°C).

-Τροφοδοτούμενος ο λέβητας προετοιμάζεται, πραγματοποιώντας μια σειρά ελέγχων, στην ψηφιακή οθόνη εμφανίζεται σειρά ψηφίων και γραμμάτων και εν συνεχεία ο λέβητας μπαίνει σε κατάσταση αναμονής.

Ο λέβητας ξαναλειτουργεί (ανάβει) στην κατάσταση κατά την οποία βρισκόταν πριν το σβήσιμο.

Αν ο λέβητας βρισκόταν σε λειτουργία θέρμανσης όταν τον σβήσαμε, τότε ανάβει ξανά στην ίδια λειτουργία. Αν βρισκόταν σε κατάσταση «OFF» (ΚΛΕΙΣΤΟ) στην οθόνη εμφανίζεται η ένδειξη «ENERGY FOR LIFE».

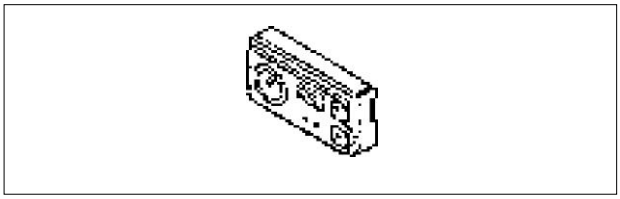

- Πιέστε το πλήκτρο ⏻ για να ενεργοποιήσετε τη λειτουργία.

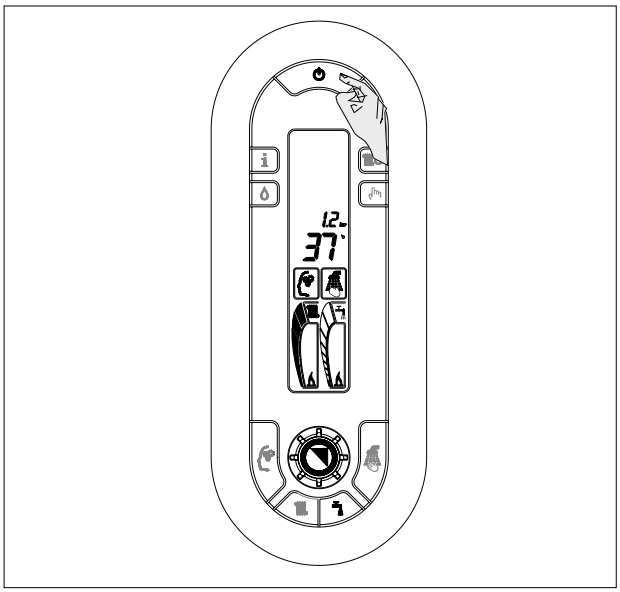

- Πιέστε το πλήκτρο και περιστρέψτε τον κωδικοποιητή Α έτσι ώστε να επιλέξετε την επιθυμητή θερμοκρασία του νερού της θέρμανσης.

Στην ψηφιακή οθόνη εμφανίζονται μεγάλα ψηφία, που δείχνουν την τιμή της επιλεγείσας θερμοκρασίας.

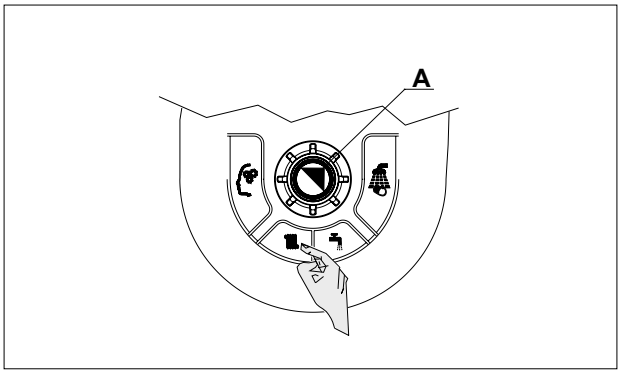

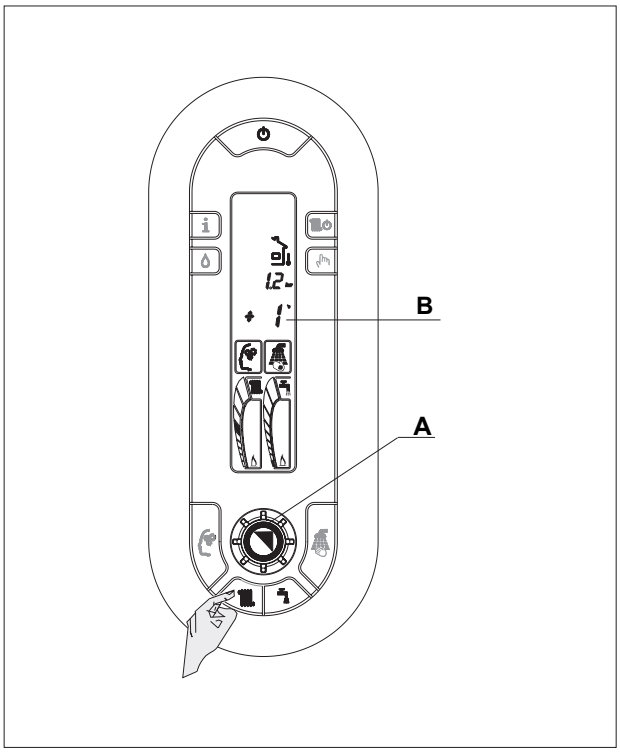

Ρύθμιση της θερμοκρασίας της θέρμανσης με εξωτερικό αισθητήριο συνδεδεμένο

Σε περίπτωση που υπάρχει εξωτερικό αισθητήριο, τότε η τιμή της θερμοκρασίας του νερού προσαγωγής επιλέγεται αυτόματα από το σύστημα του λέβητα, το οποίο ενεργεί, ώστε να ρυθμίσει τη θερμοκρασία του χώρου, σε σχέση με τις μεταβολές της εξωτερικής θερμοκρασίας.
Στην οθόνη εμφανίζεται η εικόνα παρουσίας εξωτερικού αισθητηρίου και στη ράμπα θέρμανσης ανάβει αποκλειστικά ένας κεντρικός τομέας.
Εάν επιθυμείτε να αλλάξετε την τιμή της θερμοκρασίας, αυξάνοντας ή μειώνοντάς τη, σε σχέση με την τιμή που έχει υπολογισθεί αυτόματα από την ηλεκτρονική πλακέτα, κάντε τα παρακάτω:

- πατήστε το πλήκτρο ρύθμισης της θερμοκρασίας του νερού της θέρμανσης , στα δύο ψηφία B θα εμφανισθεί το νούμερο που αντιστοιχεί στο επίπεδο άνεσης που έχει προεπιλεγεί από τον κατασκευαστή.
- γυρίστε τον κωδικοποιητή A για να αυξήσετε ή να μειώσετε το επιλεγμένο πεδίο άνεσης• (στα δύο ψηφία θα εμφανισθεί το νούμερο +1, +2 κτλ. ή -1, -2 κτλ. αντίστοιχα με το επιλεγμένο επίπεδο άνεσης).
  Το αναμμένο κεντρικό τμήμα στη ράμπα θέρμανσης θα ανέβει (αύξηση) ή θα κατέβει (μείωση).
  Η δυνατότητα διόρθωσης είναι μεταξύ -5° και +5° σε σχέση με το προεπιλεγμένο επίπεδο άνεσης.
  Πατώντας για 3 sec. από την τελευταία αλλαγή, η τιμή αυτόματα απομνημονεύεται και στην οθόνη παρουσιάζεται εκ νέου η τιμή που ανιχνεύει το αισθητήριο.

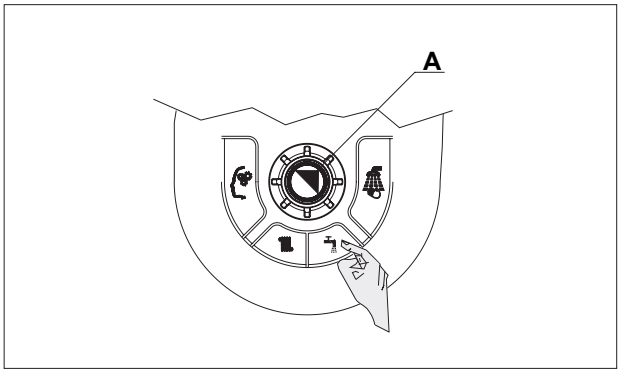

Ρύθμιση της θερμοκρασίας του ζεστού νερού χρήσης

- πατήστε το πλήκτρο και περιστρέψτε τον κωδικοποιητή **A** έτσι ώστε να επιλέξετε την επιθυμητή θερμοκρασία του ζεστού νερού χρήσης.
  Στην οθόνη φωτίζονται τα μεγάλα ψηφία δείχνοντας την τιμή της επιλεγμένης θερμοκρασίας Μετά από λίγα δευτερόλεπτα στην οθόνη εμφανίζεται εκ νέου η θερμοκρασία προσαγωγής, η οποία ανιχνεύεται από το αισθητήριο του λέβητα.

Λειτουργία

Πιέστε το πλήκτρο για την επιλογή του τύπου λειτουργίας. Βάσει του τύπου λειτουργίας που επιλέξαμε, στην οθόνη θα εμφανισθεί μόνο η ράμπα του ζεστού νερού χρήσης
(λειτουργία θέρμανσης απενεργοποιημένη), ή και οι δύο ράμπες (λειτουργία θέρμανσης ενεργοποιημένη).
Θα μπορούσαν να επαληθευτούν οι παρακάτω συνθήκες:

- αν δεν υπάρξει ζήτηση θέρμανσης ο λέβητας θα μείνει σε θέση αναμονής (stand – by)
- αν υπάρξει ζήτηση θέρμανσης ο λέβητας εκκινεί και ανάβει μια από τις φλόγες, σε σχέση με τον τύπο ζήτησης.
  Στην οθόνη εμφανίζεται η θερμοκρασία του λέβητα ή η θερμοκρασία του ζεστού νερού χρήσης, αν η έναυση έλαβε χώρα μετά από μια ζήτηση ζεστού νερού χρήσης.

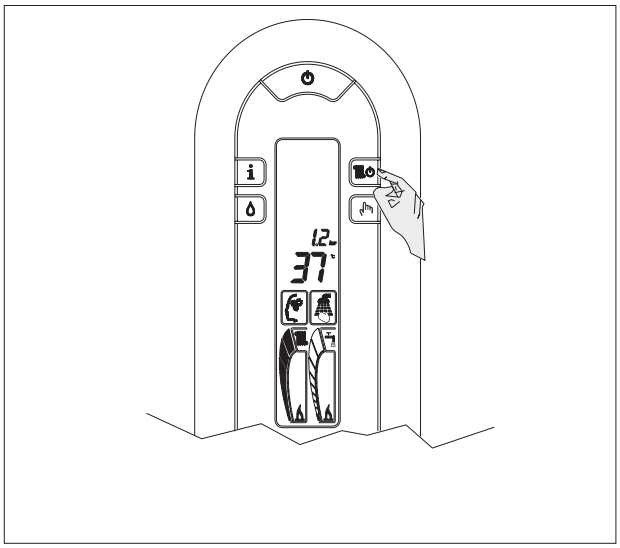

Ο λέβητας FAMILY μένει σε λειτουργία έως ότου επιτευχθούν οι ρυθμισμένες θερμοκρασίες και μετά μπαίνει σε κατάσταση αναμονής. Σε περίπτωση που παρουσιασθεί ανωμαλία κατά την έναυση ή τη λειτουργία, ο λέβητας μπαίνει σε κατάσταση «στάσης ασφαλείας», στην οθόνη εμφανίζεται ένας κωδικός και εμφανίζονται, συγχρόνως ή όχι, οι εικόνες **RESET** και . Για την περιγραφή της βλάβης και αποκατάσταση των συνθηκών εκκίνησης συμβουλευθείτε την παράγραφο «Ενδείξεις και βλάβες» στη Σελ. 33 και τον πίνακα της Σελ. 34.

ΕΛΕΓΧΟΙ ΚΑΤΑ ΤΗ ΔΙΑΡΚΕΙΑ ΚΑΙ ΜΕΤΑ ΤΗ ΠΡΩΤΗ ΕΝΑΥΣΗ

Μετά την πρώτη έναυση ελέγξτε ότι ο λέβητας FAMILY ακολουθεί σωστά τις διαδικασίες έναυσης και σβέσης κάνοντας τα παρακάτω:
- πιέστε το πλήκτρο 1, ⏻ (ON / OFF)
- πιέστε το πλήκτρο **B**, επιλογής θερμοκρασίας της θέρμανσης και εν συνεχεία περιστρέψτε τον κωδικοποιητή **A** για να επιλέξετε την επιθυμητή θερμοκρασία
- πιέστε το πλήκτρο **C**, επιλογής της θερμοκρασίας του ζεστού νερού χρήσης και εν συνεχεία περιστρέψτε τον κωδικοποιητή **A** για να επιλέξετε την επιθυμητή θερμοκρασία
- δημιουργήστε μια ζήτηση θέρμανσης χειριζόμενοι το θερμοστάτη χώρου ή τον χρονοδιακόπτη
- Επαληθεύστε και το πέρασμα σε λειτουργία, ζεστού νερού ανοίγοντας μια βρύση ζεστού νερού
- Επαληθεύστε το ολικό σταμάτημα του λέβητα θέτοντας το γενικό ηλεκτρικό διακόπτη στη θέση **«ΣΒΗΣΤΟ».**

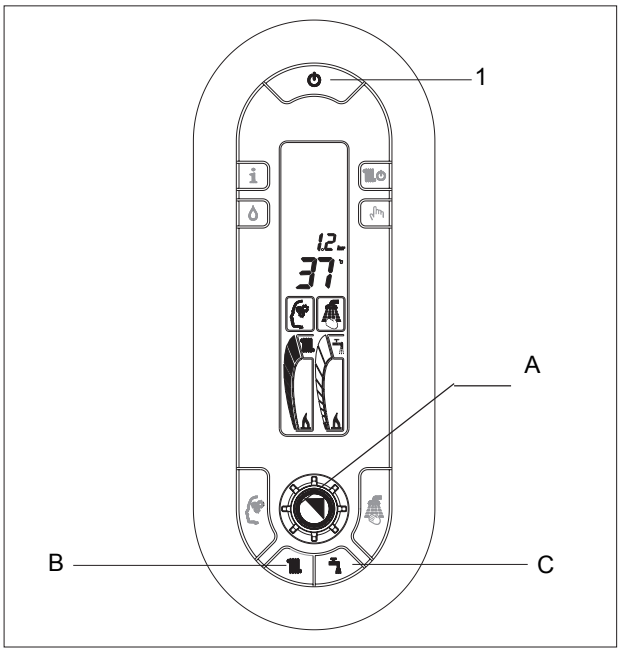

Μετά από λίγα λεπτά συνεχούς λειτουργίας, τα κατάλοιπα της κατασκευής θα φύγουν και θα είναι δυνατόν να γίνει:
- έλεγχος της πίεσης λειτουργίας του αερίου (Φ.Α. ή LPG)
- έλεγχος της καύσεως

ΕΛΕΓΧΟΣ ΤΗΣ ΠΙΕΣΗΣ ΤΟΥ ΑΕΡΙΟΥ
- πιέστε το πλήκτρο 1, ⏻ ώστε να διακόψετε τη λειτουργία του λέβητα
- βγάλτε το κάλυμμα των υδραυλικών συνδέσεων από τη βάση του τραβώντας το προς το μέρος σας **(A - B)**
- ξεβιδώστε τις βίδες **(D)** που συγκρατούν το περίβλημα
- μετακινήστε προς τα εμπρός και εν συνεχεία προς τα πάνω τη βάση του περιβλήματος για το απαγκιστρώσετε από το πλαίσιο
- σηκώστε τον πίνακα ελέγχου και περιστρέψτε τον προς τα εμπρός
- ξεβιδώστε δύο γύρους τη βίδα στο σημείο λήψης πίεσης στην είσοδο της βαλβίδας και συνδέστε το μανόμετρο.
- τροφοδοτήστε ηλεκτρικά το λέβητα από τον γενικό ηλεκτρικό διακόπτη
- πιέστε το πλήκτρο 🚰
- περιστρέψτε τον κωδικοποιητή **A** στο μέγιστο
- ανοίξτε μία βρύση ζεστού νερού στο μέγιστο δυνατό
- ελέγξτε με τον καυστήρα να δουλεύει στο μέγιστο, ότι η πίεση αερίου είναι μέσα στα όρια πίεσης τροφοδοσίας του παρακάτω πίνακα
- κλείστε τη βρύση παροχής ζεστού νερού
- αποσυνδέστε το μανόμετρο και βάλτε την βίδα στην αναμονή λήψης πίεσης.

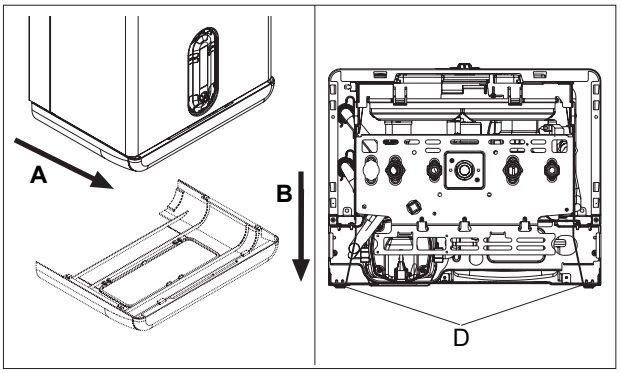

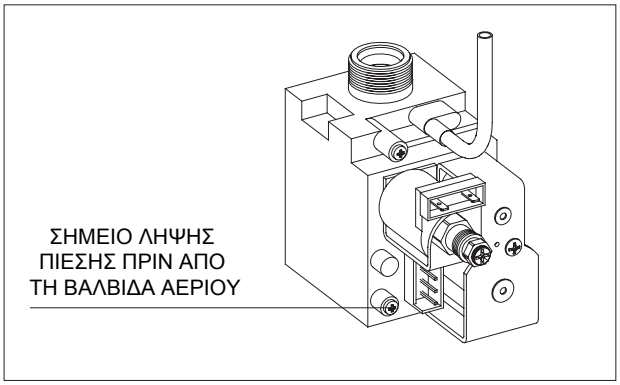

ΠΕΡΙΓΡΑΦΗ	Φ.ΑΕΡΙΟ	ΥΓΡΑΕΡΙΟ		
	(G 20)	ΒΟΥΤΑΝΙΟ (G 30)	ΠΡΟΠΑΝΙΟ (G 31)	
Κατώτερος δείκτης wobbe (σε 15^0C 1013mbar)	45,67	80,58	70,69	Mj/m^3S
Ονομαστική πίεση τροφοδοσίας	20	28 - 30	37	mbar
Ελάχιστη πίεση τροφοδοσίας	13,5	-	-	mbar
Μπέκ **FAMILY 26 KIS 3S**	13			n.
	1,35	0,76	0,77	∅mm
Μπέκ **FAMILY 30 KIS 3S**	15			n.
	1,35	0,76	0,77	∅mm

ΕΛΕΓΧΟΣ ΚΑΥΣΗΣ

- Ανοίξτε μια βρύση ζεστού νερού στο μέγιστο
- πιέστε το πλήκτρο
- περιστρέψτε τον κωδικοποιητή **A** στο μέγιστο

Ο λέβητας θα λειτουργήσει με τη μέγιστη ισχύ και έτσι θα γίνει δυνατός ο έλεγχος της καύσης.

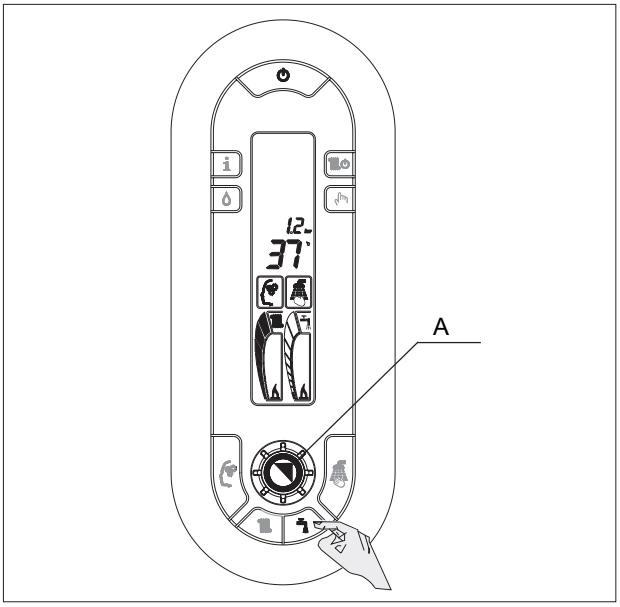

- Κάντε τον έλεγχο καυσαερίων και μετά κλείστε τη βρύση ζεστού νερού

- Αφαιρέστε τη συσκευή ελέγχου και κλείστε το σημείο λήψης καυσαερίων

- Ξανακλείστε το ταμπλό και το περίβλημά του ακολουθώντας την αντίθετη διαδικασία από αυτή της αποσυναρμολόγησης

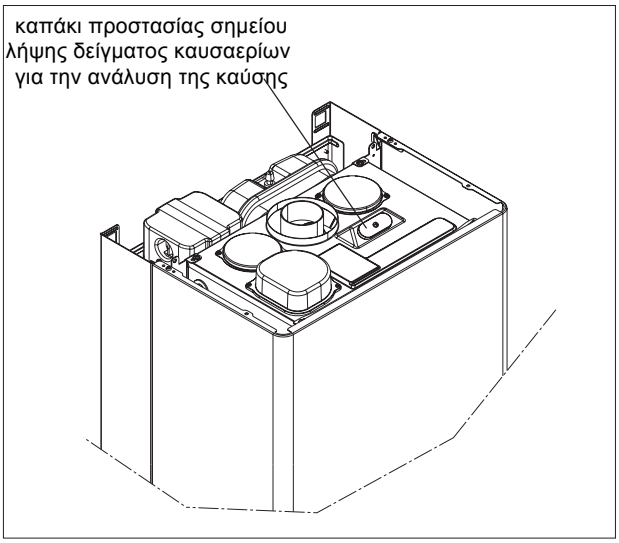

Με το τέλος των ελέγχων:
- πιέστε το πλήκτρο για την επιλογή του τύπου λειτουργίας.

⚠ Οι λέβητες FAMILY φτιάχνονται για λειτουργία με **Φ.Α. (G 20)** ή με **υγραέριο βουτάνιο (G 30) , προπάνιο (G 31)) ή μίγμα** και έχουν ήδη ρυθμιστεί από το εργοστάσιο όπως φαίνεται στην πινακίδα τεχνικών στοιχείων. Έτσι δεν απαιτείται καμία ρύθμιση.

Όλοι οι έλεγχοι πρέπει να γίνονται από το συνεργείο συντήρησης της **RIELLO**. ή από εξουσιοδοτημένο αδειούχο τεχνίτη.

Αυτός ο λέβητας είναι εξοπλισμένος με πίνακα ελέγχου νέας γενιάς, που επιτρέπει το σχεδιασμό ή/ και την τροποποίηση των παραμέτρων λειτουργίας του, μέγιστη εξατομίκευση, ώστε να ικανοποιεί διαφορετικές ανάγκες, της εγκατάστασης ή/ και του χρήστη
Οι παράμετροι με δυνατότητα προγραμματισμού αναλύονται στον πίνακα της Σελ. 32

⚠ Όλοι οι χειρισμοί προγραμματισμού των παραμέτρων πρέπει να γίνονται με το λέβητα σε θέση «OFF».
Πιέστε το πλήκτρο ⏻ μέχρι να εμφανιστεί στην οθόνη το κυλιόμενο μήνυμα “ENERGY FOR LIFE”.

⚠ Κατά τη διάρκεια των χειρισμών τροποποίησης των παραμέτρων λειτουργίας, το πλήκτρο αναλαμβάνει τη λειτουργία «επιβεβαίωσης» (ENTER) ενώ το πλήκτρο i αναλαμβάνει την λειτουργία «αναίρεσης» (ESCAPE).

⚠ Εάν καμία επιβεβαίωση δεν δοθεί μέσα σε χρόνο 10 δευτερολέπτων, η τιμή δεν απομνημονεύεται και επιστρέφει στην προηγούμενη κατάσταση.

Τοποθέτηση κωδικού πρόσβασης
Κρατήστε πατημένο το πλήκτρο i και εν συνεχεία πιέστε το πλήκτρο για να αποκτήσετε πρόσβαση στον προγραμματισμό των παραμέτρων. Στην οθόνη εμφανίζεται η λέξη PROG και αμέσως μετά το CODE.
Πιέστε το πλήκτρο ENTER για επιβεβαίωση.
Βάλτε τον κωδικό πρόσβασης που επιθυμείτε , για να έχετε πρόσβαση στη λειτουργία τροποποίησης των παραμέτρων περιστρέφοντας τον κωδικοποιητή μέχρι να φθάσει στην αναγκαία τιμή.
Επιβεβαιώστε τον κωδικό πρόσβασης πατώντας το πλήκτρο ENTER.
Ο κωδικός πρόσβασης για τον προγραμματισμό βρίσκεται σε ετικέτα στο εσωτερικό του πίνακα εντολών

Τροποποίηση παραμέτρων
- Περιστρέψτε τον κωδικοποιητή A για να κυλήσουν οι διψήφιοι κωδικοί παραμέτρων που φαίνονται στον πίνακα.

Εντοπίστε τις παραμέτρους που επιθυμείτε να τροποποιήσετε και ενεργήστε ως ακολούθως:
- πιέστε το πλήκτρο ENTER για να τροποποιήσετε την τιμή της παραμέτρου
  Με την πίεση του πλήκτρου ENTER αναβοσβήνει στην οθόνη η προηγούμενη τιμή.
- περιστρέψτε τον κωδικοποιητή A για να βάλετε την τιμή που επιθυμείτε.
- επιβεβαιώστε τη νέα τιμή πατώντας ENTER. Η ένδειξη παύει να αναβοσβήνει.
- πιέστε το πλήκτρο ESCAPE για να βγείτε.

Ο λέβητας επιστρέφει σε θέση «σβηστό», για να επαναφέρετε τις συνθήκες λειτουργίας πιέστε το πλήκτρο ⏻.

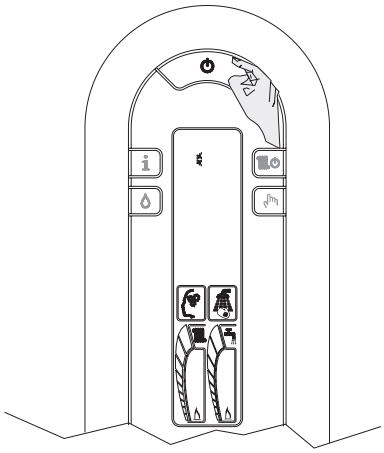

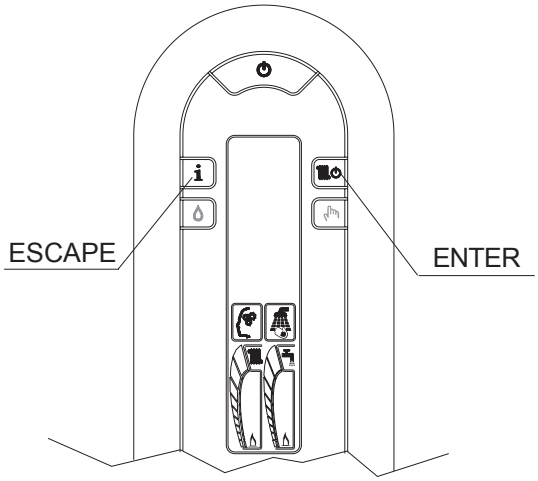

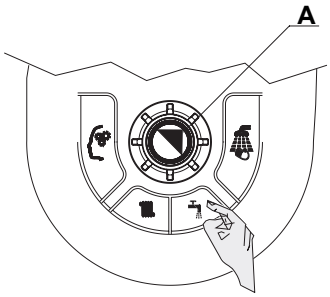

N° ΠΑΡ	ΠΕΡΙΓΡΑΦΗ ΠΑΡΑΜΕΤΡΟΥ	ΜΟΝΑΔΑ ΜΕΤΡΗΣ	MIN	MAX	ΠΡΟΕΠΙΛΟ (Από το εργοστάσιο)	ΠΑΡΑΜΕΤ Στροποποίη από το συνεργ συντήρησης
1	ΤΥΠΟΣ ΑΕΡΙΟΥ	1 Φ.Α. 2			1-2	
2	ΙΣΧΥΣ ΛΕΒΗΤΑ	26 (26kW) 30 (30kW) 32 (32kW)			26-30	
3	ΒΑΘΜΟΣ ΘΕΡΜΟΜΟΝΩΣΗΣ ΚΑΤΑΣΚΕΥΗΣ (+) (*)	-	5	20	5	
10	ΖΕΣΤΟ ΝΕΡΟ ΧΡΗΣΗΣ	0 (OFF) 1 (Άμεση) 2 (Μικροαποθήκευση) 3 (Εξωτερικό Boiler με θερμοστάτη) 4 (Εξωτερικό Boiler με αισθητήριο)			1	
11	ΜΕΓΙΣΤΟ ΣΗΜΕΙΟ ΚΥΚΛΩΜΑΤΟΣ Ζ.Ν. ΧΡΗΣΗΣ	° C	40	60	60	
12	ΠΑΡΑΜΕΤΡΟΣ ΜΗ ΑΞΙΟΠΟΙΗΣΙΜΗ ΣΕ ΑΥΤΟ ΤΟ ΜΟΝΤΕΛΟ. ΜΗ ΜΕΤΑΒΑΛΕΤΕ ΤΟΝ ΠΡΟΓΡΑΜΜΑΤΙΣΜΟ				60	
13	ΠΑΡΑΜΕΤΡΟΣ ΜΗ ΑΞΙΟΠΟΙΗΣΙΜΗ ΣΕ ΑΥΤΟ ΤΟ ΜΟΝΤΕΛΟ. ΜΗ ΜΕΤΑΒΑΛΕΤΕ ΤΟΝ ΠΡΟΓΡΑΜΜΑΤΙΣΜΟ				80	
14	ΠΑΡΑΜΕΤΡΟΣ ΜΗ ΑΞΙΟΠΟΙΗΣΙΜΗ ΣΕ ΑΥΤΟ ΤΟ ΜΟΝΤΕΛΟ. ΜΗ ΜΕΤΑΒΑΛΕΤΕ ΤΟΝ ΠΡΟΓΡΑΜΜΑΤΙΣΜΟ				5	
20	ΠΑΡΑΜΕΤΡΟΣ ΜΗ ΑΞΙΟΠΟΙΗΣΙΜΗ ΣΕ ΑΥΤΟ ΤΟ ΜΟΝΤΕΛΟ. ΜΗ ΜΕΤΑΒΑΛΕΤΕ ΤΟΝ ΠΡΟΓΡΑΜΜΑΤΙΣΜΟ				1	
21	ΜΕΓΙΣΤΟ ΣΗΜΕΙΟ ΚΥΚΛΩΜΑΤΟΣ ΘΕΡΜΑΝΣΗΣ	° C	45	80	80	
22	ΠΑΡΑΜΕΤΡΟΣ ΜΗ ΑΞΙΟΠΟΙΗΣΙΜΗ ΣΕ ΑΥΤΟ ΤΟ ΜΟΝΤΕΛΟ. ΧΩΡΙΣ ΔΥΝΑΤΟΤΗΤΑ ΤΡΟΠΟΠΟΙΗΣΗΣ				40	
28	ΘΕΡΜΙΚΗ ΙΣΧΥΣ ΩΦΕΛΙΜΗ ΜΕΙΩΜΕΝΗ (ΘΕΡΜΑΝΣΗ)	min	0	20	15	
29	ΒΕΒΙΑΣΜΕΝΗ ΧΡΟΝΟΚΑΘΥΣΤΕΡΗΣΗ ΣΤΟ ΣΒΗΣΙΜΟ ΣΤΗ ΘΕΡΜΑΝΣΗ	min	0	20	3	
30	ΛΕΙΤΟΥΡΓΙΑ ΜΗΔΕΝΙΣΜΟΥ ΧΡΟΝΟΚΑΘΥΣΤΕΡΗΣΕΩΝ ΣΤΗ ΘΕΡΜΑΝΣΗ	-	0	1	0	
40	ΤΥΠΟΣ ΛΕΙΤΟΥΡΓΙΑ ΘΕΡΜΟΣΤΑΤΗ Ζ.Ν. ΧΡΗΣΗΣ	0 (OFF) 1 (AUTO) 2 (ON)			1	
41	ΛΕΙΤΟΥΡΓΙΑ ΠΡΟΘΕΡΜΑΝΣΗΣ Ζ.Ν. ΧΡΗΣΗΣ	0 (OFF) 1 (AUTO) 2 (ON)			1	
42	ΛΕΙΤΟΥΡΓΙΑ C.T.R.	0 (OFF) 1 (AUTO)			1	
43	ΛΕΙΤΟΥΡΓΙΑ BOOSTER	0 (OFF) 1 (AUTO)			1	
44	ΛΕΙΤΟΥΡΓΙΑ ΘΕΡΜΟΡΥΘΜΙΣΗΣ	0 (OFF) 1 (AUTO)			1	
45	ΚΛΙΣΗ ΚΑΜΠΥΛΗΣ ΘΕΡΜΟΡΥΘΜΙΣΗΣ (OTC) (*)	-	2,5	40	20	
48	ΠΑΡΑΜΕΤΡΟΣ ΜΗ ΑΞΙΟΠΟΙΗΣΙΜΗ ΣΕ ΑΥΤΟ ΤΟ ΜΟΝΤΕΛΟ. ΜΗ ΜΕΤΑΒΑΛΕΤΕ ΤΟΝ ΠΡΟΓΡΑΜΜΑΤΙΣΜΟ				0	
50	ΛΕΙΤΟΥΡΓΙΑ TOUCH & GO	0 (OFF) 1 (AUTO)			1	
61	ΘΕΡΜ/ΣΙΑ Ζ.Ν. ΧΡΗΣΗΣ ΑΝΤΙΠΑΓΕΤΙΚΗ ΛΕΙΤ. (ON)	°C	0	10	4	
62	ΘΕΡΜ/ΣΙΑ ΠΡΟΣ/ΓΗΣ ΑΝΤΙΠΑΓ. ΛΕΙΤ. ΘΕΡΜ. (ON)	°C	0	10	6	
85	ΗΜΙΑΥΤΟΜΑΤΗ ΠΛΗΡΩΣΗ	0 (απενεργοποιημένη) 1 (ενεργοποιημένη)			1	
86	ΠΑΡΑΜΕΤΡΟΣ ΜΗ ΑΞΙΟΠΟΙΗΣΙΜΗ ΣΕ ΑΥΤΟ ΤΟ ΜΟΝΤΕΛΟ. ΧΩΡΙΣ ΔΥΝΑΤΟΤΗΤΑ ΤΡΟΠΟΠΟΙΗΣΗΣ				0.6	

(*) Παράμετρος εμφανής μόνο με εξωτερικό αισθητήριο συνδεδεμένο και την παράμετρο 44 σε θέση 1 (AUTO).

(+) Για κτίρια με καλή θερμομόνωση επιλέξτε τιμές γειτονικές του 20, για κτίρια με ανεπαρκή μόνωση επιλέξτε τιμές γειτονικές του 5.

Παράμετρος 45 «Κλίση καμπύλης θερμορύθμισης» (OTC)

Η επιλογή της καμπύλης πρέπει να γίνει σε σχέση με τη γεωγραφική ζώνη που βρίσκεται το κτίριο και τον τύπο εγκατάστασης.

$$OTC = 10 \times \frac{T\,m. - 20}{20 - T\,e.}$$

T m. **= μέγιστη θερμοκρασία νερού θέρμανσης της μελέτης.**
T e. **= ελάχιστη εξωτερική θερμοκρασία της μελ**

Βλάβες
Μόλις παρουσιαστεί κάποια βλάβη ή δυσλειτουργία στην οθόνη θα εμφανιστεί ένας κωδικός που αναβοσβήνει και θα παρουσιαστεί, ταυτόχρονα ή όχι, η εικόνα **RESET** και . Για περιγραφή των βλαβών συμβουλευθείτε τον πίνακα της επόμενης σελίδας.

Επαναφορά στις αρχικές συνθήκες
Περιμένετε περίπου 10 δευτερόλεπτα πριν επαναφέρετε τις συνθήκες λειτουργίας.
Εν συνεχεία κάντε τα παρακάτω:

1) Εμφάνιση μόνο της εικόνας
Η εμφάνιση αυτής της ένδειξης δηλώνει στάδιο διάγνωσης , βλάβη στη λειτουργία την οποία ο λέβητας προσπαθεί να διορθώσει αυτόματα (προσωρινή στάση).
Αν ο λέβητας δεν μπορέσει να επανέλθει σε κανονικές συνθήκες λειτουργίας, στην οθόνη είναι δυνατό να εμφανισθούν δύο γεγονότα:

Περίπτωση Α
Σβήσιμο της εικόνας , εμφάνιση της εικόνας **RESET** και ενός διαφορετικού κωδικού συναγερμού.
Στην περίπτωση αυτή προχωρήστε στο βήμα 2.

Περίπτωση Β
Ταυτόχρονη εμφάνιση της εικόνας , **RESET** και ενός διαφορετικού κωδικού συναγερμού.
Στην περίπτωση αυτή προχωρήστε στο βήμα 3.

2) Εμφάνιση μόνο της εικόνας RESET
Πιέστε το πλήκτρο για να επαναφέρετε τις συνθήκες λειτουργίας.
Εάν ο λέβητας πραγματοποιήσει τη φάση έναυσης και συνεχίσει τη φυσιολογική του λειτουργία, τότε το μπλόκο μπορεί να θεωρηθεί ως τυχαίο γεγονός μη άξιο αναφοράς.
Αν το μπλοκάρισμα του λέβητα επαναλαμβάνεται, σας συμβουλεύουμε να καλέστε την υπηρεσία τεχνικής υποστήριξης

3) Εμφάνιση των εικόνων RESET και
Είναι απαραίτητο να καλέσετε την υπηρεσία τεχνικής υποστήριξης.
Βλάβη του αισθητηρίου του ζεστού νερού χρήσης – 60: Αυτός ο κωδικός βλάβης εμφανίζεται μόνο όταν ο λέβητας είναι σε αναμονή (stand-by).
Βλάβη J0 (επαφές ηλεκτρονικής πλακέτας/ διασύνδεσης - interface): επαληθεύστε πως οι ηλεκτρικές συνδέσεις είναι σωστές. Αν μετά την επαλήθευση η βλάβη επανεμφανίζεται είναι απαραίτητο να καλέσετε την υπηρεσία τεχνικής υποστήριξης.
Βλάβη J1 (απουσία σύνδεσης ηλεκτρονικής πλακέτας/ πίνακα εντολών χειρισμού εξ αποστάσεως
Για να επαναφέρετε τις συνθήκες λειτουργίας, πιέστε εκ νέου το πλήκτρο κατόπιν το πλήκτρο έως ότου αποκατασταθεί η κανονική λειτουργία.

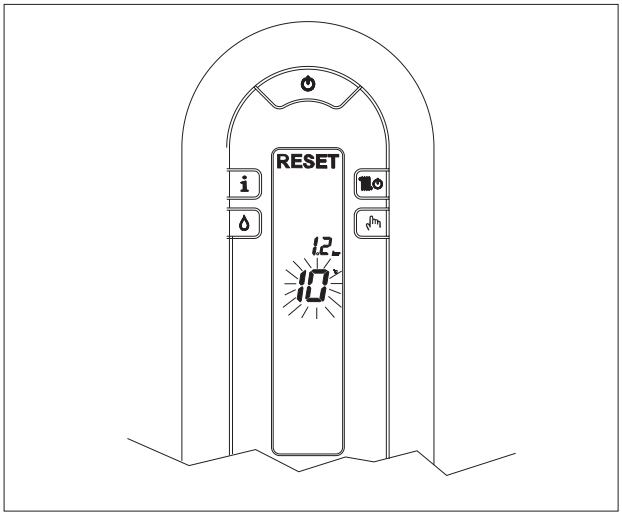

ΠΕΡΙΠΤΩΣΗ Α
προσωρινή βλάβη

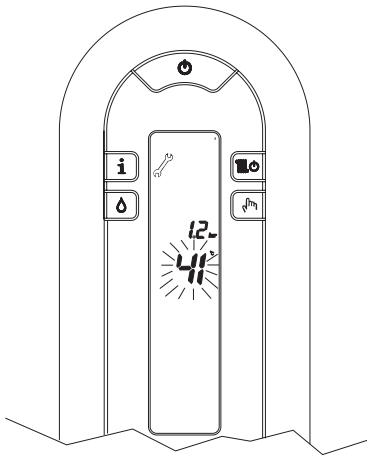

οριστική βλάβη

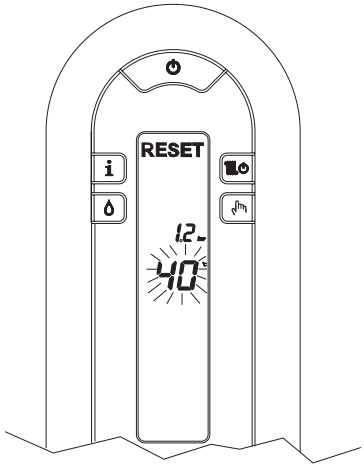

ΠΕΡΙΠΤΩΣΗ Β

προσωρινή βλάβη

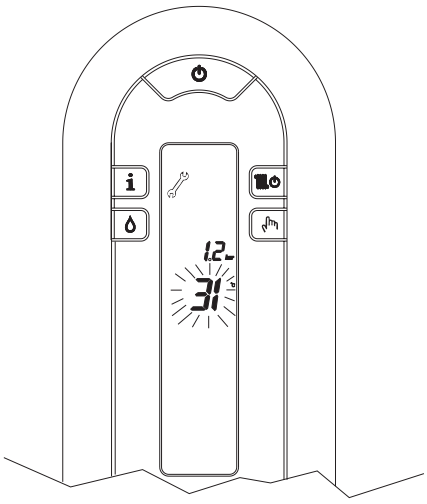

οριστική βλάβη

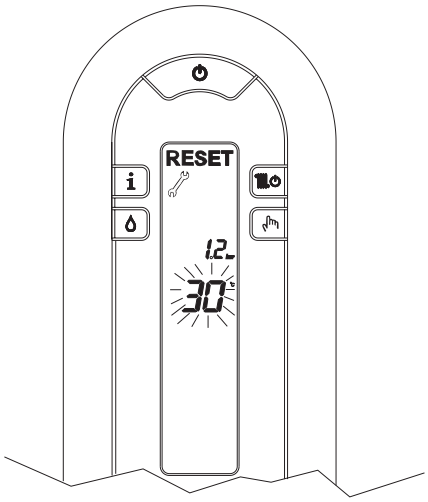

ΠΕΡΙΓΡΑΦΗ ΒΛΑΒΗΣ	**Κωδικός συναγερμού**	**Εικόνα RESET**	**Εικόνα**
ΜΠΛΟΚΟ ΑΠΟ ΕΛΛΕΙΨΗ ΦΛΟΓΑΣ (D)	**10**	**ΝΑΙ**	**ΟΧΙ**
ΕΣΦΑΛΜΕΝΗ ΦΛΟΓΑ (D)	**11**	**ΝΑΙ**	**ΝΑΙ**
ΘΕΡΜΟΣΤΑΤΗΣ ΟΡΙΟΥ (D)	**20**	**ΝΑΙ**	**ΟΧΙ**
ΘΕΡΜΟΣΤΑΤΗΣ ΚΑΥΣΤΗΡΑ (D)	**21**	**ΝΑΙ**	**ΟΧΙ**
ΑΠΑΓΩΓΗ ΚΑΥΣΑΕΡΙΩΝ ή ΠΙΕΖΟΣΤΑΤΗΣ ΑΕΡΑ (D)	**30**	**ΝΑΙ**	**ΟΧΙ**
ΑΠΑΓΩΓΗ ΚΑΥΣΑΕΡΙΩΝ ή ΠΙΕΖΟΣΤΑΤΗΣ ΑΕΡΑ (T)	**31**	**ΟΧΙ**	**ΝΑΙ**
ΑΝΕΠΑΡΚΗΣ ΠΙΕΣΗ ΕΓΚΑΤΑΣΤΑΣΗΣ (D) (*)	**40**	**ΝΑΙ**	**ΟΧΙ**
ΑΝΕΠΑΡΚΗΣ ΠΙΕΣΗ ΕΓΚΑΤΑΣΤΑΣΗΣ (T)	**41**	**ΟΧΙ**	**ΝΑΙ**
ΜΕΤΑΤΡΟΠΕΑΣ ΠΙΕΣΗΣ ΝΕΡΟΥ (D)	**42**	**ΝΑΙ**	**ΝΑΙ**
ΗΛΕΚΤΡΟΝΙΚΗ ΠΛΑΚΕΤΑ (D)	**50-59**	**ΝΑΙ**	**ΝΑΙ**
ΑΙΣΘΗΤΗΡΙΟ Z.N. ΧΡΗΣΗΣ (T) (°)	**60**	**ΟΧΙ**	**ΝΑΙ**
ΑΙΣΘΗΤΗΡΙΟ ΘΕΡΜΑΝΣΗΣ(T)	**71**	**ΟΧΙ**	**ΝΑΙ**
ΘΕΡΜΟΣΤΑΤΗΣ ΧΑΜΗΛΗΣ ΘΕΡΜΟΚΡΑΣΙΑΣ (T)	**77**	**ΝΑΙ**	**ΝΑΙ**
ΑΠΟΥΣΙΑ ΣΥΝΔΕΣΗΣ ΜΕΤΑΞΥ ΚΥΡΙΑΣ ΗΛΕΚΤΡΟΝΙΚΗΣ ΠΛΑΚΕΤΑΣ ΚΑΙ ΔΙΑΣΥΝΔΕΣΗΣ (INTERFACE)	**J0**	**-**	**-**
ΑΠΟΥΣΙΑ ΣΥΝΔΕΣΗΣ ΜΕ ΤΟΝ ΠΙΝΑΚΑ ΧΕΙΡΙΣΜΟΥ ΕΝΤΟΛΩΝ ΕΞ ΑΠΟΣΤΑΣΕΩΣ	**J1**	**-**	**-**

(D) Οριστική βλάβη

(T) Προσωρινή βλάβη. Σε αυτό το στάδιο λειτουργίας ο λέβητας προσπαθεί να διορθώσει αυτόματα τη βλάβη

(°) Δες ΣΗΜΕΙΩΣΗ της προηγούμενης σελίδας

(*) Για τη βλάβη “ανεπαρκής πίεση εγκατάστασης” προχωρήστε στις ενέργειες για την πλήρωση της εγκατάστασης που περιγράφονται στο κεφάλαιο «ΕΞΥΠΝΗ ΠΛΗΡΩΣΗ ΤΗΣ ΕΓΚΑΤΑΣΤΑΣΗΣ» Σελ.12

ΠΡΟΣΩΡΙΝΗ ΘΕΣΗ ΕΚΤΟΣ ΛΕΙΤΟΥΡΓΙΑΣ

Σε περίπτωση προσωρινής απουσίας (σαββατοκύριακο, σύντομο ταξίδι κλπ), πιέστε το πλήκτρο ⏻. Στην οθόνη εμφανίζεται το κυλιόμενο μήνυμα “ENERGY FOR LIFE” και η εικόνα ❄ νιφάδας (αντιπαγετική προστασία).

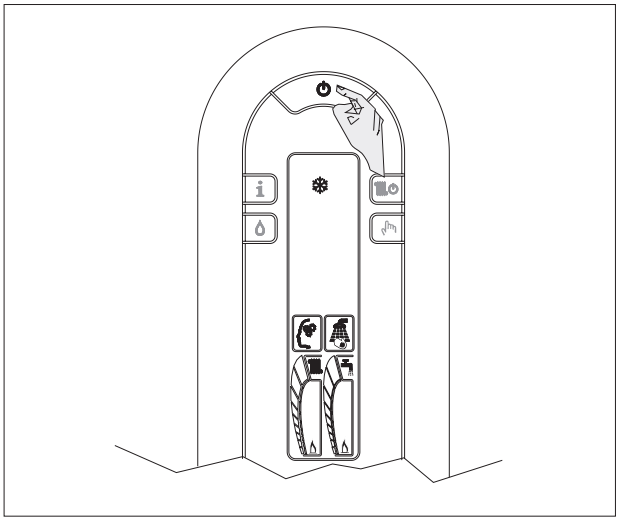

⚠ Έχοντας συνδεδεμένο το ρεύμα και το αέριο, ο λέβητας προστατεύεται από:

- **Παγωνιά.** Η λειτουργία του λέβητα αρχίζει αυτόματα αν ή θερμοκρασία του νερού του πέσει κάτω από τους 7°C, ο κυκλοφορητής ξεκινά τη λειτουργία του και αν είναι αναγκαίο, ο καυστήρας ανάβει στο ελάχιστο σε λειτουργία θέρμανσης έως ότου η θερμοκρασία αυτή ανέβει σε ασφαλή τιμή (35°C). Στην οθόνη εμφανίζεται η εικόνα ❄ νιφάδας που δείχνει πως η λειτουργία αντιπαγετικής προστασίας είναι ενεργοποιημένη.
- **Αντιμπλοκάρισμα του κυκλοφορητή.** Ο κυκλοφορητής ενεργοποιείται για ένα λεπτό μετά από περίπου 24 ώρες.

ΘΕΣΗ ΕΚΤΟΣ ΛΕΙΤΟΥΡΓΙΑΣ ΓΙΑ ΜΑΚΡΑ ΠΕΡΙΟΔΟ

Η ακινησία του λέβητα FAMILY για μακριά περίοδο απαιτεί να γίνουν τα εξής:

- πιέστε το πλήκτρο ⏻ , στην οθόνη εμφανίζεται το κυλιόμενο μήνυμα “ENERGY FOR LIFE” και η εικόνα νιφάδας (αντιπαγετική προστασία).
- Βάλτε τον γενικό διακόπτη ρεύματος σε θέση “σβηστό”.
- Κλείστε τους διακόπτες αερίου και νερού.

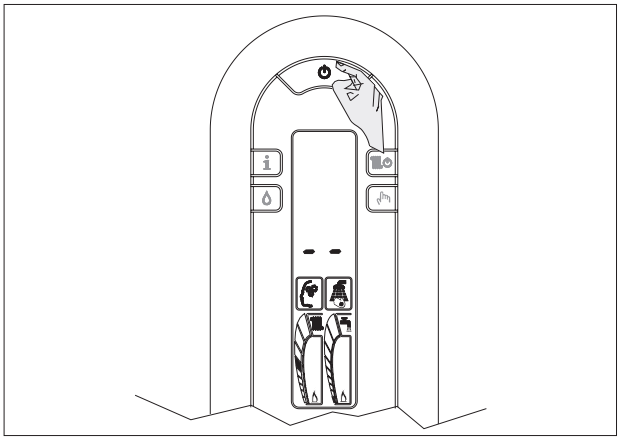

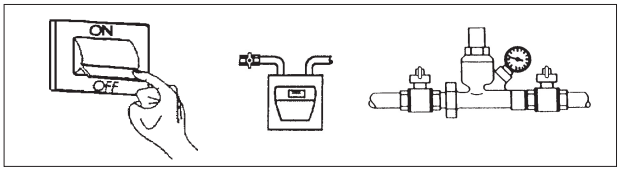

⚠ **Σε αυτή την περίπτωση δεν έχετε προστασία κατά της παγωνιάς ούτε αντιμπλοκάρισμα του κυκλοφορητή. Για το λόγο αυτό, αν υπάρχει κίνδυνος παγετού, χρειάζεται να αδειάσουμε τα κυκλώματα θέρμανσης και ζεστού νερού χρήσης.**

ΣΥΝΤΗΡΗΣΗ

Η περιοδική συντήρηση της συσκευής είναι “υποχρεωτική ” βάση του Νόμου και είναι βασική για την ασφάλεια και την απόδοση του λέβητα. Με τη συντήρηση επιτυγχάνετε οικονομία στα καύσιμα, καθαρότερο περιβάλλον και επιμήκυνση της διάρκειας ζωής του λέβητα.

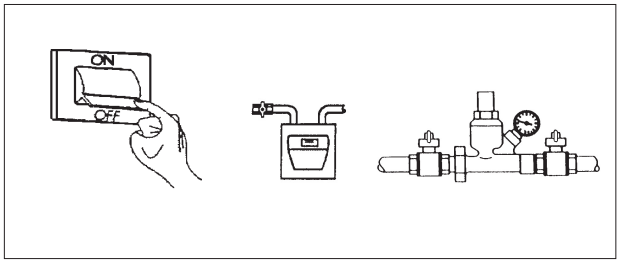

Πριν αρχίσετε τη συντήρηση:

- Κάντε ανάλυση των προϊόντων της καύσης για να ελέγξετε ότι ο λέβητας λειτουργεί σωστά και στη συνέχεια βάλτε τον γενικό διακόπτη ρεύματος σε θέση “ σβηστό”.
- Κλείστε τους διακόπτες αερίου και νερού.

⚠ Μετά από τη συντήρηση, αποκαταστήστε τις αρχικές ρυθμίσεις και Κάντε ανάλυση των προϊόντων της καύσης για να ελέγξετε ότι ο λέβητας λειτουργεί σωστά.

ΡΥΘΜΙΣΕΙΣ

Οι λέβητες FAMILY κατασκευάζονται για να λειτουργήσουν με **φυσικό αέριο** (G20) ή **υγραέριο** (G30 / G31) και έχουν ρυθμιστεί στο εργοστάσιο κατά πως φαίνεται στην τεχνική πινακίδα.
Αν λοιπόν χρειαστεί μια νέα ρύθμιση μετά από αλλαγή τύπου αερίου, βαλβίδας αερίου η έκτακτη συντήρηση θα κάνετε τις παρακάτω εργασίες.

⚠ **Οι ρυθμίσεις μέγιστης ισχύος και ελάχιστης στη θέρμανση και παραγωγή ζεστού νερού πρέπει να γίνουν μόνον** από το συνεργείο συντήρησης της **RIELLO** ή από εξουσιοδοτημένο αδειούχο τεχνίτη.

- Βάλτε τον γενικό ηλεκτρικό διακόπτη στη θέση «σβηστό».
- Ξεβιδώστε τις βίδες συγκράτησης του καλύμματος των συνδέσεων και στη συνέχεια αφαιρέστε το τραβώντας το προς το μέρος σας
- ξεβιδώστε τις βίδες που συγκρατούν το περίβλημα
- μετακινήστε προς τα εμπρός και εν συνεχεία προς τα κάτω τη βάση του περιβλήματος για να το απαγκιστρώσετε από το πλαίσιο
- σηκώστε τον πίνακα ελέγχου και περιστρέψτε τον προς τα εμπρός
- ξεβιδώστε δύο γύρους τη βίδα στο σημείο λήψης πίεσης στην έξοδο της βαλβίδας και συνδέστε το μανόμετρο.
- Αφαιρέστε το καπάκι προστασίας από τη βίδα ρύθμισης της βαλβίδας αερίου (κάντε μοχλό προσεκτικά με ένα μικρό κατσαβίδι)
- αποσυνδέστε το σωληνάκι της υποπίεσης από το κιβώτιο αέρα

⚠ Οι εργασίες ΡΥΘΜΙΣΗΣ & ΣΥΝΤΗΡΗΣΗΣ πρέπει πάντα να γίνονται με το λέβητα σε θέση «σβηστό». Πιέστε το πλήκτρο ⏻ μέχρι να εμφανιστεί στην οθόνη το κυλιόμενο μήνυμα “ENERGY FOR LIFE”.

⚠ Κατά τη διάρκεια των χειρισμών τροποποίησης των παραμέτρων λειτουργίας, το πλήκτρο 🔧⏻ αναλαμβάνει τη λειτουργία «επιβεβαίωσης» (ENTER) ενώ το πλήκτρο ℹ αναλαμβάνει την λειτουργία «αναίρεσης» (ESCAPE) εάν δεν δοθεί καμία επιβεβαίωση μέσα σε χρόνο 10 δευτερολέπτων, η τιμή δεν απομνημονεύεται και επιστρέφει στην προηγούμενη κατάσταση.

Εισαγωγή κωδικού πρόσβασης

Κρατώντας πατημένο το πλήκτρο ℹ και πατώντας στη συνέχεια το πλήκτρο 🔧⏻ για περίπου 3 sec. μπαίνουμε στον προγραμματισμό των παραμέτρων.
Στην οθόνη εμφανίζεται το κείμενο PROG και αμέσως μετά το CODE
Πιέστε το πλήκτρο ENTER 🔧⏻ για επιβεβαίωση.
Βάλτε τον κωδικό πρόσβασης για τις λειτουργίες τροποποίησης παραμέτρων περιστρέφοντας τον κωδικοποιητή μέχρι να αποκτήσετε την αναγκαία τιμή.
Επιβεβαιώστε τον κωδικό πατώντας το πλήκτρο ENTER.
Ο κωδικός πρόσβασης για τον προγραμματισμό βρίσκεται στο εσωτερικό του πίνακα ελέγχου.

Περιστρέφοντας τον κωδικοποιητή, κυλούν διαδοχικά οι φάσεις ΡΎΘΜΙΣΗΣ και ΣΥΝΤΗΡΗΣΗΣ:

- 1 ο τύπος του αερίου
- 2 η ισχύς του λέβητα
- 10 τρόπος ζεστού νερού χρήσης
- 3 βαθμός θερμικής μόνωσης του κτιρίου (εμφανίζεται μόνο εάν είναι συνδεδεμένο εξωτερικό αισθητήριο περιβάλλοντος)
- 45 κλίση καμπύλης θερμορύθμισης (εμφανίζεται μόνο εάν είναι συνδεδεμένο εξωτερικό αισθητήριο περιβάλλοντος)
- HH λέβητας σε μέγιστη ισχύ
- LL λέβητας σε ελάχιστη ισχύ
- 23 ρύθμιση ηλεκτρικού μεγίστου θέρμανσης
- 24 ρύθμιση ηλεκτρικού ελαχίστου θέρμανσης

ΤΥΠΟΣ ΑΕΡΙΟΥ - 1

Αλλάξτε την προκαθορισμένη τιμή ως ακολούθως

- πιέστε το πλήκτρο ENTER για να μπείτε στη λειτουργία αλλαγής παραμέτρου
  Με την πίεση του πλήκτρου ENTER τα ψηφία αναβοσβήνουν υποδεικνύοντας την προκαθορισμένη τιμή
- περιστρέψτε τον κωδικοποιητή για να φέρετε την επιθυμητή τιμή (1 Φ.Α. – 2 ΥΓΡΑΕΡΙΟ)
- επιβεβαιώστε τη νέα τιμή πατώντας ENTER. Τα ψηφία σταματούν να αναβοσβήνουν.

ΡΥΘΜΙΣΗ ΤΗΣ ΜΕΓΙΣΤΗΣ ΙΣΧΥΟΣ – HH

- περιστρέψτε τον κωδικοποιητή μέχρι να εμφανισθεί η ένδειξη HH
- με ένα γερμανικό κλειδί N. 10 επενεργήστε στο παξιμάδι ρύθμισης της μέγιστης ισχύος, έως ότου επιτευχθεί η τιμή του **πίνακα 1**
- περιμένετε έως ότου η πίεση στο μανόμετρο σταθεροποιηθεί στην επιθυμητή τιμή

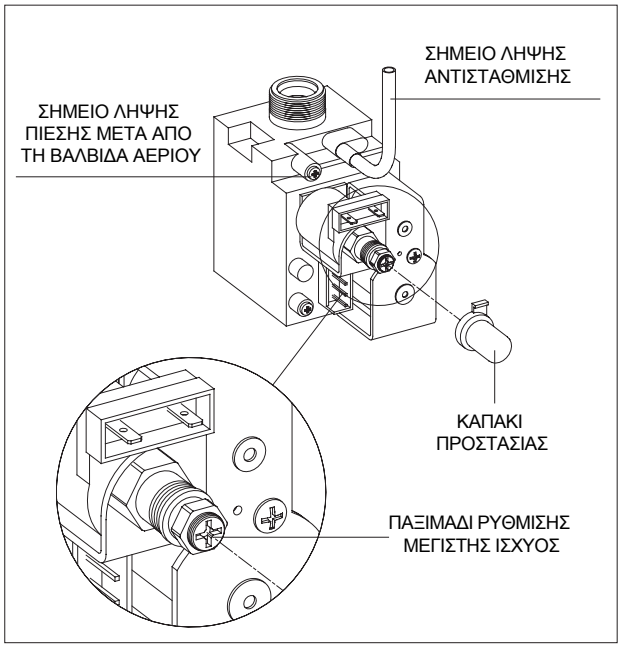

Φάση ρύθμισης

ΠΕΡΙΓΡΑΦΗ	Φ.Α. (G20)	ΥΓΡΑΕΡΙΟ Βουτάνιο (G30)	Προπάνιο (G31)	
26 KIS 3S Μέγιστη πίεση μετά τη βαλβίδα αερίου (± 10%)	9,80	26,50	35,80	mbar
30 KIS 3S Μέγιστη πίεση μετά τη βαλβίδα αερίου (± 10%)	9,80	27,60	35,60	mbar

ΡΥΘΜΙΣΗ ΤΗΣ ΕΛΑΧΙΣΤΗΣ ΙΣΧΥΟΣ – LL

- περιστρέψτε τον κωδικοποιητή μέχρι να εμφανισθεί η ένδειξη LL
- με ένα σταυρωτό κατσαβίδι (προσέχοντας να μην πιεστεί ο εσωτερικός άξονας) επενεργήστε στην κόκκινη βίδα ρύθμισης της ελάχιστης ισχύος του ζεστού νερού χρήσης και ρυθμίσετε μέχρι να διαβάσετε στο μανόμετρο την τιμή του **πίνακα 2.**

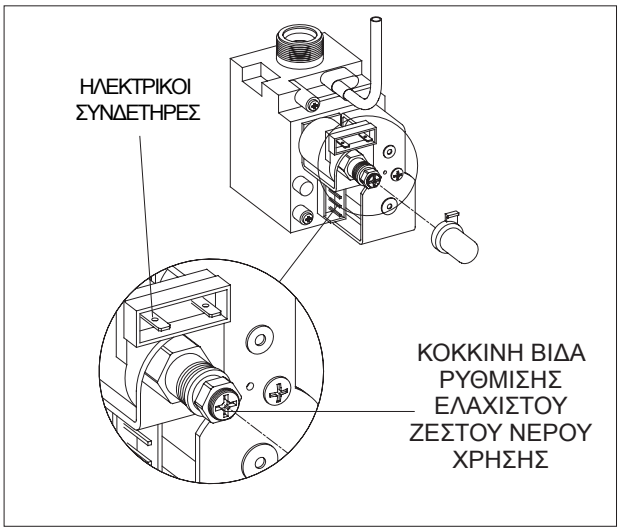

Πίνακας 2

ΠΕΡΙΓΡΑΦΗ	Φ.Α. (G20)	ΥΓΡΑΕΡΙΟ Βουτάνιο (G30)	Προπάνιο (G31)	
Ελάχιστη πίεση μετά τη βαλβίδα αερίου	1,00	3,00	3,90	mbar
Ελάχιστη πίεση μετά τη βαλβίδα αερίου	1,00	2,90	3,60	mbar

ΡΥΘΜΙΣΗ ΗΛΕΚΤΡΙΚΟΥ ΜΕΓΙΣΤΟΥ ΤΗΣ ΘΕΡΜΑΝΣΗΣ - 23

- περιστρέψτε τον κωδικοποιητή μέχρι να εμφανισθεί η ένδειξη 23
- πιέστε το πλήκτρο ENTER για να μπείτε στη λειτουργία αλλαγής της τιμής της παραμέτρου
- περιστρέψτε τον κωδικοποιητή έως ότου η εμφανιζόμενη τιμή στην οθόνη (μικρά ψηφία) αντιστοιχεί στην επιθυμητή τιμή πίεσης αερίου / ισχύος (βλέπε γράφημα)
- επιβεβαιώστε τη νέα τιμή που ορίσατε πατώντας ENTER.

ΡΥΘΜΙΣΗ ΗΛΕΚΤΡΙΚΟΥ ΕΛΑΧΙΣΤΟΥ ΤΗΣ ΘΕΡΜΑΝΣΗΣ - 24

- περιστρέψτε τον κωδικοποιητή μέχρι να εμφανισθεί η ένδειξη 24
- πιέστε το πλήκτρο ENTER για να μπείτε στη λειτουργία αλλαγής της τιμής της παραμέτρου
- περιστρέψτε τον κωδικοποιητή έως ότου η εμφανιζόμενη τιμή στην οθόνη (μικρά ψηφία) αντιστοιχεί στην επιθυμητή τιμή πίεσης αερίου / ισχύος (βλέπε γράφημα)
- επιβεβαιώστε τη νέα τιμή που ορίσατε πατώντας ENTER.

Βγείτε από τη λειτουργία ΡΥΘΜΙΣΗ ΚΑΙ ΣΥΝΤΗΡΗΣΗ πιέζοντας το πλήκτρο ESCAPE.

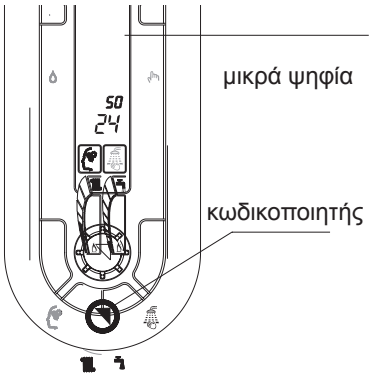

Αντιστοιχία πίεσης αερίου στα μπέκ/ θερμικής ισχύος και εμφανιζόμενης τιμής

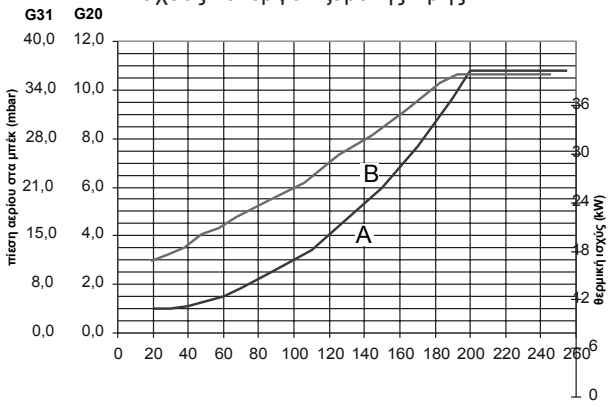

A πίεση αερίου στα μπέκ (mbar)

B θερμική ισχύς (kW) **εμφανιζόμενη τιμή στην οθόνη (μικρά ψηφία)**

ΜΕΤΑΤΡΟΠΗ ΑΠΟ ΕΝΑ ΤΥΠΟ ΑΕΡΙΟΥ ΣΕ ΑΛΛΟΝ

Ο λέβητας φεύγει από το εργοστάσιο έτοιμος για λειτουργία με Φ.Α. (G 20) ή με υγραέριο (G 30/G31) σύμφωνα με την ένδειξη της τεχνικής πινακίδας του. Μπορεί να αλλαχθεί ο τύπος του αερίου χρησιμοποιώντας τα κιτ, που προμηθεύεστε χωριστά, κατόπιν ζήτησης.

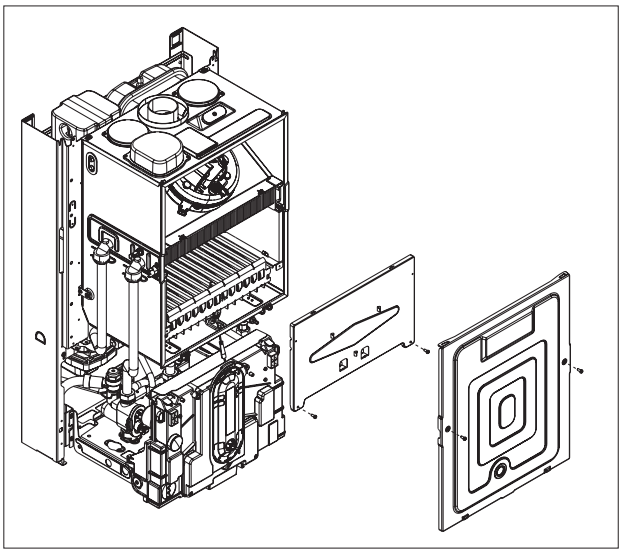

⚠ Η αλλαγή να γίνει **μόνο** από ειδικευμένο συνεργείο **RIELLO** ή από εξουσιοδοτημένο συνεργείο ακόμα και με το λέβητα τοποθετημένο.

⚠ Για τις εργασίες μετατροπής αερίου δείτε τις ειδικές οδηγίες που βρίσκονται στο αντίστοιχο κι.

⚠ Αφού κάνετε την αλλαγή των εξαρτημάτων, ξαναρυθμίστε εκ νέου το λέβητα σύμφωνα με τις οδηγίες που δίνονται στην αντίστοιχη παράγραφο και κατόπιν κολλήστε τη νέα αυτοκόλλητη πινακίδα που περιέχεται στο κιτ.

- Αποσυνδέστε ηλεκτρικά το λέβητα και κλείστε το διακόπτη αερίου
- Βγάλτε κατά σειρά: το κάλυμμα των υδραυλικών συνδέσεων, το κάλυμμα του λέβητα, το καπάκι του ενδιάμεσου αεροστεγούς τμήματος, και το καπάκι του θαλάμου καύσης
- Αποσυνδέστε τα καλώδια του θερμοστάτη του καυστήρα
- Αποσυνδέστε το καλώδιο του σπινθηριστή
- Βγάλτε τον κάτω ελαστικό στυπιοθλίπτη από το Κάτω μέρος του ενδιάμεσου αεροστεγούς τμήματος
- Ξεβιδώστε τις βίδες στήριξης του καυστήρα και μετακινήστε τον με τον σπινθηριστή και το θερμοστάτη του καυστήρα προσκολλημένους
- Χρησιμοποιώντας ένα γερμανικό ή ένα σωληνωτό κλειδί, βγάλτε τα ακροφύσια (μπέκ) και τις χάλκινες στεγανοποιητικές ροδέλες και αντικαταστήστε τα με αυτά που υπάρχουν στο κιτ.

⚠ **Χρησιμοποιήστε απαραιτήτως τις νέες χάλκινες ροδέλες στεγανοποίησης που υπάρχουν στο κιτ ακόμη και σε περίπτωση συλλεκτών χωρίς χάλκινες ροδέλες.**

- Ξαναβάλτε τον καυστήρα στο θάλαμο καύσης και βιδώστε τον στο συλλέκτη των μπέκ του αερίου με τις αντίστοιχες βίδες
- Ξαναβάλτε τον ελαστικό στυπιοθλίπτη στο ενδιάμεσο αεροστεγές τμήμα
- Ξανασυνδέστε τον θερμοστάτη του καυστήρα
- Ξαναβάλτε τα καπάκια του θαλάμου καύσης και του ενδιάμεσου αεροστεγούς τμήματος
- Ξαναδώστε ηλεκτρική τροφοδοσία στο λέβητα και ανοίξτε το διακόπτη του αερίου.
- Βάλτε την παράμετρο «τύπος αερίου» και ρυθμίστε το λέβητα σύμφωνα με τα περιγραφόμενα στο κεφάλαιο «ΡΥΘΜΙΣΕΙΣ». Η ενέργεια αυτή πρέπει να γίνει αποκλειστικά από εξουσιοδοτημένο συνεργείο.
- Βάλτε την παράμετρο «τύπος αερίου» και ρυθμίστε το λέβητα σύμφωνα με τα περιγραφόμενα στο κεφάλαιο «ΡΥΘΜΙΣΕΙΣ». Η ενέργεια αυτή πρέπει να γίνει αποκλειστικά από εξουσιοδοτημένο συνεργείο.
- Τοποθετήστε την αυτοκόλλητη ετικέτα όπου διευκρινίζεται το καύσιμο με το οποίο λειτουργεί ο λέβητας ο λέβητας (κόκκινη για GPL, κίτρινη για Φυσικό Αέριο) αντικαθιστώντας την υπάρχουσα
- Ξαναβάλτε το κάλυμμα του λέβητα και το καπάκι των υδραυλικών συνδέσεων.

ΚΑΘΑΡΙΣΜΟΣ ΤΟΥ ΛΕΒΗΤΑ ΚΑΙ ΑΦΑΙΡΕΣΗ ΤΩΝ ΕΣΩΤΕΡΙΚΩΝ ΣΤΟΙΧΕΙΩΝ

Πριν από κάθε εργασία καθαρισμού αποσυνδέστε ηλεκτρικά το λέβητα βάζοντας τον γενικό διακόπτη της ηλεκτρικής παροχής του σε θέση **«ΣΒΗΣΤΟ»** .

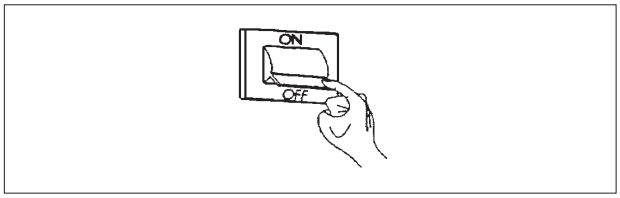

ΕΞΩΤΕΡΙΚΑ

Πλύνετε το περίβλημα, τον πίνακα χειρισμών, τόσο τα βαμμένα όσο και τα πλαστικά μέρη με ένα πανί βρεγμένο με νερό και σαπούνι. Σε περίπτωση δύσκολων λεκέδων χρησιμοποιήστε και λίγο οινόπνευμα ή άλλα ειδικά καθαριστικά.

Μην χρησιμοποιήσετε ποτέ βενζίνη ή άλλο καύσιμο ή διαβρωτικά ή σκόνες καθαρισμού

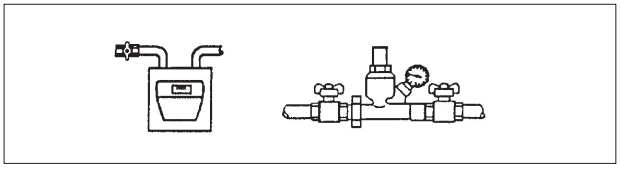

ΕΣΩΤΕΡΙΚΑ

Πριν αρχίσετε τις εργασίες εσωτερικού καθαρισμού:

- Κλείστε το γενικό διακόπτη του αερίου.
- Κλείστε και τους διακόπτες των γραμμών των κυκλωμάτων θέρμανσης και ζεστού νερού χρήσης.

Αποσυναρμολόγηση του καλύμματος

- Αποσυνδέστε ηλεκτρικά το λέβητα βάζοντας τον γενικό διακόπτη της ηλεκτρικής παροχής του σε θέση **«ΣΒΗΣΤΟ» .**
- Βγάλτε το κάλυμμα των υδραυλικών συνδέσεων από τη θέση του, τραβώντας το προς το μέρος σας
- Ξεβιδώστε τις βίδες (A) στερέωσης του καλύμματος
- Μετακινήστε προς τα εμπρός και κατόπιν προς τα πάνω το κάλυμμα ώστε να απαγκιστρωθεί από το πλαίσιο του λέβητα

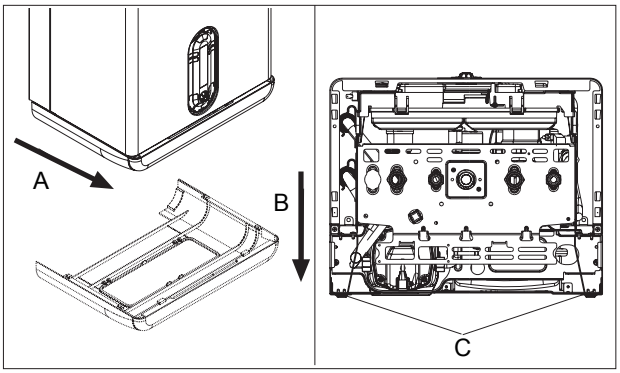

Αποσυναρμολόγηση του ηλεκτρονικού πίνακα

- Αποσυνδέστε ηλεκτρικά το λέβητα βάζοντας τον γενικό διακόπτη της ηλεκτρικής παροχής του σε θέση **«ΣΒΗΣΤΟ» .**
- Βγάλτε το κάλυμμα των υδραυλικών συνδέσεων και το κάλυμμα του λέβητα
- Ανασηκώστε και περιστρέψτε προς τα εμπρός τον πίνακα οργάνων
- Ξεβιδώστε το πλαστικό καπάκι.

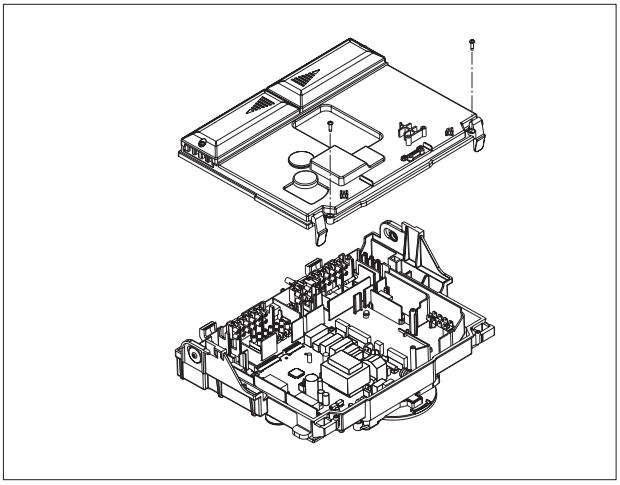

Αποσυναρμολόγηση του πίνακα εντολών

- Αποσυνδέστε ηλεκτρικά το λέβητα βάζοντας τον γενικό διακόπτη της ηλεκτρικής παροχής του σε θέση **«ΣΒΗΣΤΟ» .**
- Βγάλτε το κάλυμμα των υδραυλικών συνδέσεων και το κάλυμμα του λέβητα
- Ξεβιδώστε τις βίδες που συγκρατούν στη θέση του τον πίνακα οργάνων
- Αποσυνδέστε ηλεκτρολογικά τον πίνακα εντολών από τον ηλεκτρονικό πίνακα.

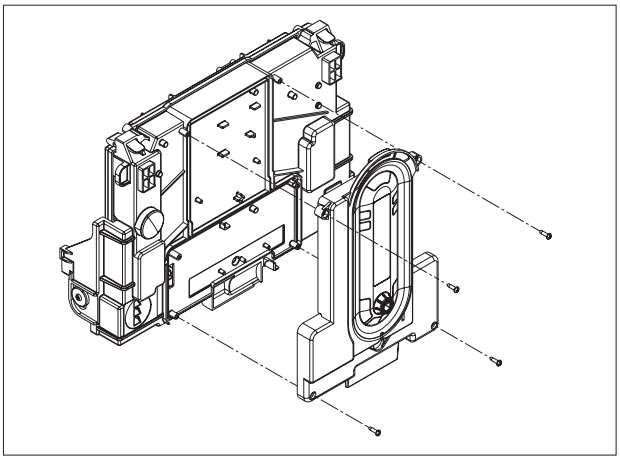

Αποσυναρμολόγηση του ηλεκτρικού μοτέρ της τρίοδης βαλβίδας

- Αποσυνδέστε ηλεκτρικά το λέβητα βάζοντας τον γενικό διακόπτη της ηλεκτρικής παροχής του σε θέση **«ΣΒΗΣΤΟ».**
- Βγάλτε το κάλυμμα των υδραυλικών συνδέσεων και το κάλυμμα του λέβητα
- Ξεβιδώστε τις βίδες που συγκρατούν στη θέση του τον πίνακα οργάνων
- Αποσυνδέστε ηλεκτρικά το μοτέρ
- Αφαιρέστε την ασφάλεια
- Βγάλτε το μοτέρ.

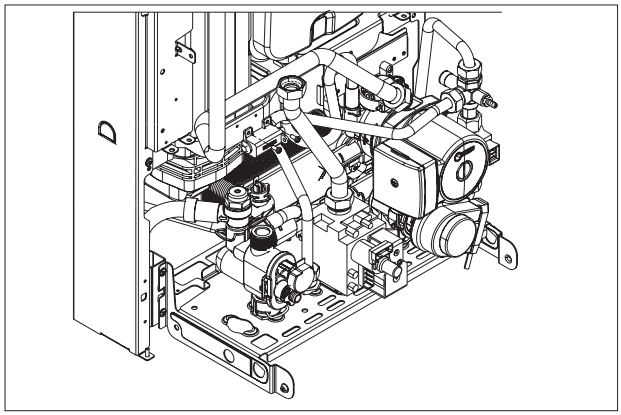

Αποσυναρμολόγηση και καθαρισμός του καυστήρα

- Αποσυνδέστε ηλεκτρικά το λέβητα βάζοντας τον γενικό διακόπτη της ηλεκτρικής παροχής του σε θέση **«ΣΒΗΣΤΟ»** .
- Βγάλτε το κάλυμμα των υδραυλικών συνδέσεων και το κάλυμμα του λέβητα
- Ξεβιδώστε τις βίδες που συγκρατούν στη θέση του τον πίνακα οργάνων
- Απομακρύνετε το εξωτερικό καπάκι του ενδιάμεσου αεροστεγούς τμήματος ανοίγοντας τους γάντζους (κάντε μοχλό με ένα κατσαβίδι – Εικ. 1)
- Απομακρύνετε το άνω καπάκι του θαλάμου καύσης ξεβιδώνοντας τις βίδες στήριξης (Εικ. 1)
- Αποσυνδέστε από την ηλεκτρονική συσκευή ελέγχου της φλόγας το καλώδιο του ηλεκτροδίου έναυσης / ιονισμού
- Αποσυνδέστε τα δυο καλώδια από το θερμοστάτη του καυστήρα
- Αφαιρέστε τα καλώδια από τους ελαστικούς στυπιοθλίπτες αφού κόψετε τις πλαστικές ζώνες στήριξης (δεματικά)
- Ξεβιδώστε τις 4 πλαϊνές βίδες στήριξης του καυστήρα (Εικ. 2)
- Βγάλτε τον καυστήρα
- Καθαρίστε τον καυστήρα με μια μαλακή βούρτσα
- Ελέγξτε και καθαρίστε τα μπεκ στον συλλέκτη του καυστήρα
- Ελέγξτε το ηλεκτρόδιο έναυσης / ιονισμού και αντικαταστήστε το αν είναι αναγκαίο.

Τελειώνοντας τις εργασίες καθαρισμού συναρμολογήστε ξανά ακολουθώντας την αντίστροφη διαδικασία.

⚠ Επαληθεύστε ότι:

- η σύνδεση του αερίου και ο αεροστεγής θάλαμος είναι στεγανά.
- Τοποθετήστε νέες πλαστικές ζώνες στήριξης (δεματικά) στους ελαστικούς στυπιοθλίπτες για να εξασφαλίσετε τη στεγανότητα.

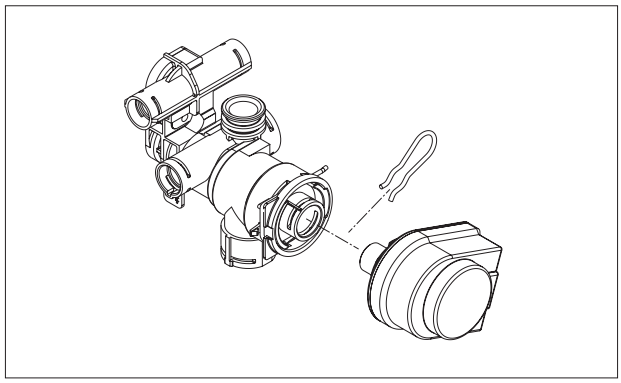

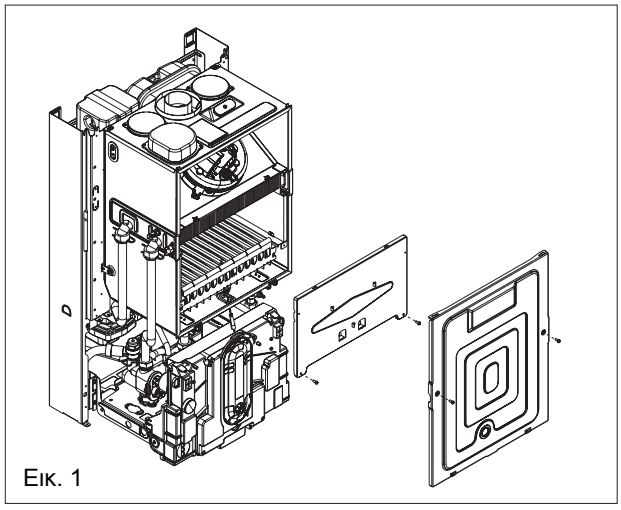

Εικ. 1

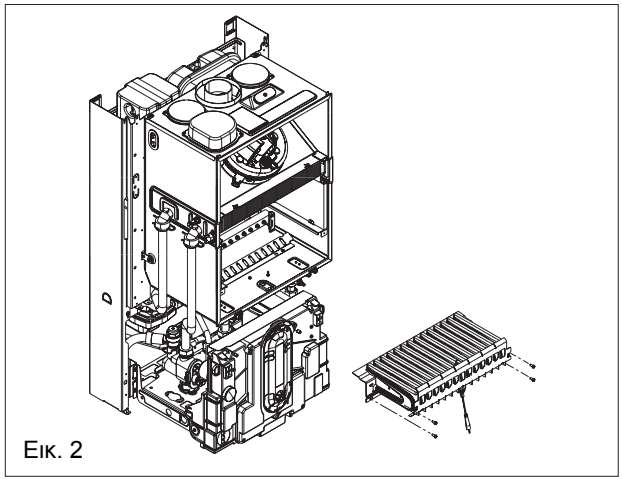

Εικ. 2

Αποσυναρμολόγηση και καθαρισμός του κύριου εναλλάκτη

- Αποσυνδέστε ηλεκτρικά το λέβητα βάζοντας τον γενικό διακόπτη της ηλεκτρικής παροχής του σε θέση **«ΣΒΗΣΤΟ» .**
- Κλείστε το διακόπτη παροχής αερίου
- Κλείστε τους διακόπτες της εγκατάστασης και εκκενώστε το λέβητα
- Βγάλτε το κάλυμμα των υδραυλικών συνδέσεων και το κάλυμμα του λέβητα
- Ανασηκώστε και περιστρέψτε προς τα εμπρός τον πίνακα οργάνων
- Απομακρύνετε το εξωτερικό καπάκι του ενδιάμεσου αεροστεγούς τμήματος ανοίγοντας τους γάντζους (κάντε μοχλό με ένα κατσαβίδι)
- Απομακρύνετε το άνω καπάκι του θαλάμου καύσης ξεβιδώνοντας τις βίδες στήριξης
- Είναι δυνατό ο καθαρισμός του εναλλάκτη , να γίνει χωρίς να είναι αναγκαία η εξάρμωσή του από τη θέση του, με μια μαλακή βούρτσα και βάζοντας ένα προστατευτικό σκέπασμα στον καυστήρα, ώστε να μην επιβαρυνθεί από τα κατάλοιπα του εναλλάκτη
- Ξεβιδώστε τα παξιμάδια των σωλήνων εισόδου και εξόδου του νερού στον εναλλάκτη
- Απαγκιστρώστε τις ασφάλειες στήριξης των σωλήνων στον εναλλάκτη
- Απομακρύνετε τους σωλήνες από τον εναλλάκτη
- Βγάλτε τον εναλλάκτη και καθαρίστε τον
- Ελέγξτε τις κεραμικές πλάκες προστασίας του θαλάμου καύσης και αν είναι αναγκαίο προβείτε σε αντικατάσταση.

Τελειώνοντας τις εργασίες καθαρισμού συναρμολογήστε ξανά ακολουθώντας την αντίστροφη διαδικασία.

⚠ Βεβαιωθείτε ότι το ενδιάμεσο αεροστεγές τμήμα είναι στεγανό.

Αποσυναρμολόγηση του ανεμιστήρα

- Αποσυνδέστε ηλεκτρικά το λέβητα βάζοντας τον γενικό διακόπτη της ηλεκτρικής παροχής του σε θέση **«ΣΒΗΣΤΟ»** .
- Βγάλτε το κάλυμμα των υδραυλικών συνδέσεων και το κάλυμμα του λέβητα
- Ανασηκώστε και περιστρέψτε προς τα εμπρός τον πίνακα οργάνων
- Απομακρύνετε το εξωτερικό καπάκι του ενδιάμεσου αεροστεγούς τμήματος ανοίγοντας τους γάντζους (κάντε μοχλό με ένα κατσαβίδι – Εικ. 1)
- Απομακρύνετε το άνω καπάκι του θαλάμου καύσης ξεβιδώνοντας τις βίδες στήριξης (Εικ. 1)
- Βγάλτε τα ηλεκτρικά καλώδια τροφοδοσίας του ανεμιστήρα
- Βγάλτε το σιλικονούχο σωληνάκι
- Ξεβιδώστε τη βίδα στήριξης (A) της πλαστικής τάπας (B) από όπου γίνεται η ανάλυση της καύσης
- Βγάλτε την τάπα
- Βγάλτε την ασφάλεια (C) από το κάτω μέρος του σωλήνα (D)
- Βγάλτε το σωληνάκι λήψης δείγματος για την ανάλυση των καυσαερίων (D) από την οπή του ανεμιστήρα
- Ξεβιδώστε τις βίδες (E) που στηρίζουν τον ανεμιστήρα.
  Δώστε μικρή κλίση στον ανεμιστήρα προς το άνω μέρος και τραβήξτε τον προς τα έξω
- Βγάλτε το σωληνάκι από το στεγανό κιβώτιο του αέρα (θάλαμος καύσης).

Τελειώνοντας τις εργασίες συναρμολογήστε ξανά ακολουθώντας την αντίστροφη διαδικασία.

⚠ Επαληθεύστε ότι:
- Ο αεροστεγής θάλαμος είναι στεγανός
- το σιλικονούχο σωληνάκι έχει τοποθετηθεί σωστά.

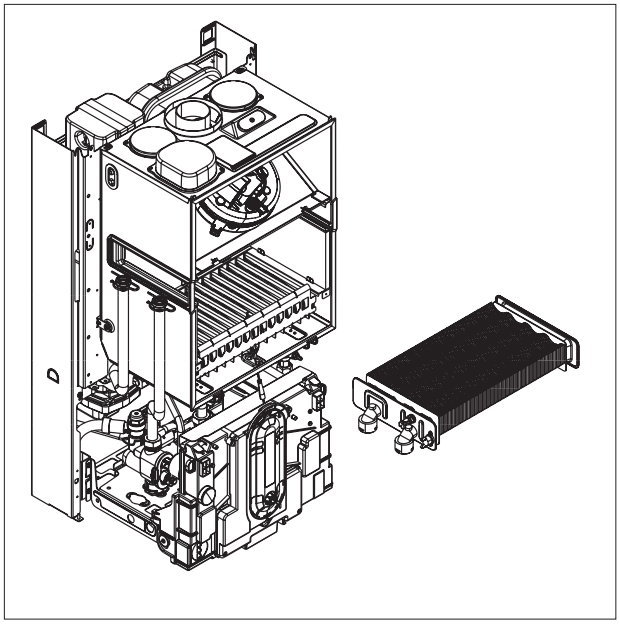

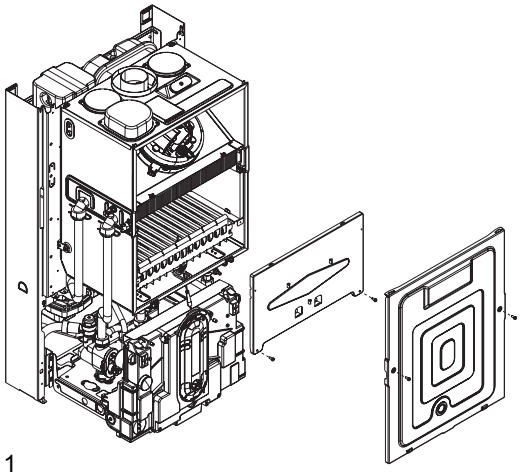

Εικ. 1

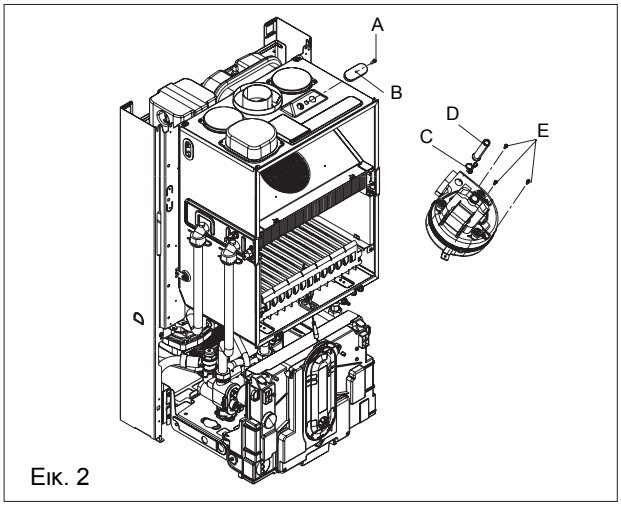

Εικ. 2

Cod. 10027861 - Rev. 8 (08/05) - 34/05



CALORIA A.B.E.E.

ΕΔΡΑ: Ηφαίστου 57, Κορωπί 194 00, τηλ: 210 6628068 - 73 (7 γραμμές), fax: 210 6623784
internet: http://www.caloria.gr , e-mail: info@caloria.gr