IT

ES

PT

GB

GR

RO

BG

RUS

Metropolis

export



CERTIFICAZIONE
DEL SISTEMA DI
QUALITA' AZIENDALE

AFAQ
ISO 9001
2000 VERSION

sime®

ΠΡΟΣ ΤΟΝ ΕΓΚΑΤΑΣΤΑΤΗ

ΠΕΡΙΕΧΟΜΕΝΑ

1 ΠΕΡΙΓΡΑΦΗ ΤΗΣ ΣΥΣΚΕΥΗΣ . . . . . σελ. 92
2 ΕΓΚΑΤΑΣΤΑΣΗ . . . . . σελ. 96
3 ΧΑΡΑΚΤΗΡΙΣΤΙΚΑ . . . . . σελ. 104
4 ΧΡΗΣΗ ΚΑΙ ΕΓΚΑΤΑΣΤΑΣΗ . . . . . σελ. 107

ΠΡΟΣΟΧΗ

Πριν γίνει η έναυση της συσκευής πρέπει να ελέγξετε τα παρακάτω:

- *Ελέγξτε ότι δεν έρχονται σε άμεση επαφή ή βρίσκονται κοντά στη συσκευή εύφλεκτα υγρά ή στερεά.*
- *Σιγουρευτείτε ότι έχουν γίνει σωστά οι ηλεκτρικές συνδέσεις και ότι η γείωση έχει γίνει σωστά.*
- *Ανοίξτε την παροχή του αερίου και σιγουρευτείτε για την στεγανότητα των συνδέσεων της συσκευής και του καυστήρα.*
- *Σιγουρευτείτε ότι η συσκευή είναι κατάλληλη για τον τύπο του αερίου που θα χρησιμοποιηθεί.*
- *Ελέγξτε ότι ο καπναγωγός είναι ελεύθερος, και έχει τοποθετηθεί σωστά.*
- *Βεβαιωθείτε ότι όλες οι περσίδες είναι ανοιχτές.*
- *Βεβαιωθείτε ότι η εγκατάσταση έχει νερό και ότι έχει γίνει εξαέρωση.*
- *Ελέγξτε ότι ο κυκλοφορητής δεν είναι μπλοκαρισμένος.*
- *Εξαερώστε την εγκατάσταση του αερίου από το σημείο που κάνουμε τον έλεγχο της πίεσης, στην είσοδο της βαλβίδας αερίου.*
- *Ο εγκαταστάτης πρέπει να επιδείξει στο χρήστη τον τρόπο λειτουργίας της συσκευής και να του δώσει να φυλάξει τις οδηγίες χρήσης της.*

*Ο οίκος **SIME S.p.A** με έδρα στην οδό Garbo 27 - Legnano (VR) - Ιταλία δηλώνει ότι οι λέβητες του για παραγωγή ζεστού νερού, που έχουν σφραγίδα CE βάσει των Διατάξεων για αέριο 90/396/CEE και που είναι εφοδιασμένοι με θερμοστάτη ασφαλείας ρυθμισμένο για μέγιστη θερμοκρασία 110° C, δεν συμπεριλαμβάνονται στο πεδίο εφαρμογής των Διατάξεων PED 97/23/CEE, διότι πληρούν τις απαιτήσεις που αναφέρονται στο άρθρο 1 κόμμα 3,6 του ίδιου.*

1 ΠΕΡΙΓΡΑΦΗ ΤΗΣ ΣΥΣΚΕΥΗΣ

1.1 ΠΑΡΟΥΣΙΑΣΗ

METROPOLIS *Πρόκειται για επίτοιχες μονάδες αέριων καυσίμων για θέρμανση και παραγωγή ζεστού νερού χρήσης. Σχεδιασμένες και κατασκευασμένες με τέτοιο τρόπο που να ικανοποιούν τις απαιτήσεις μοντέρνων οικιακών συσκευών. Είναι κατασκευασμένες σύμφωνα με τις ευρωπαϊκές προδιαγραφές 90/396/CEE, 2004/108/CE, 2006/95/CE, 92/42/CEE και τα ευρωπαϊκά στάνταρ EN 297-EN 483. Οι λέβητες μπορούν να λειτουργήσουν με μεθάνιο, βουτάνιο ή προπάνιο. Το εγχειρίδιο αυτό παρέχει πληροφορίες για τα παρακάτω μοντέλα:*

- ***METROPOLIS 25-30 OF*** *με ηλεκτρονική έναυση και φυσικά ελκυσμό.*
- ***METROPOLIS 25-30 BF*** *με ηλεκτρονική έναυση, κλειστού χώρου καύσεως και με μοτέρ για την απομάκρυνση των καυσαερίων.*

Οι οδηγίες που αναφέρονται στο συγκεκριμένο εγχειρίδιο δίνονται για την σωστή εγκατάσταση και τέλεια χρήση της συσκευής.

1.2 ΔΙΑΣΤΑΣΕΙΣ

1.2.1 Τύπος "25-30 OF"

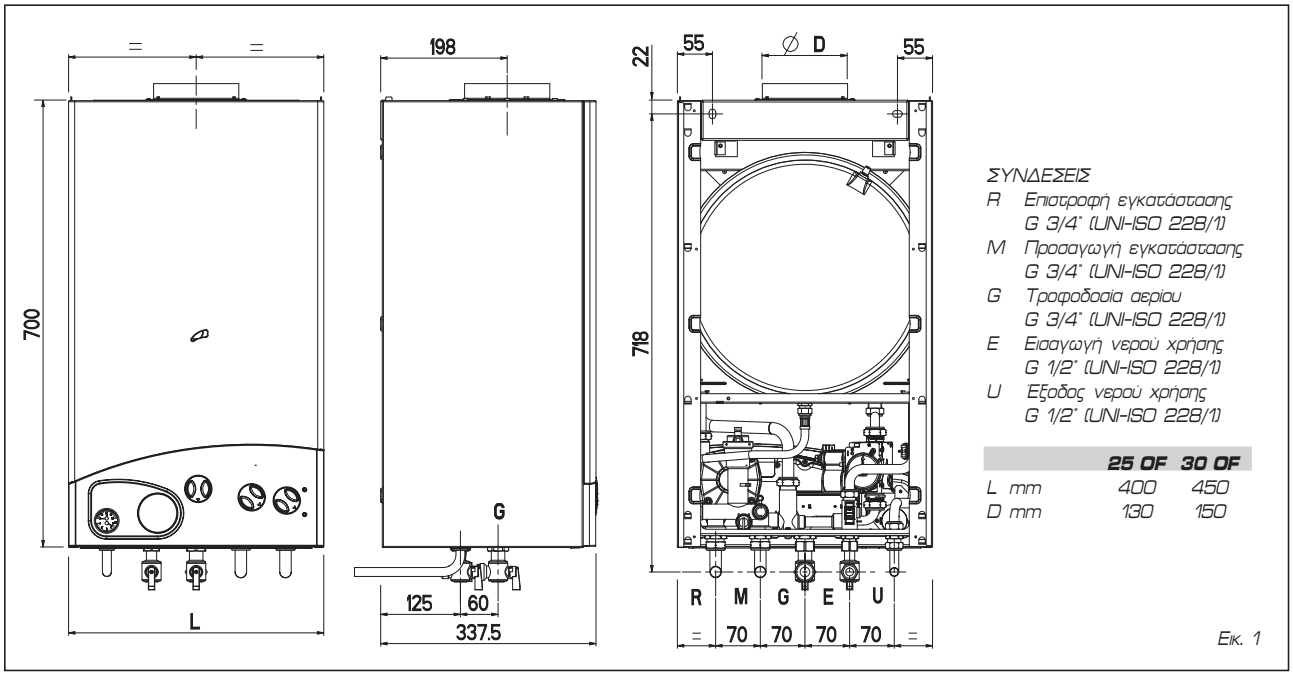

ΣΥΝΔΕΣΕΙΣ

R Επιστροφή εγκατάστασης G 3/4" (UNI-ISO 228/1)
M Προσαγωγή εγκατάστασης G 3/4" (UNI-ISO 228/1)
G Τροφοδοσία αερίου G 3/4" (UNI-ISO 228/1)
E Εισαγωγή νερού χρήσης G 1/2" (UNI-ISO 228/1)
U Έξοδος νερού χρήσης G 1/2" (UNI-ISO 228/1)

	25 OF	30 OF
L mm	400	450
D mm	130	150

Εικ. 1

1.2.2 Τύπος "25-30 BF"

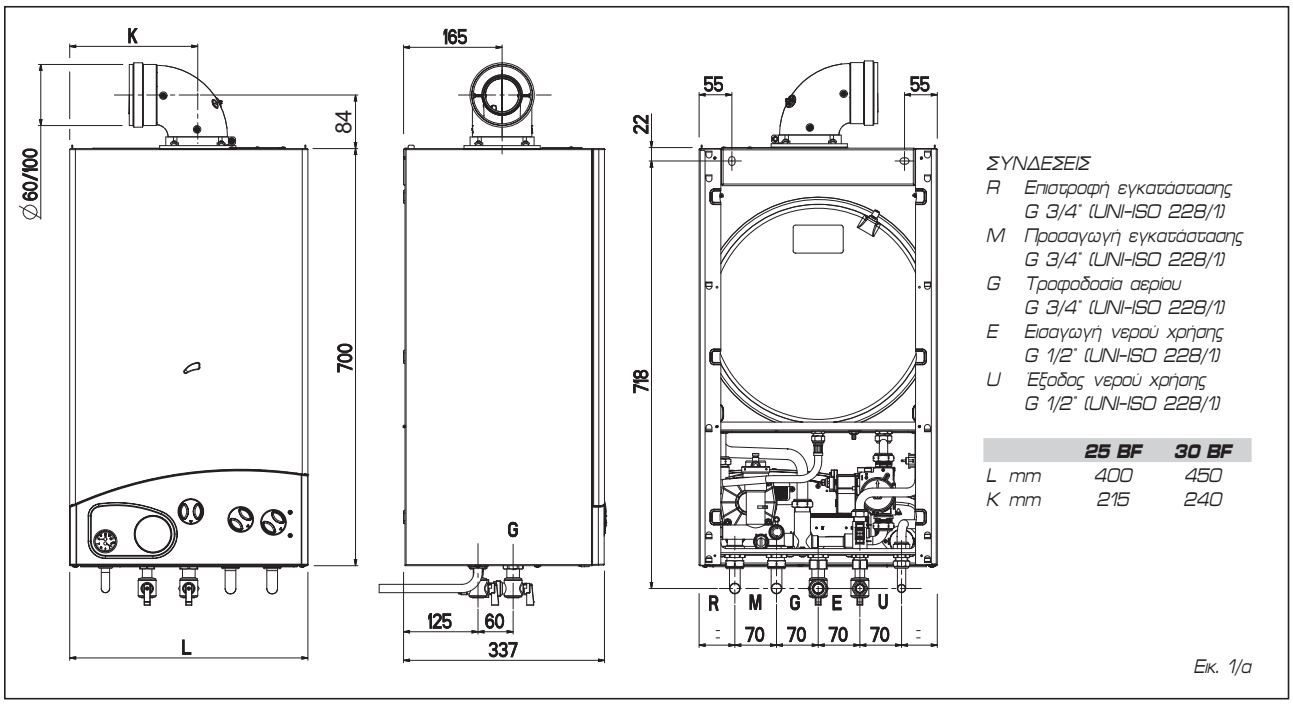

ΣΥΝΔΕΣΕΙΣ

R Επιστροφή εγκατάστασης G 3/4" (UNI-ISO 228/1)
M Προσαγωγή εγκατάστασης G 3/4" (UNI-ISO 228/1)
G Τροφοδοσία αερίου G 3/4" (UNI-ISO 228/1)
E Εισαγωγή νερού χρήσης G 1/2" (UNI-ISO 228/1)
U Έξοδος νερού χρήσης G 1/2" (UNI-ISO 228/1)

	25 BF	30 BF
L mm	400	450
K mm	215	240

Εικ. 1/a

1.3 ΤΕΧΝΙΚΑ ΧΑΡΑΚΤΗΡΙΣΤΙΚΑ

		25 OF	30 OF	25 BF	30 BF
Θερμική ισχύς θέρμανσης					
Ονομαστική	kW	23,7	28,8	23,8	30,8
	kcal/h	20.400	24.800	20.500	26.500
Ελάχιστη	kW	9,4	11,9	8,9	11,8
	kcal/h	8.100	10.200	7.650	10.150
Θερμική παροχή					
Ονομαστική	kW	25,8	31,6	25,5	33,0
Ελάχιστη	kW	10,8	13,5	10,2	13,5
Σήμανση ενεργειακής απόδοσης (ΕΟΚ 92/42)		★★	★★	★★★	★★★
Κατηγορία NOx		3	3	3	3
Περιεκτικότητα νερού	l	2,2	2,4	2,2	2,4
Ηλεκτρική κατανάλωση	W	90	110	120	165
Βαθμός ηλεκτρικής προστασίας		IPX4D	IPX4D	IPX4D	IPX4D
Μέγιστη πίεση	bar	3	3	3	3
Μέγιστη θερμοκρασία	°C	85	85	85	85
Δοχείο διαστολής					
Περιεκτικότητα / Πίεση προφόρτισης	l / bar	7 / 1	8 / 1	7 / 1	8 / 1
Περιοχή ρύθμισης θέρμανσης	°C	30÷80	30÷80	30÷80	30÷80
Περιοχή ρύθμισης νερού χρήσης	°C	30÷60	30÷60	30÷60	30÷60
Παραγωγή νερού χρήσης σύμφωνα με (EN 625)	l/min	11,1	13,5	11,3	14,5
Συνεχόμενη παροχή νερού χρήσης Δt 30°C	l/min	11,3	13,8	11,4	14,7
Ελάχιστη παροχή νερού χρήσης	l/min	2,2	2,2	2,2	2,2
Πίεσης νερού χρήσης					
Ελάχιστη / Μέγιστη	bar	0,1 / 7	0,2 / 7	0,1 / 7	0,2 / 7
Θερμοκρασία καυσαερίων ελάχιστη / μέγιστη	°C	84 / 107	84 / 112	90 / 101	105 / 129
Παροχή καυσαερίων min / max	gr/s	17,6 / 19,4	22,0 / 24,6	16,9 / 15,6	22,0 / 20,2
Πιστοποίηση CE		1312BS4966	1312BS4966	1312BR4629	1312BR4629
Απώλειες κατά το σβήσιμο στους 50°C	W/h	176	200	78	79
Κατηγορία		II2H3+	II2H3+	II2H3+	II2H3+
Τύπος		B11BS	B11BS	B22-52/C12-32-42-52-82	B22-52/C12-32-42-52-82
Βάρος	kg	30	33	38	40
Κύρια μπεκ αερίου					
Ποσότητα	n°	12	15	12	14
Μεθάνιο	mm	1,30	1,30	1,30	1,30
G30 - G31	mm	0,77	0,76	0,77	0,80
Παροχή αερίου *					
Μεθάνιο	m³/h	2,73	3,34	2,70	3,49
Βουτάνιο (G30)	kg/h	2,02	2,48	2,01	2,60
Προπάνιο (G31)	kg/h	1,99	2,44	1,98	2,56
Πίεση αερίου καυστήρα					
Μεθάνιο	mbar	2,2 ÷ 11,1	2,1 ÷ 10,5	2,0 ÷ 11,8	2,5 ÷ 14,5
Βουτάνιο (G30)	mbar	5,0 ÷ 28,0	5,4 ÷ 28,0	4,8 ÷ 28,5	4,7 ÷ 28,2
Προπάνιο (G31)	mbar	5,0 ÷ 36,0	5,4 ÷ 36,0	4,8 ÷ 36,5	4,7 ÷ 36,2
Πίεση τροφοδοσίας αερίου					
Μεθάνιο	mbar	20	20	20	20
Βουτάνιο (G30)	mbar	28 - 30	28 - 30	28 - 30	28 - 30
Προπάνιο (G31)	mbar	37	37	37	37

* Οι παροχές αερίου αναφέρονται στην μικρότερη θερμογόνο δύναμη των καθαρών αερίων σε κανονικές συνθήκες σε 15 °C - 1013 mbar, γι' αυτό μπορεί να διαφέρουν από τις πραγματικές σε συνάρτηση με την σύνθεση του αερίου και τις συνθήκες του περιβάλλοντος.

1.4 ΣΧΕΔΙΟ ΛΕΙΤΟΥΡΓΙΑΣ

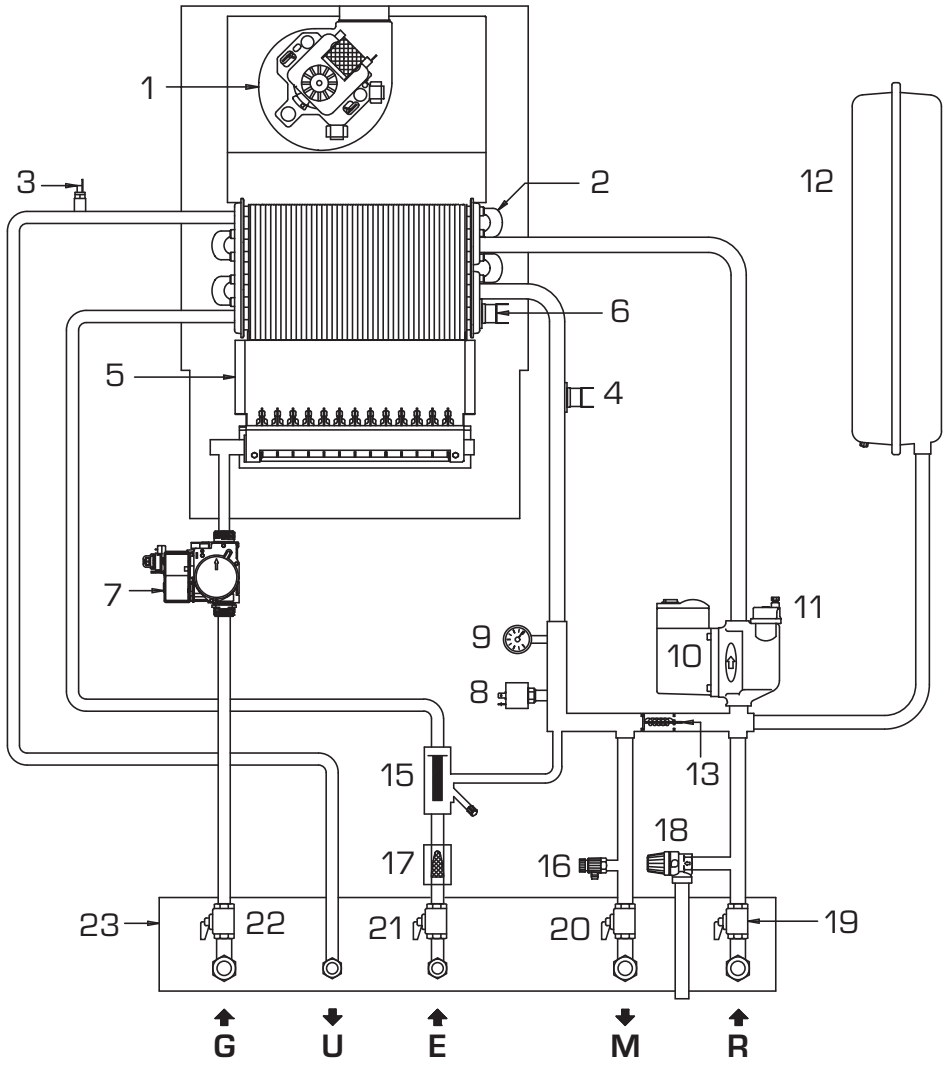

ΠΕΡΙΓΡΑΦΗ

1 βεντιλατέρ (έκδοση "**BF**")
2 Διθερμικός εναλλάκτης
3 Αισθητήριο νερού χρήσης (SS)
4 Θερμοστάτης ασφαλείας
5 Κεντρικός εναλλάκτης
6 Αισθητήριο θέρμανσης (SM)
7 Βαλβίδα αερίου
8 Πιεζοστάτης νερού
9 Θερμομανόμετρο
10 Κυκλοφορητής
11 Βαλβίδα εξαέρωσης
12 Δοχείο διαστολής
13 Αυτόματο by-pass
15 Ροοστάτης νερού χρήσης
16 Εκκένωση λέβητα
17 Φίλτρο νερού χρήσης
18 Βαλβίδα ασφαλείας
19 Βαλβίδα επιστροφής εγκατάστασης (κατόπιν ζήτησης)
20 Βαλβίδα προσαγωγής εγκατάστασης (κατόπιν ζήτησης)
21 Βαλβίδα νερού χρήσης (κατόπιν ζήτησης)
22 Βαλβίδα αερίου (κατόπιν ζήτησης)
23 Στήριγμα βαλβίδων (κατόπιν ζήτησης)

R Επιστροφή εγκατάστασης
M Προσαγωγή εγκατάστασης
G Τροφοδοσία αερίου
E Εισαγωγή νερού χρήσης
U Έξοδος νερού χρήσης

Εικ. 2

1.5 ΒΑΣΙΚΑ ΜΕΡΗ ΤΟΥ ΛΕΒΗΤΑ

Τύπος "25-30 OF"

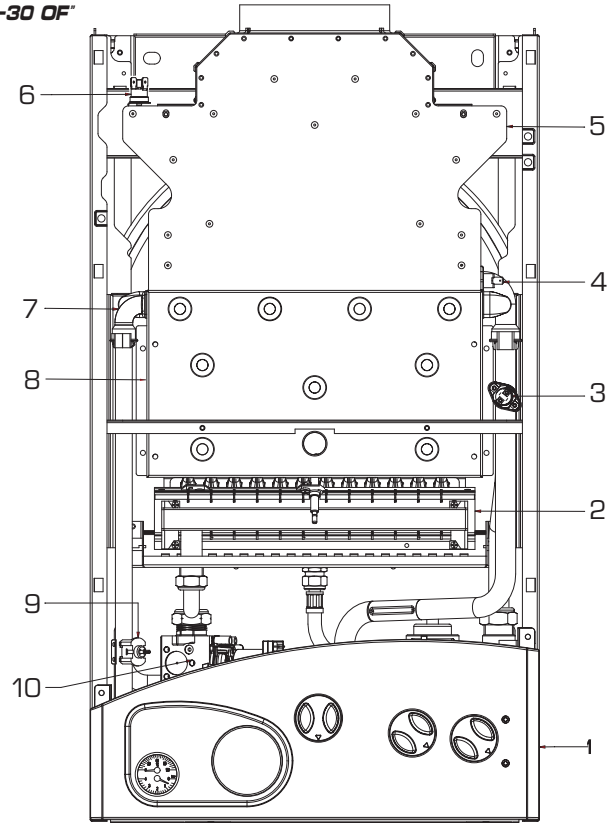

Τύπος "25-30 BF"

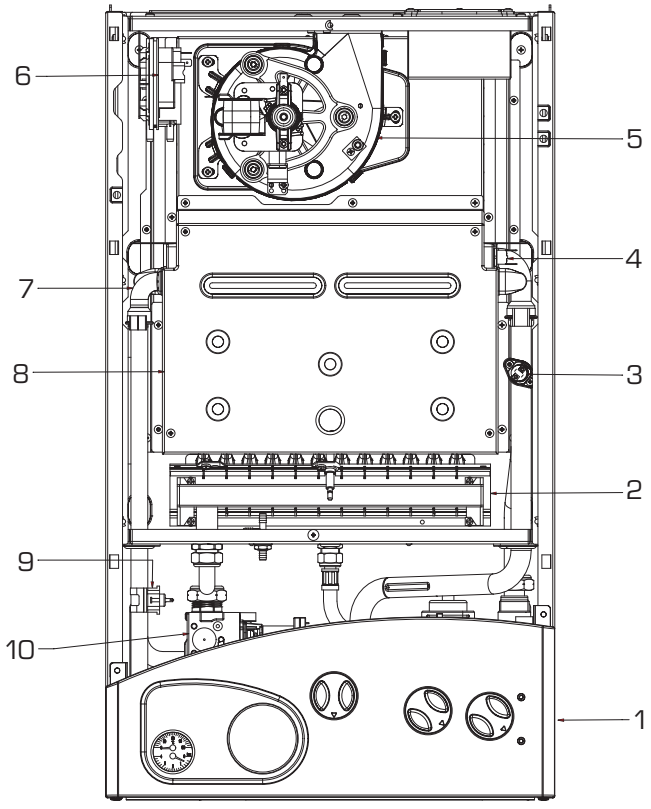

ΠΕΡΙΓΡΑΦΗ

1 *Πίνακας ελέγχου*
2 *Καυστήρας*
3 *Θερμοστάτης ασφαλείας*
4 *Αισθητήριο θέρμανσης (SM)*
5 *Θάλαμος καυσαερίων (έκδοση "**OF**")/Βεντιλατέρ (έκδοση "**BF**")*
6 *Θερμοστάτης καυσαερίων (έκδοση "**OF**")/Πιεζοστάτης καυσαερίων (έκδοση "**BF**")*
7 *Διθερμικός εναλλάκτης*
8 *Θάλαμος καύσης*
9 *Αισθητήριο νερού χρήσης (SS)*
10 *Βαλβίδα αερίου*

Εικ. 3

2 ΕΓΚΑΤΑΣΤΑΣΗ

Η εγκατάσταση πρέπει να εκτελείται μόνο από εξειδικευμένους τεχνικούς σύμφωνα με τις προβλεπόμενες προδιαγραφές της χώρας όπου πραγματοποιείται.

2.1 ΕΓΚΑΤΑΣΤΑΣΗ ΕΝΟΣ ΛΕΒΗΤΑ

Η συσκευή '**25-30 OF**' (ανοικτού χώρου καύσης) τοποθετείται σε χώρους που πρέπει να αερίζονται φυσιολογικά δια της άμεσης ή έμμεσης ροής. Τοποθετείται κατά τέτοιο τρόπο, ώστε σε περίπτωση που χρειασθεί να συντηρηθεί, να επισκευασθεί ή να μετακινηθεί, αυτό να είναι δυνατό. Οι ανωτέρω συσκευές τοποθετούνται σε χώρους που ορίζει ο κανονισμός περί εσωτερικών εγκαταστάσεων αερίων καυσίμων. Σε περίπτωση που ο χώρος που έχουμε επιλέξει για την τοποθέτηση της συσκευής είναι μικρός σε όγκο, τότε βάσει κανονισμού ανοίγουμε θυρίδες εξαερισμού σε κατάλληλα σημεία του τοίχου ή της πόρτας έτσι ώστε να εξασφαλίζεται η αναγκαία ποσότητα νωπού αέρα καύσεως για την πλήρη και σωστή λειτουργία της συσκευής. Είναι υποχρεωτικό στο χώρο που έχουμε εγκαταστήσει τον λέβητα αερίου ανοικτού χώρου καύσης να υπάρχει μεγάλη ροή αέρα τον οποίο χρειάζονται οι συσκευές για την καύση. Αυτό επιτυγχάνεται με το άνοιγμα θυρίδων σε εξωτερικό τοίχο ως ακολούθως:

- Με άνοιγμα 6cm^2 για κάθε kW εγκατεστημένης θερμικής παροχής, και ποτέ λιγότερο από 100cm^2

- Οι θυρίδες να είναι εγκατεστημένες σε εξωτερικό τοίχο και στο κοντινότερο σημείο με το δάπεδο.

Οι συσκευές του τύπου '**25-30 BF**' (κλειστού χώρου καύσης) μπορούν να εγκατασταθούν χωρίς ιδιαίτερες απαιτήσεις αερισμού του χώρου.

2.3 ΕΞΑΡΤΗΜΑΤΑ ΚΑΤΟΠΙΝ ΖΗΤΗΣΗΣ

Για την εύκολη εγκατάσταση του λέβητα προσφέρονται κατόπιν ζήτησης τα ακόλουθα εξαρτήματα με τις σχετικές οδηγίες για την συναρμολόγησή τους:
- Πλάκα εγκατάστασης κωδ. 8075416.
- Σετ κρουνών και γωνία σύνδεσης παροχής αερίου κωδ. 8075418.
- Σετ κρουνών κωδ. 8091806.
- Σετ κάλυψης συνδέσεων για το μοντέλο **"25"** κωδ. 8094510.
- Σετ κάλυψης συνδέσεων για το μοντέλο **"30"** κωδ. 8094511.
- Σετ δοσομετρητή πολυφωσφορικών αλάτων κωδ. 8101700.
- Σετ ρακόρ αντικατάστασης επίτοιχου λέβητα με άλλες μάρκες κωδ. 8093900.

2.4 ΣΥΝΔΕΣΗ ΤΗΣ ΕΓΚΑΤΑΣΤΑΣΗΣ

Πριν πραγματοποιήσετε τις συνδέσεις του λέβητα, όλες οι σωληνώσεις της εγκατάστασης πρέπει να πλυθούν προσεκτικά, ούτως ώστε να αφαιρεθούν πιθανά υπολείμματα τα οποία θα μπορούσαν να επηρεάσουν την καλή λειτουργία της εγκατάστασης.

Ο σωλήνας εκκένωσης της βαλβίδας ασφαλείας θα πρέπει να συνδεθεί με ένα χωνί, προκειμένου να αποχετεύεται το νερό εγκατάστασης σε περίπτωση επέμβασης της βαλβίδας ασφαλείας. Εάν η εγκατάσταση θέρμανσης βρίσκεται σε ένα υπερκείμενο επίπεδο, σε σχέση με τον λέβητα, είναι απαραίτητη η εγκατάσταση, στις σωληνώσεις εισόδου και εξόδου, των κρουνών παρεμπόδισης οι οποίοι παρέχονται με το σετ κωδ. 8091806.

Η σύνδεση αερίου πρέπει να γίνεται βάσει των ισχυόντων κανονισμών. Όσον αφορά τις διαστάσεις των σωληνώσεων αερίου που συνδέουν τον μετρητή με το λέβητα, θα πρέπει να ληφθούν υπ' όψιν τόσο η παροχή όγκων (κατανάλωση) σε m^3/h, καθώς και η σχετική πυκνότητα που χρησιμοποιείται.
Τα τμήματα των σωληνώσεων που αποτελούν την εγκατάσταση πρέπει να είναι τέτοια ούτως ώστε να μπορούν να εγγυηθούν επαρκή παροχή αερίου για να καλύψουν τη μέγιστη ζήτηση, περιορίζοντας την απώλεια πίεσης μεταξύ μετρητή και οποιασδήποτε συσκευής που χρησιμοποιείται όχι πάνω από:
- 1,0 mbar για τα αέρια της δεύτερης κατηγορίας (φυσικό αέριο).
- 2,0 mbar για τα αέρια της τρίτης κατηγορίας (βουτάνιο ή προπάνιο).

Στο εσωτερικό του καλύμματος είναι τοποθετημένη μία αυτοκόλλητη ετικέτα στην οποία αναφέρονται όλα τα τεχνικά στοιχεία πιστοποίησης καθώς και ο τύπος αερίου για το οποίο προορίζεται ο λέβητας.

2.4.1 Φίλτρο στη γραμμή παροχής αερίου

Η βαλβίδα αερίου έχει στην είσοδό της ένα φίλτρο, το οποίο όμως δεν μπορεί να συγκρατήσει όλες τις ακαθαρσίες που περιέχονται στο αέριο και στις σωληνώσεις του δικτύου διανομής. Για να αποφευχθεί η κακή λειτουργία της βαλβίδας, προτείνεται η τοποθέτηση ενός ανάλογου φίλτρου στις σωληνώσεις του αερίου.

2.5 ΠΟΙΟΤΗΤΑ ΝΕΡΟΥ ΕΓΚΑΤΑΣΤΑΣΗΣ

Το νερό τροφοδοσίας των κυκλωμάτων θέρμανσης και ύδρευσης δεν πρέπει να έχει βαθμό σκληρότητας πάνω από 20° F, ούτως ώστε να προληφθεί η δημιουργία αλάτων και επομένως τυχόν ζημιές. Σε κάθε περίπτωση είναι απαραίτητο να αξιολογηθούν τα χαρακτηριστικά του νερού χρήσης και να εγκατασταθούν οι κατάλληλες διατάξεις για την κατεργασία του. Για την αποφυγή των αλάτων στον κύριο εναλλάκτη, θα πρέπει το νερό του κυκλώματος θέρμανσης να υποστεί και αυτό την απαραίτητη κατεργασία που γίνεται βάσει των κανονισμών. Η κατεργασία είναι απολύτως απαραίτητη στις εξής περιπτώσεις:
- Πολύ μεγάλα κυκλώματα (με μεγάλη ποσότητα νερού).
- Συχνές πληρώσεις νερού στο δίκτυο.
- Σε περίπτωση που είναι αναγκαία η μερική ή ολική εκκένωση του δικτύου.

2.6 ΠΛΗΡΩΣΗ ΝΕΡΟΥ ΔΙΚΤΥΟΥ

Η πλήρωση της εγκατάστασης γίνεται από τον κρουνό πλήρωσης (σημείο 2 εικόνα 4).
Η πίεση πλήρωσης του νερού στο δίκτυο θέρμανσης όταν η εγκατάσταση είναι κρύα πρέπει να είναι **1-1,2 bar**. Κατά τη διάρκεια αυτής, προτείνεται η διακοπή της ηλεκτρικής γραμμής που τροφοδοτεί το λέβητα.
Η πλήρωση πρέπει να γίνεται με αργό ρυθμό, ώστε να προλαβαίνουν τα εξαεριστικά να εκκενώνουν τον αέρα από την εγκατάσταση. Αν η πίεση ανεβεί πάνω από την επιθυμητή τότε αφαιρέστε νερό από τη βαλβίδα ασφαλείας ροής ή από ένα εξαεριστικό σωμάτων.

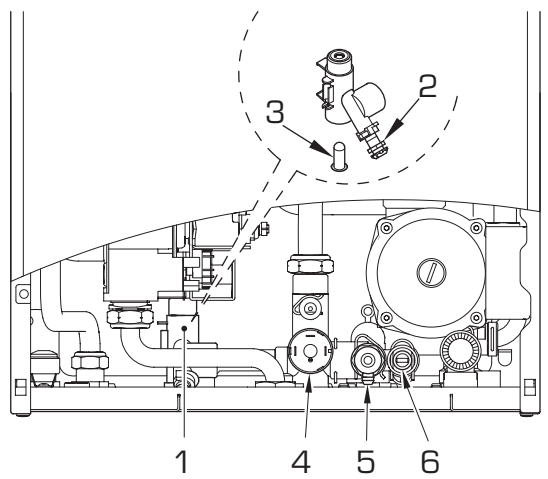

ΠΕΡΙΓΡΑΦΗ
1 Ροοστάτης νερού χρήσης
2 Βαλβίδα πλήρωσης
3 Φίλτρο νερού χρήσης
4 Πιεζοστάτης νερού
5 Εκκένωση λέβητα
6 By-pass

Εικ. 4

2.6.1 Άδειασμα της εγκατάστασης

Χρησιμοποιείστε τον κρουνό εκκένωσης (σημείο 5 εικόνα 4) για την εκκένωση του λέβητα. Πριν προβείτε σε αυτή την εργασία κλείστε τον λέβητα.

2.7 ΑΓΩΓΟΙ ΚΑΥΣΑΕΡΙΩΝ/ΚΑΜΙΝΑΔΕΣ

2.7.1 Κάλυψη της ήδη υπάρχουσας καμινάδας με εισαγωγή της μέσα σ' άλλη

Για την αντικατάσταση ή την κάλυψη της ήδη υπάρχουσας καμινάδας θα πρέπει να χρησιμοποιηθούν σωληνώσεις οι οποίες θα είναι κατάλληλες για αυτές τις εργασίες και οι οποίες θα πληρούν τις προβλεπόμενες προδιαγραφές.

2.8 ΕΓΚΑΤΑΣΤΑΣΗ ΟΜΟΚΕΝΤΡΩΝ ΑΓΩΓΩΝ (έκδοση "BF")

2.8.1 Εξαρτήματα Φ60/100

Το σετ ομόκεντρων αγωγών για την εισαγωγή αέρα και την εκκένωση καυσαερίων διαστάσεων Ø 60/100 δίνονται με τον κωδικό 8084811 που προσφέρεται με οδηγίες για την σωστή τοποθέτηση.
Με την καμπύλη που δίνεται με το σετ το μέγιστο οριζόντιο μήκος του αγωγού δεν πρέπει να ξεπερνά τα 3,6 μέτρα.
Τα σχέδια της εικόνας 5 δείχνουν κάποια παραδείγματα διαφορετικών τύπων εγκαταστάσεων ομόκεντρων αγωγών.

2.8.2 Διάφραγμα ομόκεντρου αγωγού

Ο λέβητας παραδίδεται από το εργοστάσιο με το διάφραγμα Φ 86.
Για τους τύπους εκκένωσης C12-C42 πρέπει να γίνεται χρήση του διαφράγματος Ø 86 μόνο εφ' όσον το μήκος των ομόκεντρων σωλήνων είναι μικρότερο από 1,8 μέτρα.
Στις τυπολογίες απαγωγής C32 ζητήστε ξεχωριστά το διάφραγμα Ø 87,5, παρέχεται προαιρετικά (κωδ. 6028624), που θα χρησιμοποιήσετε σύμφωνα με τις οδηγίες της εικ. 5/a.

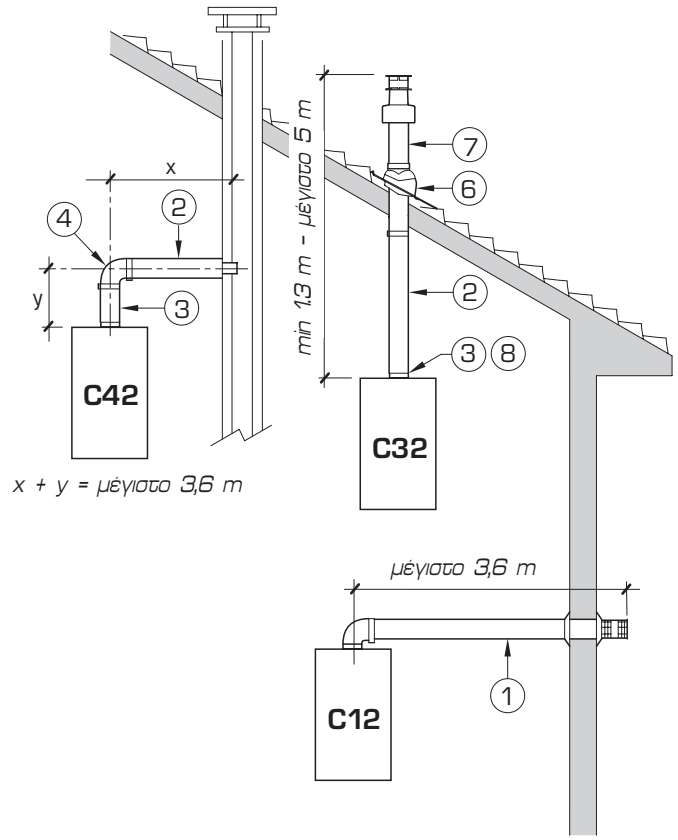

x + y = μέγιστο 3,6 m

ΠΕΡΙΓΡΑΦΗ
1 Σετ ομόκεντρου αγωγού κωδ. 8084811
2a Προέκταση μήκους 1000 mm κωδ. 8096103
2b Προέκταση μήκους 500 mm κωδ. 8096102
3 Προέκταση κάθετη μήκους 200 mm κωδ. 8086908
4 Γωνία συμπληρωματική 90° κωδ. 8095801
6 Περιστρεφόμενο εξάρτημα σκεπής κωδ 8091300
7 Τερματική έξοδο στέγης μήκους 1284 mm κωδ. 8091200
8 Κάθετος συλλέκτης υδρατμών μήκους 200 mm κωδικός 8092803

ΠΡΟΣΟΧΗ:
- ***Η τοποθέτηση κάθε πρόσθετης καμπύλης με γωνία 90° μειώνει το διαθέσιμο τμήμα κατά 1 m.***
- ***Η τοποθέτηση κάθε πρόσθετης καμπύλης με γωνία 45° μειώνει το διαθέσιμο τμήμα κατά 0,50 m.***
- ***Η προσθήκη του συλλέκτη υδρατμών (8) προτείνεται για κάθετα τμήματα μεγαλύτερα των 2,5 m και περιορίζει το μέγιστο συνολικό μήκος στα 4m.***

Εικ. 5

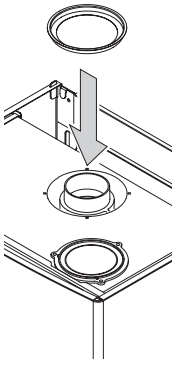

Για τους τύπους εκκένωσης C12-C42 πρέπει να γίνεται χρήση του διαφράγματος Ø 86 μόνο εφ' όσον το μήκος των ομόκεντρων σωλήνων είναι μικρότερο από 1,8 μέτρα.

Για τους τύπους εκκένωσης C32 πρέπει να γίνεται χρήση, βάσει του μήκους του σωλήνα και χωρίς επί πλέον επιπρόσθετες καμπύλες, των ακόλουθων διαφραγμάτων:				
Εγκαταστάσεις με προέκταση κάθετη μήκους 200 mm κωδ. 8086908			Εγκαταστάσεις με συλλογή συμπυκνωμάτων κωδ. 8092803	
Διάφραγμα Ø 86 (κωδ. 6028623)	Διάφραγμα Ø 87,5 (κωδ. 6028624)	Χωρίς διάφραγμα	Διάφραγμα Ø 87,5 (κωδ. 6028624)	Χωρίς διάφραγμα
*Lελάχιστο = 1,3 m Lμέγιστο = 2,5 m	Lελάχιστο = 2,5 m Lμέγιστο = 4 m	Lελάχιστο = 4 m Lμέγιστο = 5 m	Lελάχιστο = 2,5 m	Lελάχιστο = 2,5 m Lμέγιστο = 4 m

*L = μήκος

Εικ. 5/a

2.8.3 Εξαρτήματα Φ80/125

Το σετ ομόκεντρων αγωγών για την εισαγωγή αέρα και την εκκένωση καυσαερίων διαστάσεων Ø 80/125 δίνονται με τον κωδικό 8084830 που προσφέρεται με οδηγίες για την σωστή τοποθέτηση.

Με την καμπύλη που δίνεται με το σετ το μέγιστο οριζόντιο μήκος του αγωγού δεν πρέπει να ξεπερνά τα 6 μέτρα ('Έκδοση "25") - 7 μέτρα ('Έκδοση "30").

Τα σχέδια της εικόνας 6 δείχνουν κάποια παραδείγματα διαφορετικών τύπων εγκαταστάσεων ομόκεντρων αγωγών.

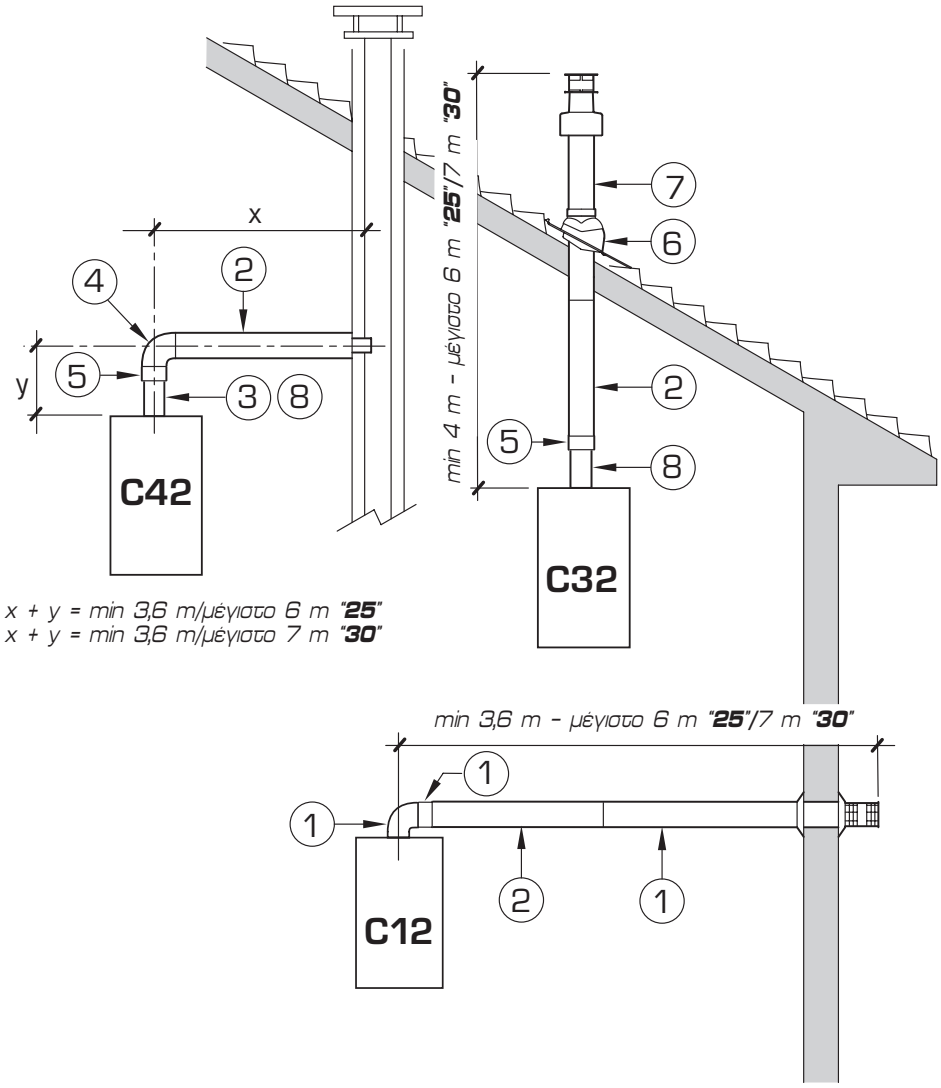

ΠΕΡΙΓΡΑΦΗ

1 Σετ ομόκεντρου αγωγού κωδ. 8084830
2 Προέκταση μήκους 1000 mm κωδ. 8096130
3 Προέκταση κάθετη μήκους 200 mm κωδ. 8086908
4a Γωνία συμπληρωματική 90° κωδ. 8095820
4b Γωνία συμπληρωματική 45° κωδ. 8095920
5 Αντάπτορας για Φ 80/125 κωδικός 8093120
6 Περιστρεφόμενο εξάρτημα σκεπής κωδ 8091300
7 Τερματική έξοδο στέγης μήκους 1284 mm κωδ. 8091200
8 Κάθετος συλλέκτης υδρατμών μήκους 200 mm κωδικός 8092803

ΠΡΟΣΟΧΗ:

- **Η τοποθέτηση κάθε πρόσθετης καμπύλης με γωνία 90° μειώνει το διαθέσιμο τμήμα κατά 1 m.**
- **Η τοποθέτηση κάθε πρόσθετης καμπύλης με γωνία 45° μειώνει το διαθέσιμο τμήμα κατά 0,50 m.**
- **Η τοποθέτηση της νεροπαγίδας (8) είναι υποχρεωτική στην τυπολογία απαγωγής C32.**
- **Η τοποθέτηση της νεροπαγίδας (8) είναι υποχρεωτική στην τυπολογία απαγωγής C42 όταν το τμήμα "y" είναι μεγαλύτερο από 2,5 μέτρα.**

Εικ. 6

2.9 ΤΟΠΟΘΕΤΗΣΗ ΔΥΟ ΞΕΧΩΡΙΣΤΩΝ ΑΓΩΓΩΝ (έκδοση "BF")

Κατά την εγκατάσταση των καπναγωγών ακολουθείστε τις ακόλουθες προδιαγραφές και πρακτικές συμβουλές:

- *Σε περίπτωση απ' ευθείας εισαγωγής νωπού αέρα από τον εξωτερικό χώρο και εφ' όσον το μήκος του καπναγωγού είναι μεγαλύτερο από 1 μέτρο αυτός θα πρέπει να μονώνεται, ώστε να μην δημιουργούνται εξωτερικά συμπυκνώματα κατά την διάρκεια πολύ ψυχρών ημερών.*
- *Σε περίπτωση που ο αγωγός καυσαερίων είναι εξωτερικός ή σε μη θερμαινόμενο χώρο απαιτείται η μόνωσή του και η πρόβλεψη συλλογής συμπυκνωμάτων.*
- *Στην περίπτωση που πρέπει να περάσει μέσα από εύφλεκτα τοιχώματα θα πρέπει να μονωθεί το συγκεκριμένο κομμάτι με υαλοβάμβακα πάχους 30mm, πυκνότητας 50kg/m³.*

Το μέγιστο συνολικό μήκος εξαρτάται από το άθροισμα απώλειας φορτίου των επιμέρους εξαρτημάτων, η οποία δεν πρέπει να υπερβαίνει τα 10,5 mm H_2O στην έκδοση "25 BF" - 14 mm H_2O στην έκδοση "30 BF".

*Για την απώλεια φορτίου των εξαρτημάτων μπορείτε να συμβουλευτείτε τον **πίνακα 1** και το παράδειγμα της εικόνας 7.*

Πίνακας 1

Εξαρτήματα Ø 80	Απώλεια φορτίου (mm H_2O)					
	25 BF			**30 BF**		
	Αναρρόφηση	Εκκένωση	Εξοδος οροφής	Αναρρόφηση	Εκκένωση	Εξοδος οροφής
Καμπύλη 90° MF	0,30	0,40	-	0,30	0,50	-
Καμπύλη 45° MF	0,20	0,30	-	0,20	0,40	-
Οριζόντια προέκταση 1m	0,20	0,30	-	0,20	0,40	-
Κάθετη προέκταση 1m	0,30	0,20	-	0,30	0,30	-
Τερματικό εκκένωσης	-	0,30	-	-	0,40	-
Τερματικό αναρρόφησης	0,10	-	-	0,10	-	-
Κολεκτέρ	0,20	-	-	0,30	-	-
Τερματ. εξόδου οκεπής μήκους 1390 mm	-	-	0,50	-	-	0,60
Ταφ περισυλλογής συμπυκνωμάτων	-	1,00	-	-	1,10	-

*Παράδειγμα υπολογισμού της εγκατάστασης μίας συσκευής "**25 BF**" στην οποία η συνολική απώλεια φορτίου των μονών εξαρτημάτων δεν ξεπερνά τα 10,5 mm H_2O.*

	Αναρρόφηση		**Εκκένωση**	
8 μέτρα σωλήνα οριζόντιο Ø 80x0,20	1,60		-	
8 μέτρα σωλήνα οριζόντιο Ø 80x0,30	-		2,40	
2 καμπύλες 90 Ø 80x0,30	0,60		-	
2 καμπύλες 90 Ø 80x0,40	-		0,80	
1 τερματικό Ø 80	0,10		0,30	
Ολική απώλεια φορτίου	2,30	+	3,50	= **5,8 mm H_2O**

Με αυτή τη συνολική απώλεια φορτίου χρειάζεται να βγάλετε από το διάφραγμα αναρρόφησης τα μέρη από το 3.

Εικ. 7

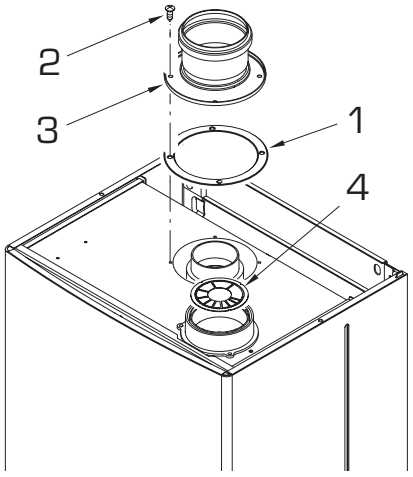

ΠΕΡΙΓΡΑΦΗ
1 *Στεγανωτικό Ø 125/95*
2 *Βίδες φιξαρίσματος*
3 *Φλάτζα εκκένωσης καυσαερίων*
4 *Διάφραγμα αναρρόφησης*

	25 BF	**30 BF**
K mm	185	210

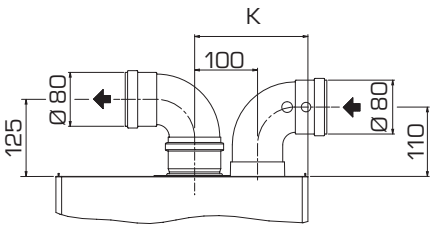

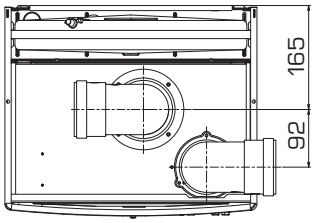

Εικ. 8

Τμήματα προς αφαίρεση	*Συνολική απώλεια φορτίου mm H_2O*	
	25 BF	**30 BF**
κανένα	0 ÷ 3,0	0 ÷ 3,0
1	3,0 ÷ 4,0	3,0 ÷ 4,0
2	4,0 ÷ 5,0	4,0 ÷ 5,0
3	5,0 ÷ 6,0	5,0 ÷ 6,0
4	6,0 ÷ 7,0	6,0 ÷ 7,0
5	6,0 ÷ 7,0	7,0 ÷ 8,0
6	7,0 ÷ 8,0	8,0 ÷ 9,0
7	7,0 ÷ 8,0	9,0 ÷ 10,0
8	8,0 ÷ 9,0	10,0 ÷ 11,0
9	8,0 ÷ 9,0	11,0 ÷ 12,0
10	-	12,0 ÷ 13,0
χωρίς διάφραγμα	9,0 ÷ 10,5	13,0 ÷ 14,0

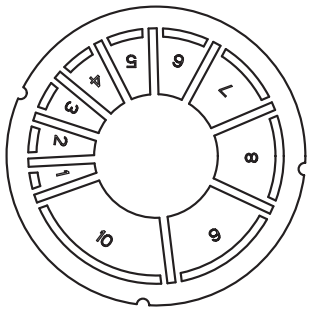

Εικ. 8/a

2.9.1 Σετ ξεχωριστών αγωγών

Το σετ ξεχωριστών αγωγών με κωδ. 8089904 (εικ 8) παραδίδεται με το διάφραγμα αναρρόφησης και πρέπει να χρησιμοποιηθεί σύμφωνα με τις απώλειες φορτίου όπως υποδεικνύεται στην εικόνα 8/α.
Για να χρησιμοποιήσουμε το εξάρτημα εισαγωγής αέρα σε αυτόν τον τύπο εκκένωσης καυσαερίων θα πρέπει να ακολουθήσουμε τις παρακάτω ενέργειες (εικ. 9):

- Αφαιρέστε τον πάτο του εξαρτήματος κόβοντας το με ένα κατάλληλο εργαλείο (a)
- Αναποδογυρίστε το εξάρτημα (b) και αντικαταστήστε το στεγανωτικό (5) με αυτό που δίνεται με το σετ με κωδικό 8089904
- Τοποθετήστε το διάφραγμα αναρρόφησης που προσφέρεται με το σετ με κωδικό 8089904, μέχρι να φτάσει στο τέρμα.

Τώρα είναι δυνατή η τοποθέτηση της γωνιάς ή της επέκτασης για την αναρρόφηση. (Δεν είναι απαραίτητη η χρήση οποιουδήποτε στεγανοποιητικού ή o-ring).

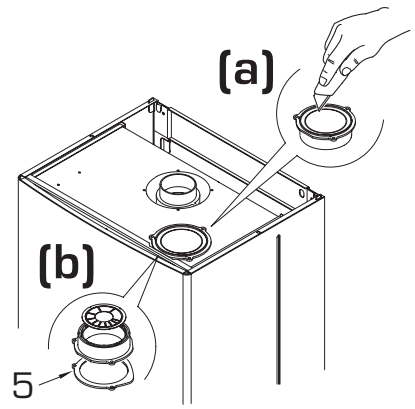

ΠΡΟΣΟΧΗ: Οι τρεις έδρες πάνω στο διάφραγμα ορίζουν την τοποθέτηση του εξαρτήματος αναρρόφησης μόνο σε μία συγκεκριμένη θέση (η αρίθμηση των τμημάτων είναι γυρισμένη στην εσωτερική πλευρά).

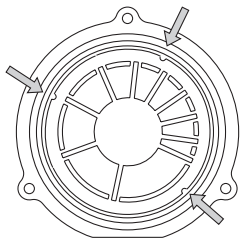

Εικ. 9

2.9.2 Μέθοδος εκκένωσης

Τα σχέδια της εικόνας 9/α δείχνουν μερικά παραδείγματα διαφορετικών τύπων μεθόδων εκκένωσης.

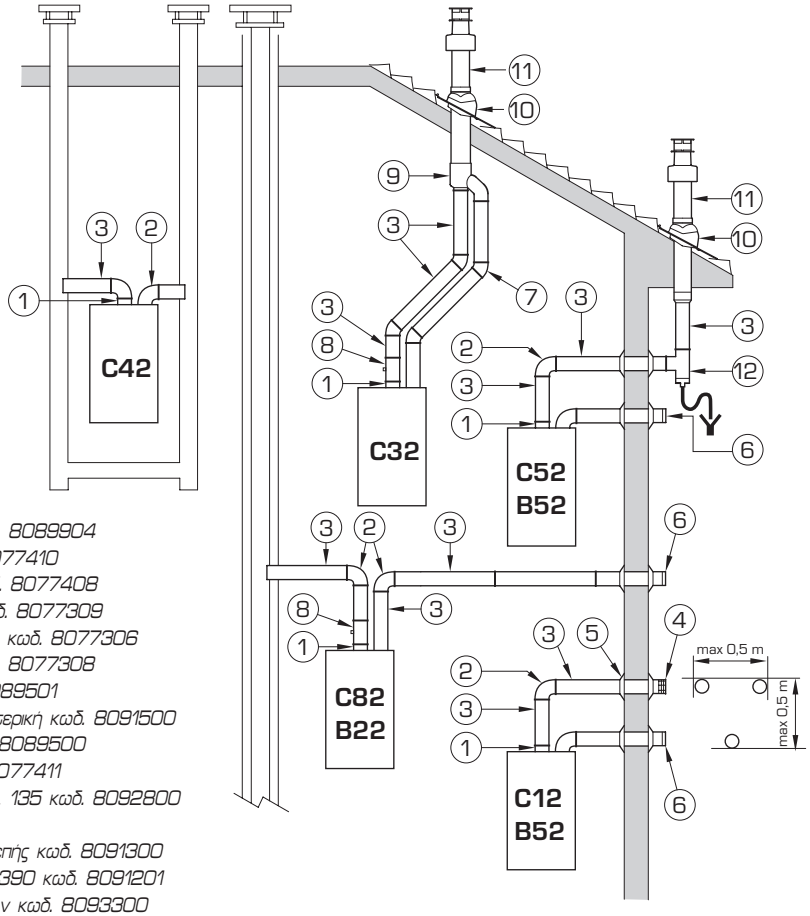

ΠΕΡΙΓΡΑΦΗ
1 Σετ ξεχωριστών αγωγών κωδ. 8089904
2α Γωνία 90°Α/Θ (n° 6) κωδ. 8077410
2β Γωνία 90°Α/Θ μονωμένη κωδ. 8077408
3α Προέκταση L 1000 (n° 6) κωδ. 8077309
3β Προέκταση L 1000 μονωμένη κωδ. 8077306
3c Προέκταση L 500 (n° 6) κωδ. 8077308
4 Τερματικό εκκένωσης κωδ. 8089501
5 Σετ ροζέτες εσωτερική / εξωτερική κωδ. 8091500
6 Τερματικό αναρρόφησης κωδ. 8089500
7 Γωνία 45° Α/Θ (n° 6) κωδ. 8077411
8 Συλλέκτης συμπυκνωμάτων L 135 κωδ. 8092800
9 Κολεκτέρ κωδ. 8091400
10 Περιστρεφόμενο εξάρτημα σκεπής κωδ. 8091300
11 Τερματική έξοδος σκεπής L 1390 κωδ. 8091201
12 Ταφ συλλογής συμπυκνωμάτων κωδ. 8093300

ΠΡΟΣΟΧΗ: Στον τύπο C52 οι αγωγοί της εκκένωσης και αναρρόφησης δεν μπορούν να βγουν στα απέναντι τοιχώματα.

Εικ. 9/α

2.10 ΕΞΑΝΑΓΚΑΣΜΕΝΗ ΕΚΚΕΝΩΣΗ (Τύπου B22-52)

Για την εγκατάσταση ακολουθήστε τις ακόλουθες συστάσεις:

- Μονώστε το σωλήνα εκκένωσης και προβλέψτε, στη βάση του κάθετου σωλήνα, ένα σύστημα συλλογής υδρατμών.

- Στην περίπτωση που ο σωλήνας διαπερνά τοιχώματα τμημάτων όπου γίνεται καύση, μονώστε το τμήμα του σωλήνα εκκένωσης καυσαερίων με κύπελλο από υαλοβάμβακα πάχους 30mm, πυκνότητας 50kg/m³ .

Αυτός ο τύπος εκκένωσης πραγματοποιείται στις εκδόσεις "**BF**" με το ειδικό kit κωδικού 8089904. Για τη συναρμολόγηση του kit βλέπε σημείο 2.9.1.
Προφυλάξτε την απορρόφηση του αέρα με το εξάρτημα με κωδικό 8089501 που δίνεται κατόπιν ζήτησης.
Η συναρμολόγηση του ανταλλακτικού πραγματοποιείται παίρνοντας μια οποιαδήποτε προέκταση Ø 80 μία μούφα μήκους 50, η οποία πρέπει να εγκατασταθεί στην είσοδο του αέρα και θα πρέπει να ενσωματωθεί στο εξάρτημα το οποίο θα πρέπει να είναι σταθεροποιημένο στη μούφα μέσω των κατάλληλων βιδών (εικ. 10).
Το kit με κωδικό 8089904 προσφέρεται με το διάφραγμα απορρόφησης του αέρα που πρέπει να χρησιμοποιείται, βάσει της μέγιστης απώλειας φορτίου, όπως φαίνεται στη εικ. 8/a.
Η μέγιστη επιτρεπτή απώλεια φορτίου δεν πρέπει να είναι μεγαλύτερη των 10,5 mm H_2O στην έκδοση "25 BF" - 14 mm H_2O στην έκδοση "30 BF".
Επειδή το μέγιστο μήκος του σωλήνα ορίζεται από το άθροισμα των απωλειών των φορτίων των επιμέρους αξεσουάρ που είναι τοποθετημένα, για τον υπολογισμό λάβετε υπ' όψιν τον ***Πίν. 1***.

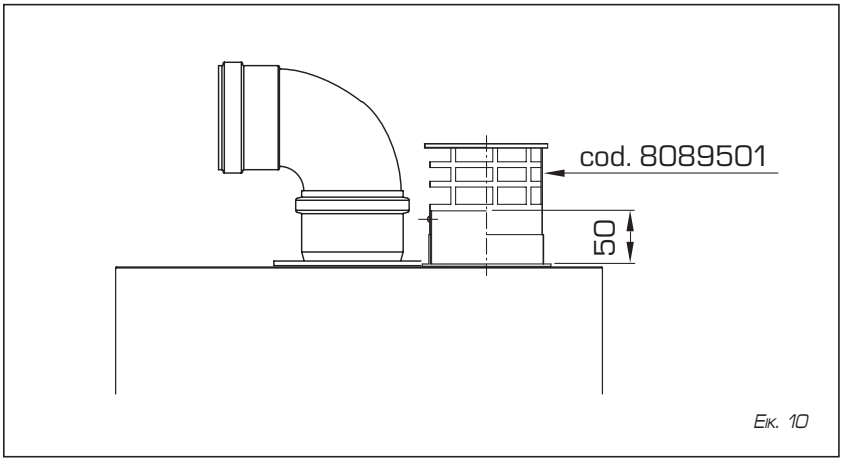

Εικ. 10

2.11 ΤΟΠΟΘΕΤΗΣΗ ΤΩΝ ΤΕΡΜΑΤΙΚΩΝ ΕΚΚΕΝΩΣΗΣ

Τα τερματικά εκκένωσης για τις εγκαταστάσεις εξαναγκασμένου ελκυσμού μπορούν να τοποθετηθούν σε περιμετρικούς εξωτερικούς τοίχους του κτιρίου. Ενδεικτικά και χωρίς περιορισμούς, αναφέρουμε στον ***Πίνακα 2*** τις ελάχιστες διαστάσεις που πρέπει να ληφθούν υπ' όψιν βάσει του τύπου του κτιρίου όπως φαίνεται στη εικ. 11.

Η τοποθέτηση των τερματικών εκκένωσης γίνεται σύμφωνα με τους ισχύοντες κανονισμούς.

2.12 ΗΛΕΚΤΡΙΚΕΣ ΣΥΝΔΕΣΕΙΣ

Ο λέβητας τροφοδοτείται μέσω ενός καλωδίου το οποίο σε περίπτωση αλλαγής πρέπει να ζητηθεί μόνο στον οίκο SIME.Το καλώδιο πρέπει να τροφοδοτείται με μονοφασικά ρεύμα 230 V-50Hz, μέσω ενός ασφαλοδιακόπτη, ο οποίος να έχει διάκενο όταν είναι ανοικτός τουλάχιστον 3 mm.

Σημείωση: Η εγκατάσταση πρέπει να είναι συνδεδεμένη με την κατάλληλη γείωση. Η SIME αποποιείται ευθύνη ζημιών σε υλικά ή άτομα σε περίπτωση που αυτές οφείλονται στην έλλειψη σωστής γείωσης της συσκευής.

Πίνακας 2

Θέσεις αγωγών καυσαερίων	Για συσκευές από 7 ως 35 Kw Ελάχιστη απόσταση σε mm
A Κάτω από παράθυρο	600
B Κάτω από στόμιο αερισμού	600
C Κάτω από μαρκίζα	300
D Κάτω από μπαλκόνι (1)	300
E Από πλαϊνό παράθυρο	400
F Από πλαϊνό στόμιο αερισμού	600
G Από αποχέτευση οριζόντια ή κατακόρυφη ή υδρορροή (2)	300
H Από ακμή κτιρίου	300
J Από εσοχή κτιρίου	300
L Από έδαφος ή άλλη διαμορφωμένη επιφάνεια	2500
M Μεταξύ δύο κατακόρυφων στομίων	1500
N Μεταξύ δύο οριζόντιων στομίων	1000
O Από άλλη πρόσοψη χωρίς ανοίγματα ή στόμια	2000
P Από άλλη πρόσοψη με ανοίγματα ή στόμια	3000

1) Τα τερματικά κάτω από ένα μπαλκόνι πρέπει να είναι τοποθετημένα σε τέτοια θέση, ώστε η ολική διαδρομή των καυσαερίων, απ' το σημείο της εξόδου των τερματικών συμπεριλαμβανομένης της διαδρομής του εξωτερικού μπαλκονιού και ενδεχομένως ενός ύψους ασφαλείας, να μην είναι μικρότερη από 2.000mm.

2) Στην σύνδεση των τερματικών πρέπει να αφήνονται αποστάσεις όχι μικρότερες των 1.500mm από τα ευπαθή υλικά μέχρι τα καυσαέρια (π.χ. πλαστικές υδρορροές, ξύλινα στηρίγματα σκεπής κλπ), προκειμένου να μην προβείτε σε ειδικά μέτρα προφύλαξης για τα υλικά αυτά.

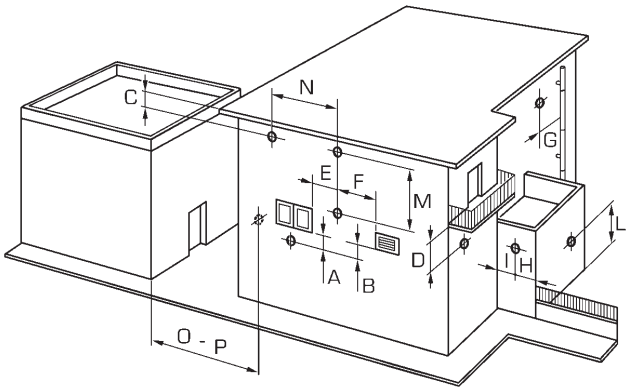

Fig. 11

2.12.1 Ηλεκτρικός πίνακας (εικ. 12)

Πριν από κάθε επέμβαση διακόψτε την ηλεκτρική τροφοδοσία επεμβαίνοντας στο διπολικό διακόπτη της εγκατάστασης επειδή, με τον επιλογέα του λέβητα στη θέση "OFF", ο ηλεκτρικός πίνακας συνεχίζει να τροφοδοτείται.

Αφαιρέστε τις τρεις βίδες (9) που συγκρατούν τον πίνακα ελέγχου και τραβήξτε τον εμπρός, για να κατέβει έως κάτω.
Για να επέμβετε στο εσωτερικό του πίνακα ξεβιδώστε τις 4 βίδες που συγκρατούν το προστατευτικό του πίνακα (6).

2.12.2 Σύνδεση χρονοθερμοστάτη (εικ. 12)

*Για να φθάσετε στις επαφές "**TA**" βγάλτε το κάλυμμα (7) του πίνακα συνδέσεων και συνδέστε ηλεκτρικά τον χρονοθερμοστάτη στις επαφές 15-16 της κλέμας αφού έχετε ήδη αφαιρέσει την υπάρχουσα γέφυρα.*

Ο χρονοθερμοστάτης που θα χρησιμοποιηθεί, πρέπει να είναι κλάσης II και σύμφωνος με τις προδιαγραφές EN 60730.1. για την καλύτερη ρύθμιση της θερμοκρασίας του περιβάλλοντος.

ΣΗΜΑΝΤΙΚΟ: Πριν από κάθε επέμβαση διακόψτε την ηλεκτρική τροφοδοσία επεμβαίνοντας στο διπολικό διακόπτη της εγκατάστασης επειδή, με τον επιλογέα του λέβητα στη θέση "OFF", ο ηλεκτρικός πίνακας συνεχίζει να τροφοδοτείται.

ΠΡΟΣΟΧΗ: Αφού έχετε αφαιρέσει τις 2 βίδες (9) τραβήξτε μπροστά τον πίνακα για να κατέβει έως κάτω.

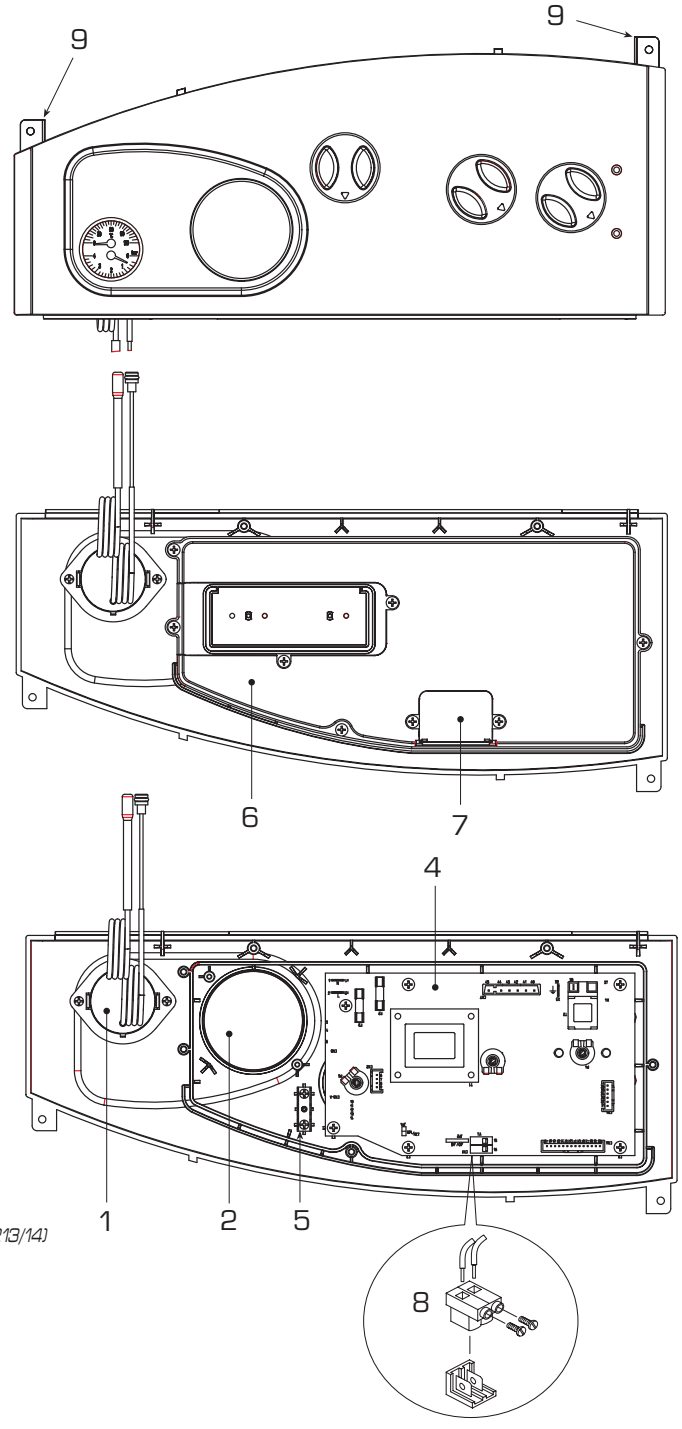

ΠΕΡΙΓΡΑΦΗ
1 Θερμομανόμετρο
2 Ρολόι προγραμματισμού (κατόπιν ζήτησης κωδ. 8092213/14)
4 Ηλεκτρονική πλακέτα
5 Επαφή γείωσης
6 Προστασία οργάνων
7 Κάλυμμα (ΤΑ θερμοστάτη)
8 Σύνδεση (ΤΑ θερμοστάτη)
9 Βίδες συνδέσεως

Εικ. 12

2.12.3 Ηλεκτρικό σχέδιο

'Εκδοση "25-30 OF"

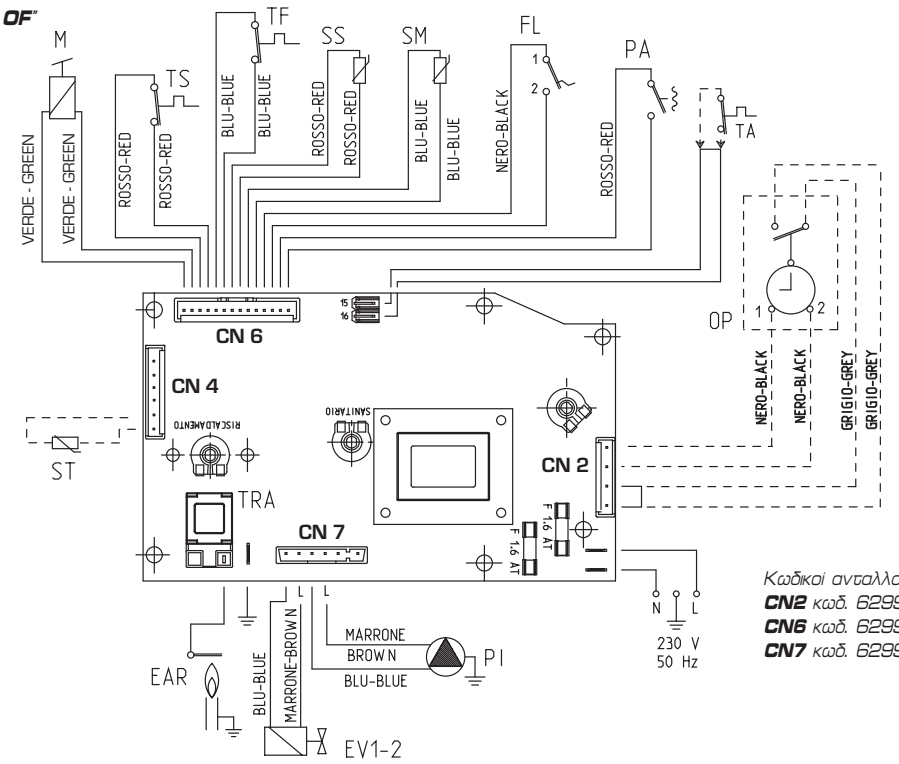

Κωδικοί ανταλλακτικών σύνδεσης
CN2 *κωδ. 6299909*
CN6 *κωδ. 6299978*
CN7 *κωδ. 6299911*

'Εκδοση "25-30 BF"

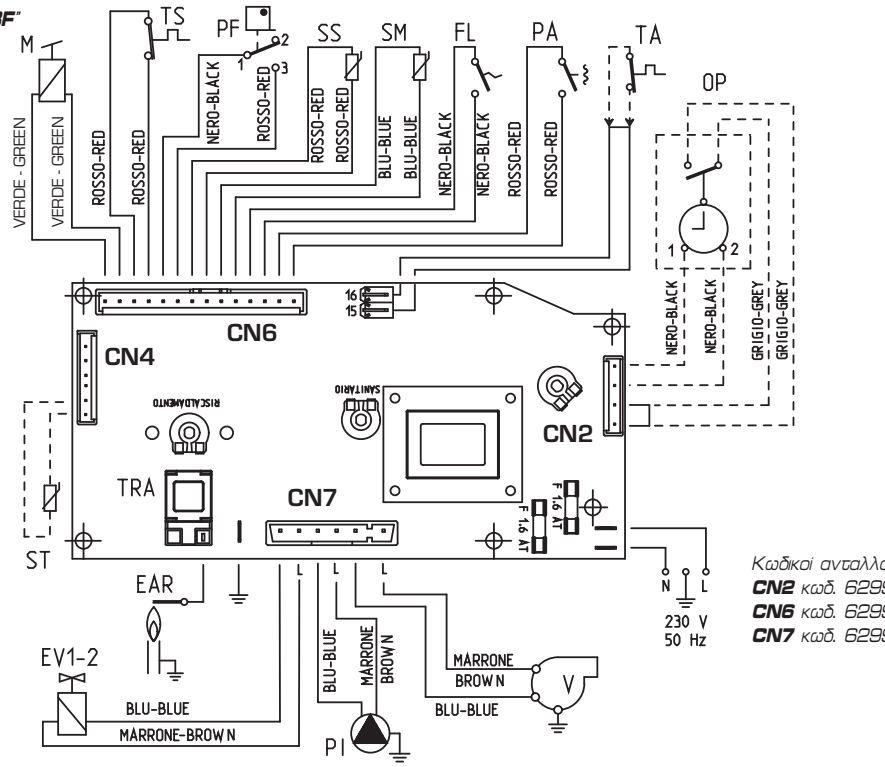

Κωδικοί ανταλλακτικών σύνδεσης
CN2 *κωδ. 6299909*
CN6 *κωδ. 6299974*
CN7 *κωδ. 6299973*

ΠΕΡΙΓΡΑΦΗ					
F	*Ασφάλεια (1,6 AT)*	*SS*	*Αισθητήριο ζεστού νερού χρήσης*	*OP*	*Ρολόι προγραμματισμού (προαιρετικά)*
PI	*Αντλία εγκατάστασης*	*TA*	*Χρονοθερμοστάτης*	*ST*	*Ανιχνευτής θερμοκρασίας ηλιακού (αν υπάρχει)*
EV1-2	*Πηνίο βαλβίδας αερίου*	*EAR*	*Ηλεκτρόδιο έναυσης*		
V	*Βεντιλατέρ*	*TRA*	*Μετασχηματιστής έναυσης*		
PF	*Πιεζοστάτης καυσαερίων*	*TS*	*Θερμοστάτης ασφαλείας*		
M	*Ρυθμιστής*	*PA*	*Πιεζοστάτης νερού*		
SM	*Αισθητήριο θέρμανσης*	*FL*	*Ροοστάτης νερού*		
		TF	*Θερμοστάτης καυσαερίων*		

ΣΗΜΕΙΩΣΗ: Συνδέστε τον χρονοθερμοστάτη στις επαφές 15-16 της κλέμας 'TA' του θερμοστάτη χώρου αφού έχετε αφαιρέσει την γέφυρα.

Εικ. 13

3 ΧΑΡΑΚΤΗΡΙΣΤΙΚΑ

3.1 Ηλεκτρονική Πλακέτα

Οι ηλεκτρονικές πλακέτες κατασκευάζονται βάσει των προδιαγραφών CEE 73/23 για χαμηλή τάση. Η τάση τροφοδοσίας είναι 230 V και μέσω ενός ενσωματωμένου μετασχηματιστή δίνει χαμηλή τάση 24V στα ακόλουθα εξαρτήματα:
διαμορφωτής, ανιχνευτής νερού χρήσης/θέρμανσης, θερμοστάτης χώρου, ροοστάτης νερού χρήσης/πιεζοστάτης νερού, θερμοστάτης καυσαερίων/πιεζοστάτης καυσαερίων, θερμοστάτης ασφαλείας και χρονοδιακόπτης προγραμματισμού.
Ένα σύστημα συνεχούς και αυτόματης ρύθμισης της λειτουργίας του λέβητα βάσει των απαιτήσεων της εγκατάστασης ή των αναγκών του χρήστη. Όλα τα ηλεκτρονικά εξαρτήματα είναι εγγυημένα για λειτουργία σε θερμοκρασία περιβάλλοντος από 0 έως +60° C.

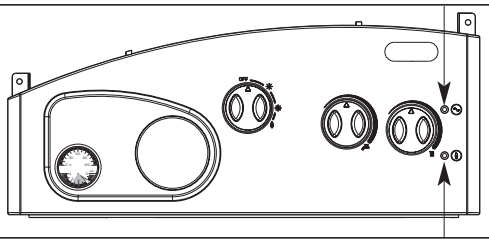

Εικ. 14

3.1.1 Δυσλειτουργίες

Οι ενδεικτικές λυχνίες που υποδεικνύουν μία ανωμαλία και / ή κακή λειτουργία φαίνονται στην εικόνα 14.

3.1.2 Εξαρτήματα της πλακέτας

Η ηλεκτρονική πλακέτα αποτελείται από τα παρακάτω εξαρτήματα (εικόνα 15):

- **ΓΕΦΥΡΑ ΕΠΙΛΟΓΗΣ ΤΥΠΟΥ ΑΕΡΙΟΥ "ΜΕΘΑΝΙΟ/GPL"(4)**
  Όταν η γέφυρα σύνδεσης είναι τοποθετημένη, τότε ο λέβητας χρησιμοποιεί GPL, ενώ όταν η ανωτέρω (γέφυρα) δεν είναι τοποθετημένη, τότε ο λέβητας λειτουργεί με μεθάνιο (φυσικό αέριο).

- **Βραχυκυκλωτήρας JP2 (1)**
  Σε περίπτωση αντικατάστασης της ηλεκτρονικής πλακέτας, κόψτε το βραχυκυκλωτήρα στην ανταλλακτική πλακέτα μόνο όταν χρησιμοποιείται στους λέβητες μοντ. **"25-30 OF"**.

ΠΡΟΣΟΧΗ: Οποιαδήποτε από τις παραπάνω εργασίες πρέπει να γίνεται από εξουσιοδοτημένο τεχνικό πιστοποιημένο από το εργοστάσιο διαφορετικά παύει να ισχύει η εγγύηση.

3.2 ΑΙΣΘΗΤΗΡΙΟ ΘΕΡΜΟΚΡΑΣΙΑΣ

Το σύστημα αντιψυκτικής προστασίας με το αισθητήριο NTC της θέρμανσης ενεργοποιείται όταν η θερμοκρασία πέφτει στους 6° C. Στον **Πίνακα 3** αναγράφονται οι τιμές της ηλεκτρικής αντίστασης που έχει το αισθητήριο ανάλογα με τη θερμοκρασία.
Με το αισθητήριο (SM) κομμένο η λειτουργία διακόπτεται. Με το αισθητήριο (SS) κομμένο ο λέβητας λειτουργεί αλλά

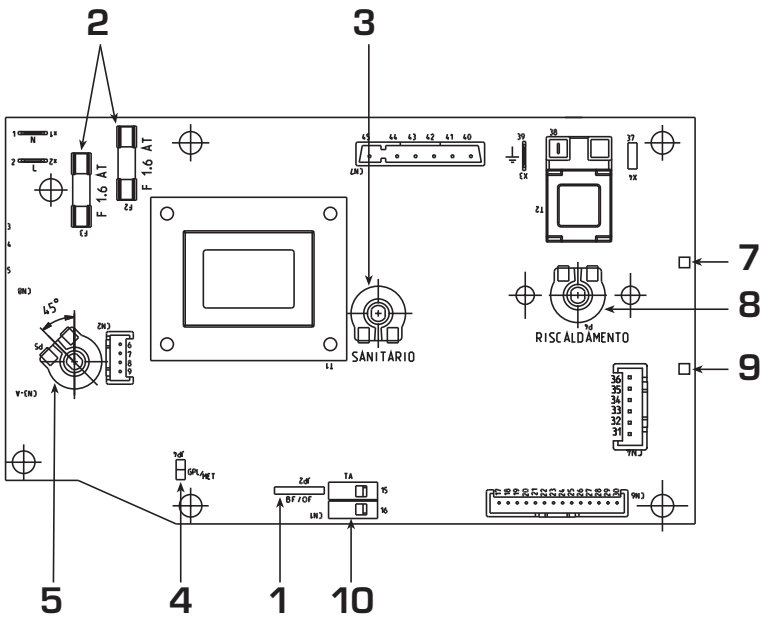

ΠΕΡΙΓΡΑΦΗ
1 Βραχυκυκλωτήρας JP2
2 Ασφάλεια (1,6 AT)
3 Ποτενσιόμετρο ζεστού νερού χρήσης
4 Γέφυρα "Μεθάνιο/ GPL"
5 Επιλογέας OFF / ΚΑΛΟΚΑΙΡΙ / ΧΕΙΜΩΝΑΣ / ΞΕΜΠΛΟΚΑΡΙΣΜΑ
7 Λυχνία κόκκινη βλάβης (μπλοκαρίσματος)
8 Ποτενσιόμετρο θέρμανσης
9 Λυχνία δύο χρωμάτων πράσινο/πορτοκαλί
10 Σύνδεση "TA" θερμοστάτη χώρου

Εικ. 15

δεν πραγματοποιεί την αλλαγή ισχύος κατά τη φάση νερού χρήσης.

ΠΙΝΑΚΑΣ 3

Θερμοκρασία (° C)	Αντίσταση (Ω)
20	12.090
30	8.313
40	5.828
50	4.161
60	3.021
70	2.229
80	1.669

3.3 ΗΛΕΚΤΡΟΝΙΚΗ ΕΝΑΥΣΗ

Η έναυση και ο έλεγχος της φλόγας γίνεται από ένα και μόνο ηλεκτρόδιο το οποίο βρίσκεται στον καυστήρα και εγγυάται έτσι την μέγιστη ασφάλεια, με την επέμβαση του σε περίπτωση βλάβης ή διακοπής της παροχής του αερίου σε διάστημα ενός δευτερολέπτου.

3.3.1 ΚΥΚΛΟΣ ΕΝΑΥΣΗΣ

Περιστρέψτε τον διακόπτη στη θέση καλοκαίρι ή χειμώνα, οπότε και η αντίστοιχη ενδεικτική λυχνία θα πρέπει να ανάψει. Η έναυση του καυστήρα θα πραγματοποιηθεί εντός 10 δευτερολέπτων max. Μπορεί να υπάρξει μπλοκάρισμα της συσκευής με την ανάλογη σήμανση στις ακόλουθες περιπτώσεις:

- ***Έλλειψη αερίου καυσίμου***
  Το ηλεκτρόδιο έναυσης δημιουργεί σπινθήρα για μέγιστο χρόνο 10 δευτερολέπτων. Αν ο καυστήρας δεν ανάψει τότε, το ηλεκτρονικό κοντρόλ μπλοκάρει. Αυτό μπορεί να συμβεί κατά το πρώτο άναμμα ή μετά από σταμάτημα της συσκευής για μεγάλο διάστημα με παρουσία αέρα στις σωληνώσεις.
  Επίσης μπορεί να συμβεί αν ο σφαιρικός κρουνός αερίου είναι κλειστός, ή κάποιο πηνίο της βαλβίδας έχει καμμένη την περιέλιξη του οπότε η βαλβίδα δεν μπορεί να ανοίξει.

- ***Το ηλεκτρόδιο έναυσης δεν δημιουργεί σπινθήρα***
  Διαπιστώνουμε ότι παρέχεται αέριο προς τον καυστήρα. Μετά από μέγιστο χρόνο 10 δευτερολέπτων το ηλεκτρονικό κοντρόλ μπλοκάρει. Αυτό μπορεί να συμβεί λόγω διακοπής τάσης προς το ηλεκτρόδιο ή κακής επαφής του καλωδίου στο ηλεκτρόδιο ή στη κλέμα του μετασχηματιστή έναυσης.

Η ηλεκτρονική πλακέτα είναι χαλασμένη.
Αν υπάρξει διακοπή τάσης προς τη συσκευή, με την επαναφορά της τάσης η συσκευή θα επανεκκινήσει αυτόματα.

3.4 ΔΙΑΤΑΞΗ ΚΑΥΣΑΕΡΙΩΝ ''25-30 OF''

Πρόκειται για ασφάλεια που εμποδίζει την επιστροφή καπνών στον χώρο για την μη λειτουργία ή την μερική έμφραξη του καπναγωγού (18 εικ.3).
Η διάταξη επεμβαίνει μπλοκάροντας την λειτουργία της βαλβίδας αερίου όταν η παρουσία των καυσαερίων στο θάλαμο καύσεως είναι υπερβολική, συνεχής και επικίνδυνη. Η ενεργοποίηση της διάταξης μπλοκάρει την λειτουργία του καυστήρα, και σε αυτή την περίπτωση θα πρέπει να στρέψετε τον διακόπτη στη θέση που έχει σχηματικά μια φλόγα για να επαναλειτουργήσει η συσκευή.
Σε περίπτωση που είναι συχνό το μπλοκάρισμα της συσκευής τότε είναι απαραίτητο να ελεγθεί ο καπναγωγός, ελέγχοντας πιθανόν αλλαγές ή μετασκευές σ' αυτόν.
Ύστερα από κάθε επέμβαση που πραγματοποιείται στην διάταξη ελέγξτε τη σωστή λειτουργία. Στην περίπτωση που γίνεται αντικατάσταση κάποιου τμήματος χρησιμοποιήστε μόνο αυθεντικά ανταλλακτικά του οίκου SIME.

Σημείωση: Απαγορεύεται η διακοπή της λειτουργίας της εν λόγω διάταξης.

3.5 ΠΙΕΖΟΣΤΑΤΗΣ ΚΑΥΣΑΕΡΙΩΝ ''25-30 BF''

Ο πιεζοστάτης προρυθμισμένος από το εργοστάσιο στα:
5,3 - 6,3 mm H_2O μοντέλο ***"25 BF"***
3,6 - 4,6 mm H_2O μοντέλο ***"30 BF"***,
εγγυάται τη λειτουργία του λέβητα ακόμα και με αγωγούς αναρρόφησης και εκκένωσης με το μέγιστο επιτρεπτό μήκος.
Την πίεση του πιεζοστάτη μπορούμε να την μετρήσουμε με ένα διαφορικό μανόμετρο συνδεδεμένο στις ανάλογες υποδοχές (εικ.16).

3.6 ΠΙΕΖΟΣΤΑΤΗΣ ΝΕΡΟΥ

Ο πιεζοστάτης νερού (15 εικ.3) επεμβαίνει μπλοκάροντας τον καυστήρα, όταν η πίεση του λέβητα είναι μικρότερη των 0,6 bar.
Για να επαναφέρετε τη λειτουργία του καυστήρα προβείτε στην πλήρωση της εγκατάστασης θέρμανσης με νερό πίεσης μεταξύ 1-1,2 bar.

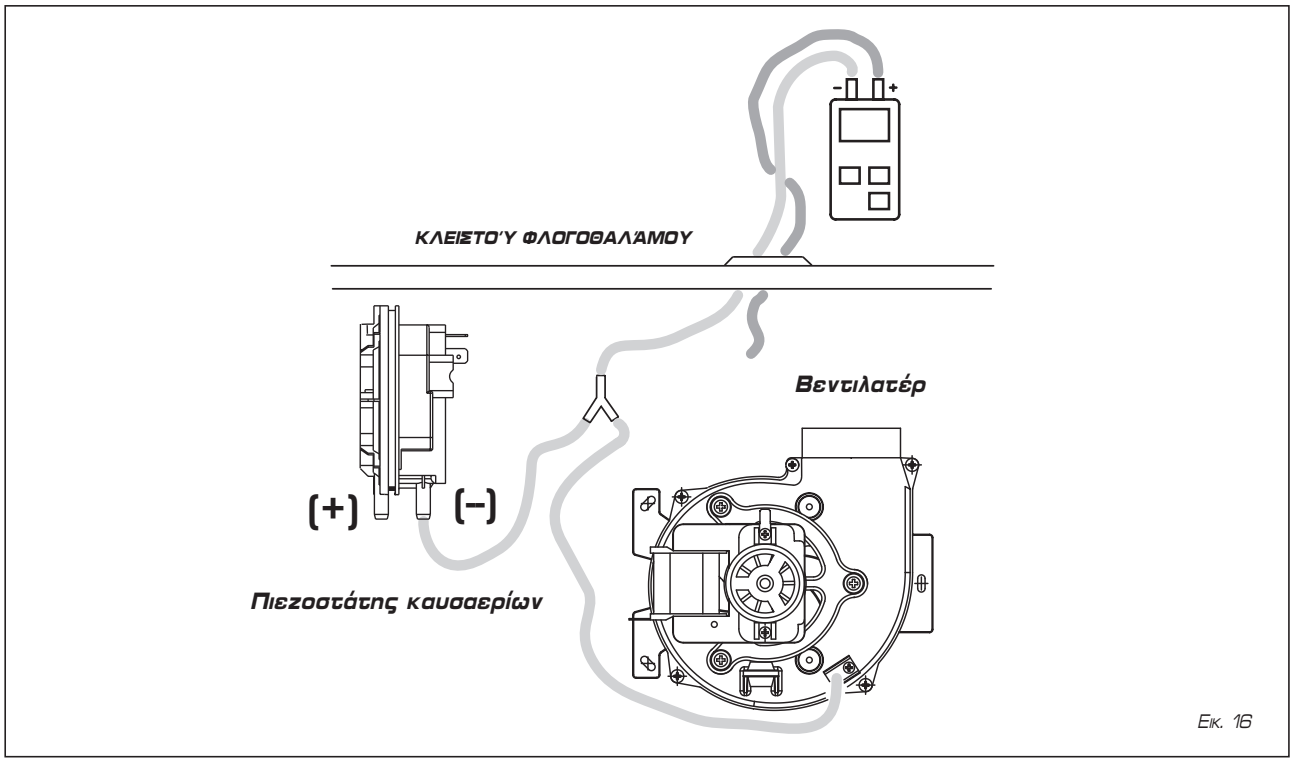

Εικ. 16

3.8 ΕΠΙΠΛΕΟΝ ΜΑΝΟΜΕΤΡΙΚΟ ΕΓΚΑΤΑΣΤΑΣΗΣ

Το επιπλέον μανομετρικό για εγκαταστάσεις θέρμανσης δίνεται σε συνάρτηση της παροχής, από τη γραφική παράσταση της εικ.17. Για να έχετε το μέγιστο διαθέσιμο μανομετρικό ύψος στην εγκατάσταση, αποκλείστε το by-pass γυρίζοντας το ρακόρ σε κατακόρυφη θέση (εικ. 17/a).

3.9 ΗΛΕΚΤΡΙΚΕΣ ΣΥΝΔΕΣΕΙΣ ΕΓΚΑΤΑΣΤΑΣΗΣ ΣΕ ΖΩΝΕΣ

*Για την ηλεκτρική εγκατάσταση συστημάτων που θα εξυπηρετούν μηχανήματα αυτού του τύπου, χρησιμοποιήστε μια ξεχωριστή ηλεκτρική γραμμή στην οποία θα συνδεθούν οι θερμοστάτες χώρου με τις αντίστοιχες ηλεκτροβάνες ζώνης. Η σύνδεση των μικροδιακοπτών ή των ρελέ γίνεται στις θέσεις 15-16 της κλέμας "**TA**" της ηλεκτρονικής πλακέτας αφού αφαιρέσετε την υπάρχουσα γέφυρα (εικ. 18).*

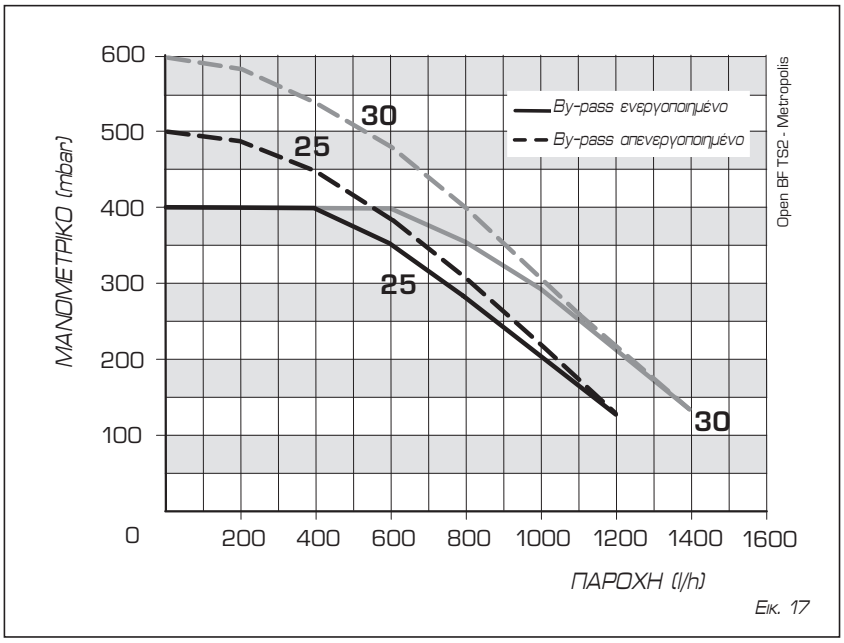

Εικ. 17

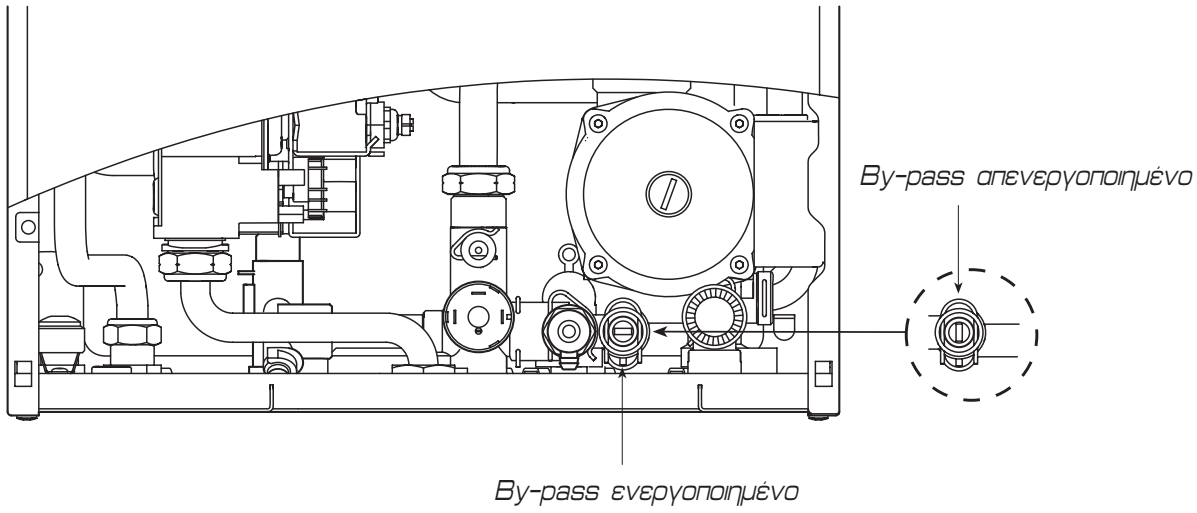

Εικ. 17/a

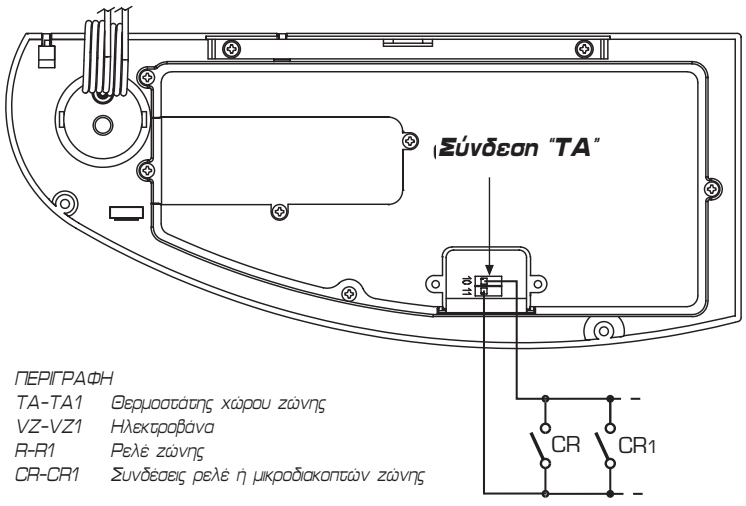

ΠΕΡΙΓΡΑΦΗ

TA-TA1	*Θερμοστάτης χώρου ζώνης*
VZ-VZ1	*Ηλεκτροβάνα*
R-R1	*Ρελέ ζώνης*
CR-CR1	*Συνδέσεις ρελέ ή μικροδιακοπτών ζώνης*

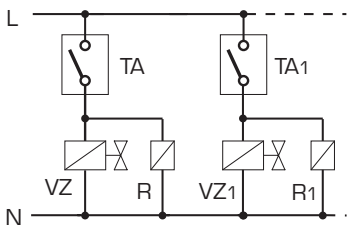

ΣΗΜΕΙΩΣΗ: Τα ρελέ χρησιμοποιούνται μόνο αν οι ηλεκτροβάνες δεν έχουν μικροδιακόπτες

Εικ. 18

4 ΧΡΗΣΗ ΚΑΙ ΣΥΝΤΗΡΗΣΗ

4.1 ΡΥΘΜΙΣΗ ΘΕΡΜΟΚΡΑΣΙΑΣ ΧΡΗΣΗΣ

Το σύστημα με ποτενσιόμετρο για τη ρύθμιση της θερμοκρασίας νερού χρήσης, με πεδίο ρύθμισης από 30 έως 60 °C, δίνει ένα διπλό πλεονέκτημα:

1) Ο λέβητας προσαρμόζεται πλήρως σε οποιοδήποτε τύπο εγκατάστασης χρήσης, είτε πρόκειται για σύστημα ανάμιξης μηχανικού τύπου ή θερμοστατικού.

2) Η θερμική ισχύς ρυθμίζεται σύμφωνα με τη ζήτηση, έχοντας έτσι αισθητή εξοικονόμηση καύσιμης ύλης.

ΣΗΜΕΙΩΣΗ:
Για την αποφυγή πιθανών ασαφειών, σας υπενθυμίζουμε ότι το γινόμενο που προκύπτει απ' τη διαφορά θερμοκρασίας (°C) μεταξύ εξόδου και εισόδου του νερού χρήσης στο λέβητα επί την ωριαία παροχή που μετριέται στον κρουνό λήψης (λίτρα/ώρα), δεν πρέπει να είναι μεγαλύτερο από την ωφέλιμη ισχύ που αναπτύσει ο λέβητας. Για τις μετρήσεις και τους ελέγχους παροχής και θερμοκρασίας του νερού χρήσης πρέπει να χρησιμοποιούνται τα κατάλληλα όργανα, λαμβάνοντας υπ' όψιν τις απώλειες θερμότητας κατά μήκος των σωληνώσεων μεταξύ λέβητα και σημείου λήψης.

4.4 ΒΑΛΒΙΔΑ ΑΕΡΙΟΥ

Ο λέβητας παρέχεται με βαλβίδες αερίου SIT 845 SIGMA, HONYWELL VK 4105M ή SIEMENS VGU 50 (εικ. 21).
Η βαλβίδα αερίου ρυθμίζεται σε δύο τιμές πίεσης: την μέγιστη και την ελάχιστη οι οποίες αντιστοιχούν, σύμφωνα με τον τύπο του αερίου στις τιμές που αναφέρονται στον ***Πίνακα 4.***
Η ρύθμιση της πίεσης αερίου στη μέγιστη και την ελάχιστη τιμή γίνεται από τη SIME κατά την παραγωγή: γι' αυτό συστήνουμε να μην γίνονται μετατροπές.
Οι μετατροπές στην πίεση λειτουργίας είναι αποδεκτές μόνο στην περίπτωση αλλαγής τύπου αερίου τροφοδοσίας (μεθάνιο) ή άλλο (βουτάνιο ή προπάνιο).

4.5 ΜΕΤΑΤΡΟΠΗ ΣΕ ΑΛΛΟΥ ΕΙΔΟΥΣ ΑΕΡΙΟ

Αυτή η λειτουργία πρέπει οπωσδήποτε να γίνεται από εξουσιοδοτημένο προσωπικό και με τα αυθεντικά ανταλλακτικά του οίκου SIME, αλλιώς εκπίπτει η εγγύηση.
Για τη μετάβαση από μεθάνιο σε GPL και αντίστροφα, κάνετε τις ακόλουθες ενέργειες (εικ. 22).
- *Κλείστε τον κρουνό αερίου.*
- *Αποσυναρμολογήστε τον συλλέκτη του καυστήρα (3).*
- *Αντικαταστήστε τα κύρια μπέκ (6) και τη χάλκινη ροδέλα (4) με αυτά που παρέχονται στο σετ, για αυτή τη λειτουργία χρησιμοποιήστε ένα σταθερό κλειδί 7.*
- *Τοποθετήστε τη γέφυρα σύνδεσης «ΜΕΘΑΝΙΟ/GPL» της ηλεκτρονικής πλακέτας στη θέση που αντιστοιχεί στο χρησιμοποιούμενο αέριο (4 εικ.15).*
- *Για τη ρύθμιση της μέγιστης και της ελάχιστης τιμής πίεσης βλέπε σημείο 4.5.1.*
- *Όταν γίνουν όλες οι απαραίτητες λειτουργίες τοποθετήστε την ετικέτα που παρέχεται με το σετ και η οποία δείχνει τον τύπο αερίου που χρησιμοποιείται.*

ΣΗΜΕΙΩΣΗ:
Κατά τη συναρμολόγηση των εξαρτημάτων που είχαν αφαιρεθεί αντικαταστήστε τα στεγανωτικά αερίου και μετά τη συναρμολόγηση, ελέγξτε τη στεγανότητα όλων των συνδέσεων αερίου χρησιμοποιώντας σαπουνόνερο ή τα κατάλληλα προϊόντα, αποφεύγοντας τη χρήση ελεύθερης φλόγας.

4.5.1 Ρύθμιση της βαλβίδας πίεσης

Για τη ρύθμιση της μέγιστης και της ελάχιστης πίεσης στις βαλβίδες ενεργείστε ως ακολούθως (εικ.22/α).
- ***Συνδέστε την κολώνα ή το μανόμετρο στο σημείο λήψης στην έξοδο της βαλβίδας αερίου. Στις***

SIT 845 SIGMA

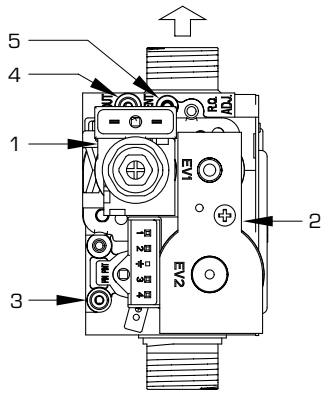

HONEYWELL VK 4105M

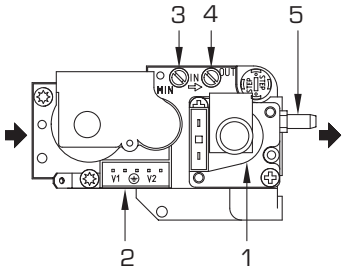

SIIEMENS VGU 50

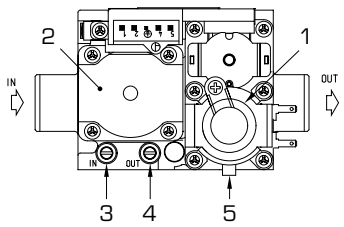

ΠΕΡΙΓΡΑΦΗ
1 Πηνίο ρύθμισης πίεσης
2 Πηνίο EV1-EV2
3 Σημείο μέτρησης της πίεσης εισόδου
4 Σημείο μέτρησης της πίεσης εξόδου
5 Σημείο μέτρησης πίεσης βεντιλατέρ

ΠΙΝΑΚΑΣ 4

Τύπος αερίου	Μέγιστη πίεση καυστήρα mbar				Ρεύμα πηνίου	Ελάχιστη πίεση καυστήρα mbar				Ρεύμα πηνίου
	25 OF	**30 OF**	**25 BF**	**30 BF**	**mA**	**25 OF**	**30 OF**	**25 BF**	**30 BF**	**mA**
G20 (*)	11,1	10,5	11,8	14,5	130	2,2	2,1	2,0	2,5	0
G30	28,0	28,0	28,5	28,2	165	5,0	5,4	4,8	4,7	0
G31	36,0	36,0	36,5	36,2	165	5,0	5,4	4,8	4,7	0

(*) *Η μέγιστη πίεση του καυστήρα είναι εξασφαλισμένη μόνο όταν η πίεση τροφοδοσίας είναι μεγαλύτερη τουλάχιστον των 3 mbar σε σχέση με τη μέγιστη πίεση του καυστήρα.*

Εικ. 21

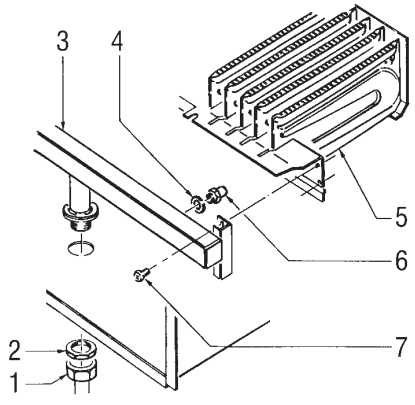

ΠΕΡΙΓΡΑΦΗ
1 Τρελό ρακόρ 1/2"
2 Κόντρα παξιμάδι 1/2"
3 Κολεκτέρ καυστήρα
4 Ροδέλα Ø 6,1
5 Καυστήρας
6 Μπεκ M6
7 Βίδες

ΠΡΟΣΟΧΗ: Για μία εγγυημένη στεγανότητα χρησιμοποιείτε πάντα στην αντικατάσταση των μπέκ τη ροδέλα (4) που παρέχεται στο σετ, ακόμη και για τις ομάδες καυστήρων που δεν προβλέπεται.

Εικ. 22

εκδόσεις "BF" αποσυνδέστε το σωλήνα λήψης VENT της βαλβίδας (5 εικ. 21).

- *Αφαιρέστε το καπάκι (1) του πηνίου ρύθμισης αερίου.*
- *Τοποθετήστε το διακόπτη του ποτενσιόμετρου χρήσης στο μέγιστο.*
- *Ανάψτε το λέβητα επεμβαίνοντας στο τετράοδο διακόπτη και ανοίξτε πλήρως τον κρουνό ζεστού νερού χρήσης.*
- *Θυμηθείτε ότι για τις ρυθμίσεις, δεξιόστροφα αυξάνεται η πίεση και αριστερόστροφα ελαττώνεται.*
- *Ρυθμίστε τη μέγιστη πίεση επεμβαίνοντας στο παξιμάδι (3) ελέγχοντας τη μέγιστη τιμή πίεσης που υποδεικνύεται στον* ***Πίνακα 4.***
- *Μόνο αφού γίνει η ρύθμιση της μέγιστης πίεσης προβείτε στη ρύθμιση της ελάχιστης.*
- *Αποσυνδέστε την τροφοδοσία του πηνίου ρύθμισης αερίου και αφήστε ανοιχτό τον κρουνό νερού χρήσης.*
- *Μπλοκάρετε το παξιμάδι (3) και γυρίστε τη βίδα/παξιμάδι (2), για την ανεύρεση της ελάχιστης πίεσης όπως υποδεικνύεται στον* ***Πίνακα 4.***
- *Σβήστε και ξανανάψτε αρκετές φορές το λέβητα, διατηρώντας πάντοτε ανοιχτό τον κρουνό για το ζεστό νερό χρήσης και ελέγξτε αν η μέγιστη και ελάχιστη πίεση ανταποκρίνονται σε αυτές των προκαθορισμένων τιμών, εάν είναι απαραίτητο διορθώστε τις ρυθμίσεις.*
- *Όταν γίνουν οι ρυθμίσεις βεβαιωθείτε ότι έχει γίνει επανασύνδεση της τροφοδοσίας στο πηνίο ρύθμισης του αερίου.*
- *Συνδέστε και πάλι το σωληνάκι στο σημείο μέτρησης της πίεσης βεντιλατέρ στη βαλβίδα.*
- *Αποσυνδέστε το μανόμετρο λαμβάνοντας υπ' όψιν ότι πρέπει να ξανασφίξετε τη βίδα κλεισίματος του σημείου λήψης της πίεσης.*
- *Τοποθετήστε και πάλι το πλαστικό καπάκι (1) στο πηνίο ρύθμισης πίεσης και σφραγίστε τα πάντα με μία σταγόνα χρώματος.*

4.6 ΑΦΑΙΡΕΣΗ ΤΟΥ ΚΑΛΥΜΜΑΤΟΣ

Για τη διευκόλυνση της συντήρησης του λέβητα μπορείτε να αφαιρέσετε εντελώς το κάλυμμα,

SIT 845 SIGMA

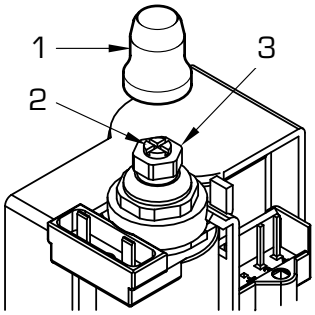

HONEYWELL VK 4105M
SIEMENS VGU 50

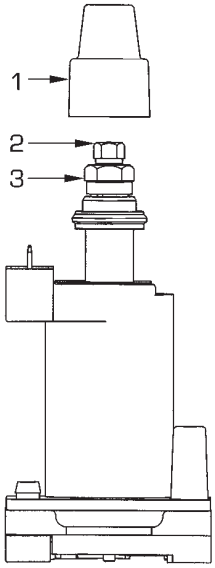

ΠΕΡΙΓΡΑΦΗ
1. Πλαστικό καπάκι
2 Παξιμάδι ρύθμισης ελάχιστης πίεσης
3 Παξιμάδι ρύθμισης μέγιστης πίεσης

Εικ. 22/a

όπως υποδεικνύεται στην εικ. 23.

4.7 ΚΑΘΑΡΙΣΜΟΣ ΚΑΙ ΣΥΝΤΗΡΗΣΗ

Προχωρήστε στον καθαρισμό της συσκευής με τον ακόλουθο τρόπο:

- Διακόψτε την ηλεκτρική παροχή του λέβητα και κλείστε τον κρουνό τροφοδοσίας αερίου.
- Αφαιρέστε το κάλυμμα και τον καυστήρα. Για τον καθαρισμό χρησιμοποιείτε φυσητήρα αέρα στο εσωτερικό των καυστήρων, έτσι ώστε να αφαιρέσετε προϊόντα σκόνης που ίσως έχουν συσσωρευτεί.
- Προχωρήστε στον καθαρισμό του εναλλάκτη αφαιρώντας σκόνη και προϊόντα καύσης. Για τον καθαρισμό του εναλλάκτη ή των καυστήρων δεν πρέπει να χρησιμοποιούνται ποτέ χημικά προϊόντα ή ατσάλινες βούρτσες.
- Επανατοποθετήστε τα μέρη που είχαν αφαιρεθεί από το λέβητα, ακολουθώντας τη σωστή σειρά.
- Ελέγξτε τη λειτουργία του κύριου καυστήρα.
- Μετά την τοποθέτηση όλων των συνδέσεων αερίου πρέπει να ελεγχθεί η στεγανότητα, χρησιμοποιώντας διάλυμα σαπουνιού ή άλλα προϊόντα, αποφεύγοντας τη χρήση ελεύθερης φλόγας.
- Κατά τη συντήρηση της συσκευής μην χρησιμοποιείτε χλωρικό ασβέστιο στα πλαστικά εξαρτήματα.

Η προγραμματισμένη συντήρηση της συσκευής γίνεται ετησίως.

4.7.1 ***Μέτρηση καυσαερίων*** (εικ. 24)

Για να ελέγξετε την καύση του λέβητα γυρίστε το ρυθμιστή έτσι ώστε να φτάσει στην ένδειξη (🔥) μέχρι να αρχίσει να αναβοσβήνει η πράσινη / πορτοκαλί λυχνία.

Από τη στιγμή αυτή ο λέβητας θα αρχίσει να λειτουργεί για θέρμανση με μέγιστη ισχύ, σβήνοντας στους 80° C και ξανανάβοντας στους 70° C.

Προτού ενεργοποιήσετε τη λειτουργία μέτρησης καυσαερίων βεβαιωθείτε ότι οι διακόπτες των σωμάτων και ενδεχομένως οι ηλεκτροβάνες είναι ανοικτές.

Η μέτρηση μπορεί να γίνει επίσης κατά τη διάρκεια της λειτουργίας του ζεστού νερού χρήσης.

Για να την πραγματοποιήσετε αρκεί, αφού έχετε ενεργοποιήσει τη λειτουργία μέτρησης καυσαερίων, να αφήσετε να τρέξει νερό από έναν ή περισσότερους κρουνούς.

Σε αυτήν την κατάσταση, ο λέβητας λειτουργεί στη μέγιστη ισχύ ρυθμισμένος πάντα ανάμεσα στους 80° και 70° C. Καθ' όλη τη διάρκεια αυτής της δοκιμής, οι κρουνοί του ζεστού νερού πρέπει να παραμείνουν ανοικτοί.

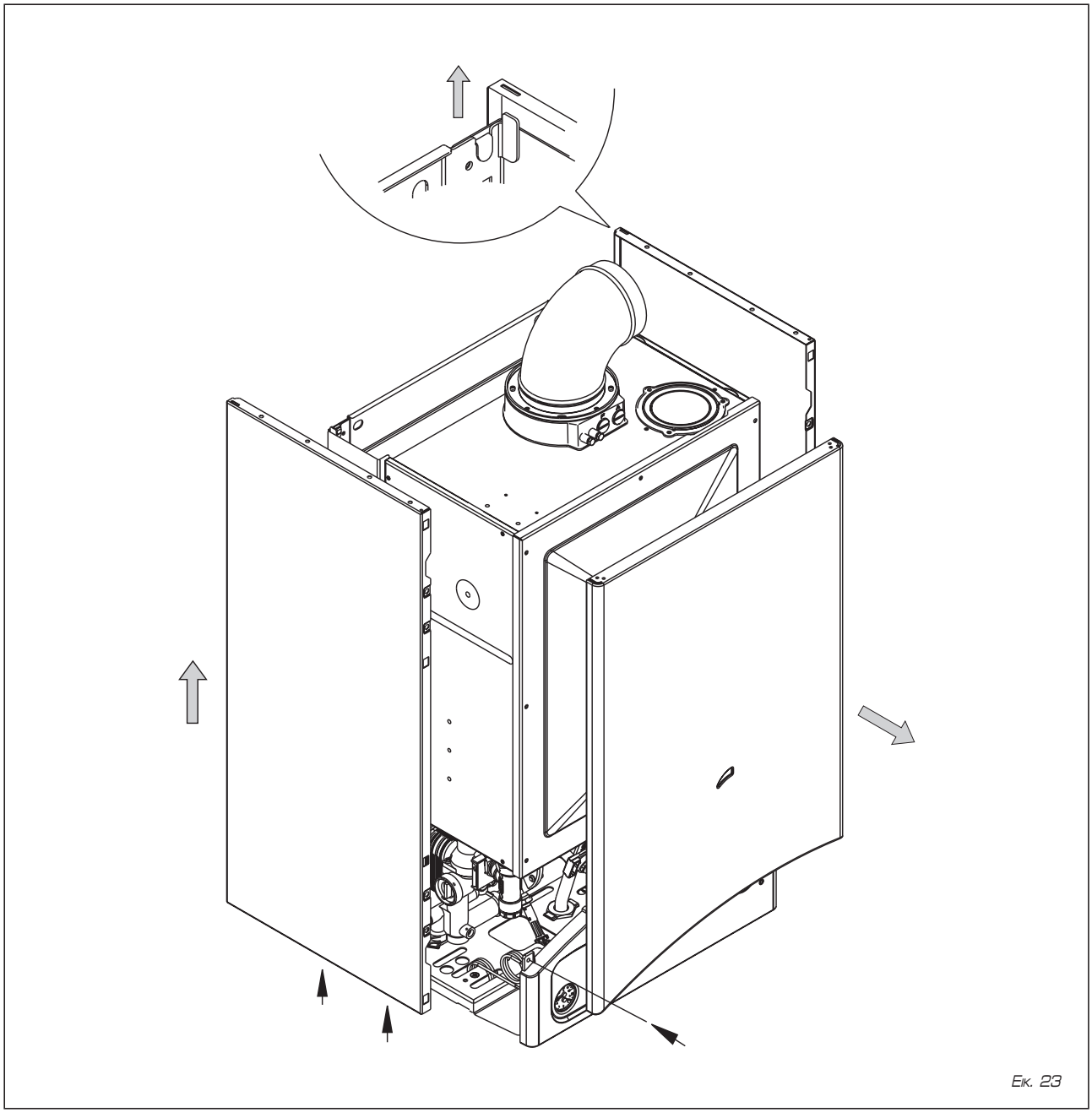

Εικ. 23

*Αφού μετρήσετε τα καυσαέρια, αβήστε το λέβητα γυρνώντας το ρυθμιστή στη θέση **(OFF)**: μετά γυρίστε τον ρυθμιστή στην επιθυμητή λειτουργία.*

ΠΡΟΣΟΧΗ: Η λειτουργία μέτρησης καυσαερίων απενεργοποιείται αυτόματα μετά από 15 λεπτά ή μόλις ικανοποιηθεί η ζήτηση ζεστού νερού χρήσης.

4.8 ΠΡΟΒΛΗΜΑ ΣΤΗ ΛΕΙΤΟΥΡΓΙΑ

Ο καυστήρας δεν ανάβει και ο κυκλοφορητής λειτουργεί.
- *Ελέγξτε αν η πίεση του νερού δεν ξεπερνά τα 1-1,2 bar.*

Ο καυστήρας δεν ανάβει ούτε για το νερό χρήσης ούτε για τη θέρμανση.
- *Ο θερμοστάτης καυσαερίων παρουσιάζει πρόβλημα. Ξεμπλοκάρετε τη συσκευή (Έκδοση **"OF"**).*
- *Ελέγξτε αν έχει τάση το πηνίο της βαλβίδας αερίου. Ελέγξτε τη λειτουργία και, αν κριθεί αναγκαίο, αντικαταστήστε το.*
- *Ελέγξτε τη λειτουργία του πιεζοστάτη καυσαερίων (Έκδοση **"BF"**).*
- *Το βεντιλατέρ λειτουργεί αλλά με μειωμένες στροφές, χωρίς να ενεργοποιεί τον πιεζοστάτη καυσαερίων. Αντικαταστήστε τον (Έκδοση **"BF"**).*
- *Αντικαταστήστε την ηλεκτρονική πλακέτα.*

Ο λέβητας ανάβει, αλλά μετά από 10 δευτερόλεπτα μπλοκάρει.
- *Ελέγξτε αν στην ηλεκτρική σύνδεση τηρήθηκαν οι θέσεις φάσης και ουδέτερου.*
- *Το ηλεκτρόδιο έναυσης / ανίχνευσης είναι χαλασμένο. Αντικαταστήστε το.*
- *Αντικαταστήστε την ηλεκτρονική πλακέτα.*

Η βαλβίδα αερίου δεν ρυθμίζεται για το νερό χρήσης και τη θέρμανση.
- *Ο αισθητήρας δεν δουλεύει. Αντικαταστήστε τον.*
- *Το πηνίο είναι χαλασμένο. Αντικαταστήστε το.*
- *Ελέγξτε αν το ρεύμα στο πηνίο είναι αυτό που πρέπει.*
- *Αντικαταστήστε την ηλεκτρονική πλακέτα γιατί είναι ελαττωματική.*

Ο λέβητας παρουσιάζει θόρυβο στον εναλλάκτη.
- *Ελέγξτε αν ο κυκλοφορητής είναι μπλοκαρισμένος. Αν κριθεί αναγκαίο, ξεμπλοκάρετε τον.*
- *Κάνετε απόφραξη του κυκλοφορητή από ακαθαρσίες που έχουν συσσωρευτεί.*
- *Ο κυκλοφορητής είναι καμένος ή παίρνει λιγότερες στροφές απ' όσες πρέπει. Αντικαταστήστε τον.*

Η βαλβίδα ασφαλείας του λέβητα παρουσιάζει διαρροή νερού
- *Ελέγξτε αν ο κρουνός πλήρωσης είναι κλειστός. Αντικαταστήστε τον αν δεν κλείνει καλά.*
- *Ελέγξτε αν η πίεση της εγκατάστασης δεν είναι υπερβολικά υψηλή. Διατηρήστε τις προτεινόμενες τιμές.*

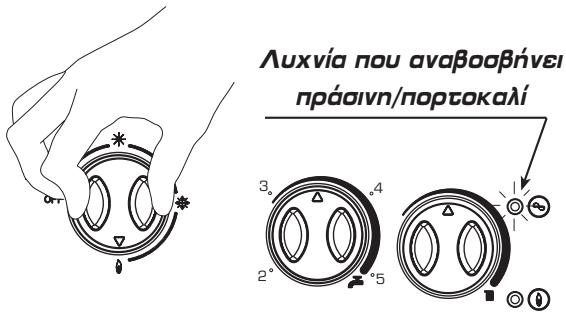

Εικ. 24

- *Ελέγξτε αν η βαλβίδα ασφαλείας είναι απορυθμισμένη. Αν κριθεί αναγκαίο, αντικαταστήστε την.*
- *Ελέγξτε αν το δοχείο διαστολής είναι ικανοποιητικό για τις ανάγκες της εγκατάστασης.*
- *Ελέγξτε την πίεση προφόρτισης του δοχείου διαστολής.*
- *Αντικαταστήστε το δοχείο διαστολής αν είναι ελαττωματικά.*

Τα σώματα δεν θερμαίνουν.
- *Ο ρυθμιστής OFF/ΚΑΛΟΚΑΙΡΙ /ΧΕΙΜΩΝΑΣ /ΞΕΜΠΛΟΚΑΡΙΣΜΑ είναι στη θέση "Καλοκαίρι". Γυρίστε το στη θέση "Χειμώνας".*
- *Ο χρονοθερμοστάτης είναι ρυθμισμένος πολύ χαμηλά ή χρειάζεται αντικατάσταση επειδή είναι ελαττωματικός.*
- *Οι ηλεκτρικές συνδέσεις του χρονοθερμοστάτη δεν είναι σωστές.*

Ο κύριος καυστήρας δεν λειτουργεί σωστά: φλόγα πολύ υψηλή, φλόγα κίτρινη.
- *Ελέγξτε αν η πίεση του αερίου στον καυστήρα είναι κανονική.*
- *Ελέγξτε αν οι καυστήρες είναι καθαροί.*
- *Ελέγξτε αν η ομόκεντροι αγωγοί καυσαερίων έχουν εγκατασταθεί σωστά (μοντέλο **"BF"**).*

Υπάρχουν οσμές από αέριο που δεν έχει καεί
- *Ελέγξτε αν ο λέβητας είναι καθαρισμένος καλά.*
- *Ελέγξτε αν ο ελκυσμός είναι επαρκής.*
- *Ελέγξτε αν η παροχή αερίου δεν είναι υπερβολική.*

Ο λέβητας λειτουργεί αλλά η θερμοκρασία δεν αυξάνεται
- *Ελέγξτε αν η κατανάλωση αερίου είναι μεγαλύτερη από το κανονικό.*
- *Ελέγξτε αν ο λέβητας είναι καθαρός.*

Στα μοντέλα "BF", κατά τη ζήτηση νερού χρήσης ή θέρμανσης, το βεντιλατέρ δεν λειτουργεί.
- *Βεβαιωθείτε ότι ο πιεζοστάτης καυσαερίων δουλεύει και ότι η σχετική σύνδεση βρίσκεται σε κατάσταση ηρεμίας.*
- *Ελέγξτε και αποφράξτε τους σωλήνες σύνδεσης του πιεζοστάτη καυσαερίων από ακαθαρσίες ή αφύγρανση.*
- *Ο πιεζοστάτης καυσαερίων χρειάζεται αντικατάσταση.*
- *Αντικαταστήστε την ηλεκτρονική πλακέτα.*

ΠΡΟΣΟΧΗ

- *Στην περίπτωση λανθασμένης λειτουργίας της συσκευής, απενεργοποιήστε την, χωρίς να κάνετε καμία επιδιόρθωση ή να επέμβετε άμεσα. Απευθυνθείτε αποκλειστικά στο κοντινότερο Εξουσιοδοτημένο Τεχνικό Κέντρο.*
- *Η εγκατάσταση του λέβητα και οποιαδήποτε συντήρηση θα πρέπει να πραγματοποιείται από εξουσιοδοτημένο προσωπικό. Απαγορεύεται αυστηρά η επέμβαση σε μέρη που έχουν σφραγιστεί από τον κατασκευαστή.*
- *Απαγορεύεται αυστηρά να φράζετε τις γρίλιες και τα ανοίγματα αερισμού του χώρου που είναι εγκατεστημένη η συσκευή.*
- *Ο κατασκευαστής δεν θα πρέπει να θεωρείται υπεύθυνος για πιθανές ζημιές που προκαλούνται από τη λανθασμένη χρήση της συσκευής.*

ΕΝΑΥΣΗ ΚΑΙ ΛΕΙΤΟΥΡΓΙΑ

ΕΝΑΥΣΗ ΤΟΥ ΛΕΒΗΤΑ *(εικ.25)*

Ανοίξτε το ρουμπινέτο του αερίου και τοποθετήστε το δείκτη του διακόπτη του επιλογέα στις εξής λειτουργίες:

- *Με τον ρυθμιστή στη θέση καλοκαίρι (☀), ο λέβητας λειτουργεί κατόπιν ζήτησης ζεστού νερού χρήσης, γυρίζοντας το χειριστήριο στη μέγιστη ισχύ η πίεση στη βαλβίδα αερίου μεταβάλεται αυτόματα, ο έλεγχος της πίεσης της βαλβίδας γίνεται αυτόματα ανάλογα με την θερμοκρασία που εμείς επιλέγουμε.*
- *Με το χειριστήριο στη θέση "χειμώνας" (❄), μόλις ο λέβητας φτάσει στη θερμοκρασία που έχουμε επιλέξει, θα αρχίσει να ρυθμίζει αυτόματα ανάλογα με τις απαιτήσεις της εγκατάστασης. Η λειτουργία του λέβητα θα σταματήσει με την παρέμβαση του χρονοθερμοστάτη.*

ΠΡΟΣΟΧΗ: Δεν θα ακούσετε κανένα χαρακτηριστικό βόρυβο κατά την τοποθέτηση του δείκτη του διακόπτη στην επιθυμητή λειτουργία.

ΡΥΘΜΙΣΗ ΤΩΝ ΘΕΡΜΟΚΡΑΣΙΩΝ *(εικ.26)*

- *Η ρύθμιση της θερμοκρασίας του ζεστού νερού χρήσης γίνεται γυρίζοντας το κουμπί του ποτενσιόμετρου νερού χρήσης ( ), οι τιμές του οποίου κυμαίνονται μεταξύ 30° και 60° C.*

- *Η ρύθμιση της θερμοκρασίας της θέρμανσης γίνεται γυρίζοντας το κουμπί του ποτενσιόμετρου θέρμανσης ( ), οι τιμές του οποίου κυμαίνονται μεταξύ 30° και 80° C. Για να έχουμε μία καλή απόδοση του λέβητα συνιστούμε να μην αφήνετε τη θερμοκρασία λειτουργίας να πέσει κάτω από τους 50° C.*

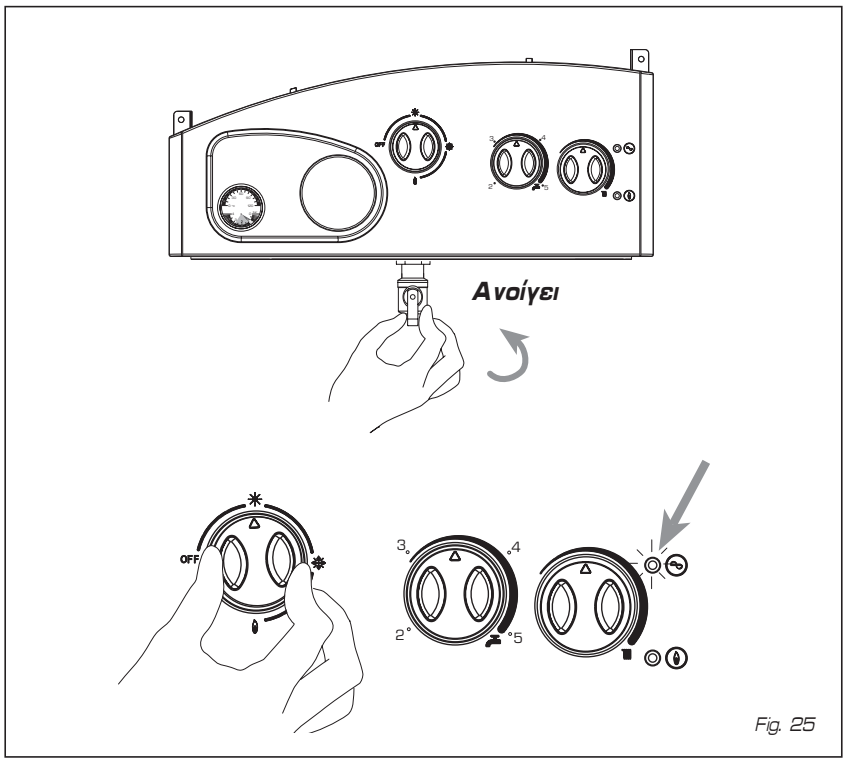

Fig. 25

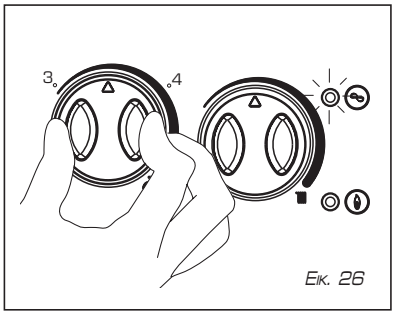

Εικ. 26

ΣΒΗΣΙΜΟ ΤΟΥ ΛΕΒΗΤΑ *(εικ. 25)*

Με τον επιλογέα στη θέση (OFF) ο λέβητας παραμένει σε αναμονή, κάθε 5 δευτερόλεπτα αναβοσβήνει το πράσινο led verde σήμανσης, κάθε λειτουργία απενεργοποιείται εκτός από τη λειτουργία αντιμπλοκαρίσματος αντλίας. Τοποθετήστε το διπολικό διακόπτη της εγκατάστασης στο "OFF" για να διακόψετε την τάση της συσκευής.

Αν ο λέβητας δεν πρόκειται να χρησιμοποιηθεί για αρκετό διάστημα, σας συνιστούμε να κλείσετε την παροχή ρεύματος, τον κρουνό αερίου και αν προβλέπονται χαμηλές θερμοκρασίες, αδειάστε το λέβητα και την υδραυλική εγκατάσταση έτσι ώστε να αποφύγετε το πάσιμο των σωλήνων, που μπορεί να προκληθεί από το πάγωμα του νερού.

ΑΛΛΑΓΗ ΤΥΠΟΥ ΑΕΡΙΟΥ

Στην περίπτωση που κριθεί αναγκαία η αλλαγή σε άλλο τύπο αερίου, απευθυνθείτε αποκλειστικά σε εξουσιοδοτημένο τεχνικό προσωπικό της SIME.

ΚΑΘΑΡΙΣΜΟΣ ΚΑΙ ΣΥΝΤΗΡΗΣΗ

Η προγραμματισμένη συντήρηση του λέβητα γίνεται ετησίως, από Εξουσιοδοτημένο Τεχνικό Προσωπικό.

Ο λέβητας συνοδεύεται με ηλεκτρικό καλώδιο τροφοδοσίας, που σε περίπτωση αντικατάστασης, θα πρέπει να το προμηθευτείτε αποκλειστικά από την εταιρία SIME.

ΔΥΣΛΕΙΤΟΥΡΓΙΕΣ ΣΤΗ ΛΕΙΤΟΥΡΓΙΑ

- ***Μπλοκάρισμα στο άναμμα / πρόβλημα του θερμοστάτη ασφαλείας και καυσαερίων*** *(εικ. 27)*
  Αν ο καυστήρας δεν ανάψει, θα ανάψει η κόκκινη λυχνία μπλοκαρίσματος. Αν θέλετε να ξαναπροσπαθήσετε να ανάψετε το λέβητα, γυρίστε τον ρυθμιστή στη θέση ( ) και ξαναγυρίστε τον στη θέση "καλοκαίρι" ( ) ή "χειμώνας" ( ).
  Αν επαναληφθεί το πρόβλημα απευθυνθείτε σε Εξουσιοδοτημένο Τεχνικό Προσωπικό για έναν έλεγχο.

- ***Αποκατάσταση πίεσης εγκατάστασης θέρμανσης*** *(εικ. 27/α)*
  Ελέγχετε περιοδικά αν η πίεση της εγκατάστασης κυμαίνεται μεταξύ 1 και 1,2 bar. Αν η πίεση, με κρύα εγκατάσταση, είναι μικρότερη από 1 bar, φροντίστε για την αποκατάσταση επεμβαίνοντας στο ρουμπινέτο πλήρωσης ώστε να επαναφέρετε το δείκτη του μανόμετρου μέσα στην κλίμακα μπλε χρώματος.

  ΜΕΤΆ ΤΗΝ ΠΛΉΡΩΣΗ, ΚΛΕΊΣΤΕ ΤΟΝ ΚΡΟΥΝΌ.

  Το πεδίο με το γαλάζιο χρώμα δείχνει την πίεση της ροής του νερού κατά την λειτουργία της εγκατάστασης θέρμανσης.

- ***Άλλες βλάβες*** *(εικ. 27/β)*
  - *Σε περίπτωση που ανάφει η πορτοκαλί ενδεικτική λυχνία (βλάβη ανιχνευτή SM) σβήστε το λέβητα και ξηλώστε την επέμβαση του εξουσιοδοτημένου Σέρβις.*
  - *Σε περίπτωση αναλαμπής της κόκκινης ενδεικτικής λυχνίας (βλάβη ανιχνευτή (SS) απενεργοποιήστε το λέβητα και καλέστε το Εξουσιοδοτημένο Σέρβις.*
  - *Σε περίπτωση που αναβοσβήνει η πράσινη ενδεικτική λυχνία (βλάβη ανεμισήρα/πιεζοστάτη καυσαερίων) σβήστε το λέβητα και ξηλώστε την επέμβαση του εξουσιοδοτημένου Σέρβις.*
  - *Σε περίπτωση που αναβοσβήνει η πράσινη ενδεικτική λυχνία (επέμβαση θερμοστάτη καυσαερίων), για να επαναφέρετε τη λειτουργία πιέστε το κουμπί του θερμοστάτη καυσαερίων. Σε περίπτωση που η διάταξη επεμβαίνει συχνά, ξηλώστε την επέμβαση του εξουσιοδοτημένου Σέρβις.*
  - *Σε περίπτωση που αναβοσβήνει η πορτοκαλί ενδεικτική λυχνία (ανεπαρκής πίεση νερού), αποκαταστήστε τη λειτουργία με το ρουμπινέτο πλήρωσης (εικ. 27/α). Σε περίπτωση που η διάταξη επεμβαίνει συχνά, ξηλώστε την επέμβαση του εξουσιοδοτημένου Σέρβις.*

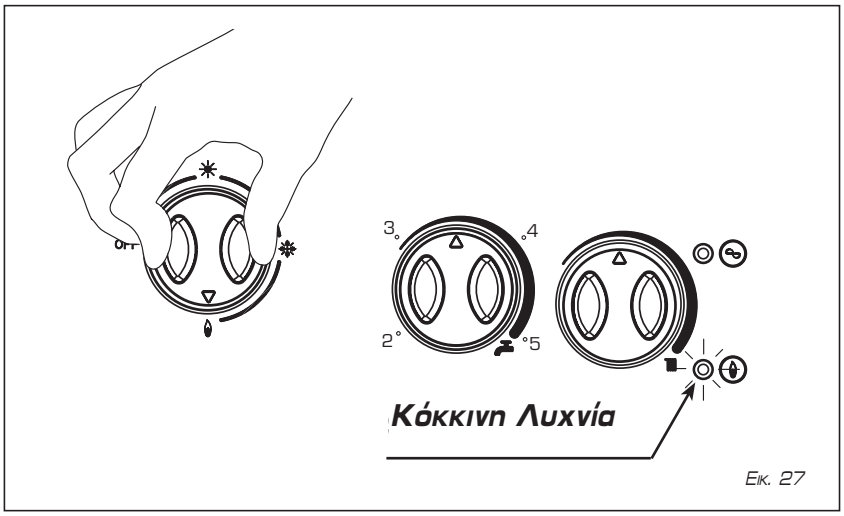

Εικ. 27

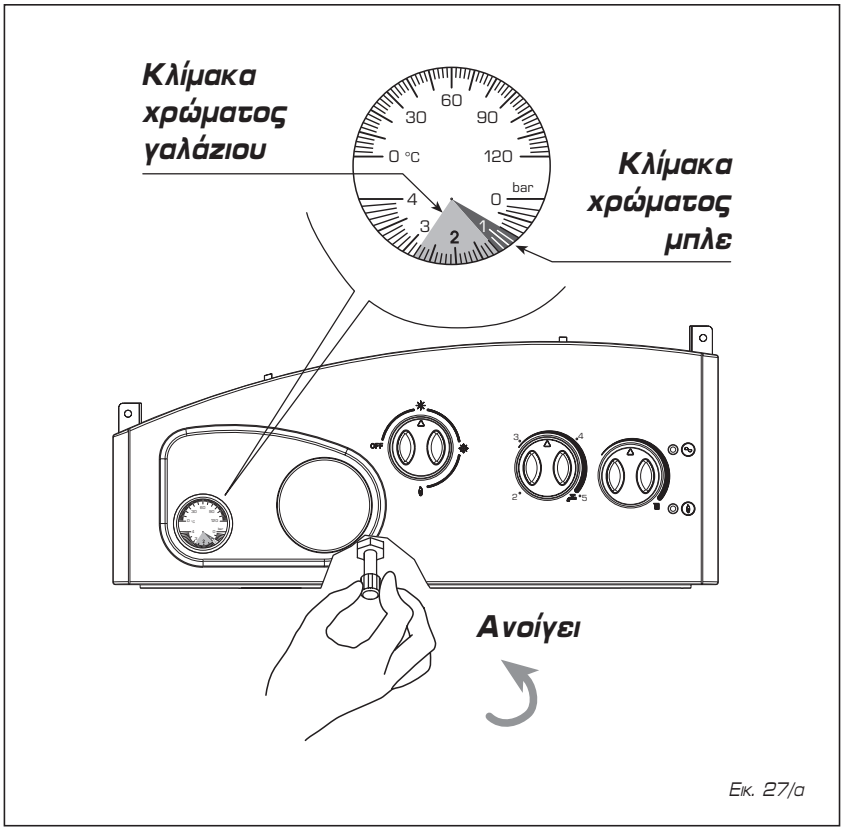

Εικ. 27/α

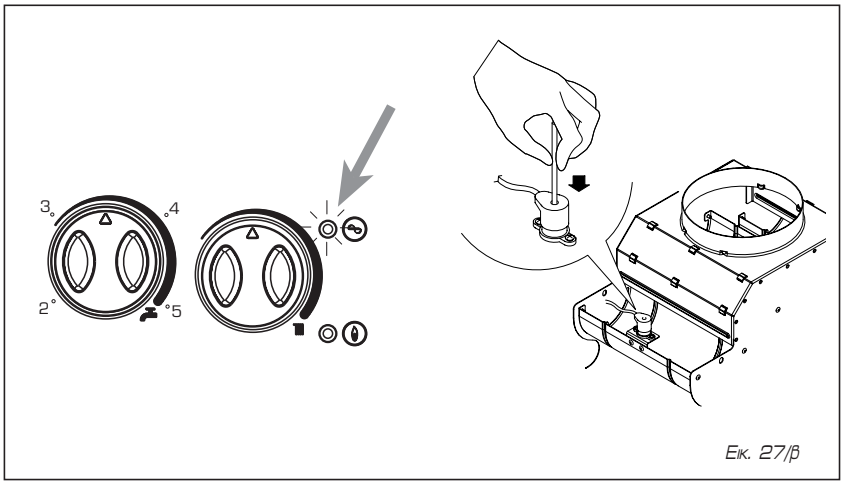

Εικ. 27/β

Cod. 6272294 - 04/07 - Documentation Dpt.



Fonderie Sime S.p.A - Via Garbo, 27 - 37045 Legnago (Vr)
Tel. + 39 0442 631111 - Fax +39 0442 631292 - www.sime.it