SIME Format.zip

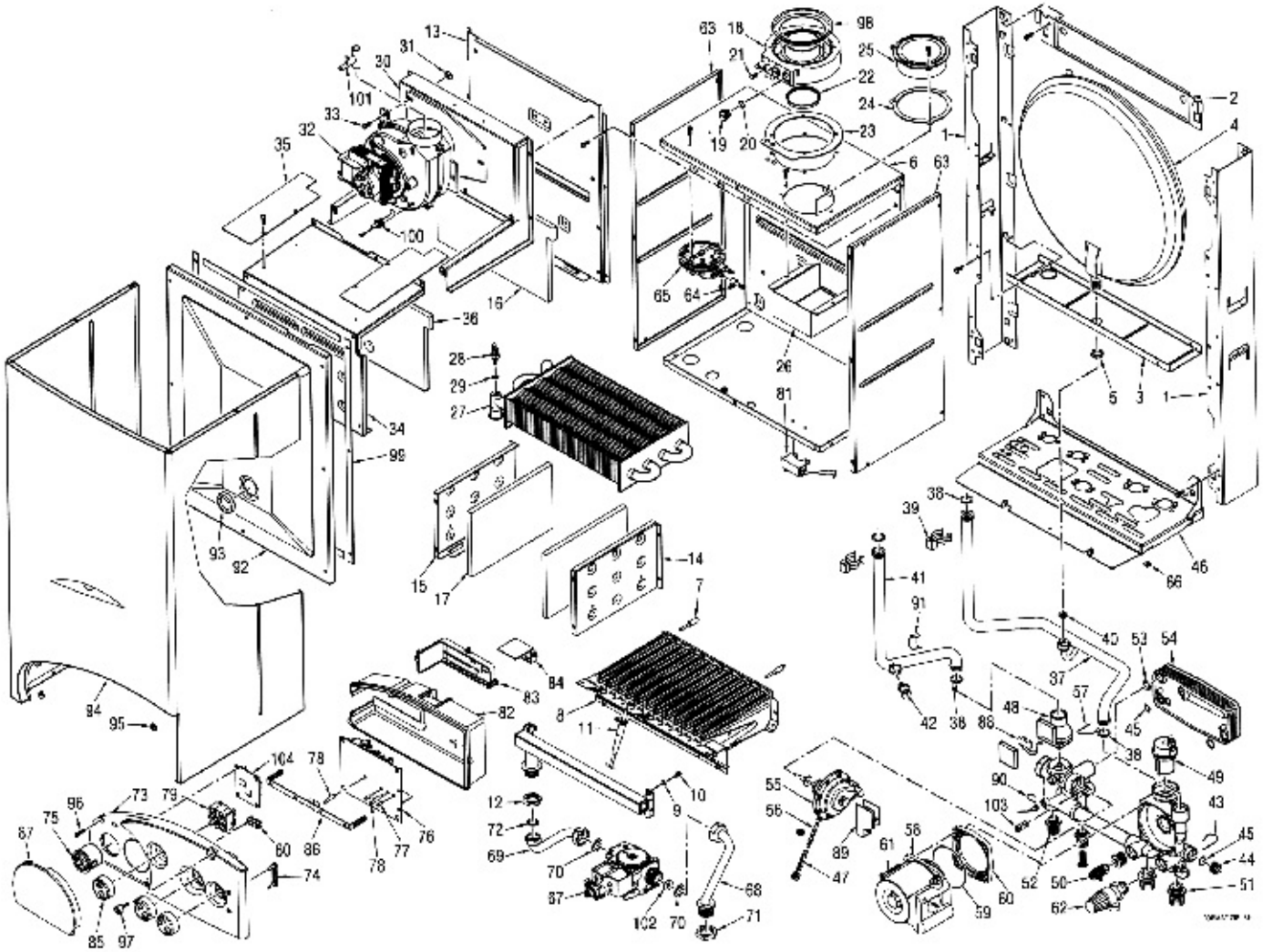

ΤΙΜΟΚΑΤΑΛΟΓΟΣ ΑΝΤΑΛΛΑΚΤΙΚΩΝ ΑΠΟ ΜΟΝΑΔΑ ΑΕΡΙΟΥ

SIME Format.zip

No	ΚΩΔΙΚΟΣ	ΠΕΡΙΓΡΑΦΗ	EURO ΧΟΝΔΡΙΚΗΣ
4	0527-5139130	Δοχείο διαστολής 8LT (3/8)	**43,70**
4	0527-5139140	Δοχείο διαστολής 8LT (3/8)	**43,70**
8	0527-6174230	Εναλλάκτης / Θάλαμος 25 BF	**162,20**
9/10	0527-5144712	Μπεκ LPG για μονάδα 25BF	**18,00**
9/10	0527-5144713	Μπεκ LPG για μονάδα 30BF	**17,00**
9/10	0527-5144716	Μπεκ LPG για μονάδα 35BF	**17,00**
11	0527-6235929	Ηλεκτρόδια έναυσης - ιονισμού	**12,30**
28	0527-6231351	Αισθητήριο νερού SIME NTC	**12,10**
32	0527-6225621	Βεντιλατέρ (FAN) SIME	**106,40**
32	0527-6225622	Βεντιλατέρ (FAN) SIME 30 BF	**106,40**
32	0527-6225626	Βεντιλατέρ (FAN) SIME 25 Before	**95,20**
32	0527-6225632	Βεντιλατέρ (FAN) SIME	**97,40**
36	0527-6139770	Πυρίμαχο θαλάμου καύσης 25 BF	**6,70**
36	0527-6139771	Πυρίμαχο θαλάμου καύσης 30 BF	**7,80**
38	0527-6226414	O-Ring συνδέσμων	**0,80**
39	0527-6226601	Δαχτυλίδια ασφαλείας στήριξης	**2,60**
42	0527-6146701	Θερμοστάτης ασφαλείας 100°C	**13,40**
47	0527-6272701	Προέκταση κρούνου πλήρωσης	**5,80**
48	0527-6281502	Ανταλλακτικά από διακόπτη ροής	**8,40**
49	0527-6013101	Αυτόματα εξαεριστικά	**13,20**
51	0527-6281500	Νίπελ σύνδεσης 3/4"	**23,00**
52	0527-6281501	Νίπελ σύνδεσης 1/2"	**18,70**
54	0527-6281522	Εναλλάκτης πλακοειδής Format (14 πλάκες)	**99,70**
55	0527-6281503	Βαλβίδα πλήρωσης νερού	**92,00**
58	0527-5192600	Κυκλοφορητής DAB VA 55	**13,00**
59	0527-6028705	Φλάντζες O-Ring κυκλοφ.	**4,40**
62	0527-6040201	Βαλβίδα ασφαλείας	**10,60**
65	0527-5192100	Πιεζοστάτης αέρα	**42,60**
67	0527-6243810	Βαλβίδα αερίου SIME "SIT" 845	**132,10**
67	0527-6243824	Βαλβίδα αερίου SIME Siemens VGU56.A	**100,40**
75	0527-6217005	Θερμουψόμετρο	**27,00**
76	0527-6230630	Πλακέτα Format.zip-5	**142,20**
76	0527-6230687	Πλακέτα Format (PCB)	**171,30**
77	0527-6201501	Λαιμός κομβιου Trimmer Φ5	**2,80**
78	0527-6201505	Κορμός κομβιου Trimmer Φ6	**5,00**
79	0527-6260701	Διακόπτης ηλεκτρονικός γενικός	**12,30**
81	0527-6098308	Μετασχηματιστής έναυσης	**14,60**
87	0527-6290012	Πορτάκι πίνακα SIME Format	**10,00**
88	0527-6131401	Μικροδιακόπτης νερού	**6,90**
89	0527-5191900	Μικροδιακόπτης για τετράοδη	**11,00**
97	0527-6112420	Βίδες λευκές πίνακα οργάνων	**1,10**
-	0527-6281506	Σετ O-Ring για Format.zip	**30,80**
-	0527-6281523	Κολλέκτερ εισόδου - εξόδου θερμ.	**86,20**
-	0527-6281524	Βαλβίδα εισόδου εξόδου νερού	**144,40**