Επιτοίχιοι λέβητες συμπύκνωσης

VERA HE

ΕΓΧΕΙΡΊΔΙΟ ΧΡΉΣΗΣ, ΕΓΚΑΤΆΣΤΑΣΗΣ ΚΑΙ ΣΥΝΤΉΡΗΣΗΣ



EL

Fonderie SIME S.p.A.

6328469A - 11/2017 - R0

ΜΕΤΑΦΡΑΣΗ ΤΩΝ ΓΝΗΣΙΩΝ ΟΔΗΓΙΩΝ

ΠΡΟΕΙΔΟΠΟΙΗΣΕΙΣ ΚΑΙ ΚΑΝΟΝΕΣ ΑΣΦΑΛΕΙΑΣ

ΠΡΟΕΙΔΟΠΟΙΗΣΕΙΣ

- Αφού αφαιρέσετε τη συσκευασία βεβαιωθείτε για την ακεραιότητα και την πληρότητα της προμήθειας και σε περίπτωση που δεν είναι συμβατή, απευθυνθείτε στην Εταιρία από την οποία έχετε αγοράσει τη συσκευή.
- Η συσκευή πρέπει να προορίζεται για την χρήση η οποία προβλέπεται από την **Sime** η οποία δεν ευθύνεται για ζημιές που προκαλούνται σε άτομα, ζώα ή πράγματα, από λάθη εγκατάστασης, ρύμισης, συντήρησης και από ανάρμοστες χρήσεις της συσκευής.
- Σε περίπτωση διαρροής νερού αποσυνδέστε τη συσκευή από το δίκτυο ηλεκτρικής τροφοδοσίας, κλείστε την τροφοδοσία ύδρευσης και ειδοποιήστε, εσπευσμένα, διαπιστευμένο προσωπικό.
- Ελέγξτε περιοδικά ότι η πίεση λειτουργίας της υδραυλικής εγκατάστασης, εν ψυχρώ, είναι**1-1,2 bar**. Σε αντίθετη περίπτωση αποκαταστήστε την ή επικοινωνήστε με διαπιστευμένο προσωπικό.
- Σε περίπτωση που δεν χρησιμοποιήσετε τη συσκευή για παρατεταμένο χρονικό διάστημα, επιβάλλεται να κάνετε τουλάχιστον τις ακόλουθες ενέργειες:
  - *τοποθετήστε το γενικό διακόπτη της εγκατάστασης στο "OFF-κλειστό";*
  - *κλείστε τις βάνες του καυσίμου και του νερού της υδραυλικής εγκατάστασης.*
- Προκειμένου να εξασφαλιστεί μία βέλτιστη λειτουργία της συσκευής η**Sime** συνιστά να κάνετε, με **ΕΤΗΣΙΑ** περιοδικότητα, τον έλεγχο/συντήρηση.

ΠΡΟΕΙΔΟΠΟΙΗΣΕΙΣ

- **Συνιστάται όλοι οι χειριστές** να διαβάσουν με προσοχή το παρόν εγχειρίδιο ούτως ώστε να μπορούν να χρησιμοποιήσουν τη συσκευή με ορθολογικό και ασφαλή τρόπο.
- **Το παρόν εγχειρίδιο** αποτελεί αναπόσπαστο μέρος της συσκευής. Πρέπει κατά συνέπεια να το φυλάξετε με προσοχή για μελλοντικές αναφορές και πρέπει πάντα να τη συνοδεύει ακόμη και σε περίπτωση που εκχωρηθεί σε άλλον Ιδιοκτήτη ή Χρήστη ή εγκατασταθεί σε άλλη εγκατάσταση.
- **Η εγκατάσταση και η συντήρηση** της συσκευής πρέπει να εκτελεστούν από ειδικευμένη εταιρία ή από διαπιστευμένο προσωπικό σύμφωνα με τις υποδείξεις που αναφέρονται στο παρόν εγχειρίδιο και που στο τέλος της εργασίας, θα χορηγήσει μία δήλωση συμμόρφωσης προς τους Τεχνικούς Κανονισμούς και την εθνική και τοπική Νομοθεσία, που ισχύει.

ΑΠΑΓΟΡΕΥΣΕΙΣ

ΑΠΑΓΟΡΕΥΕΤΑΙ

- Η χρήση της συσκευής από παιδιά ηλικίας κάτω των 8 ετών. Η συσκευή μπορεί να χρησιμοποιηθεί από παιδιά ηλικίας άνω των 8 ετών και από άτομα με μειωμένες φυσικές, αισθητήριες ή νοητικές ικανότητες, ή τα οποία δεν διαθέτουν εμπειρία ή την απαραίτητη γνώση, αρκεί να είναι υπό επίβλεψη ή αφού έχουν λάβει οδηγίες σχετικά με την ασφαλή χρήση της συσκευής και την κατανόηση των κινδύνων που σχετίζονται με αυτήν.
- Να παίζουν τα παιδιά με τη συσκευή.
- Ο καθαρισμός και η συντήρηση που προορίζεται να γίνονται από το χρήστη να γίνεται από παιδιά χωρίς επίβλεψη.
- Η ενεργοποίηση διατάξεων ή ηλεκτρικών συσκευών όπως διακόπτες, οικιακές ηλεκτρικές συσκευές, κλπ. εάν παρουσιαστεί μυρωδιά καυσίμου ή άκαυστων ουσιών. Σ' αυτήν την περίπτωση:
  - *αερίστε το χώρο ανοίγοντας πόρτες και παράθυρα;*
  - *κλείστε τη διάταξη αναχαίτισης καυσίμου;*
  - *φροντίστε να επέμβει εσπευσμένα διαπιστευμένο προσωπικό.*
- Να αγγίξετε τη συσκευή εάν είστε ξυπόλητοι και με βρεγμένα μέρη του σώματος.
- Οποιαδήποτε τεχνική επέμβαση ή καθαρισμού πριν αποσυνδέσετε τη συσκευή από το ηλεκτρικό δίκτυο τροφοδοσίας, τοποθετώντας το γενικό διακόπτη της εγκατάστασης στο "OFF-κλειστό", και πριν κλείσετε την τροφοδοσία του αερίου.
- Να τροποποιήσετε τις διατάξεις ασφαλείας ή ρύθμισης χωρίς την εξουσιοδότηση και τις υποδείξεις του κατασκευαστή της συσκευής.
- Να ταπώσετε την εκκένωση των συμπυκνωμάτων (εάν υπάρχει).
- Να τραβήξετε, αποσυνδέσετε, στρίψετε τα ηλεκτρικά καλώδια, που βγαίνουν από τη συσκευή, ακόμη και αν είναι αποσυνδεμένη από το ηλεκτρικό δίκτυο τροφοδοσίας.
- Η έκθεση του λέβητα στους ατμοσφαιρικούς παράγοντες. Είναι κατάλληλος για να λειτουργεί σε χώρο που να είναι μερικώς καλυμμένος σύμφωνα με το EN 15502, με θερμοκρασία περιβάλλοντος το ανώτερο 60 °C και το ελάχιστο - 5 °C. Συνιστάται η εγκατάσταση του λέβητα κάτω από το υπόστεγο μιας στέγης , στο εσωτερικό ενός μπαλκονιού ή σε ένα προστατευμένο χώρο, που να μην είναι εκτεθειμένος στις καιρικές συνθήκες (βροχή, χαλάζι, χιόνι). Ο λέβητας διαθέτει αντιπαγωτική λειτουργία.
- Να ταπώσετε ή να μειώσετε τις διαστάσεις των ανοιγμάτων αερισμού του χώρου εγκατάστασης, εάν υπάρχουν.
- Να αφαιρέσετε την ηλεκτρική τροφοδοσία και την τροφοδοσία του καυσίμου από τη συσκευή εάν η εξωτερική θερμοκρασία κατέβει κάτω από το ΜΗΔΕΝ (κίνδυνος παγετού).
- Να αφήνετε δοχεία και εύφλεκτες ουσίες στο χώρο όπου είναι εγκαταστημένη η συσκευή.
- Να διασκορπάτε στο περιβάλλον το υλικό της συσκευασίας καθώς μπορεί να αποτελέσει πιθανή πηγή κινδύνου. Πρέπει κατά συνέπεια να απορριφθεί σύμφωνα με αυτά που ορίζει η ισχύουσα νομοθεσία.

ΓΚΑΜΑ

ΜΟΝΤΕΛΟ	ΚΩΔΙΚΟΣ
VERA HE 25	8115020
VERA HE 30	8115022

ΣΥΜΜΟΡΦΩΣΗ

Η εταιρία μας δηλώνει ότι οι λέβητες **Vera HE** είναι συμβατοί με τις βασικές απαιτήσεις των ακόλουθων οδηγιών:

- Οδηγία Αερίων 2009/142/ΕΚ
- Οδηγία Αποδόσεων 92/42/ΕΟΚ
- Οδηγία Χαμηλής Τάσης 2014/35/ΕΚ
- Οδηγία Ηλεκτρομαγνητικής Συμβατότητας 2014/30/ΕΚ
- Οδηγία οικολογικού σχεδιασμού 2009/125/ΕΚ
- Κανονισμός (ΕΕ) Ν. 811/2013 - 813/2013
- Οδηγία Ενεργειακής Σήμανσης (Energy Labeling) 2010/30/ΕΚ

CE 1312

Για τον αριθμό σειράς και το έτος κατασκευής δείτε την τεχνική πινακίδα.

ΔΉΛΩΣΗ ΣΥΜΜΌΡΦΩΣΗΣ CE

Σύμφωνα με την Οδηγία "Συσκευές Αερίου" 2009/142/ΕΚ, Οδηγία "Ηλεκτρομαγνητική Συμβατότητα" 2014/30/ΕΕ, Οδηγία "Αποδόσεις" 92/42/ΕΚ και την Οδηγία "Χαμηλή Τάση" 2014/35/ΕΕ, ο παραγωγός Fonderie SIME S.p.A., via Garbo 27, 37045 Legnago (VR), **ΔΗΛΩΝΕΙ ΟΤΙ** οι λέβητες **Vera HE** είναι συμβατοί με τις προαναφερόμενες Κοινοτικές Οδηγίες.

Ο Τεχνικός Διευθυντής
(Franco Macchi)

ΣΥΜΒΟΛΑ

ΠΡΟΣΟΧΗ
Δείχνει ενέργειες που, εάν δεν εκτελεστούν σωστά, μπορούν να προκαλέσουν ατυχήματα γενικής φύσης ή μπορούν να προκαλέσουν δυσλειτουργίες ή υλικές βλάβες στη συσκευή και κατά συνέπεια απαιτούν ιδιαίτερη προσοχή και κατάλληλη προετοιμασία.

ΗΛΕΚΤΡΙΚΟΣ ΚΙΝΔΥΝΟΣ
Δείχνει ενέργειες που, εάν δεν εκτελεστούν σωστά, μπορούν να προκαλέσουν ατυχήματα ηλεκτρικής φύσης και κατά συνέπεια απαιτούν ιδιαίτερη προσοχή και κατάλληλη προετοιμασία.

ΑΠΑΓΟΡΕΥΕΤΑΙ
Δείχνει ενέργειες που ΔΕΝ ΠΡΕΠΕΙ να εκτελεστούν.

ΠΡΟΕΙΔΟΠΟΙΗΣΗ
Δείχνει ιδιαίτερα χρήσιμες και σημαντικές πληροφορίες.

ΔΟΜΉ ΤΟΥ ΕΓΧΕΙΡΙΔΊΟΥ

Το παρόν εγχειρίδιο έχει διαρθρωθεί με τον τρόπο που αναφέρεται παρακάτω.

ΟΔΗΓΙΕΣ ΧΡΗΣΗΣ

ΠΕΡΙΕΧΟΜΕΝΑ 5

ΠΕΡΙΓΡΑΦΗ ΤΗΣ ΣΥΣΚΕΥΗΣ

ΠΕΡΙΕΧΟΜΕΝΑ 11

ΟΔΗΓΙΕΣ ΕΓΚΑΤΑΣΤΑΣΗΣ ΚΑΙ ΣΥΝΤΗΡΗΣΗΣ

ΠΕΡΙΕΧΟΜΕΝΑ 21

ΟΔΗΓΙΕΣ ΧΡΉΣΗΣ

ΠΕΡΙΕΧΟΜΕΝΑ

1 ΛΕΙΤΟΥΡΓΙΕΣ ΤΟΥ ΛΕΒΗΤΑ VERA HE 6
- 1.1 Πίνακας χειρισμού . . . 6
- 1.2 Προκαταρκτικοί έλεγχοι . . . 7
- 1.3 Έναυση . . . 7
- 1.4 Ρύθμιση της θερμοκρασίας προσαγωγής . . . 7
- 1.5 Ρύθμιση της θερμοκρασίας ζεστού νερού χρήσης . . . 7
- 1.6 Κωδικοί δυσλειτουργιών / βλαβών . . . 8
  - *1.6.1 Ζήτηση συντήρησης . . . 8*

2 ΣΒΗΣΙΜΟ 8
- 2.1 Προσωρινό σβήσιμο . . . 8
- 2.2 Σβήσιμο για μεγάλες περιόδους . . . 9

3 ΣΥΝΤΗΡΗΣΗ 9
- 3.1 Κανονισμοί . . . 9
- 3.2 Εξωτερικός καθαρισμός . . . 9
  - *3.2.1 Καθαρισμός του περιβλήματος . . . 9*

4 ΔΙΑΘΕΣΗ ΩΣ ΑΠΟΒΛΗΤΟ 9
- 4.1 Διάθεση της συσκευής ως απόβλητο (Ευρωπαϊκή οδηγία 2002/96/ΕΚ) . . . 9

1 ΛΕΙΤΟΥΡΓΙΕΣ ΤΟΥ ΛΈΒΗΤΑ VERA HE

1.1 Πίνακας χειρισμού

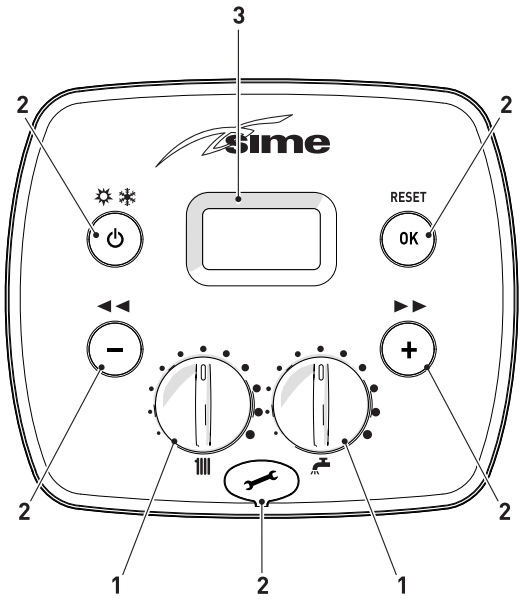

Εικ. 1

1 ΔΙΑΚΟΠΤΕΣ

Ο διακόπτης θέρμανσης επιτρέπει, κατά τη διάρκεια της κανονικής λειτουργίας, να καθορίσετε τη θερμοκρασία της εγκατάστασης θέρμανσης από 20 έως 80°C.

Ο διακόπτης νερού χρήσης επιτρέπει, κατά τη διάρκεια της κανονικής λειτουργίας, να καθορίσετε τη θερμοκρασία του νερού χρήσης από 10 έως 60°C.

2 ΠΛΗΚΤΡΑ ΛΕΙΤΟΥΡΓΙΑΣ

Εάν πατηθεί μία ή περισσότερες φορές, για τουλάχιστον 1 δευτερόλεπτο, κατά τη διάρκεια της κανονικής λειτουργίας, επιτρέπει την αλλαγή, με κυκλική ακολουθία, του τρόπου λειτουργίας του λέβητα (Stand-by – Καλοκαίρι – Χειμώνας).

Επιτρέπει, κατά την πλοήγηση, να τρέξετε τις παραμέτρους ή να τροποποιήσετε τις τιμές, μειώνοντας αυτές.

Επιτρέπει, κατά την πλοήγηση, να τρέξετε τις παραμέτρους ή να τροποποιήσετε τις τιμές, αυξάνοντας αυτές.

OK Επιτρέπει την επιβεβαίωση της επιλεγόμενης παραμέτρου ή της τιμής που έχει τροποποιηθεί ή την εκτέλεση της "απεμπλοκής" της συσκευής, όταν παρουσιάζεται μία δυσλειτουργία λόγω "εμπλοκής".

Τάπα κάλυψης της σύνδεσης προγραμματισμού.

ΣΗΜΕΙΩΣΗ: *το πάτημα ενός οποιουδήποτε πλήκτρου για περισσότερο από 30 δευτερόλεπτα, δημιουργεί την προβολή δυσλειτουργίας, χωρίς να επηρεάζει τη λειτουργία του λέβητα. Η επισήμανση εξαφανίζεται όταν αποκατασταθούν οι κανονικές συνθήκες.*

3 ΟΘΟΝΗ

"ΚΑΛΟΚΑΙΡΙ". Το σύμβολο παρουσιάζεται όταν η λειτουργία είναι στο "Καλοκαίρι", ή, με απομακρυσμένο χειρισμό, εάν είναι ενεργοποιημένη μόνο η λειτουργία νερού χρήσης. Τα σύμβολα και όταν αναβοσβήνουν, δείχνουν τη λειτουργία ανάλυσης καυσαερίων ενεργή.

"ΧΕΙΜΩΝΑΣ". Το σύμβολο παρουσιάζεται στη λειτουργία Χειμώνα, ή με απομακρυσμένο χειρισμό εάν είναι ενεργοποιημένη είτε η λειτουργία νερού χρήσης είτε η λειτουργία θέρμανσης. Με απομακρυσμένο χειρισμό, εάν δεν είναι ενεργοποιημένος κανένας τρόπος λειτουργίας, και τα δύο σύμβολα και παραμένουν σβηστά.

RESET **"ΖΗΤΗΣΗ ΕΠΑΝΕΚΚΙΝΗΣΗΣ"**. Η ένδειξη εμφανίζεται μόνο όταν παρουσιαστούν δυσλειτουργίες που πρέπει ή μπορούν να αποκατασταθούν χειρωνακτικά.

"ΖΕΣΤΟ ΝΕΡΟ ΧΡΗΣΗΣ". Το σύμβολο παρουσιάζεται κατά τη διάρκεια μιας ζήτησης Ζεστού Νερού Χρήσης ή κατά τη διάρκεια της λειτουργίας ανάλυσης καυσαερίων. Αναβοσβήνει κατά την διάρκεια της επιλογής της επιθυμητής θερμοκρασίας νερού χρήσης (set point).

"ΘΕΡΜΑΝΣΗ". Το σύμβολο παρουσιάζεται σταθερό κατά τη διάρκεια της λειτουργίας θέρμανσης, ή κατά τη διάρκεια της λειτουργίας ανάλυσης καυσαερίων. Αναβοσβήνει κατά τη διάρκεια της επιλογής της επιθυμητής θερμοκρασίας (set point) θέρμανσης.

"ΕΜΠΛΟΚΗ" ΛΟΓΩ ΑΠΟΥΣΙΑΣ ΦΛΟΓΑΣ.

"ΠΑΡΟΥΣΙΑ ΦΛΟΓΑΣ".

AL **"ΔΥΣΛΕΙΤΟΥΡΓΙΑ"**. Δείχνει ότι έχει παρουσιαστεί μία δυσλειτουργία. Ο αριθμός προσδιορίζει την αιτία που την προκάλεσε (βλέπε παράγραφο "**Κωδικοί δυσλειτουργιών / βλαβών**".

SE **"ΖΗΤΗΣΗ ΣΥΝΤΗΡΗΣΗΣ"**. Εάν είναι ενεργό δείχνει την επίτευξη της περιόδου κατά την οποία είναι απαραίτητο να κάνετε τη συντήρηση του λέβητα.

1.2 Προκαταρκτικοί έλεγχοι

ΠΡΟΣΟΧΗ

- Σε περίπτωση που είναι απαραίτητο να έχετε πρόσβαση στις ζώνες που βρίσκονται στο κάτω μέρος της συσκευής, βεβαιωθείτε ότι οι θερμοκρασίες των εξαρτημάτων ή των σωληνώσεων της εγκατάστασης δεν είναι υψηλές (κίνδυνος εγκαυμάτων).
- Πριν να κάνετε τις ενέργειες αποκατάστασης της εγκατάστασης θέρμανσης φορέστε προστατευτικά γάντια.

Η πρώτη φορά που θα τεθεί σε λειτουργία ο λέβητας **Vera HE** πρέπει να πραγματοποιηθεί από διαπιστευμένο Προσωπικό, ενώ στη συνέχεια ο λέβητας θα μπορεί να λειτουργεί αυτόματα. Μπορεί όμως να χρειαστεί ο Χρήστης να θέσει εκ νέου σε λειτουργία τη συσκευή αυτόνομα, χωρίς την επέμβαση του τεχνικού του, για παράδειγμα μετά από μία περίοδο διακοπών. Στις περιπτώσεις αυτές θα πρέπει να πραγματοποιηθούν οι έλεγχοι και οι ενέργειες που αναφέρονται παρακάτω:

- Ελέγξτε ότι οι βάνες παροχής του καυσίμου και της εγκατάστασης ύδρευσης είναι ανοιχτές
- Ελέγξτε στο μανόμετρο (1) ότι η πίεση της εγκατάστασης θέρμανσης, εν ψυχρώ, είναι **1-1,2 bar**. Σε αντίθετη περίπτωση ανοίξτε τη βάνα πλήρωσης (2) και αποκαταστήστε την εγκατάσταση θέρμανσης μέχρι να εμφανιστεί, στο μανόμετρο (1), η πίεση **1-1,2 bar**
- κλείστε τη βάνα πλήρωσης (2).

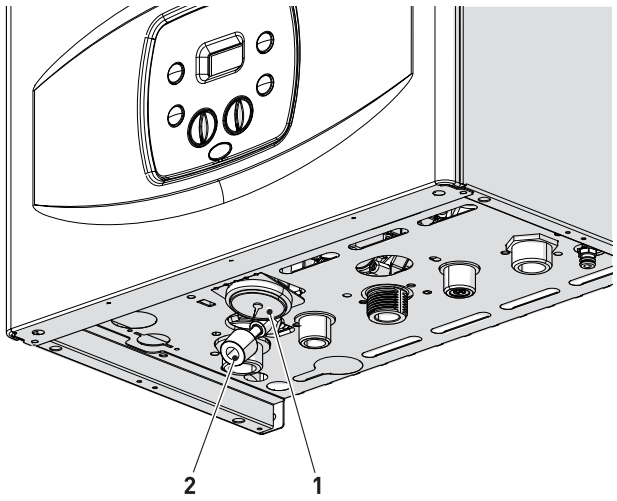

Εικ. 2

1.3 Έναυση

Αφού πραγματοποιήσετε τους προκαταρκτικούς ελέγχους, για να θέσετε σε λειτουργία το λέβητα:

- τοποθετήστε το γενικό διακόπτη της εγκατάστασης στο "ON" (ανοιχτό)

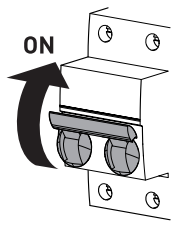

Εικ. 3

- Ελέγξτε, στην οθόνη, ότι η λειτουργία είναι στο "ΚΑΛΟΚΑΙΡΙ" και, εάν χρειαστεί, επιλέξτε την με το πλήκτρο ⏻, πατώντας το τουλάχιστον για 1 δευτερόλεπτο. Η οθόνη θα προβάλλει την τιμή του αισθητήρα προσαγωγής που έχει ανιχνεύσει τη συγκεκριμένη στιγμή

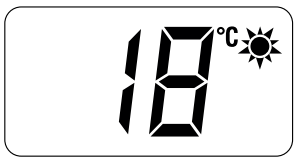

- ανοίξτε μία ή περισσότερες βρύσες του ζεστού νερού. Ο λέβητας θα λειτουργήσει στη μέγιστη ισχύ του μέχρι να κλείσουν οι βρύσες.

Αφού θέσετε σε λειτουργία το λέβητα στη "λειτουργία ΚΑΛΟΚΑΙΡΙ" , με το πλήκτρο ⏻, πατημένο για 1 δευτερόλεπτο τουλάχιστον, μπορείτε να επιλέξετε τη "λειτουργία ΧΕΙΜΩΝΑΣ" . Η οθόνη θα προβάλλει την τιμή της θερμοκρασίας του νερού θέρμανσης που έχει εντοπιστεί τη συγκεκριμένη στιγμή. Σ' αυτήν την περίπτωση είναι απαραίτητο να ρυθμίσετε τον/τους θερμοστάτη/ες περιβάλλοντος στη θερμοκρασία που επιθυμείτε, ή εάν η εγκατάσταση διαθέτει χρονοθερμοστάτη, ελέγξτε ότι είναι "ενεργός" και ρυθμισμένος.

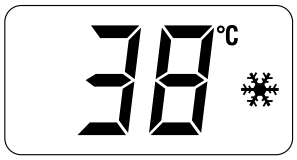

1.4 Ρύθμιση της θερμοκρασίας προσαγωγής

Σε περίπτωση που επιθυμείτε να αυξήσετε ή να μειώσετε τη θερμοκρασία προσαγωγής του λέβητα, αντί να τροποποιήσετε την ειδική παράμετρο, μπορείτε να χρησιμοποιήσετε το διακόπτη του πίνακα χειρισμού. Η ρύθμιση μπορεί να κυμαίνεται από 20 έως 80°C.

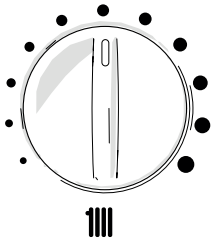

Εικ. 4

1.5 Ρύθμιση της θερμοκρασίας ζεστού νερού χρήσης

Σε περίπτωση που επιθυμείτε να αυξήσετε ή να μειώσετε τη θερμοκρασία του ζεστού νερού χρήσης χρησιμοποιήστε το διακόπτη του πίνακα χειρισμού. Η ρύθμιση που μπορεί να γίνει κυμαίνεται από 10 έως 60°C.

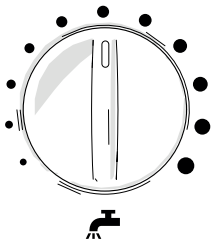

Εικ. 5

1.6 Κωδικοί δυσλειτουργιών / βλαβών

Εάν κατά τη διάρκεια της λειτουργίας του λέβητα παρουσιαστεί μία Δυσλειτουργία/βλάβη στην οθόνη θα προβληθεί η ένδειξη **"AL"**, ακολουθούμενη από τον κωδικό δυσλειτουργίας.

Σε περίπτωση δυσλειτουργίας **"02"** (Χαμηλή πίεση νερού στην εγκατάσταση):
- Ελέγξτε στο μανόμετρο (1) ότι η πίεση της εγκατάστασης θέρμανσης, εν ψυχρώ, είναι **1-1,2 bar**. Σε αντίθετη περίπτωση ανοίξτε τη βάνα πλήρωσης (2) και αποκαταστήστε την εγκατάσταση θέρμανσης μέχρι να εμφανιστεί, στο μανόμετρο (1), η πίεση **1-1,2 bar**
- κλείστε τη βάνα πλήρωσης (2).

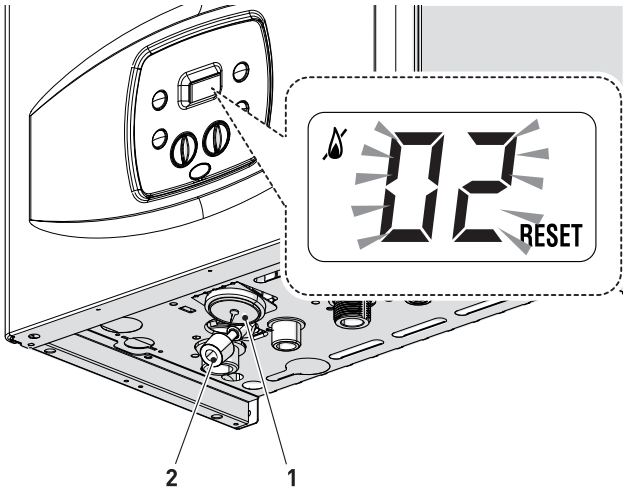

Εικ. 6

Σε περίπτωση δυσλειτουργίας **"06"** (Μη εντοπισμός φλόγας) και **"07"** (Επέμβαση του θερμοστάτη ασφαλείας):
- πατήστε για περισσότερα από 3 δευτερόλεπτα το πλήκτρο **OK** RESET και ελέγξτε εάν αποκαθιστώνται οι συνθήκες κανονικής λειτουργίας.

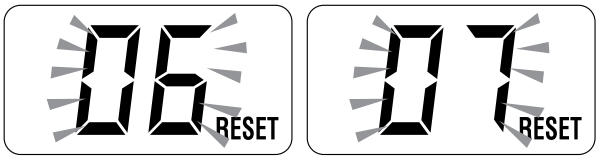

Σε περίπτωση αποτυχίας κάντε **ΜΟΝΟ ΜΙΑ ΔΕΥΤΕΡΗ ΠΡΟΣΠΑΘΕΙΑ**, στη συνέχεια:
- κλείστε τη βάνα παροχής του αερίου
- τοποθετήστε το γενικό διακόπτη της εγκατάστασης στο "OFF" (κλειστό)
- καλέστε το Εξουσιοδοτημένο Τεχνικό Προσωπικό.

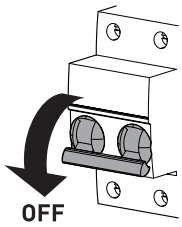

Εικ. 7

ΠΡΟΕΙΔΟΠΟΙΗΣΗ
Σε περίπτωση επέμβασης μιας δυσλειτουργίας η περιγραφή της δεν υπάρχει καλέστε το Εξουσιοδοτημένο Τεχνικό Προσωπικό.

1.6.1 Ζήτηση συντήρησης

Όταν επιτευχθεί η περίοδος κατά την οποία είναι απαραίτητο να κάνετε τη συντήρηση του λέβητα στην οθόνη εμφανίζεται η ένδειξη **"SE"**.



Επικοινωνήστε με την Τεχνική Υπηρεσία για να προγραμματίσετε τις απαραίτητες επεμβάσεις.

2 ΣΒΗΣΙΜΟ

2.1 Προσωρινό σβήσιμο

Σε περίπτωση που θέλετε να διακόψετε τη λειτουργία του λέβητα προσωρινά, πατήστε, για τουλάχιστον 1 δευτερόλεπτο, το πλήκτρο ⏻, μία φορά από τη "λειτουργία ΧΕΙΜΩΝΑΣ" ❄ ή δύο φορές από τη "λειτουργία ΚΑΛΟΚΑΙΡΙ" ☀. Στην οθόνη θα προβληθεί **"- -"**.

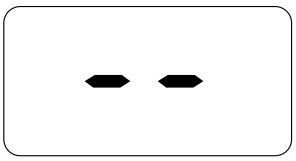

ΗΛΕΚΤΡΙΚΟΣ ΚΙΝΔΥΝΟΣ
Ο λέβητας συνεχίζει να είναι τροφοδοτημένος ηλεκτρικά.

Σε περίπτωση προσωρινής απουσίας, για σαββατοκύριακο, σύντομα ταξίδια, κλπ. και με εξωτερικές θερμοκρασίες πάνω από το ΜΗΔΕΝ:
- πατήστε το πλήκτρο ⏻, μία φορά από τη "λειτουργία ΧΕΙΜΩΝΑΣ" ❄ ή δύο φορές από τη "λειτουργία ΚΑΛΟΚΑΙΡΙ" ☀, για να θέσετε το λέβητα σε stand-by
- τοποθετήστε το γενικό διακόπτη της εγκατάστασης στο "OFF" (κλειστό)
- κλείστε τη βάνα του αερίου.

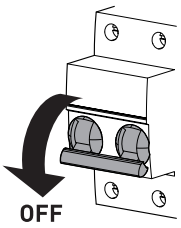

Εικ. 8

ΠΡΟΕΙΔΟΠΟΙΗΣΗ
Εάν η εξωτερική θερμοκρασία μπορεί να κατέβει κάτω από το ΜΗΔΕΝ, καθώς η συσκευή προστατεύεται από την "αντιπαγωτική λειτουργία":
- ΒΑΛΤΕ ΜΟΝΟ ΤΟ ΛΕΒΗΤΑ ΣΕ STAND-BY
- αφήστε το γενικό διακόπτη της εγκατάστασης στο "ON" (λέβητας με ηλεκτρική τροφοδοσία)
- αφήστε ανοιχτή τη βάνα το αερίου.

2.2 Σβήσιμο για μεγάλες περιόδους

Εάν δεν χρησιμοποιήσετε το λέβητα για ένα μεγάλο χρονικό διάστημα πρέπει να κάνετε τις ακόλουθες ενέργειες:

- πατήστε, τουλάχιστον για 1 δευτερόλεπτο, το πλήκτρο ⏻, μία φορά από τη "λειτουργία ΧΕΙΜΩΝΑΣ" ❄ ή δύο φορές από τη "λειτουργία ΚΑΛΟΚΑΙΡΙ" ☀, για να θέσετε το λέβητα σε stand-by. Στην οθόνη θα προβληθεί "- -"

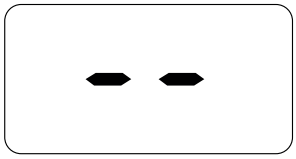

- τοποθετήστε το γενικό διακόπτη της εγκατάστασης στο "OFF" (κλειστό)

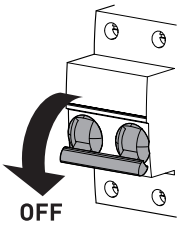

Εικ. 9

- κλείστε τη βάνα του αερίου
- κλείστε τις βάνες προσαγωγής και επιστροφής της θερμικής εγκατάστασης και της παραγωγής νερού χρήσης
- εκκενώστε την θερμική εγκατάσταση και της παραγωγής νερού χρήσης εάν υπάρχει κίνδυνος παγετού.

ΠΡΟΕΙΔΟΠΟΙΗΣΗ
Απευθυνθείτε στο Εξουσιοδοτημένο Τεχνικό Προσωπικό εάν δεν μπορεί να εκτελεστεί εύκολα η διαδικασία που περιγράφηκε παραπάνω.

3 ΣΥΝΤΗΡΗΣΗ

3.1 Κανονισμοί

Για μία αποτελεσματική και ομαλή λειτουργία της συσκευής σας συμβουλεύουμε να αναθέσετε ως Χρήστες σε έναν Επαγγελματικά εξουσιοδοτημένο και διαπιστευμένο Τεχνικό την περιοδική **ΕΤΗΣΙΑ**, συντήρησή της.

ΠΡΟΕΙΔΟΠΟΙΗΣΗ
Οι εργασίες συντήρησης πρέπει να εκτελούνται ΜΟΝΟ από διαπιστευμένο προσωπικό το οποίο θα ακολουθήσει αυτά που αναφέρονται στο ΕΓΧΕΙΡΙΔΙΟ ΕΓΚΑΤΑΣΤΑΣΗΣ ΚΑΙ ΣΥΝΤΗΡΗΣΗΣ.

3.2 Εξωτερικός καθαρισμός

ΠΡΟΣΟΧΗ

- Σε περίπτωση που είναι απαραίτητο να έχετε πρόσβαση στις ζώνες που βρίσκονται στο κάτω μέρος της συσκευής, βεβαιωθείτε ότι οι θερμοκρασίες των εξαρτημάτων ή των σωληνώσεων της εγκατάστασης δεν είναι υψηλές (κίνδυνος εγκαυμάτων).
- Πριν να κάνετε τις εργασίες συντήρησης φορέστε προστατευτικά γάντια.

3.2.1 Καθαρισμός του περιβλήματος

Για τον καθαρισμό του περιβλήματος χρησιμοποιήστε ένα πανί βρεγμένο με νερό και σαπούνι ή με νερό και οινόπνευμα σε περίπτωση επίμονων λεκέδων.

ΑΠΑΓΟΡΕΥΕΤΑΙ
η χρήση λειαντικών προϊόντων.

4 ΔΙΆΘΕΣΗ ΩΣ ΑΠΟΒΛΗΤΟ

4.1 Διάθεση της συσκευής ως απόβλητο (Ευρωπαϊκή οδηγία 2002/96/ΕΚ)

Η συσκευή, όταν φθάσει στο τέλος της ζωής χρήσης της, ΠΡΕΠΕΙ ΝΑ ΔΙΑΤΕΘΕΙ ΩΣ ΑΠΟΒΛΗΤΟ ΔΙΑΦΟΡΟΠΟΙΗΜΕΝΑ, όπως προβλέπεται από την Ισχύουσα Νομοθεσία.
Μπορεί να παραδοθεί στα κέντρα διαφοροποιημένης συλλογής, εάν υπάρχουν, ή στα καταστήματα πώλησης που παρέχουν αυτήν την υπηρεσία.
Η διαφοροποιημένη διάθεση αποβλήτων αποτρέπει δυνητικές βλάβες για το περιβάλλον και την υγεία. Επιτρέπει επίσης την ανάκτηση πολλών ανακυκλώσιμων υλικών, με σημαντική οικονομική και ενεργειακή εξοικονόμηση.

ΑΠΑΓΟΡΕΥΕΤΑΙ
απορρίψτε το προϊόν μαζί με τα αστικά απόβλητα.

ΠΕΡΙΓΡΑΦΗ ΤΗΣ ΣΥΣΚΕΥΗΣ

ΠΕΡΙΕΧΟΜΕΝΑ

5 ΠΕΡΙΓΡΑΦΗ ΤΗΣ ΣΥΣΚΕΥΗΣ 12
5.1 Χαρακτηριστικά 12
5.2 Διατάξεις ελέγχου και ασφάλειας 12
5.3 Προσδιορισμός 12
5.3.1 Τεχνική πινακίδα 13
5.4 Δομή 14
5.5 Τεχνικά χαρακτηριστικά 15
5.6 Υδραυλικό κύκλωμα 16
5.7 Αισθητήρες 17
5.8 Δοχείο διαστολής 17
5.9 Κυκλοφορητής 17
5.10 Πίνακας χειρισμού 18
5.11 ΗΛΕΚΤΡΙΚΟ ΣΧΕΔΙΟ. 19

5 ΠΕΡΙΓΡΑΦΗ ΤΗΣ ΣΥΣΚΕΥΗΣ

5.1 Χαρακτηριστικά

Vera HE είναι επιτοίχιοι λέβητες συμπύκνωσης τελευταίας γενιάς, οι οποίοι έχουν κατασκευαστεί από την **Sime** για την θέρμανση και την άμεση παραγωγή νερού χρήσης. Οι κύριες κατασκευαστικές επιλογές που έκανε η **Sime** για τους λέβητες **Vera HE** είναι:

- ο καυστήρας με μικροφλόγες με πλήρη προανάμιξη συνδυασμένος σε ένα σώμα εναλλαγής, από χάλυβα, για θέρμανση και ένας γρήγορος εναλλάκτης για Ζεστό Νερό Χρήσης
- ο κλειστός θάλαμος καύσης, που μπορεί να ταξινομηθεί ως "Τύπου C" ή "Τύπου B", σε σχέση με το χώρο στον οποίο είναι εγκαταστημένος ο λέβητας, σύμφωνα με τη διαμόρφωση της απαγωγής καυσαερίων που έχει υιοθετηθεί στην εγκατάσταση
- η ηλεκτρονική πλακέτα εντολής και ελέγχου, με μικροεπεξεργαστή, πέρα από το ότι επιτρέπει την καλύτερη διαχείριση της εγκατάστασης θέρμανσης και παραγωγής ζεστού νερού χρήσης, παρέχει την δυνατότητα να συνδεθεί σε θερμοστάτες περιβάλλοντος ή σε έναν απομακρυσμένο χειρισμό (με πρωτόκολλο Open Therm), σε έναν βοηθητικό αισθητήρα για την σύνδεση ενδεχόμενων ηλιακών σετ καθώς και σε έναν εξωτερικό αισθητήρα. Σ' αυτήν την τελευταία περίπτωση η θερμοκρασία στον λέβητα μεταβάλλεται σε συνάρτηση με την εξωτερική θερμοκρασία, ακολουθώντας την βέλτιστη κλιματική καμπύλη που έχει επιλεγεί, επιτρέποντας μία σημαντική οικονομική και ενεργειακή εξοικονόμηση.

Άλλες ιδιαιτερότητες των λεβήτων **Vera HE** είναι:

- λειτουργία προστασίας από τον παγετό που ενεργοποιείται αυτόματα εάν η θερμοκρασία του νερού στο λέβητα κατέβει κάτω από την τιμή που έχει καθοριστεί στην παράμετρο "ts 1.0" και, εφόσον υπάρχει εξωτερικός αισθητήρας, εάν η εξωτερική θερμοκρασία κατέβει κάτω από την τιμή που έχει καθοριστεί στην παράμετρο "tS 1.1".
- λειτουργία κατά της εμπλοκής του κυκλοφορητή και της βαλβίδας εκτροπής, ενεργοποιείται αυτόματα κάθε 24 ώρες εάν δεν έχει ζητηθεί θερμότητα
- λειτουργία ανάλυσης καυσαερίων που διαρκεί 15 λεπτά και διευκολύνει την εργασία του εξειδικευμένου προσωπικού για την μέτρηση των παραμέτρων και της απόδοσης της καύσης
- προβολή, στην οθόνη, των παραμέτρων λειτουργίας και αυτοδιάγνωσης, με προβολή των κωδικών σφάλματος, τη στιγμή της βλάβης, γεγονός που διευκολύνει την εργασία επισκευής και αποκατάστασης της σωστής λειτουργίας της συσκευής.

5.2 Διατάξεις ελέγχου και ασφάλειας

Οι λέβητες **Vera HE** διαθέτουν τις ακόλουθες διατάξεις ελέγχου και ασφάλειας:

- θερμοστάτης θερμικής ασφάλειας 100°C
- βαλβίδα ασφαλείας 3 bar
- πρεσοστάτης νερού θέρμανσης
- αισθητήρα προσαγωγής
- αισθητήρα ζεστού νερού χρήσης
- αισθητήρας καυσαερίων.

ΑΠΑΓΟΡΕΥΕΤΑΙ
να θέτετε σε λειτουργία τη συσκευή με μη λειτουργικές διατάξεις ασφαλείας ή που έχουν αλλοιωθεί.

ΠΡΟΣΟΧΗ
Η αντικατάσταση των διατάξεων ασφαλείας πρέπει να εκτελείται αποκλειστικά από διαπιστευμένο προσωπικό χρησιμοποιώντας μόνο γνήσια εξαρτήματα **Sime**.

5.3 Προσδιορισμός

Οι λέβητες **Vera HE** προσδιορίζονται με:

1 **Ετικέτα συσκευασίας:** είναι τοποθετημένη στο εξωτερικό της συσκευασίας και αναφέρει τον κωδικό, τον αριθμό μητρώου της συσκευής και τον ραβδοκώδικα
2 **Ετικέτα Ενεργειακής Απόδοσης:** είναι τοποθετημένη στο εξωτερικό της συσκευασίας για την ενημέρωση του Χρήστη σχετικά με το επίπεδο εξοικονόμησης ενέργειας και μικρότερης περιβαλλοντικής ρύπανσης που μπορεί να επιτευχθεί με τη συσκευή
3 **Τεχνική Πινακίδα:** είναι τοποθετημένη στο εσωτερικό του μπροστινού καλύμματος του λέβητα και αναφέρει τα τεχνικά στοιχεία, τα δεδομένα απόδοσης της συσκευής και ό,τι απαιτείται από την ισχύουσα Νομοθεσία.

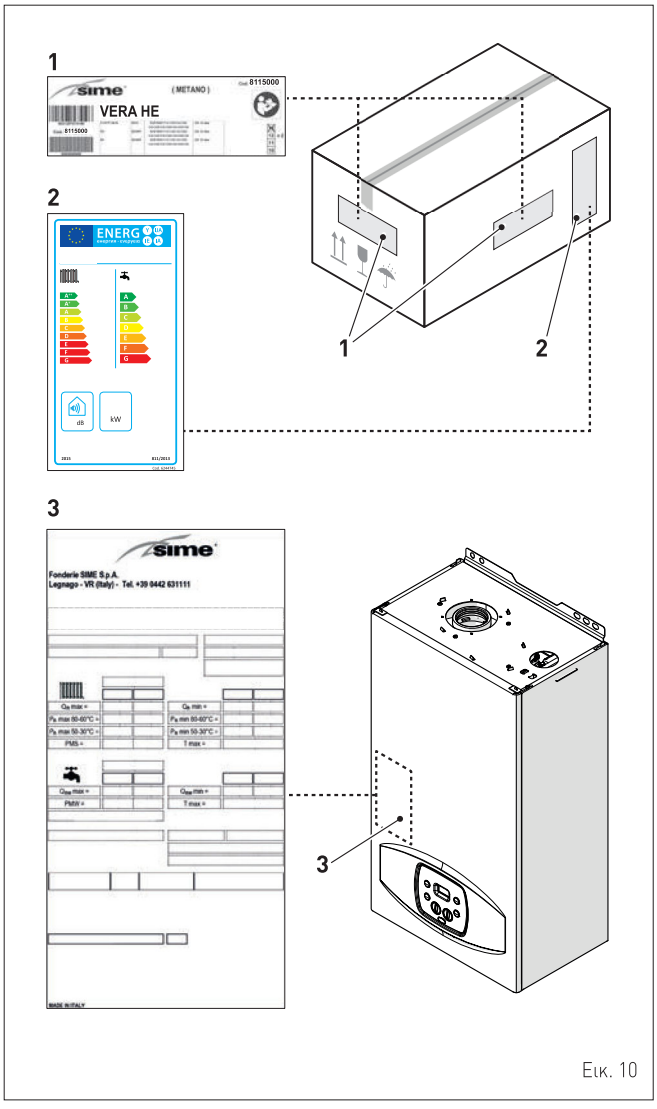

Εικ. 10

ΥΠΟΜΝΗΜΑ:

1 *Ετικέτα συσκευασίας*
2 *Ετικέτα Ενεργειακής Απόδοσης*
3 *Τεχνική Πινακίδα*

5.3.1 Τεχνική πινακίδα

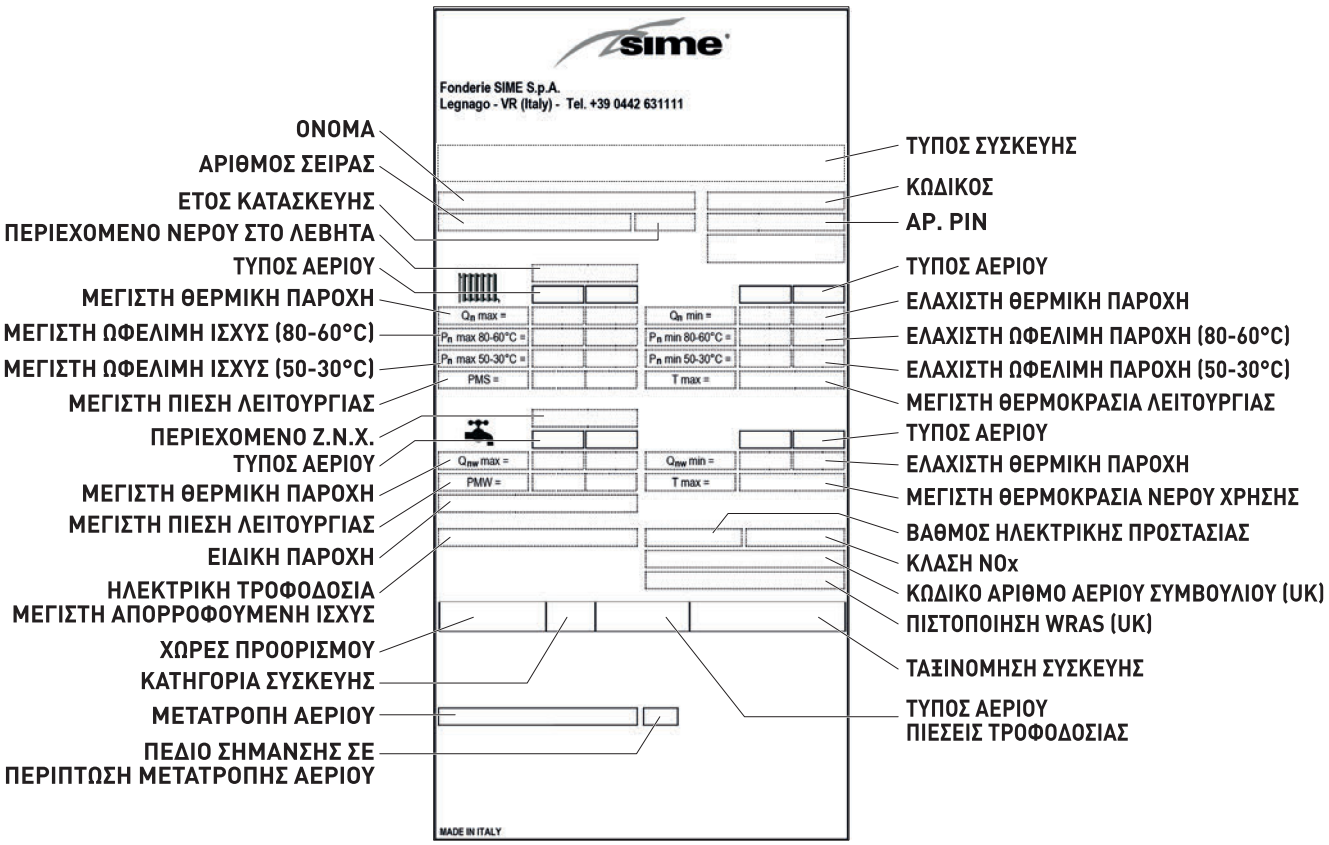

Εικ. 11

ΠΡΟΕΙΔΟΠΟΙΗΣΗ

Η αλλοίωση, η αφαίρεση, η απουσία των πινακίδων αναγνώρισης ή ό,τι άλλο δεν επιτρέπει την ασφαλή αναγνώριση του προϊόντος, δυσκολεύει οποιαδήποτε ενέργεια εγκατάστασης και συντήρησης.

5.4 Δομή

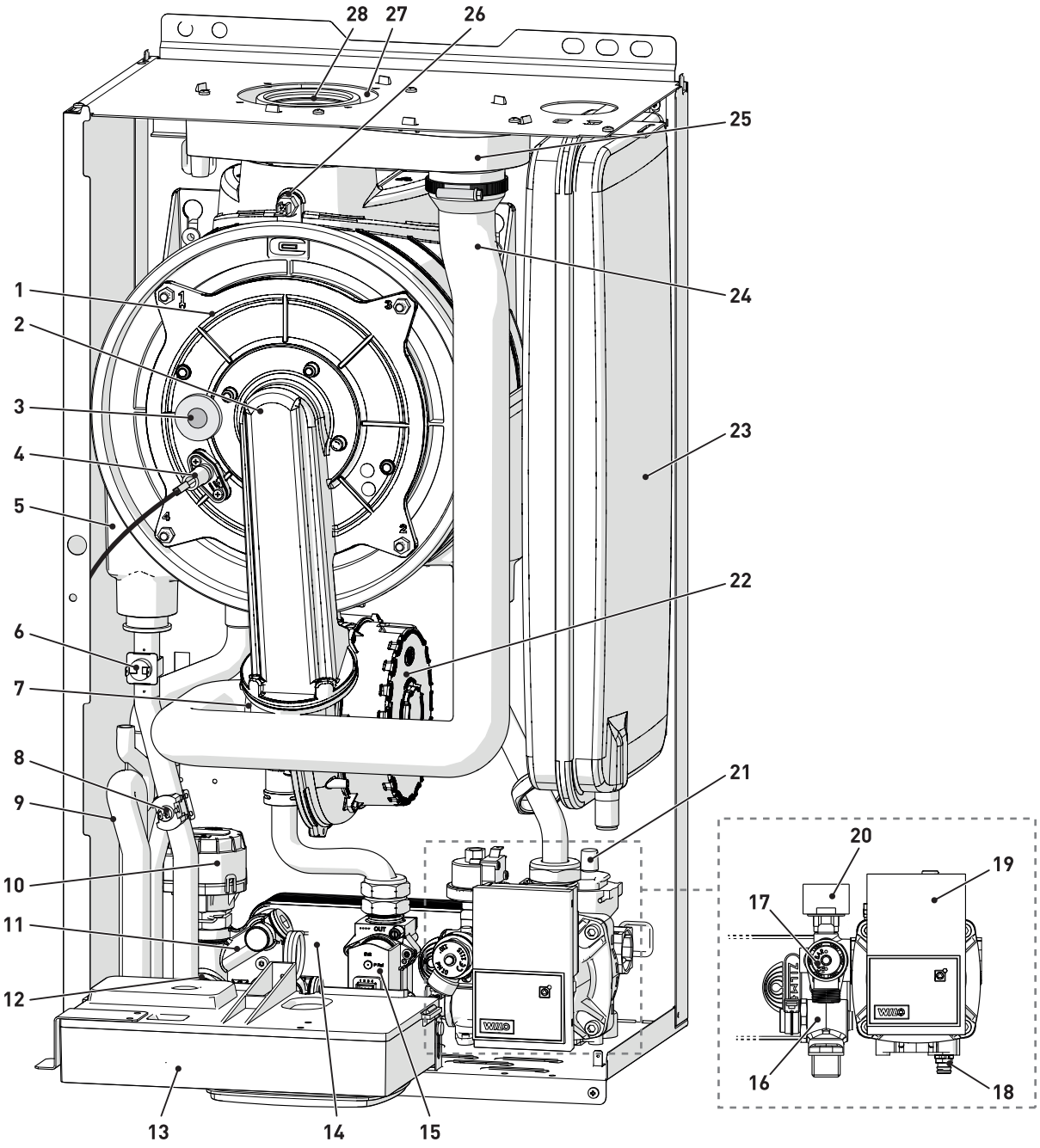

1 *Θυρίδα θαλάμου καύσης*
2 *Καυστήρας*
3 *Οθόνη φλόγας*
4 *Ηλεκτρόδιο έναυσης /ανίχνευσης*
5 *Εναλλάκτης θερμότητας*
6 *Θερμοστάτης θερμικής ασφάλειας*
7 *Αναμικτήρας αέρα-αερίου*
8 *Αισθητήρας προσαγωγής*
9 *Σιφόν συμπύκνωσης*
10 *Βαλβίδα εκτροπής*
11 *Πλήρωση εγκατάστασης*
12 *Αισθητήρας νερού χρήσης*
13 *Πίνακας χειρισμού*
14 *Εναλλάκτης νερού χρήσης*
15 *Βαλβίδα αερίου*
16 *Φίλτρο νερού χρήσης*
17 *Βαλβίδα ασφαλείας εγκατάστασης*
18 *Εκκένωση λέβητα*
19 *Κυκλοφορητής εγκατάστασης*
20 *Μεταδότης πίεσης*
21 *Βαλβίδα αυτόματης εξαέρωσης*
22 *Ανεμιστήρας*
23 *Δοχείο διαστολής*
24 *Σωλήνας αναρρόφησης αέρα*
25 *Θάλαμος αέρα-καυσαερίων*
26 *Αισθητήρας καυσαερίων*
27 *Αναρρόφηση αέρα*
28 *Απαγωγή καυσαερίων*

Εικ. 12

5.5 Τεχνικά χαρακτηριστικά

ΠΕΡΙΓΡΑΦΗ		Vera HE	
		25	30
ΠΙΣΤΟΠΟΙΗΣΗ			
Χώρες προορισμού		IT – ES – PT – RU – GR – PL – SI – RO	
Καύσιμο		G20/G31	
Αριθμός PIN		1312CR6152	
Κατηγορία		II2H3P	
Ταξινόμηση συσκευής		B23P - B33P - B53P - C13 - C33 - C43 - C53 - C63 - C83 - C93	
Κλάση NO_x (*)		6 (< 56 mg/kWh)	
ΕΠΙΔΟΣΕΙΣ ΘΕΡΜΑΝΣΗΣ			
ΘΕΡΜΙΚΗ ΠΑΡΟΧΗ (**)			
Ονομαστική παροχή (Q_n max)	kW	20	24
Ελάχιστη παροχή G20/G31 (Q_n min)	kW	4 / 4,5	4,8
ΘΕΡΜΙΚΗ ΙΣΧΥΣ			
Ωφέλιμη ονομαστική ισχύς (80-60°C) (P_n max)	kW	19,8	23,7
Ωφέλιμη ονομαστική ισχύς (50-30°C) (P_n max)	kW	21,2	25,7
Ελάχιστη ωφέλιμη ισχύς G20 (80-60°C) (P_n min)	kW	3,8	4,5
Ελάχιστη ωφέλιμη ισχύς G20 (50-30°C) (P_n min)	kW	4,2	5,1
Ελάχιστη ωφέλιμη ισχύς G31 (80-60°C) (P_n min)	kW	4,3	4,5
Ελάχιστη ωφέλιμη ισχύς G31 (50-30°C) (P_n min)	kW	4,7	5,1
ΑΠΟΔΟΣΗ			
Ωφέλιμη απόδοση Max (80-60°C)	%	98,8	98,7
Ωφέλιμη απόδοση min (80-60°C)	%	95,4	94,3
Ωφέλιμη απόδοση Max (50-30°C)	%	106,1	107,1
Ωφέλιμη απόδοση min (50-30°C)	%	105,0	105,5
Ωφέλιμη απόδοση 30% του φορτίου (40-30°C)	%	108,4	108,5
Απώλειες κατά το σταμάτημα στους 50°C	W	120	
ΕΠΙΔΟΣΕΙΣ ΝΕΡΟΥ ΧΡΗΣΗΣ			
Ονομαστική θερμική παροχή (Q_{nw} max)	kW	24	30
Ελάχιστη παροχή G20/G31 (Q_n min)	kW	4 / 4,5	4,8
Ειδική παροχή ζεστού νερού χρήσης Δt 30°C	l/min	11,5	13,5
Συνεχής παροχή ζεστού νερού χρήσης (ΔT 25°C / ΔT 35°C) (EN 13203)	l/min	13,8 / 9,8	16,7 / 11,9
Ελάχιστη παροχή ζεστού νερού χρήσης	l/min	2	
Πίεση Max (PMW) / Min	bar	7 / 0,5	
	kPa	700 / 50	
ΕΝΕΡΓΕΙΑΚΕΣ ΕΠΙΔΟΣΕΙΣ			
ΘΕΡΜΑΝΣΗ			
Κλάση εποχιακής ενεργειακής απόδοσης θέρμανσης		A	A
Εποχιακή ενεργειακή απόδοση θέρμανσης	%	92	93
Ηχητική ισχύς	dB(A)	54	53
ΝΕΡΟ ΧΡΗΣΗΣ			
Κλάση ενεργειακής απόδοσης νερού χρήσης		A	
Ενεργειακή απόδοση νερού χρήσης	%	89	84
Δηλωμένο προφίλ φορτίου νερού χρήσης		XL	
ΗΛΕΚΤΡΙΚΑ ΣΤΟΙΧΕΙΑ			
Τάση τροφοδοσίας	V	230	
Συχνότητα	Hz	50	
Απορροφούμενη ηλεκτρική ισχύς (Q_n max)	W	67	73
Απορροφούμενη ηλεκτρική ισχύς σε (Q_n min)	W	53	54
Απορροφούμενη ηλεκτρική ισχύς σε stand-by	W	4	
Βαθμός ηλεκτρικής προστασίας	IP	X5D	
ΣΤΟΙΧΕΙΑ ΚΑΥΣΗΣ			
Θερμοκρασία καυσαερίων στην Max/Min παροχή (80-60°C)	°C	75 / 63	86 / 70
Θερμοκρασία καυσαερίων στην Max/Min παροχή (50-30°C)	°C	51 / 40	70 / 54
Μέγιστη/Ελάχιστη παροχή καυσαερίων	g/s	11,2 / 1,9	13,1 / 2,2
CO_2 στην Max/Min παροχή (G20)	%	9,0 / 9,0	
CO_2 στην Max/Min παροχή (G31)	%	10,5 / 10,5	
Μετρηθέν Nox (***)	mg/kWh	11	19

(*) *Κλάση NOx σύμφωνα με το UNI EN 15502-1:2015*
(**) *Θερμική παροχή υπολογιζόμενη χρησιμοποιώντας την κατώτερη θερμιδική ισχύ (Hi)*
(***) *Υπολογιζόμενο με ανώτερη θερμιδική ισχύ (Hs)*

ΠΕΡΙΓΡΑΦΗ		Vera HE	
		25	30
ΑΚΡΟΦΥΣΙΑ - ΑΕΡΙΟ			
Ποσότητα ακροφυσίων	αρ.	1	
Διάμετρος ακροφυσίων (G20/G31)	mm	5,3	
Κατανάλωση αερίου με Max/Min παροχή (G20)	m^3/h	2,53 / 0,42	3,5 / 0,5
Κατανάλωση αερίου με Max/Min παροχή (G31)	kg/h	1,86 / 0,35	2,32 / 0,37
Πίεση τροφοδοσίας αερίου (G20/G31)	mbar	20 / 37	
	kPa	2 / 3,7	
ΘΕΡΜΟΚΡΑΣΙΕΣ - ΠΙΕΣΕΙΣ			
Μέγιστη θερμοκρασία λειτουργίας (T max)	°C	85	
Πεδίο ρύθμισης θέρμανσης	°C	20÷80	
Πεδίο ρύθμισης νερού χρήσης	°C	10÷60	
Μέγιστη πίεση λειτουργίας (PMS)	bar	3	
	kPa	300	
Περιεχόμενο νερού στο λέβητα	l	5,10	

Κατώτερη θερμιδική Ισχύς (Hi)
G20 Hi. *9,45 kW/m³ (15°C, 1013 mbar) -* ***G31 Hi.*** *12,87 kW/kg (15°C, 1013 mbar)*

5.6 Υδραυλικό κύκλωμα

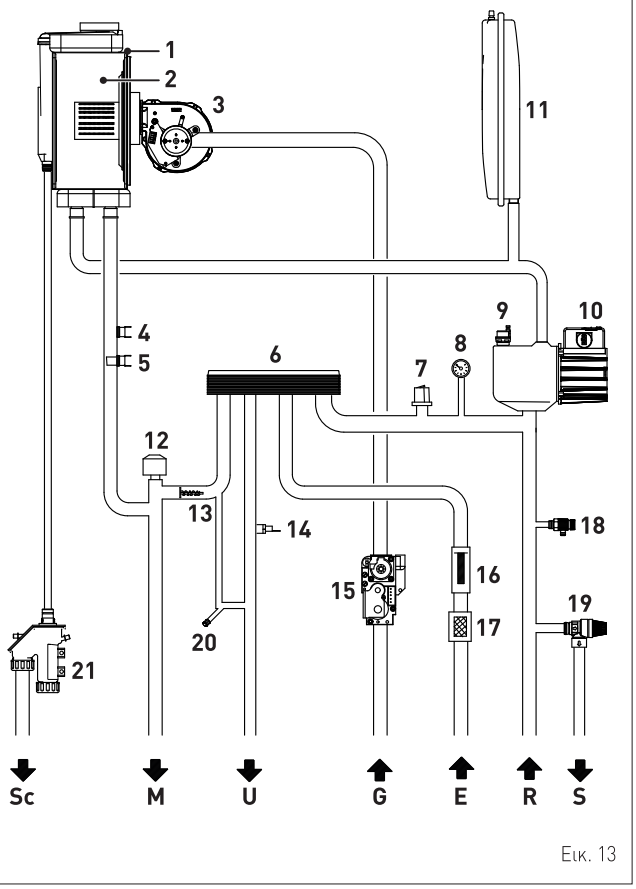

Εικ. 13

1 *Εναλλάκτης συμπύκνωσης*
2 *Θάλαμος καύσης*
3 *Ανεμιστήρας*
4 *Θερμοστάτης θερμικής ασφάλειας*
5 *Αισθητήρας προσαγωγής*
6 *Εναλλάκτης νερού χρήσης*
7 *Μεταδότης πίεσης*
8 *Μανόμετρο*
9 *Αυτόματη βαλβίδα εξαέρωσης*
10 *Κυκλοφορητής*
11 *Δοχείο διαστολής εγκατάστασης*
12 *Βαλβίδα εκτροπής*
13 *Αυτόματο by-pass*
14 *Αισθητήρας νερού χρήσης*
15 *Βαλβίδα αερίου*
16 *Ροόμετρο νερού χρήσης*
17 *Φίλτρο νερού χρήσης*
18 *Εκκένωση λέβητα*
19 *Βαλβίδα ασφαλείας εγκατάστασης*
20 *Πλήρωση εγκατάστασης*
21 *Σιφόνι εκκένωσης συμπυκνωμάτων*

ΥΠΟΜΝΗΜΑ:
M Προσαγωγή εγκατάστασης
R Επιστροφή εγκατάστασης
U Έξοδος νερού χρήσης
E Είσοδος νερού χρήσης
S Εκκένωση βαλβίδας ασφαλείας
G Τροφοδοσία αερίου
Sc Εκκένωση συμπυκνωμάτων

5.7 Αισθητήρες

Οι αισθητήρες που είναι εγκαταστημένοι έχουν τα ακόλουθα χαρακτηριστικά:

- διπλός αισθητήρας (προσαγωγή/θερμική ασφάλεια) NTC R25°C; 10kΩ β25°-85°C: 3435
- αισθητήρας νερού χρήσης NTC R25°C; 10kΩ β25°-85°C: 3435
- εξωτερικός αισθητήρας NTC R25°C; 10kΩ β25°-85°C: 3435

Αντιστοιχία Ανιχνευόμενης Θερμοκρασίας/Αντίστασης

Παραδείγματα ανάγνωσης:
TR=75°C → R=1925Ω
TR=80°C → R=1669Ω.

TR	0°C	1°C	2°C	3°C	4°C	5°C	6°C	7°C	8°C	9°C	Αντίσταση R (Ω)
0°C	27279	26135	25044	24004	23014	22069	21168	20309	19489	18706	
10°C	17959	17245	16563	15912	15289	14694	14126	13582	13062	12565	
20°C	12090	11634	11199	10781	10382	9999	9633	9281	8945	8622	
30°C	8313	8016	7731	7458	7196	6944	6702	6470	6247	6033	
40°C	5828	5630	5440	5258	5082	4913	4751	4595	4444	4300	
50°C	4161	4026	3897	3773	3653	3538	3426	3319	3216	3116	
60°C	3021	2928	2839	2753	2669	2589	2512	2437	2365	2296	
70°C	2229	2164	2101	2040	1982	1925	1870	1817	1766	1717	
80°C	1669	1622	1577	1534	1491	1451	1411	1373	1336	1300	
90°C	1266	1232	1199	1168	1137	1108	1079	1051	1024	998	
100°C	973										

5.8 Δοχείο διαστολής

Το δοχείο διαστολής που είναι εγκαταστημένο στους λέβητες έχει τα ακόλουθα χαρακτηριστικά:

Περιγραφή	M/M	Vera HE	
		25	30
Ολική χωρητικότητα	l	9,0	
Πίεση προφόρτισης	kPa	100	
	bar	1,0	
Ωφέλιμη χωρητικότητα	l	5,0	
Μέγιστο περιεχόμενο της εγκατάστασης (*)	l	124	

(*) Συνθήκες:
Μέση μέγιστη θερμοκρασία της εγκατάστασης 85°C
Αρχική θερμοκρασία κατά την πλήρωση της εγκατάστασης 10°C.

ΠΡΟΕΙΔΟΠΟΙΗΣΗ

- Για εγκαταστάσεις με περιεχόμενο νερού μεγαλύτερο από το μέγιστο περιεχόμενο της εγκατάστασης (αναφέρεται στον πίνακα) είναι απαραίτητο να προβλεφθεί ένα πρόσθετο δοχείο διαστολής.
- Η διαφορά ύψους ανάμεσα στη βαλβίδα ασφαλείας και το πιο ψηλό σημείο της εγκατάστασης μπορεί να είναι το ανώτερο 6 μέτρα. Για μεγαλύτερες διαφορές, αυξήστε την πίεση προφόρτισης του δοχείου διαστολής και της κρύας εγκατάστασης, κατά 0,1 bar για κάθε αύξηση 1 μέτρου.

5.9 Κυκλοφορητής

Η καμπύλη ωφέλιμης παροχής-μανομετρικού που διαθέτει η εγκατάσταση θέρμανσης απεικονίζεται στην ακόλουθη γραφική απεικόνιση.

ΠΡΟΕΙΔΟΠΟΙΗΣΗ

Η συσκευή διαθέτει ήδη by-pass το οποίο εξασφαλίζει την κυκλοφορία νερού στο λέβητα όταν χρησιμοποιούνται στην εγκατάσταση βάνες ή θερμοστατικές βαλβίδες.

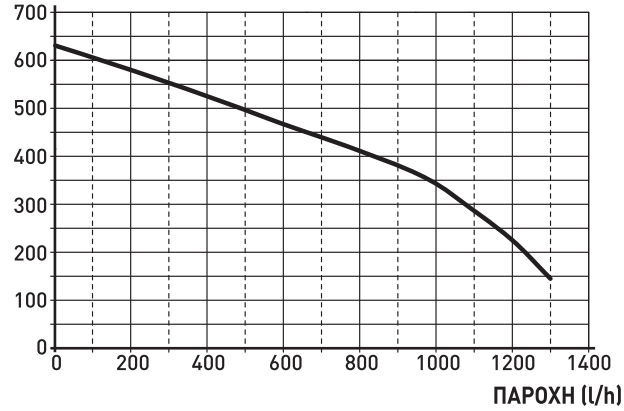

Εικ. 14

5.10 Πίνακας χειρισμού

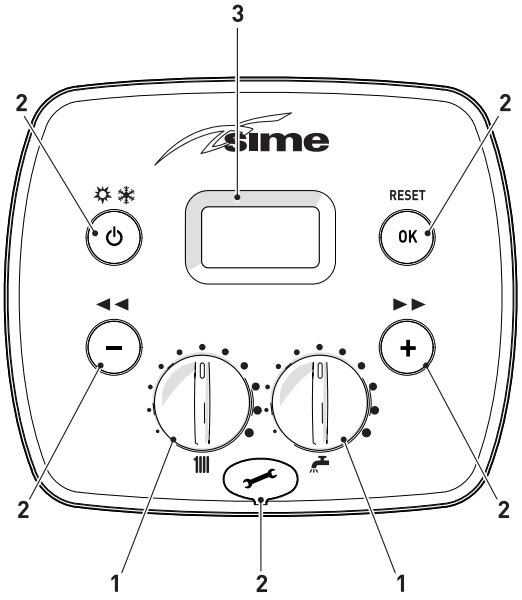

Εικ. 15

1 ΔΙΑΚΟΠΤΕΣ

Ο διακόπτης θέρμανσης επιτρέπει, κατά τη διάρκεια της κανονικής λειτουργίας, να καθορίσετε τη θερμοκρασία της εγκατάστασης θέρμανσης από 20 έως 80°C.

Ο διακόπτης νερού χρήσης επιτρέπει, κατά τη διάρκεια της κανονικής λειτουργίας, να καθορίσετε τη θερμοκρασία του νερού χρήσης από 10 έως 60°C.

2 ΠΛΗΚΤΡΑ ΛΕΙΤΟΥΡΓΙΑΣ

Εάν πατηθεί μία ή περισσότερες φορές, για τουλάχιστον 1 δευτερόλεπτο, κατά τη διάρκεια της κανονικής λειτουργίας, επιτρέπει την αλλαγή, με κυκλική ακολουθία, του τρόπου λειτουργίας του λέβητα (Stand-by – Καλοκαίρι – Χειμώνας).

Επιτρέπει, κατά την πλοήγηση, να τρέξετε τις παραμέτρους ή να τροποποιήσετε τις τιμές, μειώνοντας αυτές.

Επιτρέπει, κατά την πλοήγηση, να τρέξετε τις παραμέτρους ή να τροποποιήσετε τις τιμές, αυξάνοντας αυτές.

OK Επιτρέπει την επιβεβαίωση της επιλεγόμενης παραμέτρου ή της τιμής που έχει τροποποιηθεί ή την εκτέλεση της "απεμπλοκής" της συσκευής, όταν παρουσιάζεται μία δυσλειτουργία λόγω "εμπλοκής".

Τάπα κάλυψης της σύνδεσης προγραμματισμού.

ΣΗΜΕΙΩΣΗ: *το πάτημα ενός οποιουδήποτε πλήκτρου για περισσότερο από 30 δευτερόλεπτα, δημιουργεί την προβολή δυσλειτουργίας, χωρίς να επηρεάζει τη λειτουργία του λέβητα. Η επισήμανση εξαφανίζεται όταν αποκατασταθούν οι κανονικές συνθήκες.*

3 ΟΘΟΝΗ

"ΚΑΛΟΚΑΙΡΙ". Το σύμβολο παρουσιάζεται όταν η λειτουργία είναι στο "Καλοκαίρι", ή, με απομακρυσμένο χειρισμό, εάν είναι ενεργοποιημένη μόνο η λειτουργία νερού χρήσης. Τα σύμβολα και όταν αναβοσβήνουν, δείχνουν τη λειτουργία ανάλυσης καυσαερίων ενεργή.

"ΧΕΙΜΩΝΑΣ". Το σύμβολο παρουσιάζεται στη λειτουργία Χειμώνα, ή με απομακρυσμένο χειρισμό εάν είναι ενεργοποιημένη είτε η λειτουργία νερού χρήσης είτε η λειτουργία θέρμανσης. Με απομακρυσμένο χειρισμό, εάν δεν είναι ενεργοποιημένος κανένας τρόπος λειτουργίας, και τα δύο σύμβολα και παραμένουν σβηστά.

RESET **"ΖΗΤΗΣΗ ΕΠΑΝΕΚΚΙΝΗΣΗΣ"**. Η ένδειξη εμφανίζεται μόνο όταν παρουσιαστούν δυσλειτουργίες που πρέπει ή μπορούν να αποκατασταθούν χειρωνακτικά.

"ΖΕΣΤΟ ΝΕΡΟ ΧΡΗΣΗΣ". Το σύμβολο παρουσιάζεται κατά τη διάρκεια μιας ζήτησης Ζεστού Νερού Χρήσης ή κατά τη διάρκεια της λειτουργίας ανάλυσης καυσαερίων. Αναβοσβήνει κατά την διάρκεια της επιλογής της επιθυμητής θερμοκρασίας νερού χρήσης (set point).

"ΘΕΡΜΑΝΣΗ". Το σύμβολο παρουσιάζεται σταθερό κατά τη διάρκεια της λειτουργίας θέρμανσης, ή κατά τη διάρκεια της λειτουργίας ανάλυσης καυσαερίων. Αναβοσβήνει κατά τη διάρκεια της επιλογής της επιθυμητής θερμοκρασίας (set point) θέρμανσης.

"ΕΜΠΛΟΚΗ" ΛΟΓΩ ΑΠΟΥΣΙΑΣ ΦΛΟΓΑΣ.

"ΠΑΡΟΥΣΙΑ ΦΛΟΓΑΣ".

AL **"ΔΥΣΛΕΙΤΟΥΡΓΙΑ"**. Δείχνει ότι έχει παρουσιαστεί μία δυσλειτουργία. Ο αριθμός προσδιορίζει την αιτία που την προκάλεσε (βλέπε παράγραφο "**Κωδικοί δυσλειτουργιών / βλαβών**".

SE **"ΖΗΤΗΣΗ ΣΥΝΤΗΡΗΣΗΣ"**. Εάν είναι ενεργό δείχνει την επίτευξη της περιόδου κατά την οποία είναι απαραίτητο να κάνετε τη συντήρηση του λέβητα.

5.11 ΗΛΕΚΤΡΙΚΟ ΣΧΕΔΙΟ

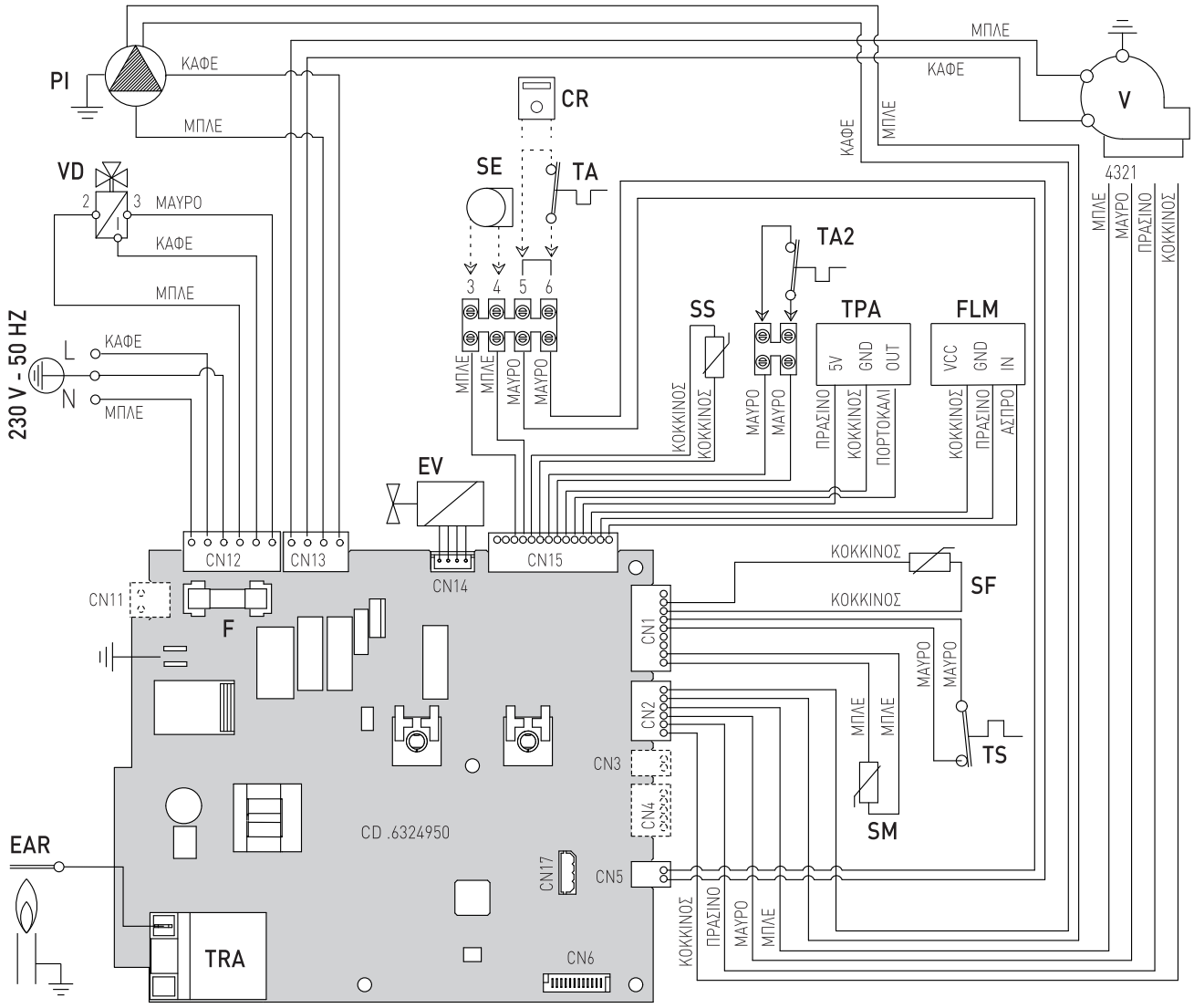

L	*Φάση*
N	*Ουδέτερος*
F	*Ασφάλεια (3.15AT)*
TRA	*Μετασχηματιστής έναυσης*
PI	*Κυκλοφορητής*
V	*Ανεμιστήρας*
EAR	*Ηλεκτρόδιο Έναυσης / Ανίχνευσης*
EV	*Ηλεκτροβαλβίδα αερίου*
SS	*Αισθητήρας νερού χρήσης*
SM	*Αισθητήρας προσαγωγής*
TS	*Θερμοστάτης ασφάλειας*
SF	*Αισθητήρας καυσαερίων*
FLM	*Ροόμετρο*
VD	*Βαλβίδα εκτροπής*
TPA	*Μεταδότης πίεσης*
TA-TA2	*Θερμοστάτης Χώρου*
SE	*Εξωτερικός Αισθητήρας*
CR	*Κλιματικός ρυθμιστής (εναλλακτικός του Θερμοστάτη Χώρου)*

Για να συνδέσετε το "TA" (Θερμοστάτης Χώρου) ή, εναλλακτικά, το "CR" (Κλιματικός ρυθμιστής) αφαιρέστε τη γέφυρα ανάμεσα στους ακροδέκτες 5-6.

Εικ. 16

ΠΡΟΕΙΔΟΠΟΙΗΣΗ

Είναι υποχρεωτικά τα ακόλουθα:

- Η χρήση ενός πολυπολικού θερμομαγνητικού διακόπτη, αποζεύκτη γραμμής, συμβατού με τα Πρότυπα ΕΝ
- Τηρήστε τις συνδέσεις L (Φάση) - N (Ουδέτερος)
- Το ειδικό καλώδιο τροφοδοσίας να αντικαθίσταται μόνο από γνήσιο ανταλλακτικό και να συνδέεται από διαπιστευμένο προσωπικό
- Η σύνδεση του καλωδίου γείωσης σε μία αποτελεσματική εγκατάσταση γείωσης. Ο κατασκευαστής δεν ευθύνεται για ενδεχόμενες ζημιές που προκαλούνται από την απουσία γείωσης της συσκευής και από την μη τήρηση των όσων αναφέρονται στα ηλεκτρικά σχέδια.

ΑΠΑΓΟΡΕΥΕΤΑΙ

Να χρησιμοποιείτε τους σωλήνες του νερού για τη γείωση της συσκευής.

ΟΔΗΓΙΕΣ ΕΓΚΑΤΑΣΤΑΣΗΣ ΚΑΙ ΣΥΝΤΗΡΗΣΗΣ

ΠΕΡΙΕΧΟΜΕΝΑ

6 ΕΓΚΑΤΑΣΤΑΣΗ 22
- 6.1 Παραλαβή του προϊόντος . . . 22
- 6.2 Διαστάσεις και βάρος . . . 22
- 6.3 Μετακίνηση . . . 22
- 6.4 Χώρος εγκατάστασης . . . 22
- 6.5 Νέα εγκατάσταση ή εγκατάσταση που αντικαθιστά άλλη συσκευή . . . 23
- 6.6 Καθαρισμός της εγκατάστασης . . . 23
- 6.7 Επεξεργασία νερού εγκατάστασης . . . 23
- 6.8 Τοποθέτηση του λέβητα . . . 23
- 6.9 Υδραυλικές συνδέσεις . . . 24
  - *6.9.1 Υδραυλικά εξαρτήματα (προαιρετικά) . . . 24*
- 6.10 Συλλογή/εκκένωση συμπυκνωμάτων . . . 24
- 6.11 Τροφοδοσία αερίου . . . 24
- 6.12 Απαγωγή καυσαερίων και αναρρόφηση αέρα καύσης . . 25
  - *6.12.1 Ομοαξονικοί αγωγοί (Ø 60/100mm και Ø 80/125mm) . . . 26*
  - *6.12.2 Ξεχωριστοί αγωγοί (Ø 60mm και Ø 80mm) . 26*
- 6.13 Ηλεκτρικές συνδέσεις . . . 27
  - *6.13.1 Εξωτερικός αισθητήρας . . . 28*
  - *6.13.2 Χρονοθερμοστάτης ή θερμοστάτης χώρου . . 29*
  - *6.13.3 ΠΑΡΑΔΕΙΓΜΑΤΑ χρήσης διατάξεων χειρισμού/ελέγχου σε ορισμένες τυπολογίες εγκατάστασης θέρμανσης . . . 29*
- 6.14 Πλήρωση και εκκένωση . . . 30
  - *6.14.1 Ενέργειες ΠΛΗΡΩΣΗΣ . . . 30*
  - *6.14.2 Ενέργειες ΕΚΚΕΝΩΣΗΣ . . . 30*

7 ΘΕΣΗ ΣΕ ΛΕΙΤΟΥΡΓΙΑ 31
- 7.1 Προκαταρκτικές εργασίες . . . 31
- 7.2 Αρχική έναυση . . . 31
  - *7.2.1 Διαδικασία αυτοβαθμονόμησης . . . 31*
- 7.3 Προβολή και καθορισμός παραμέτρων . . . 32
- 7.4 Λίστα παραμέτρων . . . 32
- 7.5 Προβολή δεδομένων λειτουργίας και μετρήσεων . . . 34
- 7.6 Εξακριβώσεις . . . 34
  - *7.6.1 Λειτουργία ανάλυσης καυσαερίων . . . 34*
- 7.7 Αλλαγή του αερίου που χρησιμοποιείται . . . 35

8 ΣΥΝΤΗΡΗΣΗ 36
- 8.1 Κανονισμοί . . . 36
- 8.2 Εξωτερικός καθαρισμός . . . 36
  - *8.2.1 Καθαρισμός του περιβλήματος . . . 36*
- 8.3 Εσωτερικός καθαρισμός . . . 36
  - *8.3.1 Αποσυναρμολόγηση των εξαρτημάτων . . . 36*
  - *8.3.2 Καθαρισμός του καυστήρα και του θαλάμου καύσης . . . 37*
  - *8.3.3 Έλεγχος του ηλεκτροδίου έναυσης/ανίχνευσης . .37*
  - *8.3.4 Εργασίες ολοκλήρωσης . . . 37*
- 8.4 Έλεγχοι . . . 37
  - *8.4.1 Έλεγχος του αγωγού καυσαερίων . . . 37*
  - *8.4.2 Έλεγχος της πίεσης του δοχείου διαστολής . 37*
- 8.5 Έκτακτη συντήρηση . . . 38
- 8.6 Κωδικοί δυσλειτουργιών και πιθανές λύσεις . . . 38
  - *8.6.1 Ζήτηση συντήρησης . . . 39*

9 ΔΕΛΤΙΟ ΠΡΟΪΟΝΤΟΣ 40

10 ΠΑΡΑΡΤΗΜΑ AA.1 41

6 ΕΓΚΑΤΑΣΤΑΣΗ

ΠΡΟΕΙΔΟΠΟΙΗΣΗ
Οι εργασίες εγκατάστασης της συσκευής πρέπει να εκτελεστούν αποκλειστικά από την Τεχνική Υπηρεσία **Sime** ή από Διαπιστευμένο Προσωπικό **με την ΥΠΟΧΡΕΩΣΗ να φορά** κατάλληλες προστασίες κατά των ατυχημάτων.

6.1 Παραλαβή του προϊόντος

Οι συσκευές **Vera HE** παρέχονται μέσα σε ένα ενιαίο κιβώτιο το οποίο προστατεύεται από μία συσκευασία από χαρτόνι.

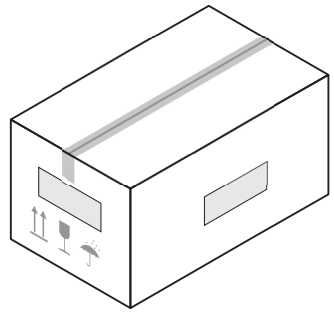

Εικ. 17

Μέσα στον πλαστικό φάκελο, ο οποίος είναι τοποθετημένος στο εσωτερικό της συσκευασίας, παρέχεται το ακόλουθο υλικό:
- Εγχειρίδιο εγκατάστασης, χρήσης και συντήρησης
- Χάρτινο σχέδιο για την τοποθέτηση του λέβητα
- Πιστοποιητικό εγγύησης
- Πιστοποιητικό υδραυλικής δοκιμής
- Βιβλίο της εγκατάστασης
- Σακουλάκι με βίδες και ούπατ

ΑΠΑΓΟΡΕΥΕΤΑΙ
Να πετάτε στο περιβάλλον και να αφήνετε κοντά σε παιδιά το υλικό συσκευασίας καθώς μπορεί να αποτελέσει πιθανή πηγή κινδύνου. Πρέπει κατά συνέπεια να διατεθεί ως απόρριμμα σύμφωνα με τα όσα ορίζονται από την ισχύουσα νομοθεσία.

6.2 Διαστάσεις και βάρος

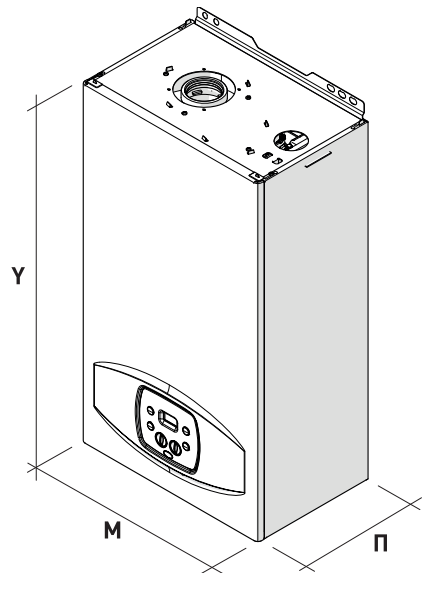

Εικ. 18

Περιγραφή	Vera HE	
	25	30
Μ (mm)	400	
Π (mm)	250	
Υ (mm)	700	
Βάρος (kg)	29,5	

6.3 Μετακίνηση

Αφού αφαιρέσετε τη συσκευασία, η μετακίνηση της συσκευής πραγματοποιείται χειρωνακτικά γέρνοντας και σηκώνοντάς το, πιάνοντάς το από τα σημεία που υποδεικνύονται στην εικόνα.

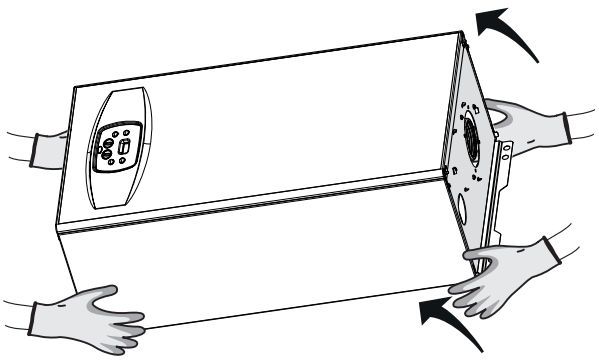

Εικ. 19

ΑΠΑΓΟΡΕΥΕΤΑΙ
Να πιάνεστε από το περίβλημα της συσκευής. Πιάστε τη συσκευή από τα "στερεά" μέρη της όπως η βάση και η δομή της..

ΠΡΟΣΟΧΗ
Χρησιμοποιείτε εξαρτήματα και κατάλληλες προστασίες κατά των ατυχημάτων για να αφαιρέσετε τη συσκευασία και για την μετακίνηση της συσκευής. Τηρείτε το μέγιστο ανυψώμενο βάρος ανά άτομο.

6.4 Χώρος εγκατάστασης

Ο χώρος εγκατάστασης πρέπει να ανταποκρίνεται πάντα στα Τεχνικά Πρότυπα και στην ισχύουσα Νομοθεσία. Πρέπει να διαθέτει ανοίγματα αερισμού, με κατάλληλη διάσταση, όταν η εγκατάσταση είναι "ΤΥΠΟΥ Β".
Η ελάχιστη θερμοκρασία του χώρου εγκατάστασης ΔΕΝ πρέπει να κατέβει κάτω από τους **-5 °C**.

ΠΡΟΕΙΔΟΠΟΙΗΣΗ
- Ο εγκαταστάτης, πριν να συναρμολογήσει τη συσκευή, **ΠΡΕΠΕΙ** να βεβαιωθεί ότι ο τοίχος μπορεί να σηκώσει το βάρος.
- Λάβετε υπόψη το χώρο που είναι απαραίτητος για την δυνατότητα πρόσβασης στις διατάξεις ασφαλείας/ρύθμισης και για την εκτέλεση των εργασιών συντήρησης (Βλέπε Εικ. 20).

ΕΝΔΕΙΚΤΙΚΕΣ ΖΩΝΕΣ ΣΥΜΜΟΡΦΩΣΗΣ

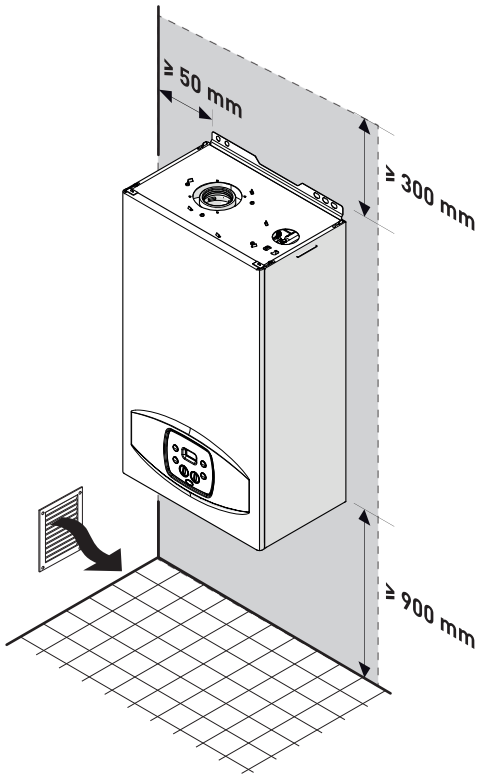

Εικ. 20

6.5 Νέα εγκατάσταση ή εγκατάσταση που αντικαθιστά άλλη συσκευή

Όταν οι λέβητες **Vera HE** εγκαθίστανται σε παλιές εγκαταστάσεις ή ανακαινισμένες, συνιστάται να ελέγχετε ότι:

- η καπνοδόχος είναι κατάλληλη για τις θερμοκρασίες των προϊόντων της καύσης, έχει υπολογιστεί και κατασκευαστεί σύμφωνα με τον Κανονισμό, είναι όσο το δυνατόν πιο ευθύγραμμη, στεγανή, μονωμένη, δεν παρουσιάζει εμφράξεις ή στενέματα και διαθέτει κατάλληλα συστήματα συλλογής και εκκένωσης των συμπυκνωμάτων
- η ηλεκτρική εγκατάσταση έχει κατασκευαστεί σύμφωνα με τα ειδικά Πρότυπα και από διαπιστευμένο προσωπικό
- η γραμμή προσαγωγής του καυσίμου και η ενδεχόμενη δεξαμενή υγραερίου (G.P.L.) έχουν κατασκευαστεί σύμφωνα με τα ειδικά Πρότυπα
- το δοχείο διαστολής εξασφαλίζει την πλήρη απορρόφηση της διαστολής του υγρού που περιέχεται στην εγκατάσταση
- η παροχή και το μανομετρικό του κυκλοφορητή είναι κατάλληλα για τα χαρακτηριστικά της εγκατάστασης
- η εγκατάσταση έχει πλυθεί, είναι καθαρή από λάσπες, από κρούστες, έχει εξαερωθεί και είναι στεγανή. Για τον καθαρισμό της εγκατάστασης δείτε την ειδική παράγραφο.

ΠΡΟΕΙΔΟΠΟΙΗΣΗ

Ο κατασκευαστής δεν ευθύνεται για ενδεχόμενες ζημιές που προκαλούνται από μία λάθος κατασκευή του συστήματος απαγωγής καυσαερίων ή από την υπερβολική χρήση προσθέτων.

6.6 Καθαρισμός της εγκατάστασης

Πριν τοποθετήσετε τη συσκευή σε νέα κατασκευή, είτε αντικαθιστώντας μία μονάδα παραγωγής θερμότητας σε προϋπάρχουσες εγκαταστάσεις είναι πολύ σημαντικό ή απαραίτητο να κάνετε έναν προσεγμένο καθαρισμό της εγκατάστασης για να αφαιρέσετε λάσπες, σκουριές, ακαθαρσίες, κατάλοιπα επεξεργασίας κλπ.

Για υπάρχουσες εγκαταστάσεις, πριν να αφαιρέσετε τον παλιό λέβητα, συνιστάται:

- να προσθέσετε ένα πρόσθετο ειδικό υγρό για την αποφυγή αλάτων του νερού της εγκατάστασης
- να λειτουργήσετε την εγκατάσταση με ενεργοποιημένο το λέβητα για μερικές ημέρες
- να εκκενώσετε το ακάθαρτο νερό της εγκατάστασης και να πλύνετε μία ή περισσότερες φορές με καθαρό νερό.

Σε περίπτωση που ο παλιός λέβητας έχει ήδη αφαιρεθεί ή δεν είναι διαθέσιμος, αντικαταστήστε τον με μία αντλία για να κυκλοφορήσει το νερό στην εγκατάσταση και προχωρήστε όπως περιγράφεται παραπάνω. Αφού ολοκληρωθεί ο καθαρισμός, πριν από την εγκατάσταση της νέας συσκευής, συνιστάται να χρησιμοποιήσετε ένα πρόσθετο στο νερό της εγκατάστασης με ένα υγρό προστασίας από διαβρώσεις και ιζήματα.

ΠΡΟΕΙΔΟΠΟΙΗΣΗ

- Για πρόσθετες πληροφορίες σχετικά με τον τύπο και τη χρήση των πρόσθετων απευθυνθείτε στον κατασκευαστή της συσκευής.
- Θυμίζουμε ότι **ΕΙΝΑΙ ΥΠΟΧΡΕΩΤΙΚΗ** η εγκατάσταση ενός φίλτρου Y (δεν παρέχεται με τη συσκευή) στην επιστροφή (R) της εγκατάστασης θέρμανσης.

6.7 Επεξεργασία νερού εγκατάστασης

Για τη φόρτωση και την ενδεχόμενη συμπλήρωση της εγκατάστασης είναι καλό να χρησιμοποιείται νερό με:

- εμφάνιση: όσο το δυνατόν διαυγή
- pH: 6÷ 8
- σκληρότητα: < 25°f.

Εάν τα χαρακτηριστικά του νερού είναι διαφορετικά από αυτά που υποδεικνύονται, συνιστάται να χρησιμοποιήσετε ένα φίλτρο ασφαλείας στη σωλήνωση μεταφοράς του νερού για να συγκρατηθούν οι ακαθαρσίες, και ένα σύστημα χημικής επεξεργασίας προστασίας από πιθανούς σχηματισμούς κρούστας και διαβρώσεων που θα μπορούσαν να επιδράσουν στην λειτουργία του λέβητα.

Εάν οι μονάδες είναι μόνο χαμηλής θερμοκρασίας συνιστάται η χρήση ενός προϊόντος που αποτρέπει τον βακτηριδιακό πολλαπλασιασμό.

Σε κάθε περίπτωση συμβουλευτείτε και ακολουθείστε τη Νομοθεσία και τους ειδικούς Τεχνικούς Κανονισμούς που ισχύουν.

6.8 Τοποθέτηση του λέβητα

Οι λέβητες **Vera HE** αφήνουν το εργοστάσιο έχοντας ως εξοπλισμό το χάρτινο σχέδιο για την τοποθέτησή τους σε έναν σταθερό τοίχο.

Για την τοποθέτηση:

- τοποθετήστε το χάρτινο σχέδιο (1) επάνω στον τοίχο (2)στον οποίο θέλετε να τοποθετήσετε το λέβητα
- κάντε τις οπές και εισάγετε τα ούπατ σύνδεσης (3)
- συνδέστε το λέβητα με τους γάντζους.

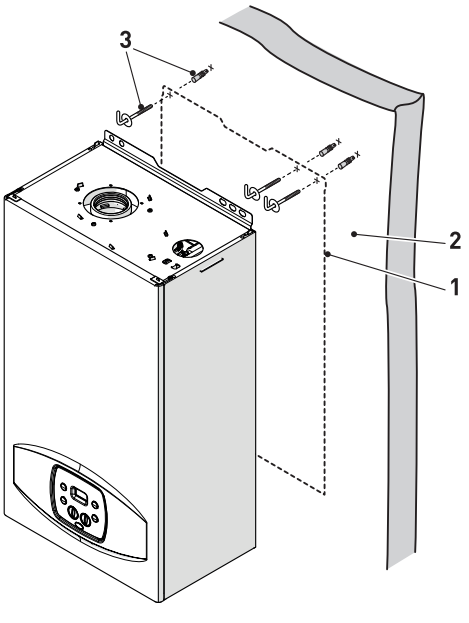

Εικ. 21

ΠΡΟΕΙΔΟΠΟΙΗΣΗ

– Το ύψος του λέβητα πρέπει να επιλεγεί έτσι ώστε να καταστούν απλές οι ενέργειες αποσυναρμολόγησης και συντήρησης.

6.9 Υδραυλικές συνδέσεις

Οι υδραυλικές συνδέσεις έχουν τα χαρακτηριστικά και τις διαστάσεις που αναφέρονται παρακάτω.

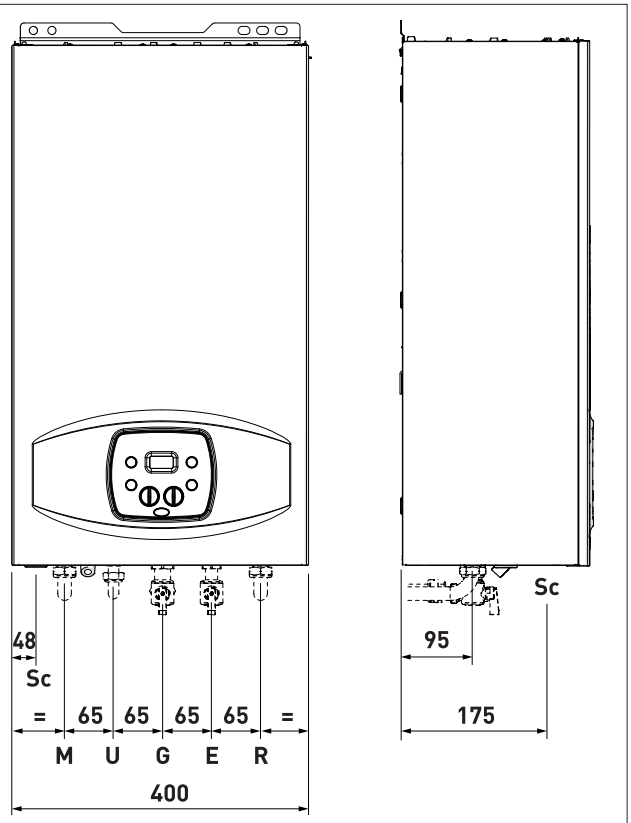

Εικ. 22

Περιγραφή	Vera HE	
	25	30
M - Προσαγωγή εγκατάστασης	Ø 3/4" G	
R - Επιστροφή εγκατάστασης	Ø 3/4" G	
U - Έξοδος νερού χρήσης	Ø 1/2" G	
E - Είσοδος νερού χρήσης	Ø 1/2" G	
G - Τροφοδοσία αερίου	Ø 3/4" G	
Sc - Εκκένωση συμπυκνωμάτων	Ø 20 mm	

6.9.1 Υδραυλικά εξαρτήματα (προαιρετικά)

Για να διευκολύνετε την υδραυλική σύνδεση και τη σύνδεση αερίου των λεβήτων στις μονάδες είναι διαθέσιμα τα εξαρτήματα που αναφέρονται στον πίνακα, τα οποία παραγγέλλονται χωριστά από το λέβητα.

ΠΕΡΙΓΡΑΦΗ	ΚΩΔΙΚΟΣ
Πλάκα εγκατάστασης	8075441
Σετ καμπυλών	8075418
Σετ καμπυλών και βανών με συνδέσεις σύμφωνα με DIN σε SIME	8075443
Σετ βανών	8091806
Σετ βανών με συνδέσεις σύμφωνα με DIN σε SIME	8075442
Σετ αντικατάστασης επιτοίχιων άλλης μάρκας	8093900
Σετ προστασίας εξαρτημάτων	8094530
Σετ δοσομετρητή πολυφωσφορικών	8101700
Σετ επαναφόρτισης δοσομετρητή	8101710

ΣΗΜΕΙΩΣΗ: *οι οδηγίες των σετ παρέχονται μαζί με το εξάρτημα ή αναφέρονται επάνω στις συσκευασίες.*

6.10 Συλλογή/εκκένωση συμπυκνωμάτων

Για τη συλλογή των συμπυκνωμάτων συνιστάται:
– να συλλέξετε σε έναν συλλέκτη τις εκκενώσεις της συμπύκνωσης της συσκευής και της απαγωγής καυσαερίων
– να προβλέψετε μία διάταξη εξουδετέρωσης
– να λάβετε υπόψη ότι η κλίση των εκροών είναι **>3%**.

ΠΡΟΕΙΔΟΠΟΙΗΣΗ

– Ο αγωγός εκκένωσης των συμπυκνωμάτων πρέπει να είναι στεγανός, να έχει κατάλληλες διαστάσεις με αυτές του σιφόν και δεν πρέπει να παρουσιάζει στενέματα.
– Η απαγωγή συμπύκνωσης πρέπει να κατασκευαστεί σύμφωνα με τον ισχύοντα Εθνικό ή Τοπικό κανονισμό.
– Πριν θέσετε σε λειτουργία τη συσκευή για πρώτη φορά γεμίστε το σιφόν με νερό.

6.11 Τροφοδοσία αερίου

Οι λέβητες **Vera HE** αφήνουν το εργοστάσιο προρυθμισμένοι για να λειτουργήσουν με το αέριο G20 (μεθάνιο) και μπορούν να λειτουργήσουν και με το G31 (προπάνιο) χωρίς καμία μηχανική μετατροπή. Είναι απαραίτητο να επιλέξετε την παράμετρο **"03"** (βλέπε "**Προβολή και καθορισμός παραμέτρων**") και καθορίστε το σύμφωνα με τον τύπο αερίου που χρησιμοποιείται.
Σε περίπτωση μετατροπής του αερίου που χρησιμοποιείτε εκτελέστε εξ ολοκλήρου τη φάση **"ΘΕΣΗ ΣΕ ΛΕΙΤΟΥΡΓΙΑ"** της συσκευής.
Η σύνδεση των λεβήτων με την τροφοδοσία του αερίου πρέπει να εκτελεστεί σύμφωνα με τους ισχύοντες Κανονισμούς εγκατάστασης.
Πριν εκτελέσετε τη σύνδεση είναι απαραίτητο να βεβαιωθείτε ότι:
– ο τύπος αερίου είναι αυτός για τον οποίο είναι προρυθμισμένη η συσκευή
– οι σωληνώσεις είναι προσεκτικά καθαρισμένες
– η σωλήνωση τροφοδοσίας αερίου έχει την ίδια ή μεγαλύτερη διάσταση από αυτήν του εξαρτήματος του λέβητα (G 3/4") και με απώλεια φορτίου μικρότερη ή ίση με αυτήν που προβλέπεται ανάμεσα στην τροφοδοσία του αερίου και το λέβητα.

ΠΡΟΣΟΧΗ

Μετά την πραγματοποίηση της εγκατάστασης ελέγξτε ότι οι συνδέσεις που έχουν εκτελεστεί είναι στεγανές, όπως προβλέπεται από τους Κανονισμούς εγκατάστασης.

ΠΡΟΕΙΔΟΠΟΙΗΣΗ

Επάνω στη γραμμή αερίου συνιστάται η χρήση ενός κατάλληλου φίλτρου.

ΠΡΟΕΙΔΟΠΟΙΗΣΗ

Σε περίπτωση μετατροπής του αερίου τροφοδοσίας, από G20 σε G31, σημειώστε το ειδικό πεδίο που υπάρχει στην ΤΕΧΝΙΚΗ ΠΙΝΑΚΙΔΑ.

G31 - 37 mbar	X ←

6.12 Απαγωγή καυσαερίων και αναρρόφηση αέρα καύσης

Οι λέβητες **Vera HE** πρέπει να διαθέτουν κατάλληλους αγωγούς απαγωγής καυσαερίων και αναρρόφησης αέρα καύσης. Οι αγωγοί αυτοί θεωρούνται αναπόσπαστο μέρος του λέβητα και παρέχονται από την **Sime** σε σετ εξαρτημάτων, που παραγγέλλονται χωριστά από τη συσκευή σύμφωνα με τις επιτρεπτές τυπολογίες και τις απαιτήσεις των εγκαταστάσεων.

Επιτρεπτές τυπολογίες απαγωγής

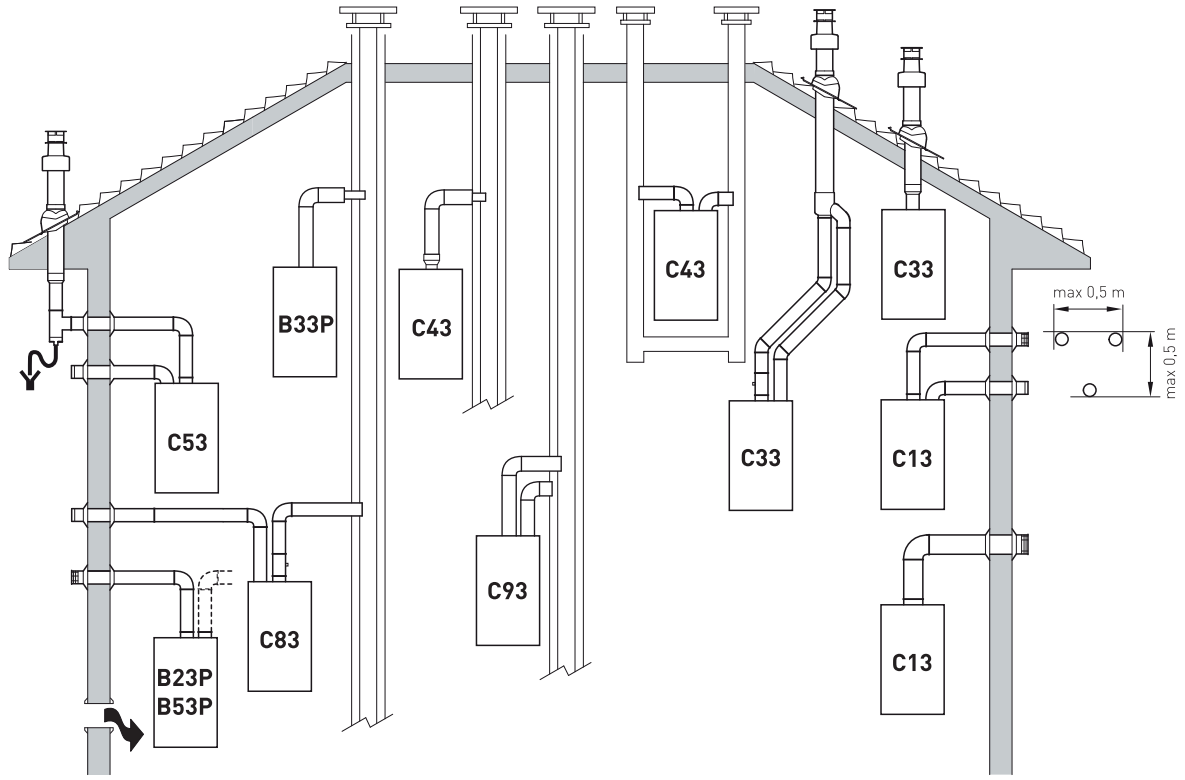

B23P-B53P
Αναρρόφηση αέρα καύσης από το περιβάλλον και απαγωγή καυσαερίων στον εξωτερικό χώρο.

B33P
Αναρρόφηση αέρα καύσης από το περιβάλλον και απαγωγή καυσαερίων σε μονή καμινάδα.
ΣΗΜΕΙΩΣΗ: *άνοιγμα για αέρα καύσης (6 cm^2 x kW).*

C13
Απαγωγή καυσαερίων με ομόκεντρους αγωγούς στον τοίχο. Οι σωλήνες μπορούν να ξεκινήσουν από τον λέβητα ανεξάρτητοι, αλλά οι έξοδοι πρέπει να είναι ομόκεντρες ή αρκετά κοντά (εντός 50 cm) ώστε να υπόκεινται σε ίδιες συνθήκες ανέμου.

C33
Απαγωγή καυσαερίων με ομόκεντρη οροφή. Οι σωλήνες μπορούν να ξεκινήσουν από τον λέβητα ανεξάρτητοι, αλλά οι έξοδοι πρέπει να είναι ομόκεντρες ή αρκετά κοντά (εντός 50 cm) ώστε να υπόκεινται σε ίδιες συνθήκες ανέμου.

C43
Απαγωγή και αναρρόφηση σε κοινές χωριστές καπνοδόχους αλλά υποκείμενες σε ίδιες συνθήκες ανέμου.

C63
Ίδια τυπολογία με το C42 αλλά με απαγωγή και αναρρόφηση κατασκευασμένες με σωλήνες εμπορίου και πιστοποιημένες χωριστά.

C53
Απαγωγή και αναρρόφηση χωριστές σε τοίχο ή σε οροφή και σε κάθε περίπτωση σε διαφορετικές ζώνες πιέσεων.
ΣΗΜΕΙΩΣΗ: *η απαγωγή και η αναρρόφηση δεν πρέπει να τοποθετούνται ποτέ σε αντίθετους τοίχους.*

C83
Απαγωγή σε μονή ή κοινή καμινάδα και αναρρόφηση από τον τοίχο.

C93
Απαγωγή και αναρρόφηση χωριστές σε κοινή καμινάδα.

P: σύστημα απαγωγής καυσαερίων σχεδιασμένο για τη λειτουργία με θετική πίεση.

Εικ. 23

ΠΡΟΕΙΔΟΠΟΙΗΣΕΙΣ

- Ο αγωγός απαγωγής και το εξάρτημα της καπνοδόχου πρέπει να είναι κατασκευασμένα σύμφωνα με τους Κανονισμούς και την ισχύουσα εθνική και τοπική Νομοθεσία.
- Είναι υποχρεωτική η χρήση άκαμπτων αγωγών, ανθεκτικών στη θερμοκρασία, στα συμπυκνώματα, στις μηχανικές καταπονήσεις και στεγανών.
- Μη μονωμένοι αγωγοί απαγωγής μπορεί να αποτελούν πηγές κινδύνου.

6.12.1 Ομοαξονικοί αγωγοί (Ø 60/100mm και Ø 80/125mm)

Ομοαξονικά εξαρτήματα

Περιγραφή	Κωδικός	
	Ø 60/100 mm	Ø 80/125 mm
Σετ ομοαξονικού αγωγού	8096250	8096253
Προέκταση Μ. 1000 mm	8096150	8096171
Προέκταση Μ. 500 mm	8096151	8096170
Κάθετη προέκταση Μ. 140 mm με παροχή ανάλυσης καυσαερίων	8086950	-
Προσαρμογέας για Ø 80/125 mm	-	8093150
Πρόσθετη καμπύλη 90°	8095850	8095870
Πρόσθετη καμπύλη 45°	8095950	8095970
Κεραμίδι με άρθρωση	8091300	8091300
Τερματικό εξόδου οροφής Μ. 1284 mm	8091205	8091205

Απώλειες φορτίου - Ισοδύναμα μήκη

Μοντέλο	Leq (γραμμικά μέτρα)	
	Ø 60/100 mm	Ø 80/125 mm
Καμπύλη 90°	1,5	2
Καμπύλη 45°	1	1

Ελάχιστα-Μέγιστα Μήκη

Μοντέλο	Μήκος Αγωγού Ø 60/100				Μήκος Αγωγού Ø 80/125			
	Μ Οριζόντιο (m)		Υ Κάθετο (m)		Μ Οριζόντιο (m)		Υ Κάθετο (m)	
	Min.	Max.	Min.	Max.	Min.	Max.	Min.	Max.
Vera HE 25	-	6	1,3	8	-	12	1,2	15
Vera HE 30	-	6	1,3	7	-	10	1,2	13

6.12.2 Ξεχωριστοί αγωγοί (Ø 60mm και Ø 80mm)

Η υλοποίηση των απαγωγών με ξεχωριστούς αγωγούς επιφέρει τη χρήση του "διαχωριστή αέρα-καυσαερίων", που παραγγέλλονται χωριστά από το λέβητα, στον οποίο, για να ολοκληρωθεί το γκρουπ απαγωγής καυσαερίων- αναρρόφησης αέρα καύσης, θα πρέπει να συνδέονται τα άλλα εξαρτήματα, που επιλέγονται μεταξύ αυτών που αναφέρονται στον πίνακα.

Χωριστά εξαρτήματα

Περιγραφή	Κωδικός	
	Διάμετρος Ø 60 (mm)	Διάμετρος Ø 80 (mm)
Διαχωριστής αέρα-καυσαερίων (χωρίς παροχή λήψης)	8093060	-
Διαχωριστής αέρα-καυσαερίων (με παροχή λήψης)	-	8093050
Καμπύλη 90° Α-Θ (6 τεμ.)	8089921	8077450
Καμπύλη 90° Α-Θ (με υποδοχή λήψης)	8089924	-
Μείωση Α-Θ 80/60	8089923	-
Προέκταση Μ. 1000 mm (6 τεμ.)	8089920	8077351
Προέκταση Μ. 500 mm (6 τεμ.)	-	8077350
Προέκταση Μ. 135 mm (με υποδοχή λήψης)	-	8077304
Τερματικό απαγωγής στον τοίχο	8089541	8089501
Σετ ροζέτες, εσωτερική και εξωτερική	8091510	8091500
Τερματικό αναρρόφησης	8089540	8089500
Καμπύλη 45° Α-Θ (6 τεμ.)	8089922	8077451
Συλλέκτης	8091400	
Κεραμίδι με άρθρωση	8091300	
Τερματικό εξόδου οροφής Μ. 1390 mm	8091204	
Εξάρτημα αναρρόφησης/απαγωγής Ø 80/125 mm	-	8091210

Διαχωριστής

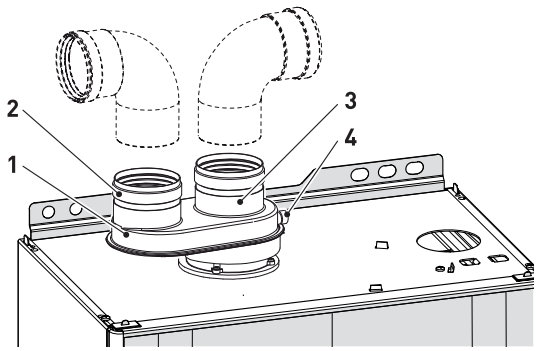

Εικ. 24

ΥΠΟΜΝΗΜΑ:
1 *Διαχωριστής με οπή ανάλυσης καυσαερίων*
2 *Αναρρόφηση αέρα*
3 *Απαγωγή καυσαερίων*
4 *Υποδοχή για ανάλυση καυσαερίων*

ΠΡΟΕΙΔΟΠΟΙΗΣΗ

- **Το μέγιστο συνολικό μήκος των αγωγών**, το οποίο λαμβάνεται προσθέτοντας τα μήκη των σωληνώσεων αναρρόφησης και αυτά της απαγωγής, καθορίζεται από τις απώλειες φορτίου των επιμέρους εξαρτημάτων που χρησιμοποιούνται και **δεν θα πρέπει να είναι μεγαλύτερο από 15 mm H2O**.
- **Η συνολική έκταση** για αγωγούς **Ø 80 mm** δεν πρέπει σε κάθε περίπτωση να ξεπερνά τα 25 m (αναρρόφηση) + 25 m (απαγωγή) για όλους τους τύπους λεβήτων. Για αγωγούς **Ø 60 mm** η συνολική έκταση δεν πρέπει να υπερβαίνει αντίστοιχα τα 6 m (αναρρόφηση) + 6 m (απαγωγή), ακόμη και αν η απώλεια συνολικού φορτίου είναι μικρότερη από την μέγιστη εφαρμόσιμη.

Απώλειες φορτίου εξαρτημάτων Ø 60 mm

Περιγραφή	Κωδικός	Απώλεια φορτίου (mm H_2O)			
		Vera HE 25		Vera HE 30	
		Αναρρόφηση	Απαγωγή	Αναρρόφηση	Απαγωγή
Διαχωριστής αέρα/ καυσαερίων	8093060	2,5	0,5	2,5	0,5
Καμπύλη 90° Α/Θ	8089921	0,4	0,9	0,5	1,1
Καμπύλη 45° Α/Θ	8089922	0,35	0,7	0,45	0,9
Οριζόντια προέκταση Μ. 1000 mm	8089920	0,4	0,9	0,5	1,1
Κάθετη προέκταση Μ. 1000 mm	8089920	0,4	0,6	0,5	0,7
Τερματικό απαγωγής στον τοίχο	8089541	_	1,2	_	1,4
Επιτοίχιο τερματικό αναρρόφησης	8089540	0,5	_	0,8	_
Τερματικό εξόδου οροφής (*)	8091204	0,8	0,1	1,1	0,15

(*) Οι απώλειες του τερματικού εξόδου οροφής κατά την αναρρόφηση περιλαμβάνονται στον συλλέκτη κωδ. 8091400.

ΣΗΜΕΙΩΣΗ: *για μία σωστή λειτουργία του λέβητα είναι απαραίτητο, με την καμπύλη 90° κατά την αναρρόφηση, να διατηρείτε μία ελάχιστη απόσταση του αγωγού 0,50 m.*

Απώλειες φορτίου εξαρτημάτων Ø 80 mm

Περιγραφή	Κωδικός	Απώλεια φορτίου (mm H_2O)			
		Vera HE 25		Vera HE 30	
		Αναρρόφηση	Απαγωγή	Αναρρόφηση	Απαγωγή
Καμπύλη 90° Α/Θ	8077450	0,20	0,25	0,25	0,30
Καμπύλη 45° Α/Θ	8077451	0,15	0,15	0,20	0,20
Οριζόντια προέκταση Μ. 1000 mm	8077351	0,15	0,15	0,20	0,20
Κάθετη προέκταση Μ. 1000 mm	8077351	0,15	0,15	0,20	0,20
Επιτοίχιο τερματικό	8089501	0,10	0,25	0,10	0,35
Τερματικό εξόδου οροφής (*)	8091204	0,80	0,10	1,10	0,15

(*) Οι απώλειες του τερματικού εξόδου οροφής κατά την αναρρόφηση περιλαμβάνονται στον συλλέκτη κωδ. 8091400.

ΣΗΜΕΙΩΣΗ: *για μία σωστή λειτουργία του λέβητα είναι απαραίτητο, με την καμπύλη 90° κατά την αναρρόφηση, να διατηρείτε μία ελάχιστη απόσταση του αγωγού 0,50 m.*

Παράδειγμα υπολογισμού των απωλειών φορτίου ενός λέβητα **Vera HE 25**.

Εξαρτήματα Ø 80 mm	Κωδικός	Ποσότητα	Απώλεια φορτίου (mm H_2O)		
			Αναρρόφηση	Απαγωγή	Ολικά
Προέκταση Μ. 1000 mm (οριζόντια)	8077351	7	7 x 0,15	-	1,05
Προέκταση Μ. 1000 mm (οριζόντια)	8077351	7	-	7 x 0,15	1,05
Καμπύλες 90°	8077450	2	2 x 0,20	-	0,40
Καμπύλες 90°	8077450	2	-	2 x 0,25	0,50
Επιτοίχιο τερματικό	8089501	2	0,10	0,25	0,35
ΣΥΝΟΛΟ					**3,35**

(επιτρεπτή εγκατάσταση καθώς το σύνολο των απωλειών φορτίου των εξαρτημάτων που χρησιμοποιούνται είναι μικρότερη από **15 mm H20**).

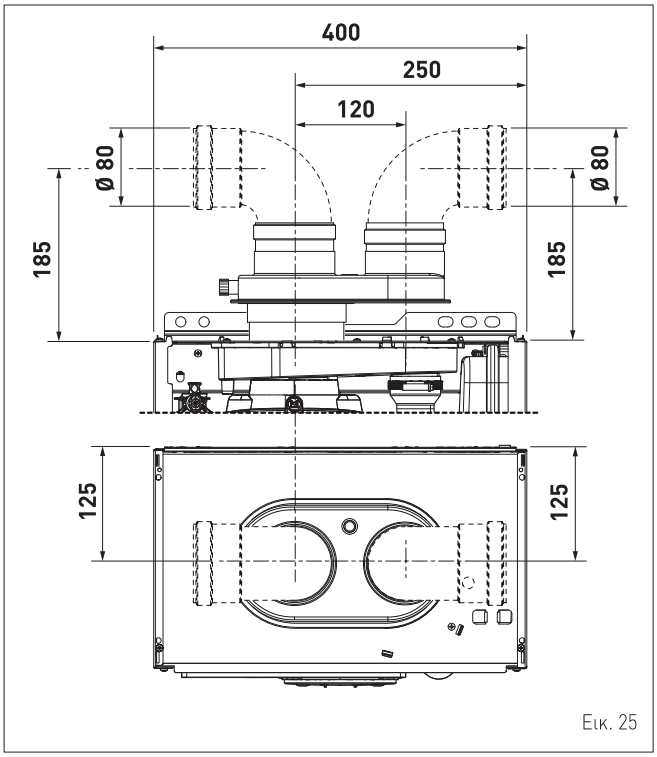

Εικ. 25

6.13 Ηλεκτρικές συνδέσεις

Ο λέβητας προσφέρεται με ηλεκτρικό καλώδιο τροφοδοσίας ήδη καλωδιωμένο και πρέπει να συνδεθεί στο δίκτυο 230V~50 Hz.
Σε περίπτωση αντικατάστασης πρέπει να ζητήσετε το ανταλλακτικό από την **Sime**.
Κατά συνέπεια είναι απαραίτητες μόνον οι συνδέσεις των προαιρετικών εξαρτημάτων, που αναφέρονται στον πίνακα, τα οποία παραγγέλλονται χωριστά από τον λέβητα.

ΠΕΡΙΓΡΑΦΗ	ΚΩΔΙΚΟΣ
Σετ εξωτερικού αισθητήρα (ß=3435, NTC 10KOhm a 25°C)	8094101
Καλώδιο τροφοδοσίας (ειδικό)	6323875
Κλιματικός ρυθμιστής HOME (open therm)	8092280
Κλιματικός ρυθμιστής HOME PLUS (open therm)	8092281

ΠΡΟΕΙΔΟΠΟΙΗΣΗ
Οι εργασίες που περιγράφονται παρακάτω πρέπει να εκτελούνται ΜΟΝΟ από διαπιστευμένο προσωπικό.

ΠΡΟΣΟΧΗ
Πριν κάνετε τις εργασίες που περιγράφονται παρακάτω:
- τοποθετήστε το γενικό διακόπτη της εγκατάστασης στο "OFF" (κλειστό)
- κλείστε τη βάνα του αερίου
- προσέξτε να μην αγγίξετε ενδεχόμενα ζεστά μέρη στο εσωτερικό της συσκευής.

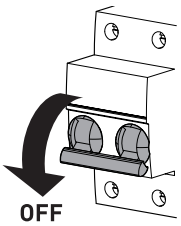

Εικ. 26

Για να διευκολύνετε την είσοδο των καλωδίων σύνδεσης των προαιρετικών εξαρτημάτων στον λέβητα:
- ξεβιδώστε τις δύο βίδες (1), τραβήξτε μπροστά το μπροστινό κάλυμμα (2) και σηκώστε το για να το αποσυνδέσετε στο επάνω μέρος

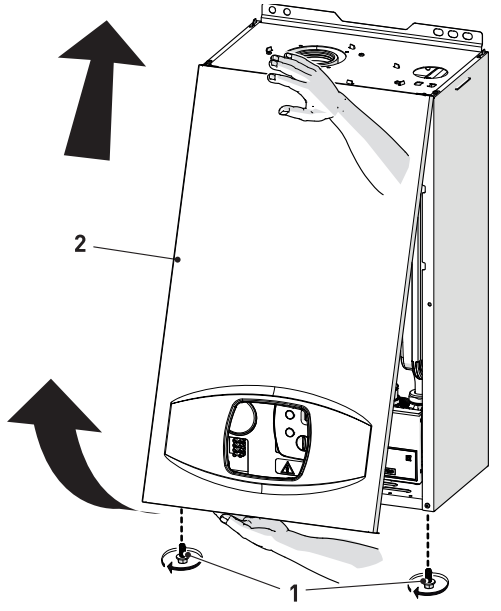

Εικ. 27

- αφαιρέστε τις βίδες (3) στερέωσης του πίνακα χειρισμών (4)
- μετακινήστε τον πίνακα (4) προς τα πάνω (a) κρατώντας τον μέσα στους πλευρικούς οδηγούς (5) μέχρι το τέλος της διαδρομής
- στρέψτε τον μπροστά (b) μέχρι να τον θέσετε σε οριζόντια θέση

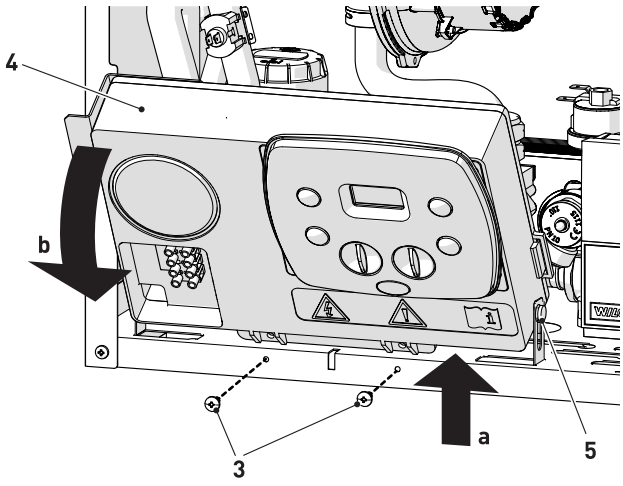

Εικ. 28

- εισάγετε τα καλώδια σύνδεσης στο εξάρτημα συγκράτησης καλωδίων (6) και στο άνοιγμα (7) που βρίσκεται στον πίνακα χειρισμών

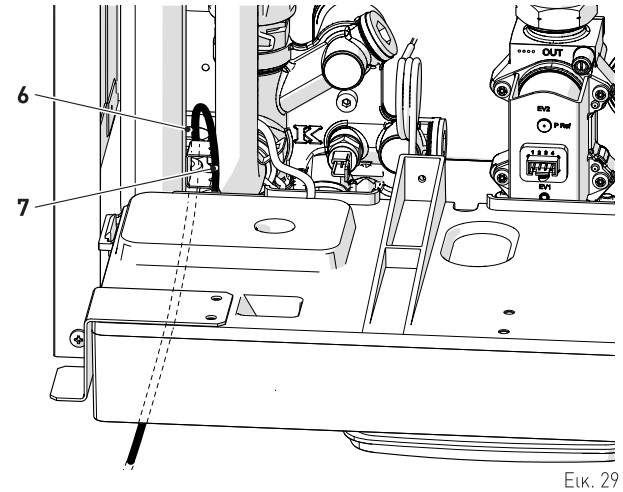

Εικ. 29

- επαναφέρετε τον πίνακα (4) στην αρχική θέση και ασφαλίστε τον με τις βίδες (3) που είχατε βγάλει προηγουμένως
- συνδέστε τα καλώδια του εξαρτήματος στην κλέμα (8) σύμφωνα με όσα αναφέρονται στην πινακίδα (9).

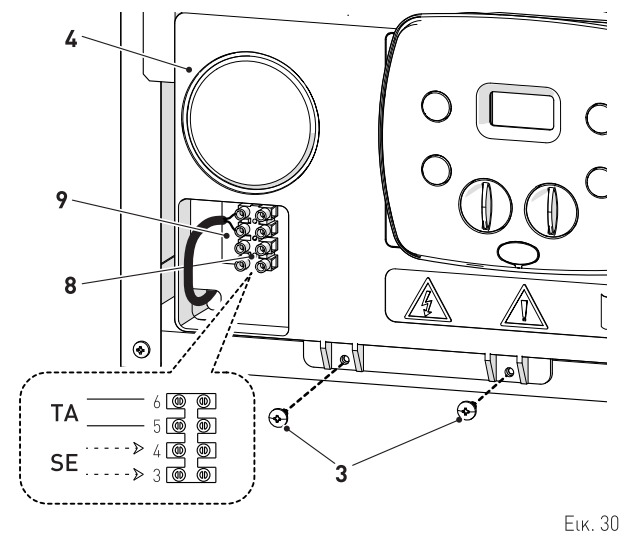

Εικ. 30

ΠΡΟΕΙΔΟΠΟΙΗΣΗ

Είναι υποχρεωτικά τα ακόλουθα:

- η χρήση ενός πολυπολικού θερμομαγνητικού διακόπτη, αποζεύκτη γραμμής, συμβατού με τα Πρότυπα EN (άνοιγμα των επαφών τουλάχιστον 3 mm)
- σε περίπτωση αντικατάστασης του καλωδίου τροφοδοσίας να χρησιμοποιείτε ΜΟΝΟ ένα ειδικό καλώδιο, με προκαλωδιωμένο συνδετήρα στο εργοστάσιο, μετά από παραγγελία του ως ανταλλακτικό και να συνδεθεί από διαπιστευμένο ειδικευμένο προσωπικό
- να συνδέσετε το καλώδιο γείωσης σε μία αποτελεσματική εγκατάσταση γείωσης (*)
- πριν από κάθε επέμβαση στο λέβητα να αποσυνδεθεί η ηλεκτρική τροφοδοσία τοποθετώντας στο "OFF" το γενικό διακόπτη της εγκατάστασης.

(*) Ο κατασκευαστής δεν ευθύνεται για ενδεχόμενες βλάβες που προκαλούνται από την απουσία γείωσης της συσκευής και από την μη τήρηση των όσων αναφέρονται στα ηλεκτρικά σχέδια.

ΑΠΑΓΟΡΕΥΕΤΑΙ

Να χρησιμοποιείτε τους σωλήνες του νερού για τη γείωση της συσκευής.

6.13.1 Εξωτερικός αισθητήρας

Στο λέβητα έχει προβλεφθεί η σύνδεση ενός αισθητήρα εξωτερικής θερμοκρασίας και μπορεί να λειτουργεί έτσι με κυλιόμενη θερμοκρασία. Αυτό σημαίνει ότι η θερμοκρασία προσαγωγής του λέβητα μεταβάλλεται σε συνάρτηση της εξωτερικής θερμοκρασίας ανάλογα με την κλιματική καμπύλη που επιλέγεται μεταξύ αυτών που αναφέρονται στο διάγραμμα (Εικ. 31).
Για την τοποθέτηση του αισθητηρίου εξωτερικά του κτιρίου ακολουθήστε τις οδηγίες που αναφέρονται επάνω/μέσα στη συσκευασία.

Κλιματικές καμπύλες

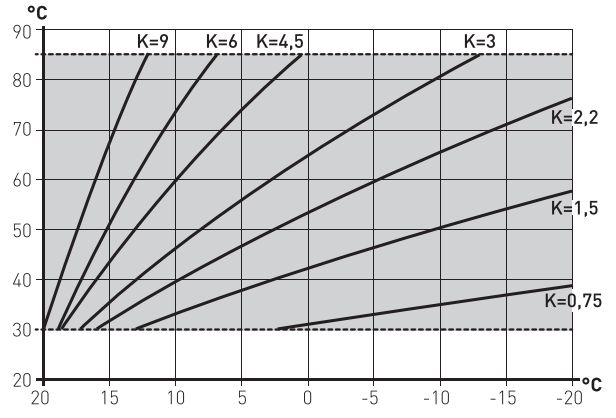

Εικ. 31

ΠΡΟΕΙΔΟΠΟΙΗΣΗ

Εάν υπάρχει εξωτερικός αισθητήρας, για να επιλέξετε την βέλτιστη κλιματική καμπύλη, για τη εγκατάσταση, και κατά συνέπεια την πορεία της θερμοκρασίας προσαγωγής σε συνάρτηση με την εξωτερική θερμοκρασία, γυρίστε το διακόπτη θέρμανσης μέχρι να επιλέξετε την επιθυμητή καμπύλη K, στο πεδίο **K=0.0 ÷ K=9.0**.

6.13.2 Χρονοθερμοστάτης ή θερμοστάτης χώρου

Η ηλεκτρική σύνδεση του χρονοθερμοστάτη ή του θερμοστάτη χώρου έχει περιγραφεί προηγουμένως. Για την τοποθέτηση του εξαρτήματος στο χώρο ελέγχου ακολουθήστε τις οδηγίες που αναφέρονται επάνω στη συσκευασία.

6.13.3 ΠΑΡΑΔΕΙΓΜΑΤΑ χρήσης διατάξεων χειρισμού/ ελέγχου σε ορισμένες τυπολογίες εγκατάστασης θέρμανσης

ΥΠΟΜΝΗΜΑ

M	*Προσαγωγή εγκατάστασης*
R	*Επιστροφή εγκατάστασης*
CR	*Απομακρυσμένος Χειρισμός*
SE	*Εξωτερικός αισθητήρας*
TA	*Θερμοστάτης χώρου ενεργοποίησης λέβητα*
TZ1÷TZ3	*Θερμοστάτες χώρου ζώνης*
VZ1÷VZ3	*Ηλεκτροβαλβίδες ζώνης*
RL1÷RL3	*Ρελέ ζώνης*
P1÷P3	*Κυκλοφορητές ζώνης*
TSB	*Θερμοστάτης ασφαλείας χαμηλής θερμοκρασίας*

Εγκατάσταση με ΜΙΑ ΖΩΝΗ άμεση, εξωτερικό αισθητήρα και θερμοστάτη χώρου.

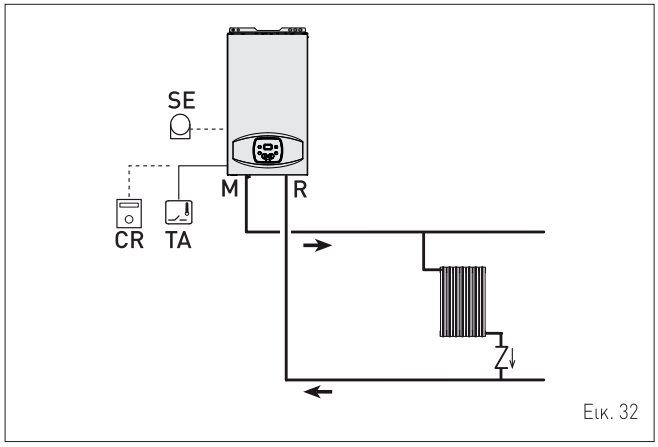

Εικ. 32

Εγκατάσταση ΠΟΛΛΩΝ ΖΩΝΩΝ - με ηλεκτροβαλβίδες ζώνης, θερμοστάτες χώρου και εξωτερικό αισθητήρα.

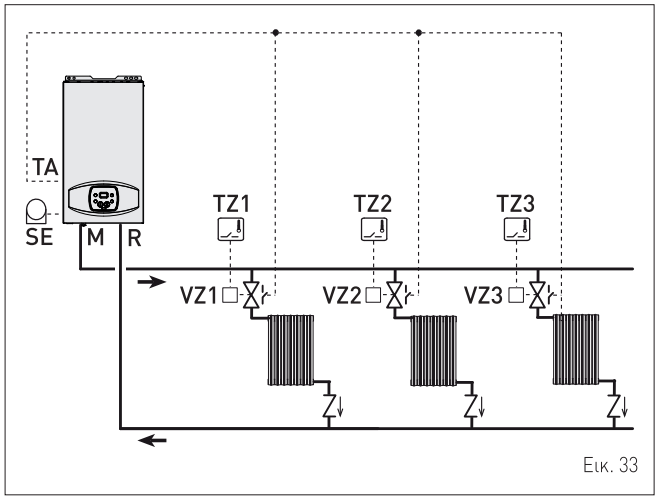

Εικ. 33

ΠΡΟΕΙΔΟΠΟΙΗΣΗ
Καθορίστε την "tS 1.7 = ΚΑΘΥΣΤΕΡΗΣΗ ΕΝΕΡΓΟΠΟΙΗΣΗΣ ΚΥΚΛΟΦΟΡΗΤΗ ΕΓΚΑΤΑΣΤΑΣΗΣ" για να επιτρέψετε να προηγηθεί το άνοιγμα των ηλεκτροβανών της ζώνης VZ.

Εγκατάσταση ΠΟΛΛΩΝ ΖΩΝΩΝ - με κυκλοφορητές, θερμοστάτες περιβάλλοντος και εξωτερικό αισθητήρα.

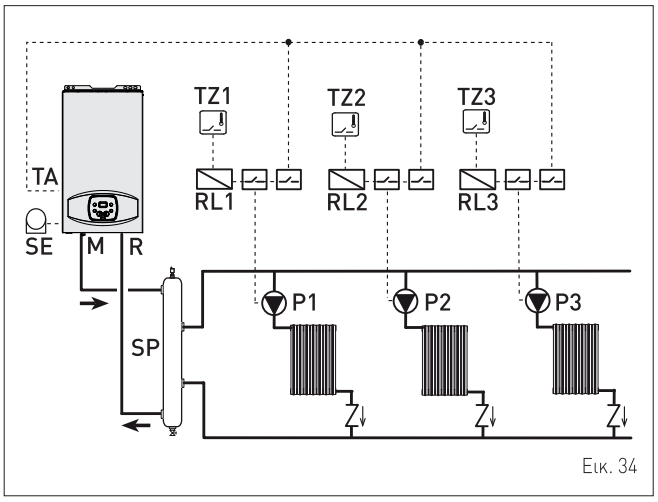

Εικ. 34

6.14 Πλήρωση και εκκένωση

Πριν κάνετε τις εργασίες που περιγράφονται παρακάτω βεβαιωθείτε ότι ο γενικός διακόπτης της εγκατάστασης είναι τοποθετημένος στο "OFF" (κλειστό).

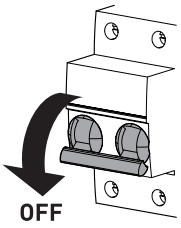

Εικ. 35

6.14.1 Ενέργειες ΠΛΗΡΩΣΗΣ

Αφαίρεση του μπροστινού καλύμματος:

– ξεβιδώστε τις δύο βίδες (1), τραβήξτε μπροστά το μπροστινό κάλυμμα (2) και σηκώστε το για να το αποσυνδέσετε στο επάνω μέρος.

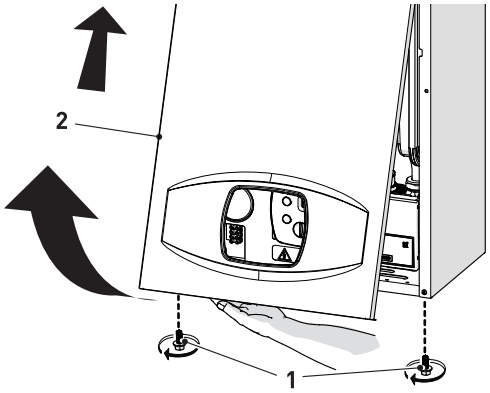

Εικ. 36

Κύκλωμα νερού χρήσης:

- ανοίξτε τη βάνα παροχής του κυκλώματος νερού χρήσης (εάν προβλέπεται)
- ανοίξτε μία ή περισσότερες βρύσες του ζεστού νερού χρήσης για να γεμίσετε και να εξαερώσετε το κύκλωμα νερού χρήσης
- μετά την ολοκλήρωση της εξαέρωσης ξανακλείστε τις βρύσες του ζεστού νερού χρήσης.

Κύκλωμα θέρμανσης:

- ανοίξτε τους κρουνούς προσαγωγής και επιστροφής και τις βαλβίδες εξαέρωσης που βρίσκονται στα πιο ψηλά σημεία της εγκατάστασης
- λασκάρετε το πώμα της αυτόματης βαλβίδας εξαέρωσης (3)
- ανοίξτε τη βάνα παροχής του κυκλώματος θέρμανσης (εάν προβλέπεται)
- ανοίξτε τη βάνα πλήρωσης (4)
- γεμίστε μέχρι να βγει νερό από τις βαλβίδες εξαέρωσης και ξανακλείστε τις
- συνεχίστε τη φόρτωση μέχρι να φθάσετε στην πίεση του **1-1,2** bar που αναφέρεται στην μανόμετρ (5)
- κλείστε τη βάνα πλήρωσης (4)
- ελέγξτε ότι στην εγκατάσταση δεν υπάρχει αέρας εξαερώνοντας όλα τα θερμαντικά σώματα και το κύκλωμα στα διάφορα ψηλά σημεία της εγκατάστασης

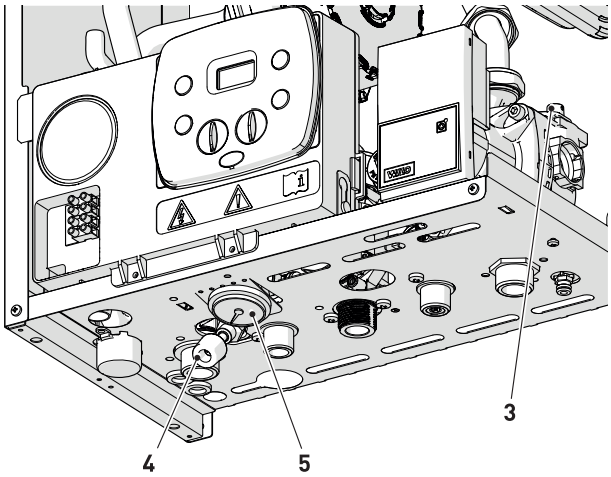

Εικ. 37

ΣΗΜΕΙΩΣΗ: *για μία πλήρη εξαέρωση της εγκατάστασης, συνιστάται να επαναλάβετε περισσότερες φορές τα προαναφερόμενα.*

- ελέγξτε την πίεση που αναφέρεται στο μανόμετρο (5) και, εάν είναι απαραίτητο, ολοκληρώστε την πλήρωση μέχρι να διαβάσετε την σωστή τιμή πίεσης
- κλείστε το πώμα της αυτόματης βαλβίδας εξαέρωσης (3)
- γεμίστε το σιφόν αποσυνδέοντας από αυτό τον σωλήνα ή χρησιμοποιώντας (διαμέσου) την παροχή λήψης καυσαερίων.

Επανατοποθετήστε το μπροστινό κάλυμμα του λέβητα συνδέοντάς το στο επάνω μέρος, ωθώντας το μπροστά και ασφαλίζοντάς το σφίγγοντας τις βίδες (1) που αφαιρέσατε προηγουμένως.

6.14.2 Ενέργειες ΕΚΚΕΝΩΣΗΣ

Κύκλωμα νερού χρήσης:

- κλείστε τη βάνα παροχής του κυκλώματος νερού χρήσης (προβλέπεται στην εγκατάσταση)
- ανοίξτε δύο ή περισσότερες βρύσες του ζεστού νερού χρήσης για να εκκενώσετε το κύκλωμα νερού χρήσης.

Λέβητας:

- λασκάρετε το πώμα της αυτόματης βαλβίδας εξαέρωσης (3)
- κλείστε τις βάνες προσαγωγής και επιστροφής του κυκλώματος θέρμανσης (προβλέπεται στην εγκατάσταση)
- ελέγξτε ότι η βάνα πλήρωσης (4) είναι κλειστή
- συνδέστε μία ελαστική σωλήνα στη βαλβίδα εκκένωσης λέβητα (7) και ανοίξτε την
- in attesa di traduzione !da duplicazione!
- κλείστε το πώμα της αυτόματης βαλβίδας εξαέρωσης (3).

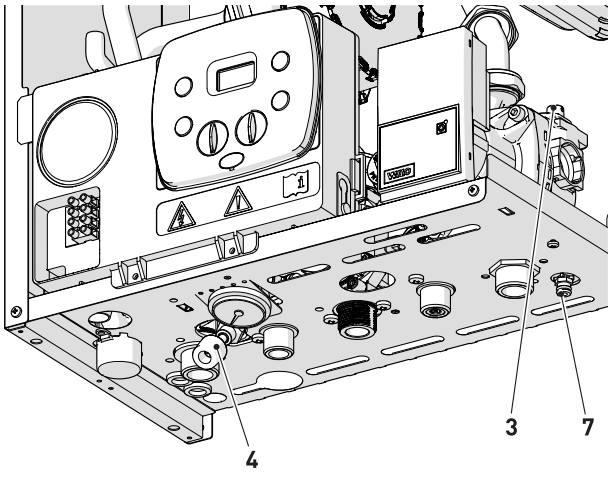

Εικ. 38

7 ΘΕΣΗ ΣΕ ΛΕΙΤΟΥΡΓΙΑ

7.1 Προκαταρκτικές εργασίες

ΠΡΟΣΟΧΗ

- Σε περίπτωση που είναι απαραίτητο να έχετε πρόσβαση στις ζώνες που βρίσκονται στο κάτω μέρος της συσκευής, βεβαιωθείτε ότι οι θερμοκρασίες των εξαρτημάτων ή των σωληνώσεων της εγκατάστασης δεν είναι υψηλές (κίνδυνος εγκαυμάτων).
- Πριν να κάνετε τις ενέργειες αποκατάστασης της εγκατάστασης θέρμανσης φορέστε προστατευτικά γάντια.

Πριν να θέσετε σε λειτουργία τη συσκευή ελέγξτε ότι:
- ο τύπος αερίου είναι αυτός για τον οποίο έχει παραχθεί η συσκευή
- οι βάνες παροχής του αερίου, της θερμικής εγκατάστασης και της υδραυλικής εγκατάστασης είναι ανοιχτές
- η πίεση εγκατάστασης, εν ψυχρώ, η οποία αναφέρεται στο μανόμετρο, είναι μεταξύ **1 και 1,2 bar**
- ο ρότορας του κυκλοφορητή γυρίζει ελεύθερα
- το σιφόν έχει γεμίσει
- η καμινάδα έχει τοποθετηθεί σωστά.

7.2 Αρχική έναυση

Αφού πραγματοποιήσετε τις προκαταρκτικές ενέργειες, για να θέσετε σε λειτουργία το λέβητα:
- τοποθετήστε το γενικό διακόπτη της εγκατάστασης στο "ON" (ανοιχτό)

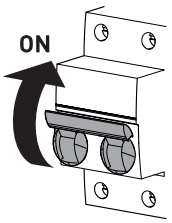

Εικ. 39

- θα προβληθεί ο τύπος αερίου για τον οποίο είναι βαθμονομημένος ο λέβητας **"nG"** (μεθάνιο) ή **"LG"** (υγραέριο GPL), στη συνέχεια η ισχύς. Στη συνέχεια θα εξακριβωθεί η σωστή εκπροσώπηση των συμβόλων και τέλος στην οθόνη θα προβληθεί **"- -"**

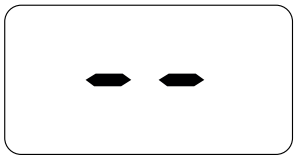

- πατήστε, μία φορά, για τουλάχιστον 1 δευτερόλεπτο, το πλήκτρο ⏻ για να επιλέξετε τη "λειτουργία ΚΑΛΟΚΑΙΡΙ" ☀. Η οθόνη θα προβάλλει την τιμή του αισθητήρα προσαγωγής που έχει ανιχνεύσει τη συγκεκριμένη στιγμή

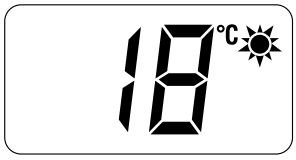

7.2.1 Διαδικασία αυτοβαθμονόμησης

Εκτελέστε την "Αυτόματη διαδικασία αυτοβαθμονόμησης" ενεργώντας ως εξής:
- γυρίστε το διακόπτη νερού χρήσης 🚰 στο μέγιστο
- πατήστε ταυτόχρονα τα πλήκτρα **OK** και **+**, για περίπου 12 δευτερόλεπτα, μέχρι να προβληθούν στην οθόνη τα σύμβολα ☀ και ❄ να αναβοσβήνουν



- μόλις αρχίσουν να αναβοσβήνουν τα σύμβολα, αφήστε ελεύθερα τα πλήκτρα **OK** και **+** και πατήστε το πλήκτρο ⏻, **εντός 3 δευτερολέπτων**
- αρχίζει η "Αυτόματη διαδικασία αυτοβαθμονόμησης"
- **ανοίξτε μία ή περισσότερες βρύσες του ζεστού νερού**
- στην οθόνη προβάλλονται οι τιμές με αναλαμπή: **"99"** (μέγιστη τιμή), στη συνέχεια "μία ενδιάμεση τιμή" και τέλος **"00"** (ελάχιστη τιμή)



Ο χειριστής πρέπει να περιμένει περίπου 15 λεπτά ώστε να ολοκληρωθεί η "διαδικασία αυτοβαθμονόμησης" προβάλλοντας και πάλι στην οθόνη τη "λειτουργία ΚΑΛΟΚΑΙΡΙ" ☀. Αφού ολοκληρωθεί η διαδικασία:
- κλείστε τις βρύσες που ανοίξατε προηγουμένως και εξακριβώστε το σταμάτημα της συσκευής.

Σε περίπτωση μιας ενδεχόμενης δυσλειτουργίας η οθόνη θα προβάλλει την ένδειξη **"AL"**, ακολουθούμενο από τον κωδικό δυσλειτουργίας (π.χ. **"06"** - μη εντοπισμός φλόγας.

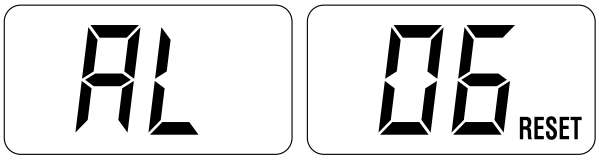

ΠΡΟΕΙΔΟΠΟΙΗΣΗ

Για να αποκαταστήσετε τις συνθήκες εκκίνησης πατήστε για περισσότερα από 3 δευτερόλεπτα το πλήκτρο **OK RESET**. Η ενέργεια αυτή μπορεί να εκτελεστεί μέχρι 6 φορές το ανώτερο χωρίς να διακοπεί η "διαδικασία αυτοβαθμονόμησης".

- πατήστε, μία φορά, το πλήκτρο ⏻ για να επιλέξετε τη "λειτουργία ΧΕΙΜΩΝΑΣ" ❄. Η οθόνη θα προβάλλει την τιμή της θερμοκρασίας του νερού θέρμανσης που έχει εντοπιστεί τη συγκεκριμένη στιγμή

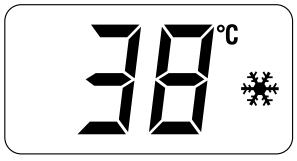

- ρυθμίστε το θερμοστάτη χώρου που θέλετε και εξακριβώστε ότι ο λέβητας ξεκινά και λειτουργεί κανονικά

- κάντε τη διαδικασία "**Λειτουργία ανάλυσης καυσαερίων**", ώστε να ελέγξετε ότι η πίεση του αερίου τροφοδοσίας (δίκτυο) είναι σωστή, για να εντοπίσετε τις παραμέτρους καύσης και για να μετρήσετε την απόδοση καύσης που απαιτείται από την ισχύουσα νομοθεσία.

7.3 Προβολή και καθορισμός παραμέτρων

Για να μπείτε στο μενού παραμέτρων:

– από την επιλεγόμενη λειτουργία (π.χ. ΧΕΙΜΩΝΑΣ)

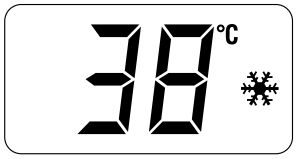

– πατήστε ταυτόχρονα τα πλήκτρα **–** και **OK** (περίπου 5 δευτερόλεπτα) μέχρι να προβληθεί, στα 2 ψηφία της οθόνης, **"tS"** (εγκαταστάτης) που εναλλάσσεται με το **"0.1"** (αριθμός παραμέτρου) και το **"2"** (τιμή που έχει καθοριστεί)



– πατήστε το πλήκτρο **+** για να τρέξετε τη λίστα των παραμέτρων κατ' αύξουσα σειρά και στη συνέχεια**–** για να τρέξετε τη λίστα κατά φθίνουσα σειρά

ΣΗΜΕΙΩΣΗ: *το συνεχόμενο πάτημα των πλήκτρων* **+** *ο* **–** *επιτρέπει τη γρήγορη κύλιση.*

– αφού επιτευχθεί η επιθυμητή παράμετρος πατήστε το πλήκτρο **OK**, για ~ 3 δευτερόλεπτα, για να την επιβεβαιώσετε και μπείτε έτσι στην καθορισμένη τιμή, η οποία θα αναβοσβήνει στην οθόνη, και θα μπορέσετε να την τροποποιήσετε

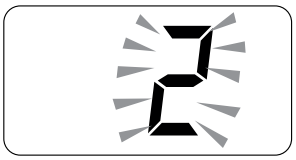

– για να τροποποιήσετε την τιμή, στο επιτρεπτό πεδίο, πατήστε τα πλήκτρα **+**, για να την αυξήσετε, ή **–**, για να τη μειώσετε

– αφού εντοπιστεί η επιθυμητή τιμή, πατήστε το πλήκτρο **OK** για να την επιβεβαιώσετε.

Αφού ολοκληρωθούν όλες οι τροποποιήσεις των τιμών των σχετικών παραμέτρων για να βγείτε από το μενού παραμέτρων, πατήστε **ταυτόχρονα**, για ~ 5 δευτερόλεπτα, τα πλήκτρα **–** και **OK** μέχρι να προβληθεί η αρχική ένδειξη οθόνης.

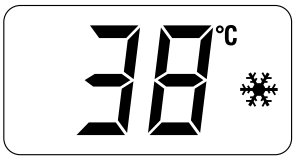

7.4 Λίστα παραμέτρων

Τύπος	αρ.	Περιγραφή	Πεδίο	Μονάδα μέτρησης	Βήμα	Προκαθορισμένο
ΔΙΑΜΟΡΦΩΣΗ						
tS	0.1	Ισχύς λέβητα kW	6 = 25 kW 7 = 30 kW	-	1	6 ή 7
tS	0.2	Παραγωγή Ζεστού Νερού Χρήσης	0 = στιγμιαία παραγωγή ζεστού νερού χρήσης 1 = μπόιλερ με θερμοστάτη ή μόνο θέρμανση 2 = μπόιλερ με αισθητήρα 3 = με έναν διπλό εναλλάκτη 4 = στιγμιαία με είσοδο από ηλιακό 5 = ανοιχτός ανεμ.	-	1	0
tS	0.3	Τύπος Αερίου	0 = G20 1 = G31	-	1	0
tS	0.4	Τύπος Θαλάμου Καύσης	0 = κλειστού θαλάμου καύσης με έλεγχο καύσης 1 = ανοιχτού θαλάμου καύσης με θερμοστάτη καυσαερίων 2 = Low NOx	-	1	0
tS	0.8	Διόρθωση τιμής εξωτερικού αισθητήρα	-5 .. +5	°C	1	0
tS	0.9	Αριθμός στροφών ανεμιστήρα έναυσης	80 .. 160	RPMx25	1	128
ΝΕΡΟ ΧΡΗΣΗΣ - ΘΕΡΜΑΝΣΗ						
tS	1.0	Όριο Αντιπαγωτικής Προστασίας	0 .. +10	°C	1	3
tS	1.1	Όριο Αντιπαγωτικής Προστασίας Εξωτερικού Αισθητήρα -- = Απενεργοποιημένο	-9 .. +5	°C	1	-2
tS	1.2	Κλίση ράμπας έναυσης κατά τη θέρμανση	0 .. 80	-	1	2
tS	1.3	Ρύθμιση Ελάχιστης Θερμοκρασίας Θέρμανσης	20 .. Par tS 1.4	°C	1	20
tS	1.4	Ρύθμιση Μέγιστης Θερμοκρασίας Θέρμανσης	Par tS 1.3 .. 80	°C	1	80
tS	1.5	Μέγιστη ισχύς θέρμανσης	0 .. 100	%	1	100
tS	1.6	Χρόνος καθυστέρησης κλεισίματος κυκλοφορητή	0 .. 99	sec. x 10	1	3
tS	1.7	Καθυστέρηση Ενεργοποίησης Κυκλοφορητή Θέρμανσης	0 .. 60	sec. x 10	1	0
tS	1.8	Καθυστέρηση Έναυσης εκ νέου θερμανση	0 .. 60	λεπτά	1	3
tS	1.9	Ρύθμιση Νερού χρήσης με Ροόμετρο	0 = Απενεργοποιημένο 1 = Ενεργοποιημένο	-	1	1

Τύπος	αρ.	Περιγραφή	Πεδίο	Μονάδα μέτρησης	Βήμα	Προκαθορισμένο
			ΔΙΑΜΟΡΦΩΣΗ			
tS	2.0	Μέγιστη ισχύς νερού χρήσης	0 .. 100	%	1	100
tS	2.1	Ελάχιστη ισχύς θέρμανσης/νερού χρήσης (premix)	0 .. 100	%	1	0
tS	2.2	Ενεργοποίηση προθέρμανσης νερού χρήσης	0 = OFF 1 = ON	-	1	0
tS	2.5	Λειτουργικότητα βοηθητικού Θερμοστάτη Χώρου	0 = δεύτερος Θερμοστάτης Χώρου 1 = Θερμοστάτης Χώρου αντιπαγωτικού 2= νερό χρήσης απενεργοποιημένο	-	1	0
tS	2.6	Καθυστέρηση ενεργοποίησης Ηλεκτροβάνας Ζώνης / Δεύτερου Κυκλοφορητή	0 .. 99	λεπτά	1	1
tS	2.9	Λειτουργία προστασίας από τη Λεγιονέλλα (Μόνο μπόιλερ) -- = Απενεργοποιημένο	50 .. 80	-	1	--
tS	3.0	Μέγιστη θερμοκρασία νερού χρήσης	35 .. 67	°C	1	60
tS	3.5	Ψηφιακός/αναλογικός πρεσοστάτης	0 = πρεσοστάτης νερού 1 = μεταδότης πίεσης νερού 2 = μεταδότης πίεσης νερού (μόνο προβολή της πίεσης)	-	1	1
tS	3.9	Ελάχιστη ταχύτητα ηλεκτρονικού κυκλοφορητή	20 .. 100	%	1	30
tS	4.0	Ταχύτητα Ηλεκτρονικού Κυκλοφορητή	-- = Καμία ρύθμιση AU = Αυτόματη 30 .. 100	%	10	--
tS	4.1	ΔT Προσαγωγή/Επιστροφή ηλεκτρονικού κυκλοφορητή	10 .. 40	%	1	20
tS	4.7	Εξαναγκασμός κυκλοφορητή εγκατάστασης (μόνο στη χειμερινή λειτουργία)	0 = Απενεργοποιημένο 1 = Ενεργοποιημένο	-	1	0
			RESET (ΕΠΑΝΕΚΚΙΝΗΣΗ)			
tS	4.8	Επανεκκίνηση Προκαθορισμένων Παραμέτρων Εγκαταστάτη	0 .. 1	-	1	0

Σε περίπτωση βλάβης/δυσλειτουργίας στα δύο ψηφία της οθόνης θα εναλλάσσεται η ένδειξη **"AL"** και ο αριθμός της δυσλειτουργίας Π.χ.: **"AL 04"** (Δυσλειτουργία Αισθητήρα Νερού Χρήσης).
Πριν την αποκατάσταση της βλάβης:

– αφαιρέστε την ηλεκτρική τροφοδοσία από τη συσκευή τοποθετώντας τον γενικό διακόπτη της εγκατάστασης στο "OFF" (κλειστό)

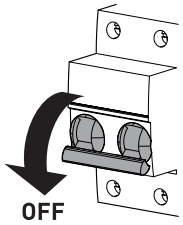

Εικ. 40

– κλείστε προσεκτικά τη βάνα παροχής του καυσίμου.

Αποκαταστήστε τη βλάβη και βάλτε και πάλι σε λειτουργία τον λέβητα.

ΣΗΜΕΙΩΣΗ: *όταν στην οθόνη μαζί με τον αριθμό δυσλειτουργίας παρουσιάζεται και η ένδειξη RESET (βλέπε εικόνα), αφού αποκαταστήσετε τη βλάβη είναι απαραίτητο να πατήσετε το πλήκτρο* ***OK*** *(**RESET**), για ~ 3 δευτερόλεπτα για να θέσετε και πάλι σε λειτουργία τη συσκευή.*



7.5 Προβολή δεδομένων λειτουργίας και μετρήσεων

Αφού τεθεί σε λειτουργία ο λέβητας είναι δυνατόν, ο εξουσιοδοτημένος τεχνικός, να προβάλλει τα δεδομένα λειτουργίας **"In"** και τις μετρήσεις **"CO"**προχωρώντας ως εξής:

- από την ένδειξη λειτουργίας της συγκεκριμένης στιγμής (ΧΕΙΜΩΝΑΣ ❄ ή ΚΑΛΟΚΑΙΡΙ ☀)

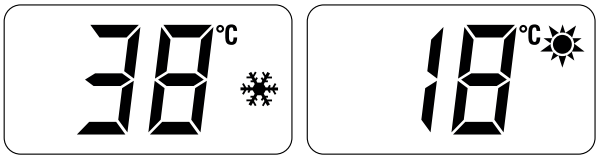

- μπαίνει στο **"INFO"** πατώντας **ταυτόχρονα**, για περισσότερα από 3 δευτερόλεπτα, τα πλήκτρα **+** και **−** μέχρι να προβληθεί **"In"** εναλλασσόμενο με **"0.0"** (αριθμός της πληροφορίας/info) και **"25"** (π.χ. τιμής)



Από τη θέση αυτή υπάρχουν 2 πιθανότητες:

- τρέχει τον κατάλογο των **"info"** και των **"μετρήσεων"** πατώντας το πλήκτρο **+**. Με αυτόν τον τρόπο η κύλιση θα γίνει διαδοχικά
- προβάλλει τα **"αλάρμ που έχουν παρουσιαστεί"** (το ανώτερο 10) πατώντας το πλήκτρο **−**. Στο εσωτερικό των προβολών προχωράει με τα πλήκτρα **+** ή **−**.

Αφού ολοκληρωθούν οι προβολές των σχετικών τιμών, για να βγείτε από το μενού, πατήστε για ~ 5 δευτερόλεπτα, το πλήκτρο **OK** μέχρι να προβληθεί η αρχική ένδειξη οθόνης.

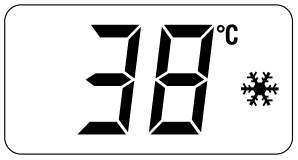

ΠΙΝΑΚΑΣ ΠΡΟΒΟΛΗΣ ΠΛΗΡΟΦΟΡΙΩΝ

Τύπος	αρ.	Περιγραφή	Πεδίο	Μονάδα μέτρησης	Βήμα
In	0.0	Προβολή έκδοσης sw			
In	0.1	Προβολή εξωτερικού αισθητήρα	- 9 .. 99	°C	1
In	0.2	Προβολή θερμοκρασίας αισθητήρα προσαγωγής	- 9 .. 99	°C	1
In	0.3	Αισθητήρας καπναερίων	- 9 .. 99	°C	1
In	0.4	Προβολή θερμοκρασίας αισθητήρα νερού χρήσης	- 9 .. 99	°C	1
In	0.5	Προβολή βοηθητικού αισθητήρα AUX	- 9 .. 99	°C	1
In	0.6	Προβολή πραγματικού SET της θερμοκρασίας θέρμανσης	Παρ. 13 ... Παρ. 14	°C	1
In	0.7	Προβολή επιπέδου ισχύος	0 .. 99	%	1
In	0.8	Προβολή παροχής ροόμετρου	0 .. 99	l/min	0.1
In	0.9	Προβολή ανάγνωσης μεταδότη πίεσης νερού (εάν υπάρχει)	0 .. 99	bar	0.1
In	1.0	Προβολή τρέχοντος αριθμού στροφών ανεμιστήρα	0 .. 99	RPM x 100	1

ΠΙΝΑΚΑΣ ΠΡΟΒΟΛΗΣ ΜΕΤΡΗΣΕΩΝ

Τύπος	αρ.	Περιγραφή	Πεδίο	Μονάδα μέτρησης	Βήμα
CO	0.0	Συνολικός αριθμός ωρών λειτουργίας λέβητα	0 .. 99	h x 1000	0,1, από 0,0 έως 9,9, 1, από 10 έως 99
CO	0.1	Συνολικός αριθμός ωρών λειτουργίας καυστήρα	0 .. 99	h x 1000	0,1, από 0,0 έως 9,9, 1, από 10 έως 99
CO	0.2	Συνολικός αριθμός ανάμματος καυστήρα	0 .. 99	h x 1000	0,1, από 0,0 έως 9,9, 1, από 10 έως 99
CO	0.3	Συνολικός αριθμός δυσλειτουργιών	0 .. 99	x 1	1
CO	0.4	Συνολικός αριθμός προσβάσεων παραμέτρων εγκαταστάτη "tS"	0 .. 99	x 1	1
CO	0.5	Συνολικός αριθμός προσβάσεων παραμέτρων OEM	0 .. 99	x 1	1
CO	0.6	υπολειπόμενος χρόνος για την επόμενη συντήρηση	1 .. 199	μήνες	1
CO	0.7	προβολή συνολικού αριθμού βαθμονομήσεων που έχουν πραγματοποιηθεί	1 .. 199	x 1	1

ΠΙΝΑΚΑΣ ΑΛΑΡΜ/ΒΛΑΒΩΝ ΠΟΥ ΕΧΟΥΝ ΠΑΡΟΥΣΙΑΣΤΕΙ

Τύπος	αρ.	Περιγραφή
AL	00	Τελευταία δυσλειτουργία/βλάβη που έχει παρουσιαστεί
AL	01	Προτελευταία δυσλειτουργία/βλάβη που έχει παρουσιαστεί
AL	02	Τρίτη από το τέλος δυσλειτουργία/βλάβη που έχει παρουσιαστεί
AL	03	Δυσλειτουργία/βλάβη που έχει παρουσιαστεί προηγουμένως
AL	04	Δυσλειτουργία/βλάβη που έχει παρουσιαστεί προηγουμένως
AL	05	Δυσλειτουργία/βλάβη που έχει παρουσιαστεί προηγουμένως
AL	06	Δυσλειτουργία/βλάβη που έχει παρουσιαστεί προηγουμένως
AL	07	Δυσλειτουργία/βλάβη που έχει παρουσιαστεί προηγουμένως
AL	08	Δυσλειτουργία/βλάβη που έχει παρουσιαστεί προηγουμένως
AL	09	Δυσλειτουργία/βλάβη που έχει παρουσιαστεί προηγουμένως

7.6 Εξακριβώσεις

7.6.1 Λειτουργία ανάλυσης καυσαερίων

Η λειτουργία ανάλυσης καυσαερίων είναι χρήσιμη για τον εξειδικευμένο τεχνικό συντήρησης ώστε να εξακριβώσει την πίεση τροφοδοσίας, για να εντοπίσει τις παραμέτρους καύσης και για να μετρήσει την απόδοση καύσης που απαιτείται από την ισχύουσα νομοθεσία.

Η διάρκεια αυτής της λειτουργίας είναι 15 λεπτά και για να την ενεργοποιήσετε ενεργήστε ως εξής:

- εάν το κάλυμμα (2) δεν έχει ήδη αφαιρεθεί, ξεβιδώστε τις δύο βίδες (1), τραβήξτε μπροστά το μπροστινό κάλυμμα (2) και σηκώστε το για να το αποσυνδέσετε στο επάνω μέρος του

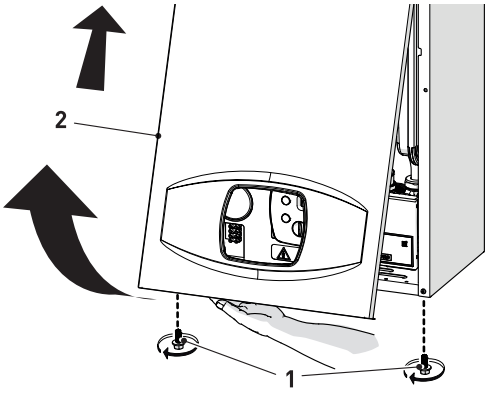

Εικ. 41

- αφαιρέστε τις βίδες (3) στερέωσης του πίνακα χειρισμών (4)
- μετακινήστε τον πίνακα (4) προς τα πάνω (a) κρατώντας τον μέσα στους πλευρικούς οδηγούς (5) μέχρι το τέλος της διαδρομής
- στρέψτε τον μπροστά (b) μέχρι να τον θέσετε σε οριζόντια θέση

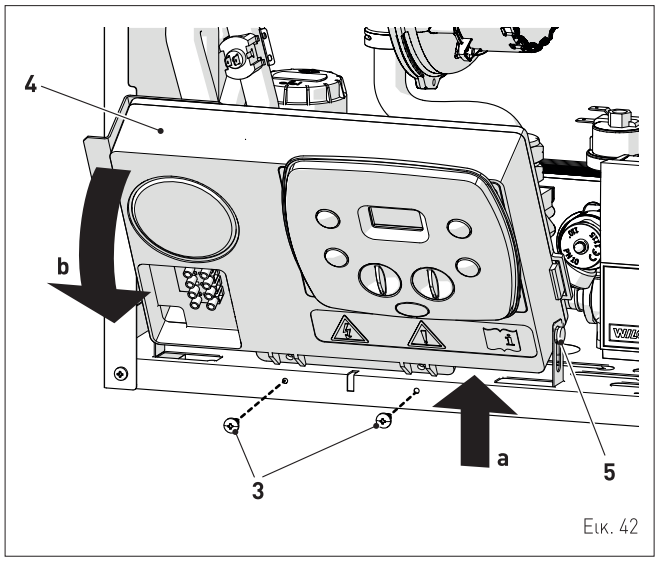

Εικ. 42

- κλείστε τη βάνα του αερίου
- λασκάρετε τη βίδα της υποδοχής "πίεση τροφοδοσίας" (6) και συνδέστε ένα μανόμετρο

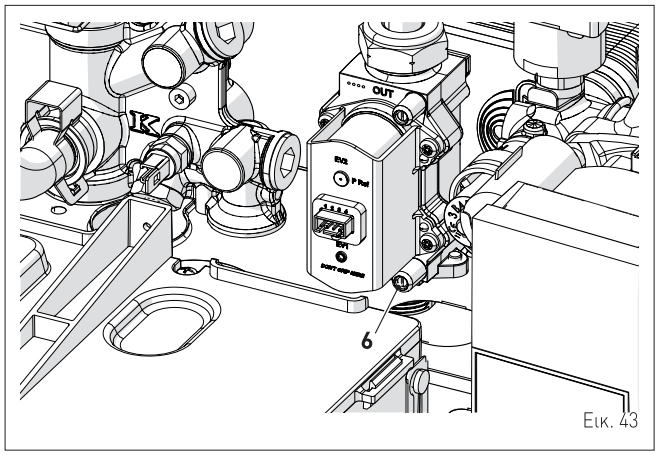

Εικ. 43

- ανοίξτε τη βάνα του αερίου
- τροφοδοτήστε ηλεκτρικά το λέβητα τοποθετώντας τον γενικό διακόπτη στο "ON" (ενεργοποιημένο)

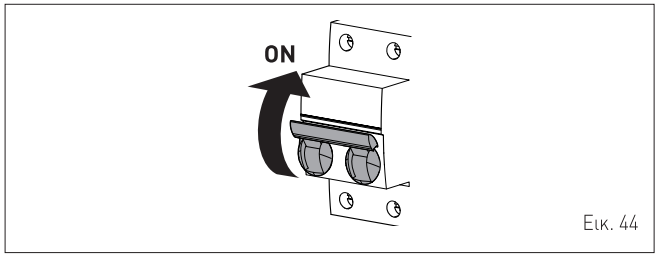

Εικ. 44

- πατήστε το πλήκτρο ⏻ μέχρι να επιλέξετε τη λειτουργία "ΚΑΛΟΚΑΙΡΙ" ☀
- πατήστε, ταυτόχρονα, τα πλήκτρα **OK** και **+** , για ~ 10 δευτερόλεπτα, μέχρι να προβληθεί αναβοσβήνοντας στην οθόνη η ένδειξη, εναλλασσόμενη από την τιμή θερμοκρασίας του αισθητήρα προσαγωγής, και τα σύμβολα ☀ και ❄ αναβοσβήνοντας

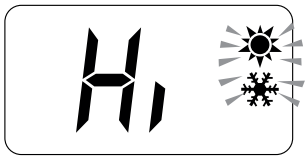

- πατήστε το πλήκτρο **+** για να λειτουργήσετε το λέβητα στη μέγιστη ισχύ "Hi" και εξακριβώστε στο μανόμετρο ότι η τιμή πίεσης τροφοδοσίας του αερίου είναι σωστή. Ανιχνεύστε τα δεδομένα καύσης και μετρήστε την απόδοση καυσίμου.
- πατήστε το πλήκτρο **−** για να λειτουργήσει ο λέβητας με την ελάχιστη ισχύ "Lo". Στην οθόνη προβάλλεται αναβοσβήνοντας η ένδειξη, εναλλασσόμενη από την τιμή θερμοκρασίας του αισθητήρα προσαγωγής, και τα σύμβολα ☀ και ❄ αναβοσβήνοντας

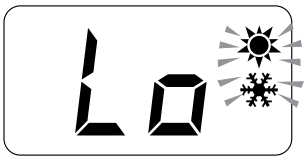

- εντοπίστε τα στοιχεία καύσης
- πατήστε το πλήκτρο ⏻ για να βγείτε από τη "Διαδικασία Ανάλυσης Καυσαερίων". Στην οθόνη θα προβληθεί η θερμοκρασία του νερού προσαγωγής του λέβητα

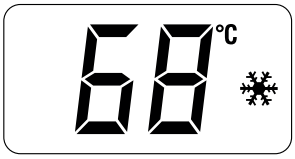

- αποσυνδέστε το μανόμετρο, κλείστε με προσοχή την υποδοχή πίεσης (6), επαναφέρατε τον πίνακα εντολών στην αρχική θέση και επανατοποθετήστε το μπροστινό κάλυμμα (2).

Πίεση τροφοδοσίας αερίου

Τύπος αερίου	G20	G31
Πίεση (mbar)	20	37

7.7 Αλλαγή του αερίου που χρησιμοποιείται

Τα μοντέλα **Vera HE** μπορούν να λειτουργήσουν με G20 (μεθάνιο) ή με G31 (προπάνιο) χωρίς καμία μηχανική μετατροπή Είναι μόνο απαραίτητο να επιλέξετε την παράμετρο **"tS 0.3"** (βλέπε "**Προβολή και καθορισμός παραμέτρων**") και καθορίστε το σύμφωνα με τον τύπο αερίου που χρησιμοποιείται.

Σε περίπτωση μετατροπής του αερίου που χρησιμοποιείτε εκτελέστε εξ ολοκλήρου τη φάση **"ΘΕΣΗ ΣΕ ΛΕΙΤΟΥΡΓΙΑ"** της συσκευής.

ΠΡΟΕΙΔΟΠΟΙΗΣΗ

Σε περίπτωση μετατροπής του αερίου τροφοδοσίας, από G20 σε G31, σημειώστε το ειδικό πεδίο που υπάρχει στην ΤΕΧΝΙΚΗ ΠΙΝΑΚΙΔΑ.

G31 - 37 mbar	X ←

8 ΣΥΝΤΗΡΗΣΗ

8.1 Κανονισμοί

Για μία αποτελεσματική και ομαλή λειτουργία της συσκευής σας συμβουλεύουμε να αναθέσετε ως Χρήστες σε έναν Επαγγελματικά εξουσιοδοτημένο και διαπιστευμένο Τεχνικό την περιοδική **ΕΤΗΣΙΑ**, συντήρησή της.

ΠΡΟΕΙΔΟΠΟΙΗΣΗ

- Οι εργασίες που περιγράφονται παρακάτω πρέπει να εκτελούνται ΜΟΝΟ από διαπιστευμένο προσωπικό **με την ΥΠΟΧΡΕΩΣΗ να φορά** κατάλληλες προστασίες κατά των ατυχημάτων.
- Βεβαιωθείτε ότι οι θερμοκρασίες των εξαρτημάτων ή των σωληνώσεων της εγκατάστασης δεν είναι υψηλές (κίνδυνος εγκαυμάτων).

ΠΡΟΣΟΧΗ

Πριν κάνετε τις εργασίες που περιγράφονται παρακάτω:

- τοποθετήστε το γενικό διακόπτη της εγκατάστασης στο "OFF" (κλειστό)
- κλείστε τη βάνα του αερίου
- προσέξτε να μην αγγίξετε ενδεχόμενα ζεστά μέρη στο εσωτερικό της συσκευής.

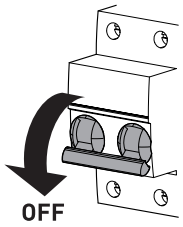

Εικ. 45

8.2 Εξωτερικός καθαρισμός

8.2.1 Καθαρισμός του περιβλήματος

Για τον καθαρισμό του περιβλήματος χρησιμοποιήστε ένα πανί βρεγμένο με νερό και σαπούνι ή με νερό και οινόπνευμα σε περίπτωση επίμονων λεκέδων.

ΑΠΑΓΟΡΕΥΕΤΑΙ

η χρήση λειαντικών προϊόντων.

8.3 Εσωτερικός καθαρισμός

8.3.1 Αποσυναρμολόγηση των εξαρτημάτων

Για να μπείτε στα εσωτερικά μέρη του λέβητα:

- ξεβιδώστε τις δύο βίδες (1), τραβήξτε μπροστά το μπροστινό κάλυμμα (2) και σηκώστε το για να το αποσυνδέσετε στο επάνω μέρος

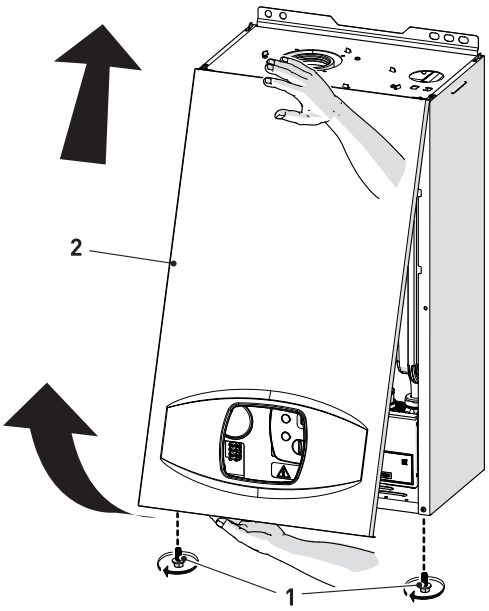

Εικ. 46

- αφαιρέστε τις βίδες (3) στερέωσης του πίνακα χειρισμών (4)
- μετακινήστε τον πίνακα (4) προς τα πάνω (a) κρατώντας τον μέσα στους πλευρικούς οδηγούς (5) μέχρι το τέλος της διαδρομής
- στρέψτε τον μπροστά (b) μέχρι να τον θέσετε σε οριζόντια θέση

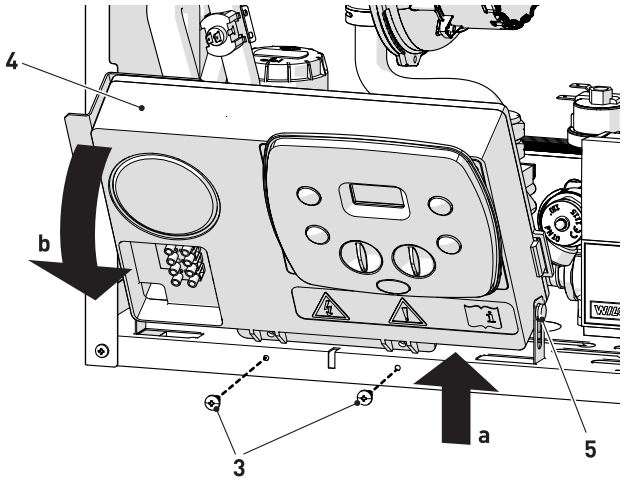

Εικ. 47

- λασκάρετε τα κολάρα (6) και βγάλτε το σωλήνα αναρρόφησης αέρα (7)
- ξεβιδώστε το δακτύλιο (8)
- βγάλτε τους συνδετήρες (9) από τον ανεμιστήρα και αποσυνδέστε το καλώδιο (10) του ηλεκτροδίου

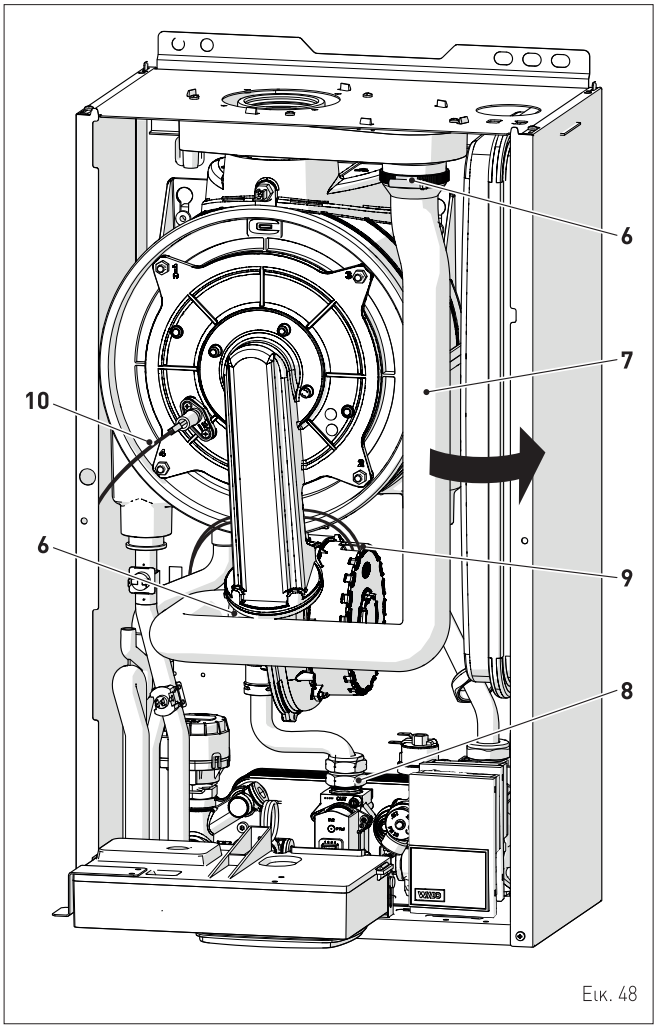

Εικ. 48

- ξεβιδώστε τα τέσσερα περικόχλια (11) στερέωσης της θυρίδας του θαλάμου καύσης (12)
- τραβήξτε μπροστά το γκρουπ ανεμιστήρα-μάνικας-θυρίδας (13) και βγάλτε το.

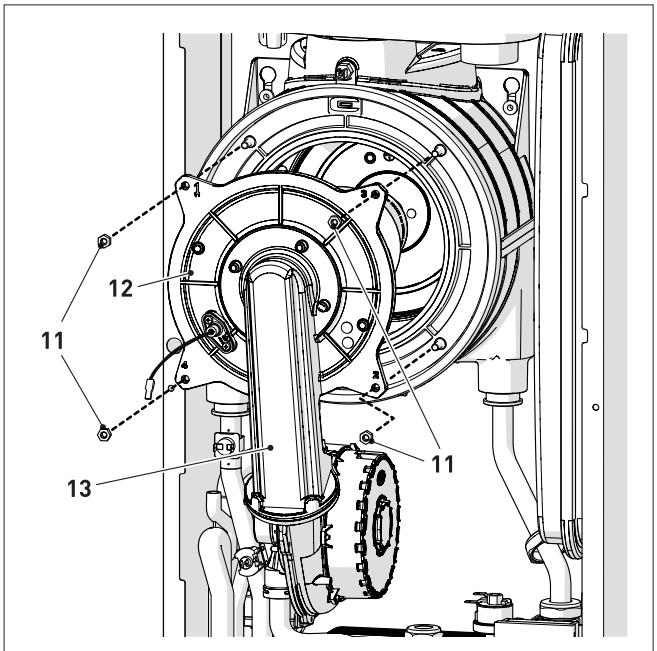

Εικ. 49

ΠΡΟΕΙΔΟΠΟΙΗΣΗ
Ενεργήστε με προσοχή καθώς βγάζετε το γκρουπ (13), για να μην καταστρέψετε τις εσωτερικές μονώσεις του θαλάμου καύσης και το παρέμβυσμα της θυρίδας.

8.3.2 Καθαρισμός του καυστήρα και του θαλάμου καύσης

Ο θάλαμος καύσης και ο καυστήρας δεν χρειάζονται μία ιδιαίτερη συντήρηση. Αρκεί να τα καθαρίσετε με ένα πινέλο ή μία βούρτσα με τρίχες.

8.3.3 Έλεγχος του ηλεκτροδίου έναυσης/ανίχνευσης

Εξακριβώστε την κατάσταση του ηλεκτροδίου έναυσης/ανίχνευσης και αντικαταστήστε το εάν είναι απαραίτητο. Είτε εάν το ηλεκτρόδιο έναυσης/ανίχνευσης αντικατασταθεί είτε όχι, ελέγξτε τις τιμές σύμφωνα με το σχέδιο.

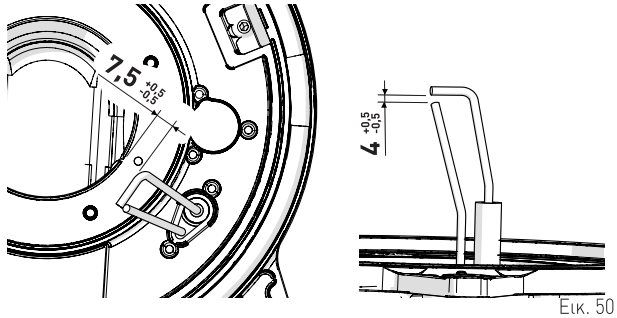

Εικ. 50

8.3.4 Εργασίες ολοκλήρωσης

Αφού ολοκληρωθεί ο καθαρισμός του θαλάμου καύσης και του καυστήρα:
- αφαιρέστε τα ενδεχόμενα ανθρακούχα κατάλοιπα
- ελέγξτε ότι το παρέμβυσμα και η μόνωση της θυρίδας (12), του θαλάμου καύσης, είναι ακέραιες. Αντικαταστήστε τις εάν είναι απαραίτητο
- επανασυναρμολογήστε το γκρουπ ενεργώντας με την αντίστροφη σειρά από αυτήν που περιγράφηκε προηγουμένως, σφίγγοντας κατάλληλα τις βίδες (11) της θυρίδας του θαλάμου καύσης
- επανασυνδέστε τις συνδέσεις στον ανεμιστήρα και στο ηλεκτρόδιο.

8.4 Έλεγχοι

8.4.1 Έλεγχος του αγωγού καυσαερίων

Συνιστάται να ελέγχετε ότι οι αγωγοί αναρρόφησης του αέρα καύσης και της απαγωγής καυσαερίων είναι ακέραιοι και στεγανοί.

8.4.2 Έλεγχος της πίεσης του δοχείου διαστολής

Συνιστάται να εκκενώνετε το δοχείο διαστολής, πλευρά νερού, και να ελέγχετε ότι η τιμή προφόρτισης δεν είναι μικρότερη από **1 bar**. Στην αντίθετη περίπτωση επαναφέρετε την πίεση στη σωστή τιμή (βλέπε παράγραφο "**Δοχείο διαστολής**".

Αφού ολοκληρωθούν οι έλεγχοι που περιγράφονται παραπάνω:
- γεμίστε και πάλι το λέβητα όπως περιγράφεται στην παράγραφο "**Ενέργειες ΠΛΗΡΩΣΗΣ**"
- ελέγξτε ότι το σιφόν έχει γεμίσει σωστά
- θέστε σε λειτουργία το λέβητα, ενεργοποιήστε την "**Λειτουργία ανάλυσης καυσαερίων**" και κάντε την ανάλυση καυσαερίων και/ή τη μέτρηση της απόδοσης του καυσίμου
- επανατοποθετήστε το μπροστινό κάλυμμα ασφαλίζοντάς το με τις δύο βίδες που αφαιρέσατε προηγουμένως.

8.5 Έκτακτη συντήρηση

Τύπος	αρ.	Περιγραφή	Καθορισμός για Vera HE	
			25	30
tS	0.1	Ισχύς λέβητα kW 6 = 25; 7 = 30	6	7
tS	0.2	Παραγωγή Ζεστού Νερού Χρήσης 0 = στιγμιαία παραγωγή ζεστού νερού χρήσης 1 = μπόιλερ με θερμοστάτη ή μόνο θέρμανση 2 = μπόιλερ με αισθητήρα 3 = με έναν διπλό εναλλάκτη 4 = στιγμιαία με είσοδο από ηλιακό 5 = ανοιχτός ανεμ.	0	
tS	0.3	Τύπος Αερίου 0 = G20, 1 = G31	0 ή 1	

Σε περίπτωση αντικατάστασης της **ηλεκτρονικής πλακέτας** ΕΙΝΑΙ ΥΠΟΧΡΕΩΤΙΚΟ να καθορίσετε τις παραμέτρους όπως αναφέρεται στον πίνακα.
Για να μπείτε στην "**Προβολή και καθορισμός παραμέτρων**" δείτε σχετικά όσα περιγράφονται στην συγκεκριμένη παράγραφο.
Αφού ολοκληρωθεί ο καθορισμός των παραμέτρων που αναφέρονται στον πίνακα, είναι απαραίτητο να εκτελέσετε εξ ολοκλήρου την φάση "**Διαδικασία αυτοβαθμονόμησης**" που περιγράφεται στην συγκεκριμένη παράγραφο.
Σε περίπτωση αντικατάστασης της **βαλβίδας αερίου**, και/ή **του ηλεκτροδίου έναυσης /ανίχνευσης**, και/ή του **καυστήρα**, και/ή **ανεμιστήρα**, είναι απαραίτητο να εκτελέσετε εξ ολοκλήρου τη φάση της "**Διαδικασία αυτοβαθμονόμησης**" που περιγράφεται στην συγκεκριμένη παράγραφο.

8.6 Κωδικοί δυσλειτουργιών και πιθανές λύσεις

ΛΙΣΤΑ ΑΛΑΡΜ ΔΥΣΛΕΙΤΟΥΡΓΙΩΝ/ΒΛΑΒΩΝ

Τύπος	αρ.	Δυσλειτουργία	Λύση
AL	01	Καυσαερίων θερμοστάτη	- Επικοινωνήστε με το Κέντρο Υποστήριξης
AL	02	Χαμηλή πίεση νερού στην εγκατάσταση	- Συμπληρώστε - Ελέγξτε ενδεχόμενες διαρροές στην εγκατάσταση
AL	03	Υψηλή πίεση νερού εγκατάστασης	- Ανοίξτε τη βάνα εκκένωσης που υπάρχει στο υδραυλικό μέρος και ρυθμίστε την πίεση περίπου σε 1-1,2 bar
AL	04	Δυσλειτουργία αισθητήρα νερού χρήσης (δυσλειτουργία αισθητήρα επιστροφής για τους τύπους "T")	- Ελέγξτε συνδέσεις - Ελέγξτε λειτουργία αισθητήρα
AL	05	Δυσλειτουργία αισθητήρα προσαγωγής	- Ελέγξτε συνδέσεις - Ελέγξτε λειτουργία αισθητήρα
AL	06	Απουσία ανίχνευσης φλόγας	- Ελέγξτε την ακεραιότητα του ηλεκτροδίου ή ότι υπάρχει γείωση - Ελέγξτε τη διαθεσιμότητα και την πίεση του αερίου - Ελέγξτε την ακεραιότητα της βαλβίδας αερίου και της κάρτας
AL	07	Επέμβαση του αισθητήρα ή του θερμοστάτη ασφαλείας	- Ελέγξτε τις συνδέσεις του αισθητήρα ή του θερμοστάτη - Εξαερώστε την εγκατάσταση - Ελέγξτε τη βαλβίδα εξαέρωσης - Αντικαταστήστε τον αισθητήρα ή τον θερμοστάτη - Ελέγξτε ότι ο ρότορας του κυκλοφορητή δεν έχει μπλοκάρει
AL	08	Δυσλειτουργία κυκλώματος ανίχνευσης φλόγας	- Ελέγξτε την ακεραιότητα του ηλεκτροδίου ή ότι υπάρχει γείωση - Ελέγξτε την ακεραιότητα της βαλβίδας αερίου και της κάρτας
AL	09	Απουσία κυκλοφορίας νερού στην εγκατάσταση	- Ελέγξτε την περιστροφή του ρότορα του κυκλοφορητή - Ελέγξτε τις ηλεκτρικές συνδέσεις - Αντικαταστήστε τον κυκλοφορητή
AL	10	Δυσλειτουργία βοηθητικού αισθητήρα	- Ελέγξτε την παράμετρο "tS 0.2 παραγωγή ζεστού νερού χρήσης" - Ελέγξτε την ηλεκτρική σύνδεση
AL	11	Ρυθμιστής βαλβίδας αερίου αποσυνδεμένος	- Ελέγξτε την ηλεκτρική σύνδεση
AL	12	Δυσλειτουργία νερού χρήσης σε λειτουργία μπόιλερ	- Καθορίστε την παράμετρο tS 0.4 (Διαμόρφωση καύσης) στην τιμή 0
AL	13	Επέμβαση αισθητήρα καυσαερίων	- Ελέγξτε λειτουργία αισθητήρα - Αντικαταστήστε αισθητήρα καυσαερίων
AL	14	Δυσλειτουργία αισθητήρα καυσαερίων	- Αντικαταστήστε αισθητήρα καυσαερίων - Ελέγξτε την ηλεκτρική σύνδεση του αισθητήρα καυσαερίων - Επικοινωνήστε με το Κέντρο Υποστήριξης
AL	15	Καλώδιο ελέγχου ανεμιστήρα αποσυνδεμένο	- ελέγξτε τα καλώδια σύνδεσης μεταξύ ανεμιστήρα και κάρτας
AL	18	Δυσλειτουργία επιπέδου συμπύκνωσης	- Ελέγξτε έμφραξη σωλήνα που οδηγεί τη συμπύκνωση στο σιφόν - Ελέγξτε ότι το σιφόν δεν έχει βουλώσει
AL	28	Μέγιστος αριθμός συνεχόμενων απεμπλοκών επιτεύχθηκε	- Περιμένετε 1 ώρα και δοκιμάστε να ξεμπλοκάρετε την πλακέτα - Επικοινωνήστε με το Κέντρο Υποστήριξης
AL	30	Δυσλειτουργία αισθητήρα επιστροφής (δυσλειτουργία αισθητήρα μπόιλερ για τους τύπους "T")	- Αντικαταστήστε τον αισθητήρα επιστροφής - Ελέγξτε τις παραμέτρους - Επικοινωνήστε με το Κέντρο Υποστήριξης
AL	37	Δυσλειτουργία λόγω χαμηλής τάσης δικτύου.	- Ελέγξτε την τάση - Απευθυνθείτε στην εταιρία παροχής
AL	40	Ανίχνευση λάθος συχνότητας δικτύου	- Απευθυνθείτε στην εταιρία παροχής
AL	41	Απώλεια φλόγας για περισσότερες από 6 συνεχόμενες φορές	- Ελέγξτε ηλεκτρόδιο έναυσης/ανίχνευσης - Ελέγξτε τη διαθεσιμότητα του αερίου (ανοιχτή βάνα) - Ελέγξτε την πίεση του αερίου στο δίκτυο
AL	42	Δυσλειτουργία πλήκτρων	- Ελέγξτε τη λειτουργικότητα των πλήκτρων
AL	43	Δυσλειτουργία επικοινωνίας Open Therm	- Ελέγξτε ηλεκτρική σύνδεση OT
AL	44	Δυσλειτουργία λόγω timeout βαλβίδας αερίου χωρίς φλόγα	- Ελέγξτε βαλβίδα αερίου και πλακέτα
AL	56	Εμπλοκή λόγω ΔΤ προσαγωγής/επιστροφής εκτός max ορίου (open vent)	- Επικοινωνήστε με το Κέντρο Υποστήριξης
AL	57	Εμπλοκή λόγω ελέγχου FT "Flow Temp" (open vent)	- Επικοινωνήστε με το Κέντρο Υποστήριξης
AL	62	Ανάγκη εκτέλεσης αυτοβαθμονόμησης	- Εκτελέστε διαδικασία αυτοβαθμονόμησης (βλέπε συγκεκριμένη παράγραφο)
AL	72	Λάθος τοποθέτηση αισθητήρα προσαγωγής	- Ελέγξτε λειτουργία και τοποθέτηση αισθητήρα προσαγωγής
AL	74	Βλάβη δεύτερου αισθητήρα προσαγωγής	- Ελέγξτε λειτουργία και τοποθέτηση δεύτερου αισθητήρα προσαγωγής
AL	77	Σφάλμα απόλυτων max/min ορίων ρεύματος EV2 SGV	- Ελέγξτε βαλβίδα αερίου και πλακέτα

Τύπος	αρ.	Δυσλειτουργία	Λύση
AL	78	Σφάλμα ανώτερου ορίου ρεύματος EV2 SGV	- Ελέγξτε βαλβίδα αερίου και πλακέτα
AL	79	Σφάλμα κατώτερου ορίου ρεύματος EV2 SGV	- Ελέγξτε βαλβίδα αερίου και πλακέτα
AL	80	Βλάβη στη γραμμή λογικής εντολής βαλβίδας / καλώδιο βαλβίδας κατεστραμμένο	- Ελέγξτε βαλβίδα αερίου και πλακέτα
AL	81	Εμπλοκή λόγω προβλήματος καύσης κατά την εκκίνηση	- Ελέγξτε ενδεχόμενες εμφράξεις της καμινάδας - Ελέγξτε διάφραγμα αέρα (εάν "BF") - Ελέγξτε ρύθμιση αερίου - Εξαερώστε τον αέρα στο κύκλωμα αερίου
AL	82	Εμπλοκή για έλεγχο καύσης απέτυχε πολλές φορές	- Ελέγξτε ηλεκτρόδιο - Ελέγξτε αγωγούς - Ελέγξτε διάφραγμα αέρα (εάν "BF") - Ελέγξτε ρύθμιση αερίου
AL	83	Μη ρυθμιζόμενη καύση (προσωρινό σφάλμα)	- Ελέγξτε ενδεχόμενες εμφράξεις της καμινάδας - Ελέγξτε διάφραγμα αέρα (εάν "BF") - Ελέγξτε ρύθμιση αερίου
AL	84	Μείωση παροχής για (υποθετική) χαμηλή πίεση σε αέριο δικτύου	- Ελέγξτε παροχή αερίου
AL	88	Εσωτερικό σφάλμα (προστασία ενός εξαρτήματος στην πλακέτα)	- Ελέγξτε λειτουργία πλακέτας - Αντικαταστήστε πλακέτα
AL	89	Σφάλμα σήματος feedback ταλαντευόμενης καύσης	- Ελέγξτε ηλεκτρόδιο - Ελέγξτε αγωγούς - Ελέγξτε διάφραγμα αέρα (εάν "BF") - Ελέγξτε ρύθμιση αερίου
AL	90	Σφάλμα ανικανότητας επίτευξης της επιθυμητής θερμοκρασίας καύσης	- Ελέγξτε ηλεκτρόδιο - Ελέγξτε αγωγούς - Ελέγξτε διάφραγμα αέρα (εάν "BF") - Ελέγξτε ρύθμιση αερίου
AL	92	Σφάλμα λόγω συστήματος που έφτασε στη μέγιστη διόρθωση αέρα (με την ελάχιστη παροχή)	- Ελέγξτε ηλεκτρόδιο - Ελέγξτε αγωγούς - Ελέγξτε διάφραγμα αέρα (εάν "BF") - Ελέγξτε ρύθμιση αερίου
AL	93	Σφάλμα ανικανότητας επίτευξης της επιθυμητής θερμοκρασίας καύσης	- Ελέγξτε ηλεκτρόδιο - Ελέγξτε αγωγούς - Ελέγξτε διάφραγμα αέρα (εάν "BF") - Ελέγξτε ρύθμιση αερίου
AL	95	Σφάλμα μικροδιακοπτών σε σήμα φλόγας	- Ελέγξτε ηλεκτρόδιο - Ελέγξτε πλακέτα - Ελέγξτε ηλεκτρική τροφοδοσία - Ελέγξτε ρύθμιση αερίου
AL	96	Εμπλοκή λόγω έμφραξης απαγωγής καυσαερίων	- Ελέγξτε ενδεχόμενες εμφράξεις της καμινάδας - Ελέγξτε απαγωγή καυσαερίων και τοποθέτηση ηλεκτροδίου (να μην αγγίζει τον καυστήρα)
AL	98	Σφάλμα sw, startup πλακέτας	- Επικοινωνήστε με το Κέντρο Υποστήριξης
AL	99	Γενικό σφάλμα πλακέτας	- Επικοινωνήστε με το Κέντρο Υποστήριξης
-	-	Συχνή επέμβαση της βαλβίδας ασφαλείας	- Ελέγξτε πίεση στο κύκλωμα - Ελέγξτε δοχείο διαστολής
-	-	Ανεπαρκής παραγωγή νερού χρήσης	- Ελέγξτε τη βαλβίδα εκτροπής - Ελέγξτε ότι είναι καθαρός ο πλακοειδής εναλλάκτης - Ελέγξτε βάνα κυκλώματος νερού χρήσης

8.6.1 Ζήτηση συντήρησης

Όταν επιτευχθεί η περίοδος κατά την οποία είναι απαραίτητο να κάνετε τη συντήρηση του λέβητα στην οθόνη εμφανίζεται η ένδειξη **"SE"**.



Επικοινωνήστε με την Τεχνική Υπηρεσία για να προγραμματίσετε τις απαραίτητες επεμβάσεις.

9 ΔΕΛΤΙΟ ΠΡΟΪΟΝΤΟΣ

VERA HE	**25**	**30**
Δηλωμένο προφίλ φορτίου νερού χρήσης	**XL**	**XL**
Κλάση εποχιακής ενεργειακής απόδοσης θέρμανσης	**A**	**A**
Κλάση ενεργειακής απόδοσης νερού χρήσης	**A**	**A**
Θερμική ισχύς (kW)	**20**	**24**
Ετήσια κατανάλωση ενέργειας θέρμανσης (GJ)	**37**	**44**
Ετήσια κατανάλωση καυσίμου νερού χρήσης (GJ)	**17**	**18**
Εποχιακή ενεργειακή απόδοση θέρμανσης (%)	**92**	**93**
Ενεργειακή απόδοση νερού χρήσης	**89**	**84**
Ηχητική ισχύς dB(A)	**54**	**53**
Ειδικές προφυλάξεις που πρέπει να λαμβάνονται κατά την συναρμολόγηση, την εγκατάσταση ή τη συντήρηση της συσκευής περιέχονται στο εσωτερικό του εγχειριδίου οδηγιών του λέβητα **Συμβατός με το παράρτημα IV (σημείο 2) του κατ' εξουσιοδότηση κανονισμού (ΕΕ) Αρ. 811/2013 που συμπληρώνει την Οδηγία 2010/30/ΕΕ**		

10 ΠΑΡΆΡΤΗΜΑ ΑΑ.1

Πληροφορίες όσον αφορά τις απαιτήσεις για τους λέβητες θέρμανσης χώρου και τους λέβητες συνδυασμένης λειτουργίας							
Μοντέλα:	VERA HE 25						
Λέβητας συμπύκνωσης:	ΝΑΙ						
Λέβητας χαμηλής θερμοκρασίας:	ΝΑΙ						
Λέβητας τύπου B11:	ΟΧΙ						
Θερμαντήρας χώρου με συμπαραγωγή:	ΟΧΙ			Εξοπλισμένος με συμπληρωματικό θερμαντήρα:	ΟΧΙ		
Θερμαντήρας συνδυασμένης λειτουργίας:	ΝΑΙ						
Στοιχείο	Σύμβολο	Τιμή	Μονάδα	Στοιχείο	Σύμβολο	Τιμή	Μονάδα
Ονομαστική θερμική ισχύς	P_n	20	kW	**Ενεργειακή απόδοση της εποχιακής θέρμανσης χώρου**	ηs	92	%
Για τους λέβητες θέρμανσης χώρου και τους λέβητες συνδυασμένης λειτουργίας: ωφέλιμη θερμική ισχύς				Για τους λέβητες θέρμανσης χώρου και τους λέβητες συνδυασμένης λειτουργίας: ωφέλιμη απόδοση			
σε ονομαστική θερμική ισχύ και καθεστώς υψηλής θερμοκρασίας [a]	P_4	19,8	kW	σε ονομαστική θερμική ισχύ και καθεστώς υψηλής θερμοκρασίας (*)	η4	88,9	%
στο 30% της ονομαστικής θερμικής ισχύος και καθεστώς χαμηλής θερμοκρασίας [b]	P_1	6,5	kW	στο 30% της ονομαστικής θερμικής ισχύος και καθεστώς χαμηλής θερμοκρασίας (*)	η1	97,6	%
Βοηθητική κατανάλωση ηλεκτρικής ενέργειας				Άλλα στοιχεία			
υπό πλήρες φορτίο	el_{max}	0,026	kW	Διασπορά θερμότητας σε standby	Pstby	0,120	kW
υπό μερικό φορτίο	el_{min}	0,012	kW	Κατανάλωση ενέργειας έναυσης καυστήρα	Pign	0	kW
σε κατάσταση αναμονής	PSB	0,004	kW	Εκπομπές Nox	NOx	11	mg/kWh
Για θερμαντήρες συνδυασμένης λειτουργίας:							
Δηλωμένο προφίλ φορτίου	XL			**Ενεργειακή απόδοση θέρμανσης νερού**	ηwh	89	%
Ημερήσια κατανάλωση ηλεκτρικής ενέργειας	Qelec	0,124	kWh	Ημερήσια κατανάλωση καυσίμου	QΚαύσιμο	21,711	kWh
Στοιχεία επικοινωνίας	Fonderie Sime S.p.A. Via Garbo 27, 37045 Legnago (VR) ITALIA						

a. Λειτουργία σε υψηλή θερμοκρασία: θερμοκρασία επιστροφής 60°C στην είσοδο και 80°C θερμοκρασία τροφοδοσίας στην έξοδο της συσκευής.
b. Χαμηλή θερμοκρασία: θερμοκρασία επιστροφής (στην είσοδο του λέβητα) για τους λέβητες συμπύκνωσης 30°C, για τους λέβητες χαμηλής θερμοκρασίας 37°C και για τους λοιπούς λέβητες 50°C.

(*) Τα δεδομένα απόδοσης έχουν υπολογιστεί με θερμιδική ισχύ Hs.

Πληροφορίες όσον αφορά τις απαιτήσεις για τους λέβητες θέρμανσης χώρου και τους λέβητες συνδυασμένης λειτουργίας							
Μοντέλα:	VERA HE 30						
Λέβητας συμπύκνωσης:	ΝΑΙ						
Λέβητας χαμηλής θερμοκρασίας:	ΝΑΙ						
Λέβητας τύπου B11:	ΟΧΙ						
Θερμαντήρας χώρου με συμπαραγωγή:	ΟΧΙ			Εξοπλισμένος με συμπληρωματικό θερμαντήρα:	ΟΧΙ		
Θερμαντήρας συνδυασμένης λειτουργίας:	ΝΑΙ						
Στοιχείο	Σύμβολο	Τιμή	Μονάδα	Στοιχείο	Σύμβολο	Τιμή	Μονάδα
Ονομαστική θερμική ισχύς	P_n	24	kW	**Ενεργειακή απόδοση της εποχιακής θέρμανσης χώρου**	ηs	93	%
Για τους λέβητες θέρμανσης χώρου και τους λέβητες συνδυασμένης λειτουργίας: ωφέλιμη θερμική ισχύς				Για τους λέβητες θέρμανσης χώρου και τους λέβητες συνδυασμένης λειτουργίας: ωφέλιμη απόδοση			
σε ονομαστική θερμική ισχύ και καθεστώς υψηλής θερμοκρασίας [a]	P_4	23,7	kW	σε ονομαστική θερμική ισχύ και καθεστώς υψηλής θερμοκρασίας (*)	η4	88,8	%
στο 30% της ονομαστικής θερμικής ισχύος και καθεστώς χαμηλής θερμοκρασίας [b]	P_1	7,81	kW	στο 30% της ονομαστικής θερμικής ισχύος και καθεστώς χαμηλής θερμοκρασίας (*)	η1	97,7	%
Βοηθητική κατανάλωση ηλεκτρικής ενέργειας				Άλλα στοιχεία			
υπό πλήρες φορτίο	el_{max}	0,032	kW	Διασπορά θερμότητας σε standby	Pstby	0,120	kW
υπό μερικό φορτίο	el_{min}	0,013	kW	Κατανάλωση ενέργειας έναυσης καυστήρα	Pign	0	kW
σε κατάσταση αναμονής	PSB	0,004	kW	Εκπομπές Nox	NOx	19	mg/kWh
Για θερμαντήρες συνδυασμένης λειτουργίας:							
Δηλωμένο προφίλ φορτίου	XL			**Ενεργειακή απόδοση θέρμανσης νερού**	ηwh	84	%
Ημερήσια κατανάλωση ηλεκτρικής ενέργειας	Qelec	0,144	kWh	Ημερήσια κατανάλωση καυσίμου	QΚαύσιμο	23,174	kWh
Στοιχεία επικοινωνίας	Fonderie Sime S.p.A. Via Garbo 27, 37045 Legnago (VR) ITALIA						

a. Λειτουργία σε υψηλή θερμοκρασία: θερμοκρασία επιστροφής 60°C στην είσοδο και 80°C θερμοκρασία τροφοδοσίας στην έξοδο της συσκευής.
b. Χαμηλή θερμοκρασία: θερμοκρασία επιστροφής (στην είσοδο του λέβητα) για τους λέβητες συμπύκνωσης 30°C, για τους λέβητες χαμηλής θερμοκρασίας 37°C και για τους λοιπούς λέβητες 50°C.

(*) Τα δεδομένα απόδοσης έχουν υπολογιστεί με θερμιδική ισχύ Hs.

Fonderie Sime S.p.A - Via Garbo, 27 - 37045 Legnago (Vr)
Tel. +39 0442 631111 - Fax +39 0442 631292 - www.sime.it

Η Fonderie SIME S.p.A. διατηρεί το δικαίωμα να μεταβάλλει οποιαδήποτε στιγμή και χωρίς προειδοποίηση τα προϊόντα της με σκοπό τη βελτίωση αυτών χωρίς να επηρεαστούν τα βασικά χαρακτηριστικά.