TENERIFE KC

ΕΠΙΤΟΙΧΟΣ ΛΕΒΗΤΑΣ ΣΥΜΠΥΚΝΩΣΗΣ ΜΕ ΣΤΙΓΜΙΑΙΑ ΠΑΡΑΓΩΓΗ ΖΕΣΤΟΥ ΝΕΡΟΥ ΧΡΗΣΗΣ



Διατίθεται στα μοντέλα:

24

- **Ανοξείδωτος κεντρικός εναλλάκτης υψηλής απόδοσης με μεγάλα περάσματα**
- **Δοχείο διαστολής θέρμανσης 9 λίτρων**
- **Μικρών διαστάσεων με βάθος μόνο 250mm**
- **Εύκολη τοποθέτηση ακόμη και σε ήδη υπάρχουσες εγκαταστάσεις**
- **Συμβατός με τον έξυπνο θερμοστάτη SPOT (ο οποίος δύναται να συνδεθεί με το δίκτυο Wifi)**
- **Αντιστάθμιση με εξωτερικό αισθητήρα (προαιρετικός)**
- **Φωτιζόμενη οθόνη LCD με ενδείξεις**
- Σχέση ρύθμισης 1:5
- Καυστήρας πλήρους προανάμιξης
- Κυκλοφορητής υψηλής απόδοσης με ενσωματωμένο εξαεριστικό
- Προγραμματιζόμενες παράμετροι για την προσαρμογή του λέβητα στην εγκατάσταση και ιστορικό σφαλμάτων
- Πλακοειδής εναλλάκτης ζεστού νερού χρήσης από χάλυβα inox
- Κατηγορία 6 εκπομπής NOx
- Αυτόματο by-pass

Μοντέλο	Τύπος αερίου	Κωδικός	Θερμική παροχή		Κατηγορία ενεργειακής απόδοσης		Π x Υ x Β	Μεικτό βάρος
			Θέρμανση (Qn) kW	Ζεστό Νερό Χρήσης kW	Θέρμανση	Ζεστό Νερό Χρήσης	mm	kg
KC 24	ΜΕΘΑΝΙΟ	KTFG02KC24	20,0	24,0	A	A XL	400x700x250	29,0
	ΠΡΟΠΑΝΙΟ	KTFG06KC24						

ΔΙΑΣΤΑΣΕΙΣ ΚΑΙ ΚΕΝΤΡΑ ΣΥΝΔΕΣΗΣ

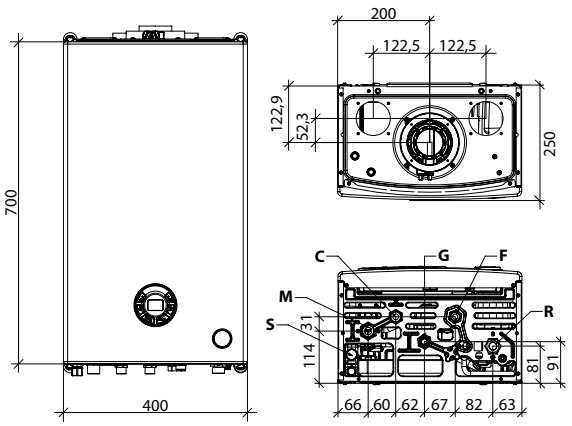

S	Εκκένωση συμπυκνωμάτων	**G**	Εισαγωγή αερίου (1/2")
M	Προσαγωγή εγκατάστασης θέρμανσης (3/4")	**F**	Εισαγωγή κρύου νερού (1/2")
C	Έξοδος ζεστού νερού χρήσης (1/2")	**R**	Επιστροφή εγκατάστασης θέρμανσης (3/4")



fondital

Τεχνικά στοιχεία	μμ	KC 24
Ονομαστική θερμική ισχύς (Ονομαστική P)	kW	19
Εποχιακή ενεργειακή απόδοση θέρμανσης χώρου (ηs)	%	92
Ενεργειακή απόδοση θέρμανσης νερού (ηwh)	%	87
Ονομαστική θερμική παροχή (Qn)	kW	20,0
Ονομαστική θερμική ισχύς (80-60 °C) (Pn)	kW	19,4
Θερμική ισχύς (50-30 °C)	kW	21,2
Μειωμένη θερμική παροχή (Qr)	kW	5,0
Ωφέλιμη απόδοση στην ονομαστική παροχή (80-60 °C)	%	97,1
Απόδοση σε ονομαστικό εύρος (50-30 βαθμοί Κελσίου)	%	106,1
Ωφέλιμη απόδοση στο 30% (30 °C στην επιστροφή)	%	108,1
Χωρητικότητα δοχείου διαστολής θέρμανσης	l	9
Ονομαστική θερμική παροχή σε ζεστό νερό οικιακής χρήσης	kW	24,0
Ειδική παροχή ζεστού νερού χρήσης ΔT=30K	λίτρα/λεπτό	12,0
Κατηγορία εκπομπής ρύπων NOx	-	6
Βαθμός ηλεκτρικής προστασίας	IP	IPX4D

Είδος	Περιγραφή	Κωδικός
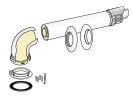	Σετ ομόκεντρων αγωγών Ø60/100 μήκους 75 cm	0CONDASP00
	Τηλεχειριστήριο κατηγορίας ErP V (118x85x32 mm)	0CREMOTO04
	Σετ θερμοστάτη + Spot gateway	0SPOTAPP01
	Επέκταση ζωνών για θερμοστάτη Spot	0EXPSPOT01
	Έλεγχος θερμοκρασίας χώρου	0KITSAMB00
	Σετ ομόκεντρου συνδέσμου Ø60/100	0KITATCO00

Είδος	Περιγραφή	Κωδικός
	Σετ διαχωρισμού Ø80+80	0KITSDOP00
	Εξωτερικός αισθητήρας (60x45x31 mm)	0SONDAES01
	Μαγνητικό φίλτρο	0AFILDEF00
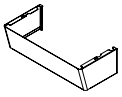	Κάλυμμα τοίχου για σωλήνες	0COPETUB00
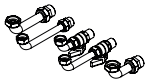	Υδραυλικό σετ	0KITIDBA29
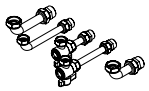	Υδραυλικό σετ Plus	0KITIDBA14

Σημείωση: Για περισσότερες πληροφορίες επισκεφθείτε την ιστοσελίδα μας www.fondital.com

Πώς θα αυξήσετε την ενεργειακή απόδοση;

Ανακαλύψτε την καταλληλότερη λύση

Εποχιακή ενεργειακή απόδοση θέρμανσης χώρου (ηs)			
Διάταξη ρύθμισης		Κωδικός	KC 24
Επιλογή 1	Λέβητας + εξωτερικός αισθητήρας	**0SONDAES01**	94%
Επιλογή 2	Λέβητας + αισθητήρας περιβάλλοντος	**0KITSAMB00**	94%
Επιλογή 3	Λέβητας + τηλεχειριστήριο	**0CREMOTO04**	95%
Επιλογή 4	Λέβητας + τηλεχειριστήριο + εξωτερικός αισθητήρας	**0CREMOTO04** **0SONDAES01**	96%

Uff. Pubb. Fondital CTC 03 C 759 - 01 | Ottobre 2020 (10/2020)

FONDITAL S.p.A. Società a socio unico Via Cerreto, 40 - 25079 VOBARNO (BS) IT - Tel.: +39 0365 878.31 - Fax: +39 0365 878.304 - E-mail: info@fondital.it - Web: www.fondital.com