Οδηγίες χειρισμού

Επίτοιχος λέβητας αερίου
Logamax U052-24/28K
Logamax U052-24/28
Logamax U054-24K
Logamax U054-24

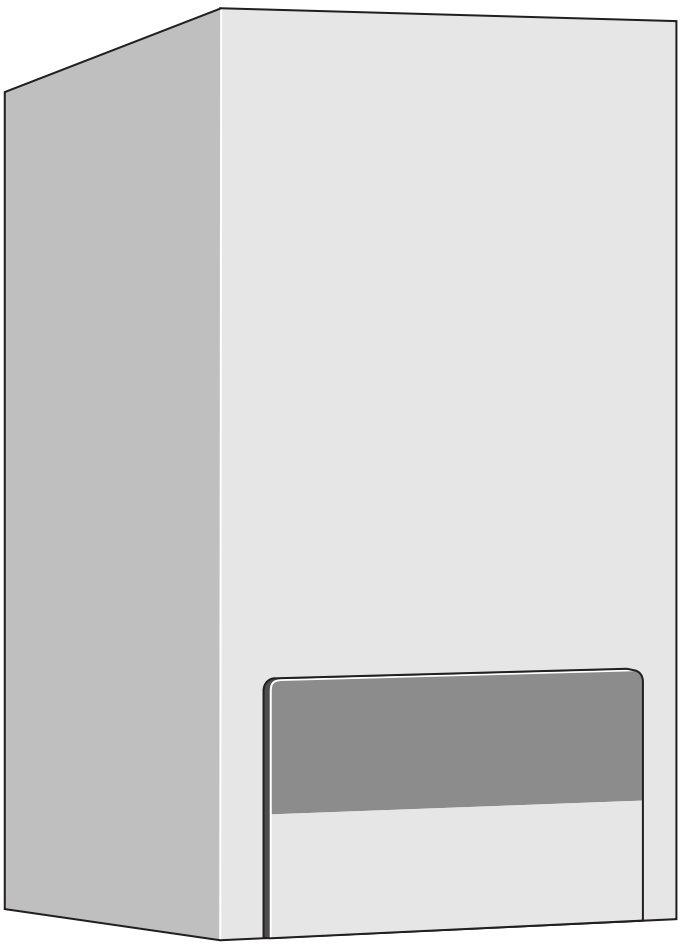

6 720 612 229-00.1O

Buderus

Αγαπητή πελάτισσα, αγαπητέ πελάτη

Ο επίτοιχος λέβητας αερίου Buderus **Logamax U052/054-24/28** σχεδιάστηκε και κατασκευάστηκε με βάση τις πιο σύγχρονες γνώσεις και σύμφωνα με τους ασφαλέστερους τεχνικούς κανόνες. Εκτός αυτού ιδιαίτερη προσοχή δόθηκε στη φιλικότητα προς το χρήστη.

Για να μπορέσετε να χρησιμοποιήσετε την εγκατάσταση με τρόπο άριστο, οικονομικό και φιλικό προς το περιβάλλον σας συμβουλεύουμε να τηρείτε τις υποδείξεις ασφαλείας και τις οδηγίες χειρισμού.

Πίνακας περιεχομένων

1	**Υποδείξεις ασφαλείας και ερμηνεία συμβόλων**	**3**
1.1	Οδηγίες για την ασφάλειά σας	3
1.2	Ερμηνεία Συμβόλων	3
2	**Επισκόπηση χειρισμού**	**4**
3	**Εκκίνηση**	**5**
3.1	Πριν την εκκίνηση	5
3.2	Θέση της συσκευής σε λειτουργία κι εκτός λειτουργίας	6
3.3	Θέση της θέρμανσης σε λειτουργία	6
3.4	Ρύθμιση της θέρμανσης	6
3.5	Συσκευές με θερμαντήρα: Ρύθμιση θερμοκρασίας ζεστού νερού	7
3.6	Logamax U052-24/28K και Logamax U054-24K: Ρύθμιση θερμοκρασίας ζεστού νερού	7
3.6.1	Θερμοκρασία ζεστού νερού	7
3.6.2	Παροχή και θερμοκρασία νερού	8
3.7	Θερινή λειτουργία (μόνο παραγωγή ζεστού νερού)	8
3.8	Απενεργοποίηση της θέρμανσης σε περίπτωση απουσίας για πολύ χρόνο (π. χ. διακοπές)	8
3.9	Αντιπαγετική προστασία	9
3.10	Βλάβες	9
3.11	Προστασία του κυκλοφορητή από μπλοκάρισμα	9
4	**Υποδείξεις για την εξοικονόμηση ενέργειας**	**10**
5	**Γενικά**	

1 Υποδείξεις ασφαλείας και ερμηνεία συμβόλων

1.1 Οδηγίες για την ασφάλειά σας

Κίνδυνος αν μυρίσει αέριο

- Κλείστε το διακόπτη αερίου (→ σελίδα 5).
- Ανοίξτε τα παράθυρα.
- Μην ανοιγοκλείνετε τους ηλεκτρικούς διακόπτες.
- Σβήστε τυχόν ακάλυπτες φωτιές.
- **Τηλεφωνήστε αμέσως από εξωτερικό τηλέφωνο** στην επιχείρηση παροχής αερίου και στο εξουσιοδοτημένο ειδικό συνεργείο.

Κίνδυνος αν μυρίσει καυσαέρια

- Διακόψτε τη λειτουργία της συσκευής (→ σελίδα 6).
- Ανοίξτε πόρτες και παράθυρα.
- Ειδοποιήστε το ειδικό συνεργείο.

Τοποθέτηση, μετατροπή

- Η τοποθέτηση καθώς και τυχόν μετατροπές στη συσκευή πρέπει να διεξαχθούν μόνο από ένα εξουσιοδοτημένο συνεργείο.
- Μη διεξάγετε καμιά μετατροπή στα στοιχεία απαγωγής καυσαερίων.
- **Σε περίπτωση λειτουργίας με αέρα χώρου τοποθέτησης:** Μην κλείνετε και μη μικραίνετε ανοίγματα αερισμού και εξαερισμού σε πόρτες, παράθυρα και τοίχους. Αν τα παράθυρα διαθέτουν στεγανούς αρμούς πρέπει να εξασφαλιστεί η παροχή αέρα.

Επιθεώρηση/Συντήρηση

- **Σύσταση προς τον πελάτη:** Κλείστε, ανάλογα με τις ανάγκες σας, ένα συμβόλαιο συντήρησης μ' ένα εξουσιοδοτημένο ειδικό συνεργείο και δώστε του εντολή για συντήρηση μια φορά το χρόνο.
- Ο χρήστης είναι υπεύθυνος για την ασφάλεια και τη φιλικότητα της εγκατάστασης θέρμανσης προς το περιβάλλον (Ομοσπονδιακός νόμος περί προστασίας από εκπομπές ρύπων στη Γερμανία).
- Χρησιμοποιείτε μόνο γνήσια ανταλλακτικά!

Εκρηκτικά κι εύφλεκτα υλικά

- Μη χρησιμοποιείτε και μην αποθηκεύετε εύφλεκτα υλικά (χαρτιά, διαλύτες, χρώματα κτλ.) κοντά στη συσκευή.

Αέρας καύσης και χώρος τοποθέτησης

- Ο αέρας καύσης και ο χώρος τοποθέτησης πρέπει να μην περιέχει διαβρωτικές ουσίες (π.χ. αλογονυδρογονάθρακες, που περιέχουν χλώριο κι ενώσεις φθορίου). Έτσι αποφεύγεται η διάβρωση.

1.2 Ερμηνεία Συμβόλων

Οι **οδηγίες ασφαλείας** στο κείμενο σημαδεύονται μ' ένα προειδοποιητικό τρίγωνο.

Λέξεις-κλειδιά χαρακτηρίζουν τη σοβαρότητα του κινδύνου ο οποίος δημιουργείται όταν δεν τηρηθούν τα προστατευτικά μέτρα.

- **Προσοχή** σημαίνει ότι μπορεί να προκληθούν μικρές υλικές ζημιές.
- **Προειδοποίηση** σημαίνει ότι μπορεί να προκληθούν βλάβες σε άτομα ή βαριές υλικές ζημιές.
- **Κίνδυνος** σημαίνει ότι μπορεί να προκληθούν σοβαρές βλάβες σε άτομα. Σε ιδιαίτερα σοβαρές περιπτώσεις υπάρχει κίνδυνος ζωής

Οι **υποδείξεις** στο κείμενο χαρακτηρίζονται από το διπλανό σύμβολο.

Οι υποδείξεις περιέχουν σημαντικές πληροφορίες σε περιπτώσεις στις οποίες δεν απειλείται ούτε η ανθρώπινη ζωή ούτε οι συσκευές.

2 Επισκόπηση χειρισμού

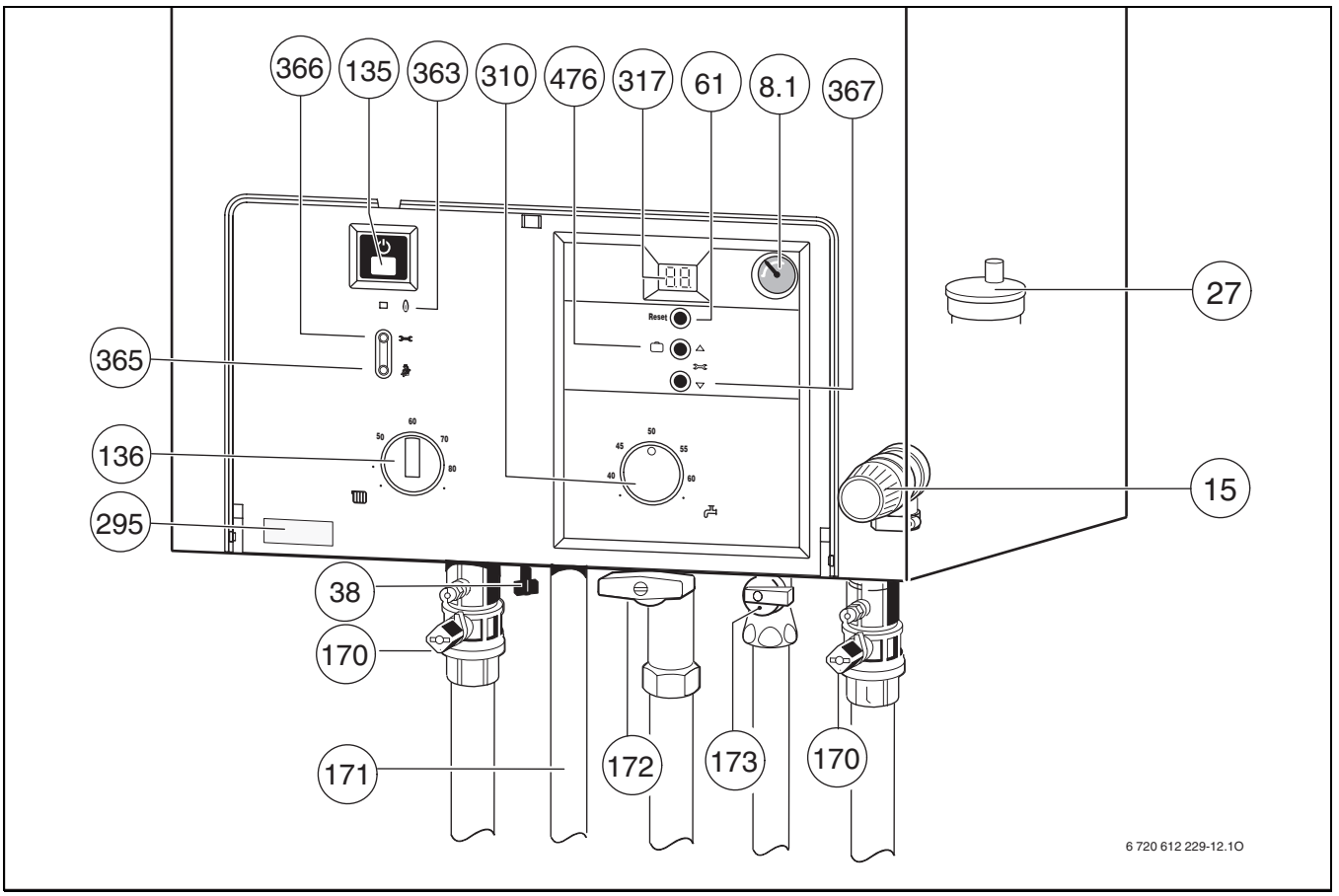

Σχ. 1

8.1 *Μανόμετρο*
15 *Βαλβίδα ασφαλείας (κύκλωμα θέρμανσης)*
27 *Αυτόματος εξαεριστήρας*
38 *Διάταξη πλήρωσης (Logamax U052-24/28K, Logamax U054-24K)*
61 *Πλήκτρο επανακίνησης (Reset)*
135 *Πλήκτρο ON/OFF*
136 *Θερμοστάτης για προσαγωγή θέρμανσης*
170 *Διακόπτες θέρμανσης στην προσαγωγή και επιστροφή*
171 *Σύνδεση ζεστού νερού χρήσης*
172 *Διακόπτης αερίου (κλειστός)*
173 *Διακόπτης κρύου νερού (Logamax U052-24/28K, Logamax U054-24K)*
295 *Αυτοκόλλητο τύπου της συσκευής*
310 *Θερμοστάτης για ζεστό νερό*
317 *Οθόνη*
363 *Λάμπα ελέγχου λειτουργίας καυστήρα*
365 *Πλήκτρο μέτρησης καυσαερίων*
366 *Πλήκτρο Service*
367 *Λειτουργία Service «προς τα κάτω»*
476 *Πλήκτρο διακοπών, λειτουργία Service «προς τα επάνω»*

3 Εκκίνηση

3.1 Πριν την εκκίνηση

Ανοίξτε το διακόπτη αερίου (172)

- Πατήστε τη λαβή και γυρίστε την τέρμα αριστερά (η λαβή δείχνει προς την κατεύθυνση ροής = ανοιχτή).

Διακόπτες θέρμανσης (170)

- Γυρίστε το τετραγωνικό στέλεχος με το κλειδί ώσπου η σχισμή να ευθυγραμμιστεί με τη κατεύθυνση ροής (βλ. μικρή εικόνα).Σχισμή κάθετα ως προς την κατεύθυνση ροής = κλειστή.

Διακόπτης κρύου νερού (173) στις συσκευές Logamax U052-24/28K και Logamax U054-24K

- Γυρίστε τη λαβή προς τη φορά ροής. Λαβή κάθετα ως προς την κατεύθυνση ροής = κλειστή.

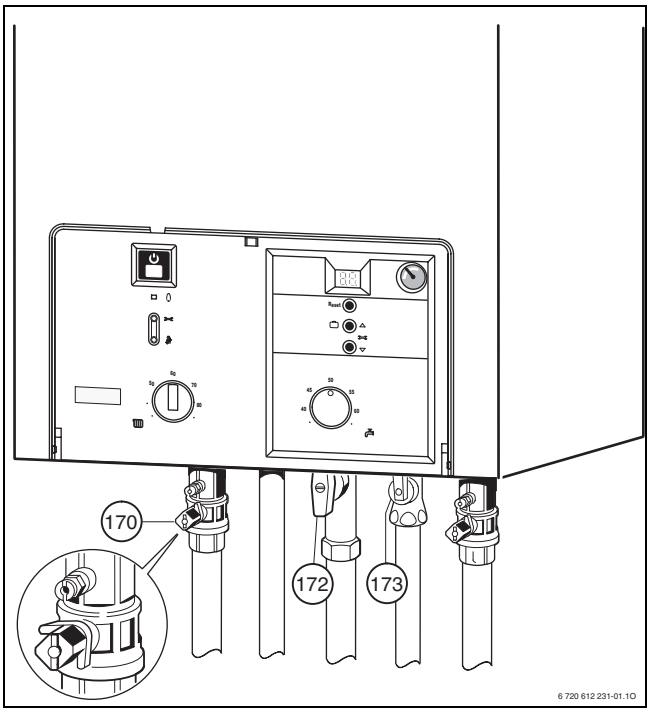

Σχ. 2

Έλεγχος της πίεσης νερού θέρμανσης

Σε συσκευές χωρίς διάταξη πλήρωσης: Πριν το γέμισμα γεμίστε το σωλήνα με νερό. Έτσι εμποδίζετε την εισχώρηση αέρα στο νερό θέρμανσης.

Σε συσκευές με ενσωματωμένη διάταξη πλήρωσης: Η διάταξη πλήρωσης βρίσκεται στο κάτω μέρος της συσκευής, ανάμεσα στη σύνδεση της προσαγωγής θέρμανσης και τη σύνδεση ζεστού νερού (θέση. 38).

- Ο δείκτης στο μανόμετρο (8.1) πρέπει να βρίσκεται μεταξύ 1 bar και 2 bar.
- Αν ο δείκτης δείχνει πίεση χαμηλότερη από 1 bar (όταν η εγκατάσταση είναι κρύα), γεμίστε νερό ώσπου ο δείκτης να δείξει πίεση μεταξύ 1 bar και 2 bar.
- Ο αρμόδιος ειδικός θα σας ενημερώσει σε περίπτωση που θα πρέπει να ρυθμίσετε μια υψηλότερη πίεση.
- **Η μέγιστη πίεση** ύψους 3 bar, υπό την υψηλότερη θερμοκρασία του νερού θέρμανσης, δεν επιτρέπεται να ξεπεραστεί (βαλβίδα ασφαλείας (15)).

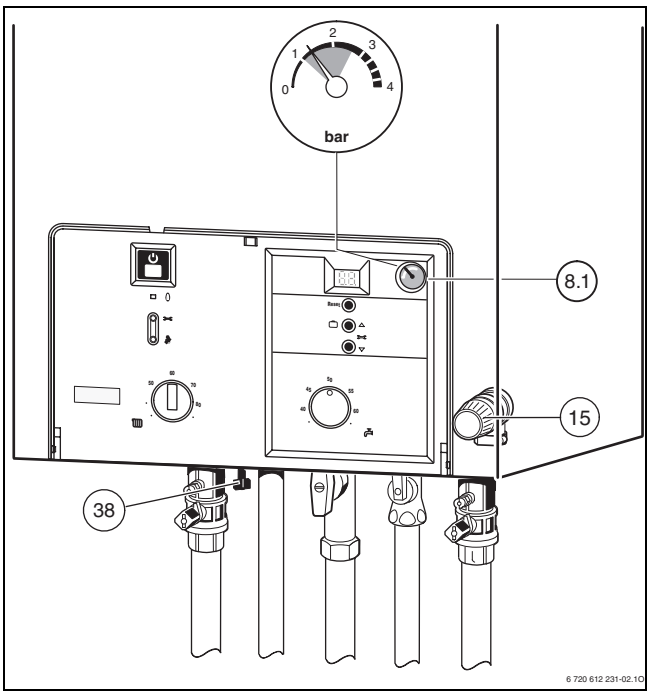

Σχ. 3

3.2 Θέση της συσκευής σε λειτουργία κι εκτός λειτουργίας

Θέση σε λειτουργία

- Θέστε τη συσκευή σε λειτουργία με το πλήκτρο ON/OFF.
  Μετά από λίγο εμφανίζεται στην οθόνη η θερμοκρασία προσαγωγής.

Θέση εκτός λειτουργίας

- Θέστε τη συσκευή εκτός λειτουργίας με το πλήκτρο ON/OFF.
- Σε περίπτωση που πρόκειται να θέσετε τη συσκευή εκτός λειτουργίας για ένα μεγάλο χρονικό διάστημα: Λάβετε υπόψη σας την αντιπαγετική προστασία (➔ Κεφάλαιο 3.9).

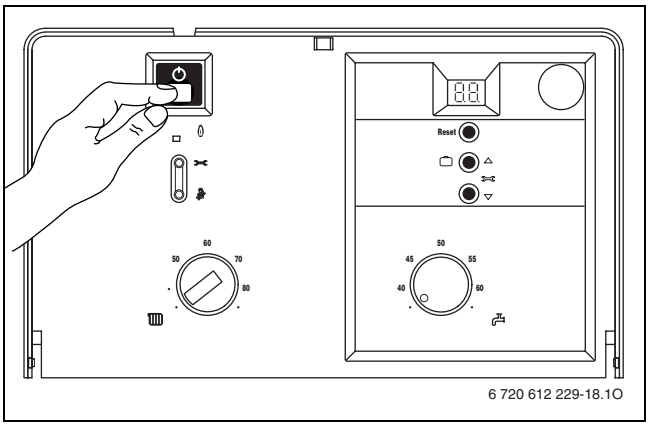

Σχ. 4

3.3 Θέση της θέρμανσης σε λειτουργία

- Γυρίστε το θερμοστάτη, για να προσαρμόσετε τη θερμοκρασία προσαγωγής στην εγκατάσταση θέρμανσης:
  - Ελάχιστο, γυρίστε το περιστρεφόμενο διακόπτη προς τα αριστερά, σε οριζόντια θέση: περίπου 45°C
  - Μέγιστο, περιστρεφόμενο κουμπί τέρμα δεξιά:
    Logamax U052-24/28K, Logamax U054-24K: Θερμοκρασίες προσαγωγής περίπου 82°C
    Logamax U052-24/28, Logamax U054-24: Θερμοκρασίες προσαγωγής περίπου 88°C

  Όταν ο καυστήρας βρίσκεται σε λειτουργία, η λυχνία ελέγχου ανάβει με χρώμα **πράσινο**.

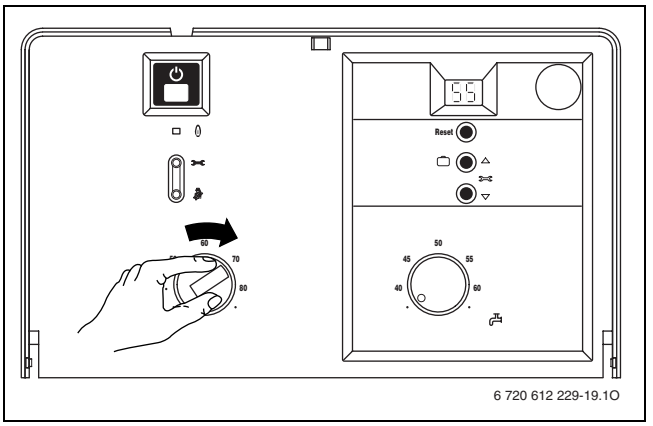

Σχ. 5

3.4 Ρύθμιση της θέρμανσης

Στη Γερμανία προβλέπεται, σύμφωνα με την §12 του Νόμου περί εξοικονόμηση ενέργειας (EnEV) ρύθμιση θέρμανσης με χρονοδιακόπτη και θερμοστάτη χώρου ή με θερμοστάτη αντιστάθμισης και θερμοστατικές βαλβίδες στα θερμαντικά σώματα.

Για την ακριβή ρύθμιση πρέπει να λαμβάνετε υπόψη σας τις οδηγίες χειρισμού του χρησιμοποιούμενου θερμοστάτη.

- Ρυθμίστε το θερμοστάτη αντιστάθμισης εξωτερικής θερμοκρασίας (RC30) ανάλογα με την εκάστοτε καμπύλη θέρμανσης και τον αντίστοιχο τρόπο λειτουργίας.
- Ρυθμίστε το θερμοστάτη χώρου (RC10/20) στην επιθυμητή θερμοκρασία χώρου.

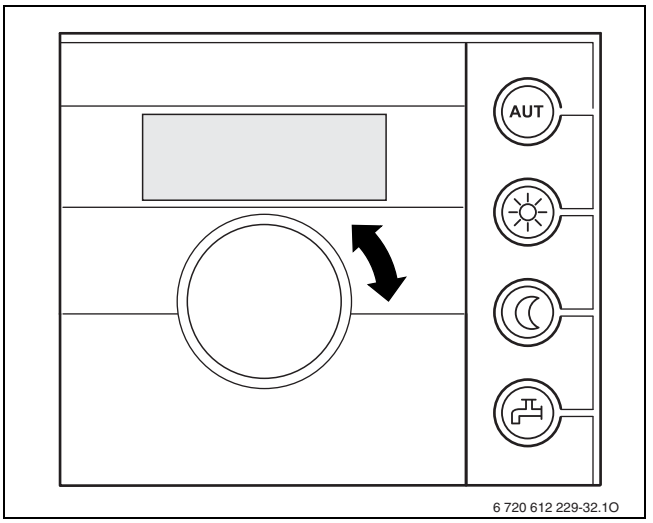

Σχ. 6 Παράδειγμα: Θερμοστάτης χώρου RC20

3.5 Συσκευές με θερμαντήρα: Ρύθμιση θερμοκρασίας ζεστού νερού

Μέσω της θερμικής απολύμανσης νεκρώνονται στο θερμαντήρα τα βακτηρίδια, ιδιαίτερα οι λεγόμενες λεγιονέλλες. Γι' αυτό ο θερμαντήρα θερμαίνεται μια φορά την εβδομάδα για 35 λεπτά περίπου με θερμοκρασία 70°C.

Όταν η θερμική απολύμανση είναι ενεργοποιημένη στην οθόνη εμφανίζεται εναλλάξ με τη θερμοκρασία προσαγωγής.

Προειδοποίηση: Κίνδυνος ζεματίσματος!

- Μετά τη θερμική απολύμανση το νερό του θερμαντήρα αποκτά τη ρυθμισμένη θερμοκρασία σταδιακά μέσω των φυσιολογικών απωλειών θερμότητας. Γι' αυτό, βραχυπρόθεσμα, η θερμοκρασία του νερού μπορεί να είναι πιο υψηλή από τη ρυθμισμένη θερμοκρασία.

- Ρύθμιση της θερμοκρασίας ζεστού νερού στο θερμοστάτη . Όταν ο θερμαντήρας είναι εξοπλισμένος με θερμόμετρο η θερμοκρασία ζεστού νερού εμφανίζεται στο μποϊλερ.

Θέση θερμοστάτη	Θερμοκρασία ζεστού νερού
● (Τέρμα αριστερά)	περίπου 40°C
40 έως 60	Η τιμή στην κλίμακα αναλογεί στην επιθυμητή θερμοκρασία εξόδου
● (Τέρμα δεξιά)	περίπου. 60°C

Πίν. 1

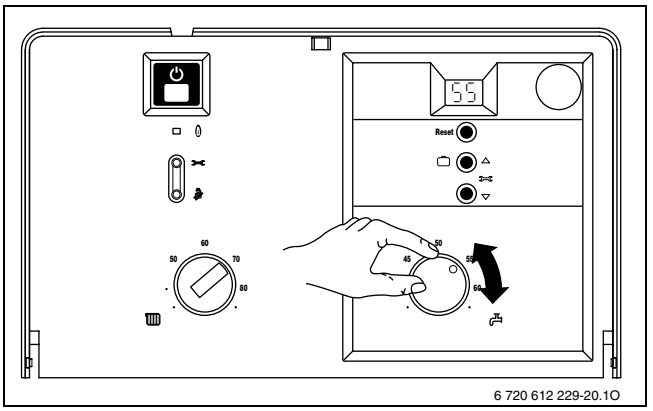

Σχ. 7

3.6 Logamax U052-24/28K και Logamax U054-24K: Ρύθμιση θερμοκρασίας ζεστού νερού

3.6.1 Θερμοκρασία ζεστού νερού

Στις συσκευές αυτές η θερμοκρασία νερού μπορεί να ρυθμιστεί στο θερμοστάτη περίπου μεταξύ 40°C και 60°C.

Η ρυθμισμένη θερμοκρασία δεν εμφανίζεται στην οθόνη.

Θέση θερμοστάτη	Θερμοκρασία ζεστού νερού
● (Τέρμα αριστερά)	περίπου 40°C
40 έως 60	Η τιμή στην κλίμακα αναλογεί στην επιθυμητή θερμοκρασία εξόδου
● (Τέρμα δεξιά)	περίπου 60°C

Πίν. 2

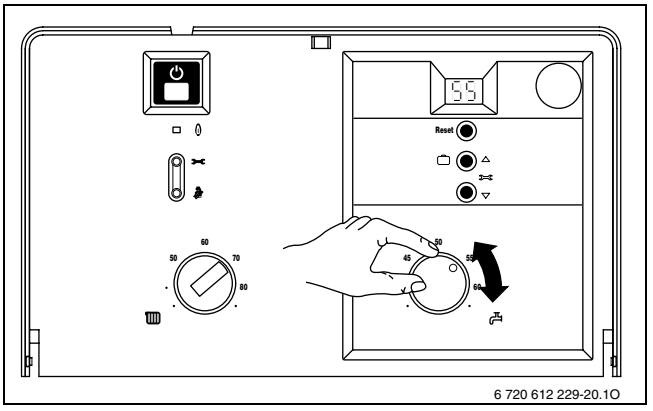

Σχ. 8

3.6.2 Παροχή και θερμοκρασία νερού

Η θερμοκρασία νερού μπορεί να ρυθμιστεί από 40°C έως 60°C. Όταν η παροχή νερού είναι μεγαλύτερη η θερμοκρασία νερού μειώνεται ανάλογα εικ. 9.

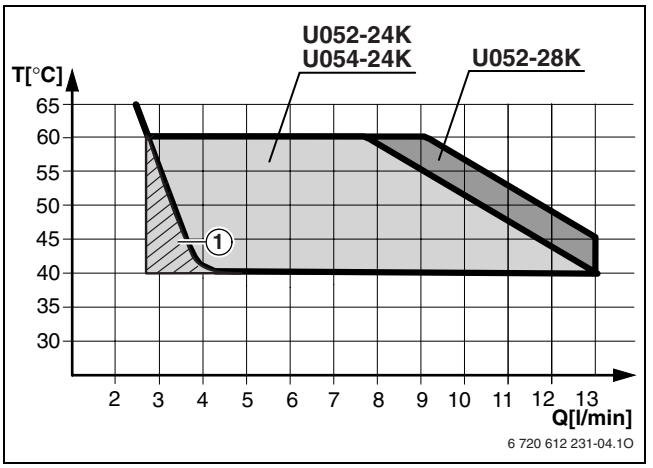

Σχ. 9 Διάγραμμα για θερμοκρασία εισόδου κρύου νερού ύψους +15°C

1 *Η συσκευή ενεργοποιείται [ON] και απενεργοποιείται [OFF] εναλλάξ*

3.7 Θερινή λειτουργία (μόνο παραγωγή ζεστού νερού)

- Σημειώστε τη θέση του θερμοστάτη για την προσαγωγή θέρμανσης.
- Γυρίστε το θερμοστάτη τέρμα αριστερά. Ο κυκλοφορητής θέρμανσης και η θέρμανση βρίσκονται εκτός λειτουργίας. Η παροχή ζεστού νερού καθώς και παροχή ηλεκτρικής τάσης για τη ρύθμιση της θέρμανσης και το χρονοδιακόπτη παραμένουν.

Προειδοποίηση: Κίνδυνος παγώματος της εγκατάστασης θέρμανσης.
Κατά τη θερινή λειτουργία υπάρχει αντιπαγετικη προστασία μόνο για τη συσκευή.

Για περισσότερες υποδείξεις διαβάστε τις οδηγίες χειρισμού του θερμοστάτη.

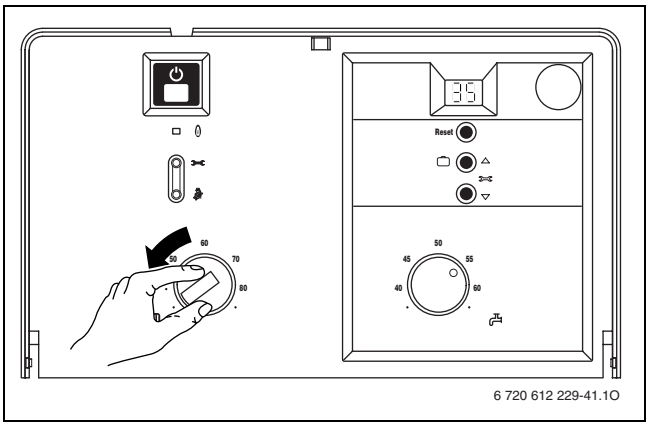

Σχ. 10

3.8 Απενεργοποίηση της θέρμανσης σε περίπτωση απουσίας για πολύ χρόνο (π. χ. διακοπές)

Ενεργοποίηση του τρόπου λειτουργίας Διακοπές:

- Πατήστε το πλήκτρο διακοπών, μέχρι ν' ανάψει.
  Η θέρμανση και η παροχή ζεστού νερού θέτονται εκτός λειτουργίας, η αντεπαγετική προστασία παραμένει ενεργοποιημένη.

Επαναφορά της κανονικής λειτουργίας:

- Πατήστε το πλήκτρο Διακοπές, μέχρι να σβήσει.
  Η συσκευή επανέρχεται στην κανονική λειτουργία και συνεχίζει να λειτουργεί ανάλογα με τις αντίστοιχες ρυθμίσεις θέρμανσης.

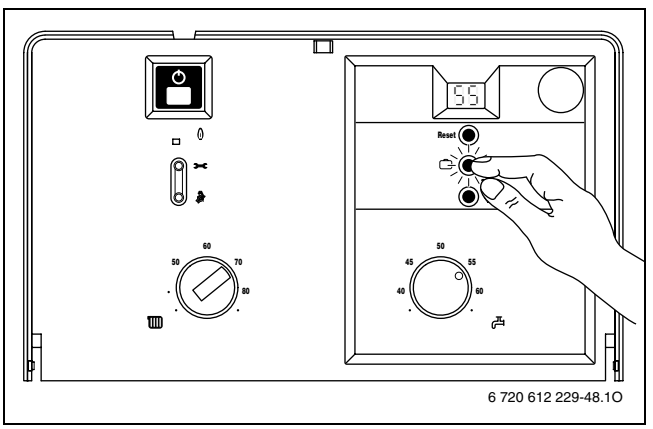

Σχ. 11

3.9 Αντιπαγετική προστασία

Αντιπαγετική προστασία για τη θέρμανση:

- Αφήστε τη θέρμανση σε λειτουργία, θέστε το θερμοστάτη **τουλάχιστον** στη θέση **οριζοντίως αριστερά**.
- Όταν η θέρμανση είναι εκτός λειτουργίας προσμίξτε στο νερό θέρμανσης αντιπαγετικό υγρό, βλέπε οδηγίες εγκατάστασης και εκκένωση ζεστού νερού.

Για περισσότερες υποδείξεις διαβάστε τις οδηγίες χειρισμού του θερμοστάτη.

Αντιπαγετική προστασία θερμαντήρα:

- Γυρίστε το θερμοστάτη θερμοκρασίας τέρμα αριστερά (40°C).

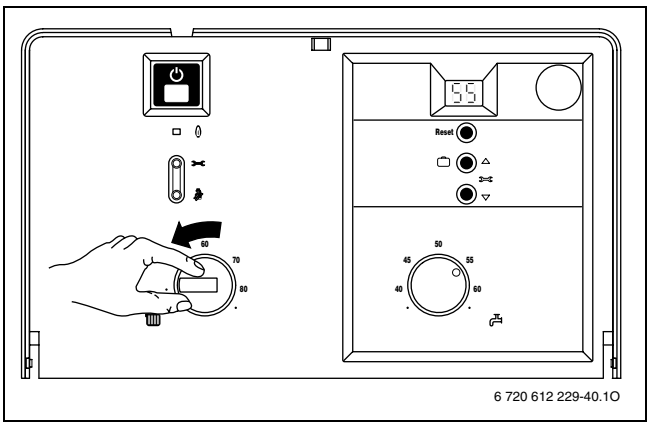

Σχ. 12

3.10 Βλάβες

Κατά τη διάρκεια της λειτουργίας μπορεί να εμφανιστούν βλάβες.

Στην οθόνη εμφανίζεται σφάλμα και το πλήκτρο «Reset» μπορεί ν' αναβοσβήνει.

Όταν αναβοσβήνει το πλήκτρο «Reset»:

- Πατήστε το πλήκτρο «Reset» για 3 δευτερόλεπτα περίπου.
  Η συσκευή μπαίνει πάλι σε λειτουργία και φαίνεται η θερμοκρασία προσαγωγής.

Όταν το πλήκτρο «Reset» δεν αναβοσβήνει:

- Θέστε τη συσκευή εκτός λειτουργίας και πάλι σε λειτουργία.
  Η συσκευή μπαίνει πάλι σε λειτουργία και φαίνεται η θερμοκρασία προσαγωγής.

Αν η βλάβη δεν αποκατασταθεί:

- Τηλεφωνήστε σ' ένα εξουσιοδοτημένο συνεργείο ή στο Service, περιγράψτε την βλάρηβη και δώστε τα τεχνικα χαρακτηριστικά της συσκευής (→ σελίδα 11).

3.11 Προστασία του κυκλοφορητή από μπλοκάρισμα

Αυτός ο τρόπος λειτουργίας εμποδίζει το «φρακάρισμα» του κυκλοφορητή θέρμανσης όταν αυτός ήταν ακινητοποιημένος για ένα σχετικά μεγάλο χρονικό διάστημα.

Μετά από κάθε διακοπή της λειτουργίας του κυκλοφορητή ακολουθεί μέτρηση του παρερχόμενου χρόνου και μετά την παρέλευση 24 ωρών ο κυκλοφορητής τίθεται παροδικά σε λειτουργία.

4 Υποδείξεις για την εξοικονόμηση ενέργειας

Θερμαίνετε με οικονομία

Η συσκευή έχει κατασκευαστεί έτσι, ώστε η κατανάλωση αερίου και η επιβάρυνση του περιβάλλοντος να είναι μεν χαμηλές, η δημιουργούμενη θαλπωρή, όμως, μεγάλη.
Η προσαγωγή του αερίου στον καυστήρα προσαρμόζεται στις εκάστοτε θερμαντικές ανάγκες της κατοικίας. Όταν οι θερμαντικές ανάγκες μειωθούν η συσκευή συνεχίζει να εργάζεται με μικρότερη φλόγα. Ο ειδικός ονομάζει αυτή τη διαδικασία αναλογική ρύθμιση. Χάρη στην αναλογική ρύθμιση οι διακυμάνσεις της θερμοκρασίας είναι μικρές και η κατανομή της θερμοκρασίας στους διάφορους χώρους ομοιόμορφη. Έτσι μπορεί να συμβεί, παρ' όλο που η συσκευή λειτουργεί συνεχώς, να καταναλώνει μικρότερη ποσότητα αερίου από μια συσκευή η οποία αναβοσβήνει διαρκώς.

Επιθεώρηση/Συντήρηση

Για να μπορέσετε να περιορίσετε την κατανάλωση του αερίου και την επιβάρυνση του περιβάλλοντος για ένα μεγάλο χρονικό διάστημα όσο το δυνατόν πιο πολύ σας συμβουλεύουμε να κλείσετε ένα συμβόλαιο επιθεώρησης συντήρησης με ένα εξουσιοδοτημένο ειδικό συνεργείο και να του δώσετε εντολή να συντηρεί τη συσκευή μια φορά το χρόνο.

Ρύθμιση θέρμανσης (Γερμανία)

Σύμφωνα με § 12 της Διάταξης για εξοικονόμηση ενέργειας (EnEV) προβλέπεται ρύθμιση της θερμοκρασίας με θερμοστάτη χώρου ή με θερμοστάτη με αντιστάθμιση θερμοκρασιών και θερμοστατικές βαλβίδες [κεφαλές] στα θερμαντικά σώματα.

Εγκαταστάσεις θέρμανσης με θερμοστάτη με αντιστάθμιση θερμοκρασιών RC30

Σ' αυτόν τον τρόπο λειτουργίας εξακριβώνεται η εξωτερική θερμοκρασία και ακολούθως η θερμοκρασία προσαγωγής θέρμανσης μεταβάλλεται ανάλογα με τη ρυθμισμένη καμπύλη θέρμανσης στο θερμοστάτη. Όσο πιο χαμηλή είναι η εξωτερική θερμοκρασία τόσο πιο υψηλή είναι η θερμοκρασία προσαγωγής.Ρυθμίστε την καμπύλη θέρμανσης όσο το δυνατό πιο χαμηλά. Ο θερμοστάτης της συσκευής πρέπει να ρυθμιστεί στη μέγιστη θερμοκρασία στην οποία διαστασιοποιήθηκε η εγκατάσταση θέρμανσης.

Εγκαταστάσεις θέρμανσης με θερμοστάτη χώρου RC...

Ο χώρος στον οποίο είναι εγκαταστημένος ο θερμοστάτης χώρου καθορίζει τη θερμοκρασία και των άλλων χώρων (χώρος-πιλότος). Στο χώρο αυτό δεν επιτρέπεται να εγκατασταθούν θερμαντικά σώματα με θερμοστατικές βαλβίδες [κεφαλές]. Ο θερμοστάτης της συσκευής πρέπει να ρυθμιστεί στη μέγιστη θερμοκρασία στην οποία διαστασιοποιήθηκε η εγκατάσταση θέρμανσης. Η θερμοκρασία μπορεί να ρυθμιστεί στον κάθε χώρο (εκτός στο χώρο-πιλότο) ξεχωριστά μέσω των θερμοστατικών βαλβίδων των θερμαντικών σωμάτων. Αν για το χώρο-πιλότο επιθυμείτε μια χαμηλότερη θερμοκρασία από τους άλλους χώρους, αφήστε το θερμοστάτη στη ρυθμισμένη θερμοκρασία και μειώστε τη θερμοκρασία μέσω της βαλβίδας του θερμαντικού σώματος.

Θερμοστατικές βαλβίδες

Ανοίξτε τέρμα τις θερμοστατικές βαλβίδες για να επιτύχετε την επιθυμητή θερμοκρασία. Σε περίπτωση που η θερμοκρασία δεν επιτευχθεί, ακόμη και μετά από την πάροδο αρκετού χρόνου, τότε ρυθμίστε/αλλάξτε στο θερμοστάτη την επιθυμητή θερμοκρασία θέρμανσης.

Οικονομική λειτουργία (μείωση της θερμοκρασίας τη νύχτα)

Με μείωση της θερμοκρασίας χώρου κατά την ημέρα ή τη νύχτα μπορούν να εξοικονομηθούν σημαντικές ποσότητες καυσήμων. Μείωση της θερμοκρασίας κατά 1K μπορεί να έχει σαν αποτέλεσμα μείωση της κατανάλωσης ενέργειας έως 5%. Δεν σαν συνιστάμε, όμως, να μειώνετε τη θερμοκρασία κάτω από +15°C γιατί οι κρύοι τοίχοι συνεχίζουν να ακτινοβολούν ψύχος. Γι' αυτό θα πρέπει να ρυθμίζετε συχνά μια υψηλότερη θερμοκρασία χώρου καταναλώνοντας έτσι περισσότερη ενέργεια απ' όσο θα καταναλώνατε υπό ομοιόμορφη προσαγωγή θερμότητας.

Σε περίπτωση καλής θερμομόνωσης του κτιρίου να ρυθμίζετε τη θερμοκρασία στη λειτουργία εξοικονόμησης ενέργειας σε χαμηλή τιμή. Έτσι εξοικονομείτε ενέργεια ακόμη κι αν δεν επιτευχτεί η θερμοκρασία εξοικονόμησης ενέργειας επειδή η θέρμανση παραμένει εκτός λειτουργίας. Αν χρειαστεί η λειτουργία εξοικονόμησης ενέργειας μπορεί να ρυθμιστεί νωρίτερα.

Αερισμός

Μην αερίζετε αφήνοντας τα παράθυρα μισόκλειστα. Έτσι η θερμότητα διαφεύγει συνεχώς, χωρίς η ατμόσφαιρα του χώρου να βελτιώνεται αισθητά. Καλύτερα να αερίζετε σύντομα αλλά εντατικά ανοίγοντας τελείως τα παράθυρα.

Ζεστό νερό

Να επιλέγετε όσο το δυνατό πιο χαμηλή θερμοκρασία ζεστού νερού.
Μια χαμηλότερη ρύθμιση του θερμοστάτη σημαίνει μεγάλη εξοικονόμηση ενεργείας. Εκτός αυτού οι υψηλές θερμοκρασίες ζεστού νερού οδηγούν σε αύξηση της δημιουργίας ασβεστόλιθου επηρεάζοντας έτσι αρνητικά τη λειτουργία της συσκευής (π.χ. μεγαλύτεροι χρόνοι ανύψωσης της θερμοκρασίας ή μικρότερος όγκος εξόδου).

Κυκλοφορητής ανακυκλοφορίας

Αν υπάρχει ανακυκλοφορία ζεστού νερού αυτή πρέπει να ρυθμιστεί μέσω ενός χρονοδιακόπτη ανάλογα με τις εκάστοτε ανάγκες (π.χ. πρωί, μεσημέρι, βράδυ).

Τώρα, λοιπόν, γνωρίζετε πως μπορείτε να θερμάνετε οικονομικά με τη συσκευή Buderus. Σε περίπτωση, όμως, που επιθυμείτε περισσότερες πληροφορίες, απευθυνθείτε στον αρμόδιο εγκαταστάτη η γράψτε μας.

5 Γενικά

Καθαρισμός του καλύμματος

Τρίψτε το καλύμμα μ' ένα υγρό πανί. Μη χρησιμοποιήσετε οξέα η καυστικά.

Τεχνικά χαρακτηριστικά της συσκευής

Όταν καλέσετε την υπηρεσία εξυπηρέτησης πελατών (το Service), καλό θα ήταν, να της δώσετε ακριβή στοιχεία σχετικά με τη συσκευή.Τα στοιχεία αυτά θα τα πάρετε από την πινακίδα του κατασκευαστή ή από την αυτοκόλλητη πινακίδα επάνω στη συσκευή (→ σελίδα 4, θέση 295).

Λέβητας αερίου
(π.χ. Logamax U052-24K).....

Ημερομηνία παραγωγής της συσκευής (FD...).....

Ημερομηνία εκκίνησης:.....

Εγκαταστάτης της συσκευής:.....

Ειδική εταιρεία θέρμανσης:

Buderus

BBT Thermotechnik GmbH, D-35573 Wetzlar
www.heiztechnik.buderus.de
info@heiztechnik.buderus.de