Οδηγίες χειρισμού

Επίτοιχοι λέβητες αερίου με κλειστό φλογοθάλαμο

Logamax U022K B

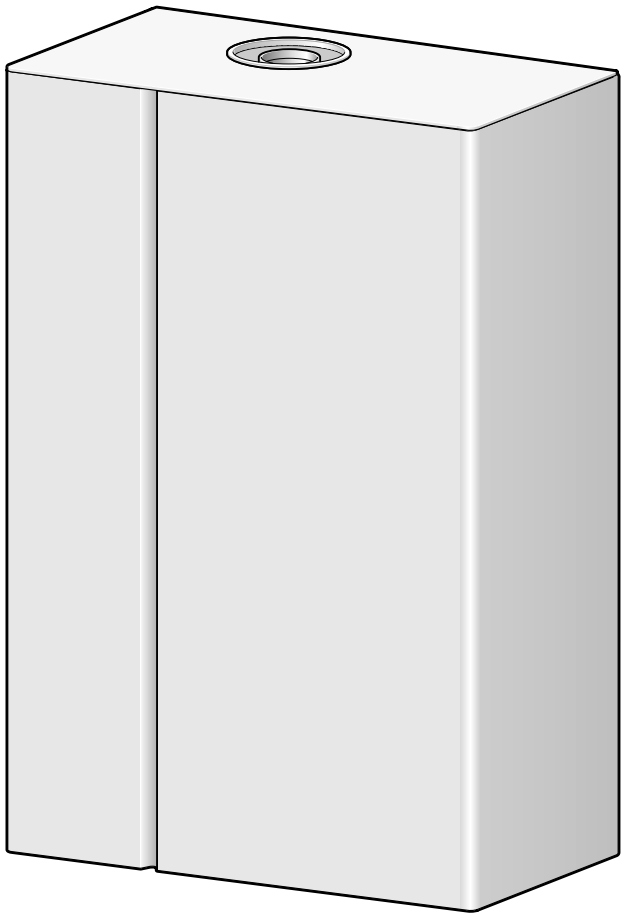

Buderus

Πίνακας περιεχομένων

Οδηγίες για την ασφάλειά σας **3**

Εμηνεία Συμβόλων **3**

1 Αποσυναρμολόγηση/Συναρμολόγηση του περιβλήματος **4**
1.1 Αποσυναρμολόγηση του περιβλήματος 4
1.2 Συναρμολόγηση του περιβλήματος 5

2 Περίληψη χειρισμού **5**

3 Εκκίνηση **6**
3.1 Πριν την εκκίνηση 6
3.2 Θέση της συσκευής σε λειτουργία κι εκτός λειτουργίας 6
3.3 Έλεγχος της πίεσης νερού θέρμανσης 6
3.4 Αντιπαγετική προστασία 7
3.5 Βλάβες 7

4 Χειρισμός Logamatic TF **8**
4.1 Γενικά 8
4.2 Προγραμματισμός 8
4.2.1 Διαγραφή 8
4.2.2 Επαναφορά του θερμοστάτη στη ρύθμιση εργοστασίου 9
4.3 Ειδική λειτουργία 9
4.4 Λειτουργία PARTY•ECO 9
4.5 Ρύθμιση των επιθυμητών θερμοκρασιών για θέρμανση και ζεστό νερό 9
4.5.1 Ρύθμιση με θερμοστάτη χώρου 9
4.5.2 Ρύθμιση με αντιστάθμιση θερμοκρασιών (με ειδικό εξάρτημα AF) 10
4.6 Ώρα, ημερομηνία και θερινή / χειμερινή ώρα 10
4.7 Ρύθμιση προγράμματος θέρμανσης 11
4.8 Ρύθμιση του προγράμματος διακοπών 12
4.9 Ρυθμίσεις 12
4.9.1 Ρύθμιση γλώσσας 12
4.9.2 Ρύθμιση της μέγιστης θερμοκρασίας προσαγωγής 12
4.9.3 Καλιμπράρισμα του αισθητήρα θερμοκρασίας 12
4.9.4 Εξωτερική θερμοκρασία κατά την οποία απενεργοποιείται η θέρμανση 13
4.9.5 Αυτόματη πλήρωση του κυκλώματος θέρμανσης 13
4.9.6 Ρύθμιση ένδειξης οθόνης 13
4.10 Αντιπαγετική προστασία 13
4.11 Ένδειξη των ρυθμισμένων τιμών 13
4.12 Προγράμματα χρόνου 14
4.12.1 Μόνιμα ρυθμισμένα προγράμματα χρόνου P1 και P2 14
4.12.2 Ατομικά προγράμματα χρόνου 14
4.13 Άλλες υποδείξεις 14
4.13.1 Εφεδρικός χρόνος λειτουργίας 14
4.13.2 Κυκλοφορητής θέρμανσης 14
4.14 Επισκόπηση των μενού 15

5 Υποδείξεις για την εξοικονόμιση ενέργειας **18**

6 Αναζήτηση σφάλματος **19**

7 Γενικά **19**

Οδηγίες για την ασφάλειά σας

Όταν μυρίσετε αέριο:

- ▸ Κλείστε το διακόπτη αερίου στη θέση 172 (βλέπε σελίδα 5).
- ▸ Ανοίξτε τα παράθυρα.
- ▸ Μην ανοιγοκλείνετε τους ηλεκτρικούς διακόπτες.
- ▸ Σβήστε τυχόν ακάλυπτες φωτιές.
- ▸ Τηλεφωνήστε αμέσως από εξωτερικό τηλέφωνο στην επιχείρηση παροχής αερίου και στο εξουσιοδοτημένο ειδικό συνεργείο.

Αν μυρίσετε καυσαέρια:

- ▸ Διακόψτε τη λειτουργία της συσκευής.
- ▸ Ανοίξτε πόρτες και παράθυρα.
- ▸ Ειδοποιήστε το ειδικό συνεργείο.

Τοποθέτηση, μετατροπή

- ▸ Η τοποθέτηση καθώς και τυχόν μετατροπές επιτρέπεται να διαξαχτούν μόνο από ένα εξουσιοδοτημένο ειδικό συνεργείο.
- ▸ Μη διεξάγετε καμιά μετατροπή στα στοιχεία απαγωγής καυσαερίων.
- ▸ Μην κλείνετε και μη μικραίνετε ανοίγματα αερισμού και εξαερισμού σε πόρτες, παράθυρα και τοίχους.

Συντήρηση

- ▸ Ο χρήστης πρέπει να φροντίζει για την τακτική συντήρηση και τον έλεγχο της συσκευής.
- ▸ Ο χρήστης είναι υπεύθυνος για την ασφάλεια και τη φιλικότητα της εγκατάστασης προς το περιβάλλον.
- ▸ Η συσκευή πρέπει να συντηρείται τουλάχιστον μια φορά το χρόνο.
- ▸ **Σύσταση προς τον πελάτη**: Κλείστε ένα συμβόλαιο συντήρησης μ' ένα εξουσιοδοτημένο ειδικό συνεργείο και δώστε του εντολή να συντηρεί τη συσκευή μια φορά το χρόνο.
- ▸ Χρησιμοποιείτε μόνο γνήσια ανταλλακτικά.

Εκρηκτικά κι εύφλεκτα υλικά

- ▸ Μη χρησιμοποιείτε και μην αποθηκεύετε εύφλεκτα υλικά (χαρτιά, διαλύτες, χρώματα κτλ.) κοντά στη συσκευή.

Αέρας καύσης και χώρου τοποθέτησης

- ▸ Ο αέρας καύσης και χώρου τοποθέτησης πρέπει να μην περιέχει διαβρωτικές ουσίες (π.χ. αλογονυδρογονάθρακες, που περιέχουν χλώριο κι ενώσεις φθορίου). Έτσι αποφεύγεται η διάβρωση.

Εμηνεία Συμβόλων

Οι **οδηγίες ασφαλείας** στο κείμενο σημαδεύονται μ' ένα προειδοποιητικό τρίγωνο κι έχουν γκρίζο φόντο.

Λέξεις-σήματα χαρακτηρίζουν τη σοβαρότητα του κινδύνου ο οποίος δημιουργείται όταν δεν τηρηθούν τα προστατευτικά μέτρα.

- **Προσοχή** σημαίνει ότι μπορεί να προκληθούν μικρές υλικές ζημιές.
- **Προειδοποίηση** σημαίνει ότι μπορεί να προκληθούν βλάβες σε άτομα ή βαριές υλικές ζημιές.

Οι **υποδείξεις** στο κείμενο χαρακτηρίζονται από το διπλανό σύμβολο. Περιορίζονται με οριζόντιες γραμμές επάνω ή κάτω από το κείμενο.

Οι υποδείξεις περιέχουν σημαντικές πληροφορίες σε περιπτώσεις στις οποίες δεν απειλείται ούτε ή ανθρώπινη ζωή ούτε οι συσκευές.

1 Αποσυναρμολόγηση/Συναρμολόγηση του περιβλήματος

Το περίβλημα πρέπει να αποσυναρμολογηθεί για το χειρισμό του διακόπτη ON/OFF και του κουμπιού επαναφοράς καθώς και για να μπορέσετε να διαβάσετε το μανόμετρο. Μετά το τέλος των εργασιών σας πρέπει να συναρμολογήσετε πάλι το περίβλημα.

1.1 Αποσυναρμολόγηση του περιβλήματος

- Λύστ3ε τις δυο βίδες στερέωσης (1) στο επάνω κάλυμμα (2) του περιβλήματος.

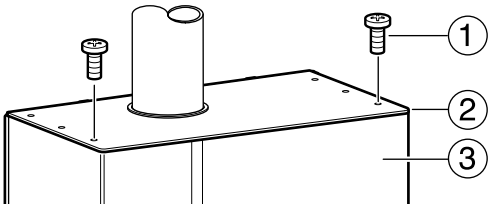

6 720 611 782-31.1O

εικόνα 1

1 Βίδες στερέωσης
2 Επάνω κάλυμμα
3 Περίβλημα

- Ξεγαντζώστε του γάντζους (1) από την πλάτη της συσκευής και ανασηκώστε το περίβλημα προσεκτικά από τη μέση.

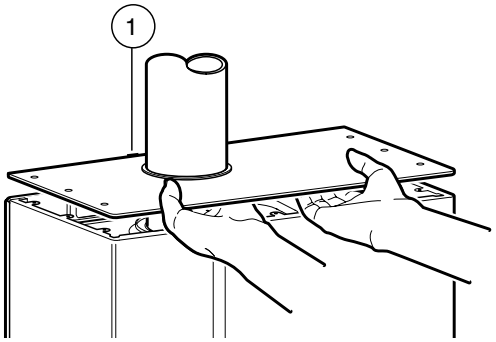

6 720 611 782-47.1O

εικόνα 2

1 Γάντζοι

- 4 Λύστε τις βίδες στερέωσης (4) στο κάτω κάλυμμα (3) και αφαιρέστε το.
- Λύστε τις δυο βίδες ασφαλείας (2) στο κάτω μέρος του περιβλήματος (1).
- Ανασηκώστε το περίβλημα (1) προς τα επάνω κι αφαιρέστε το από μπροστά.

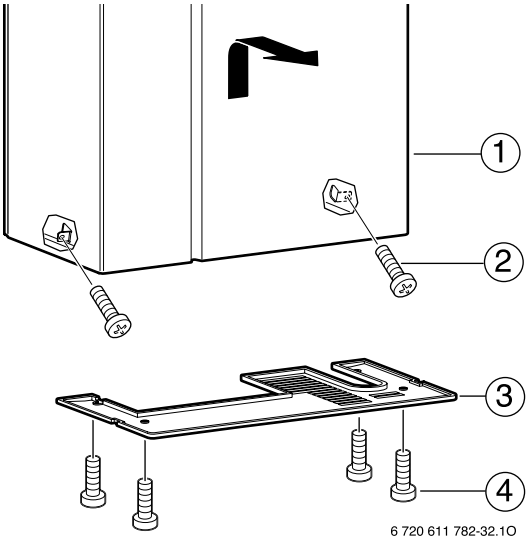

6 720 611 782-32.1O

εικόνα 3 Αφαίρεση του κάτω καλύμματος και του περιβλήματος

1 Περίβλημα
2 Βίδες ασφαλείας
3 Κάτω κάλυμμα
4 Βίδες στερέωσης

1.2 Συναρμολόγηση του περιβλήματος

- Αναρτήστε το περίβλημα στο επάνω μέρος της συσκευής και κατεβάστε το.
- Στερεώστε το περίβλημα με τις δυο βίδες ασφαλείας που είχατε αφαιρέσει κατά την αποσυναρμολόγηση.
- Εισάγετε του δυο γάντζους (1) του επάνω καλύμματος στις σχισμές της πλάτης της συσκευής (2).
- Ασφαλίστε το επάνω μέρος του καλύμματος με τις συμπαραδιδόμενες 2 βίδες.
- Στερεώστε το κάτω μέρος του καλύμματος με τις συμπαραδιδόμενες 4 βίδες.

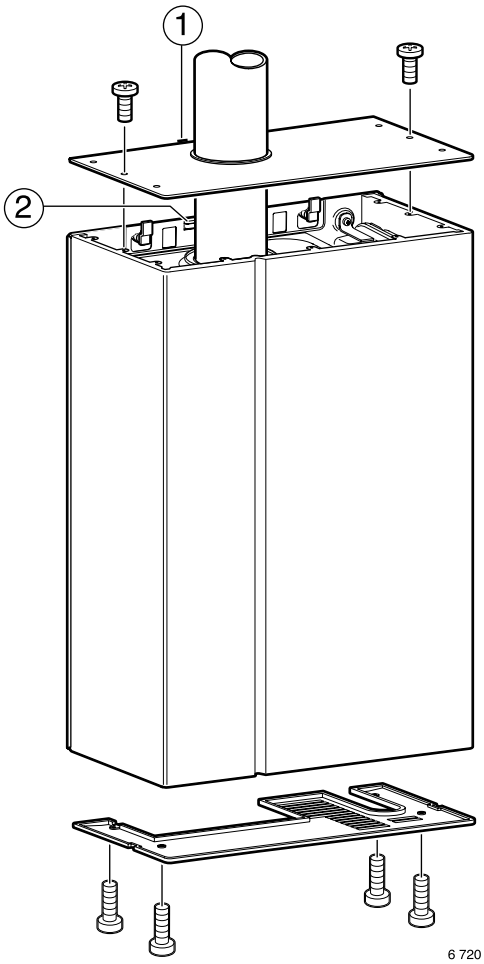

εικόνα 4

1 Γάντζοι στο επάνω κάλυμμα
2 Σχισμές στην πλάτη της συσκευής

2 Περίληψη χειρισμού

Αποσυναρμολογήστε το περίβλημα.

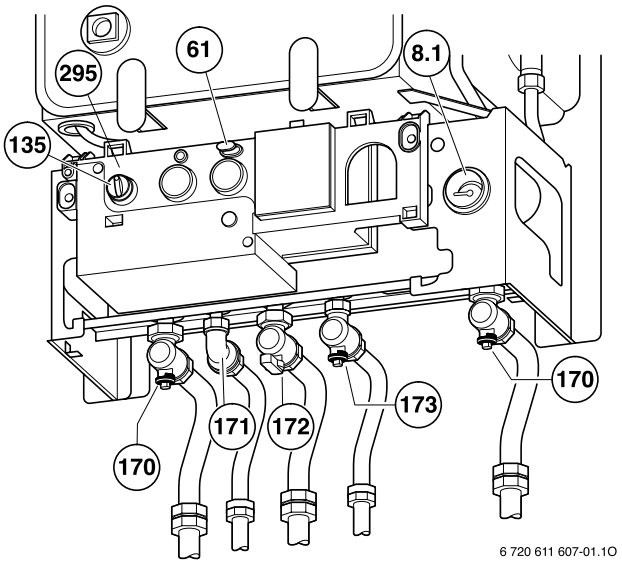

εικόνα 5

8.1 Μανόμετρο
61 Ένδειξη βλάβης και κουμπί επαναφοράς
135 Κεντρικός διακόπτης
170 Διακόπτες θέρμανσης στην προσαγωγή και επιστροφή
171 Σύνδεση ζεστού νερού
172 Διακόπτης αερίου
173 Διακόπτης Κρύου νερού
295 Αυτοκόλλητο τύπου της συσκευής

3 Εκκίνηση

Αποσυναρμολογήστε το περίβλημα.

3.1 Πριν την εκκίνηση

Ανοίξτε το διακόπτη αερίου (172)

- Πατήστε τη λαβή και γυρίστε την τέρμα αριστερά (η λαβή δείχνει προς την κατεύθυνης ροής = ανοιχτή)

Διακόπτες θέρμανσης (170)

- Γυρίστε τη βίδα με το κλειδί ώσπου η σχισμή να ευθυγραμμιστεί με τη διεύθυνση ροής (βλ. μικρή εικόνα).
  Σχισμή κάθετα ως προς την κατεύθυνση ροής = κλειστή.

Γωνιακή βαλβίδα κρύου νερού (173)

- Γυρίστε τη βίδα με το κλειδί ώσπου η σχισμή να ευθυγραμμιστεί με τη διεύθυνση ροής (βλ. μικρή εικόνα).
  Σχισμή κάθετα ως προς την κατεύθυνση ροής = κλειστή.

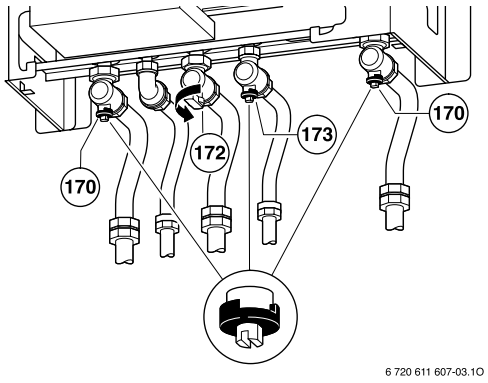

εικόνα 6

3.2 Θέση της συσκευής σε λειτουργία κι εκτός λειτουργίας

Θέση σε λειτουργία

- Θέστε τη συσκευή σε λειτουργία με τον κεντρικό διακόπτη (**I**).
  Αν υπάρχει ανάγκη θερμότητας ο καυστήρας ανάβει 10 δευτερόλεπτα περίπου μετά τη θέση της συσκευής σε λειτουργία.
- Όλες οι ρυθμίσεις διεξάγονται με το θερμοστάτη Logamatic TF.

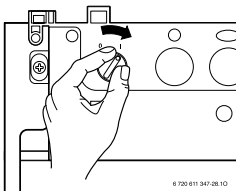

εικόνα 7

Θέση εκτός λειτουργίας

- Θέστε τη συσκευή εκτός λειτουργίας με τον κεντρικό διακόπτη (**0**).
  Η ένδειξη στο θερμοστάτη Logamatic TF σβήνει. Ο χρονοδιακόπτης στον Logamatic TF διακόπτει τη λειτουργία του μόλις εξαντληθεί ο εφεδρικός χρόνος λειτουργίας.

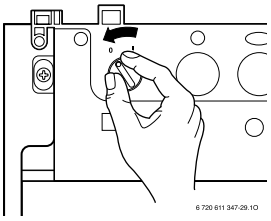

εικόνα 8

3.3 Έλεγχος της πίεσης νερού θέρμανσης

Τη συμπλήρωση νερού στο κύκλωμα θέρμανσης αναλαμβάνει η αυτόματη λειτουργία συμπλήρωσης στο θερμοστάτη Logamatic TF (βλέπε σελίδα 13). Η συμπλήρωση νερού στο κύκλωμα θέρμανσης μπορεί να διεξαχθεί μόνο όταν είναι ενεργοποιημένη η συσκευή θέρμανσης.

- Ο δείκτης στο μανόμετρο (8.1) πρέπει να βρίσκεται μεταξύ 0,5 bar και 1,5 bar.

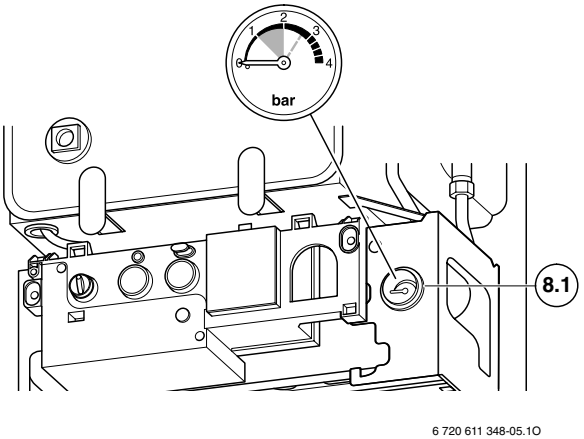

εικόνα 9

3.4 Αντιπαγετική προστασία

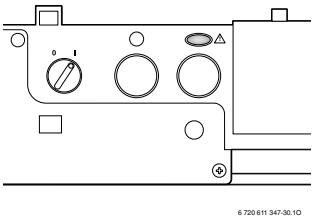

εικόνα 10

- ▸ Αφήστε τη συσκευή σε λειτουργία και τη βαλβίδα αερίου ανοιχτή.
- ▸ Ρυθμίστε στη θέση αντιπαγετική προστασία το θερμοστάτη Logamatic TF.

-ή-

- ▸ Όταν η θέρμανση είναι εκτός λειτουργίας προσμίξτε στο νερό της θέρμανσης αντιπαγετικό μέσο (βλέπε οδηγίες εγκατάστασης) και εκκενώστε το σύστημα ζεστού νερού. Διαφορετικά πρέπει να εκκενώσετε και τη θέρμανση και το σύστημα ζεστού νερού

Η εκκένωση της θέρμανσης και του συστήματος ζεστού νερού διαφέρει από εγκατάσταση σε εγκατάσταση. Γι' αυτό ρωτήστε τον εγκαταστάτη σας.

Η συσκευή διαθέτει μια ενσωματωμένη αντιπαγετική λειτουργία για θερμοκρασίες περιβάλλοντος έως -15 °C. Αντιπαγετική προστασία για τους αγωγούς θέρμανσης και νερού χρήσης υπάρχει μόνο όταν η συσκευή βρίσκεται σε λειτουργία.

3.5 Βλάβες

Κατά τη διάρκεια της λειτουργίας μπορεί να εμφανιστούν βλάβες.

Μια βλάβη της συσκευής θέρμανσης δείχνεται στο θερμοστάτη Logamatic TF και το πλήκτρο επαναφοράς αναβοσβήνει.

Όταν αναβοσβήνει το πλήκτρο :

- ▸ Πατήστε το πλήκτρο επαναφοράς για να επαναφέρετε τη συσκευή.
- ▸ Αν η βλάβη δεν αποκατασταθεί: Ειδοποιήστε τον ειδικό τεχνίτη θερμάνσεων.

Όταν στο θερμοστάτη Logamatic TF εναλλάσσεται κάθε 3 δευτερόλεπτα π. χ. το μήνυμα βλάβης **BLABH EA**, **EPANAFORA** με το μήνυμα **ME PLHKTRO OK**:

- ▸ πατήστε το πλήκτρο OK τουλάχιστον 2 δευτερόλεπτα για να επαναφέρετε τη συσκευή.
- ▸ Όταν το σφάλμα επανεμφανισθεί μετά από 30 δευτερόλεπτα περίπου: Ειδοποιήστε τον ειδικό τεχνίτη θερμάνσεων.

Το μήνυμα σφάλματος καταστέλλεται για 10 δευτερόλεπτα περίπου όταν πατηθεί ένα πλήκτρο ή όταν γυριστεί ο περιστρεφόμενος διακόπτης (θέση. (9), σελίδα 8).

Σε σφάλματα που δεν μπορούν να επαναφερθούν εναλλάσσονται κάθε 3 δευτερόλεπτα π. χ. τα μηνύματα **BLABH E2** και **KALESTE SERV**:

- ▸ Ειδοποιήστε τον ειδικό τεχνίτη θερμάνσεων.

Ο χειρισμός (π. χ. εύρεση πληροφοριών) είναι ακόμη δυνατός, όμως μετά από 10 δευτερόλεπτα περίπου εμφανίζεται πάλι π. χ. το μήνυμα σφάλματος **BLABH E2** και **KALESTE SERV**.

4 Χειρισμός Logamatic TF

4.1 Γενικά

- Ο θερμοστάτης Logamatic TF χρησιμεύει στην παρουσίαση πληροφοριών για τη συσκευή και την εγκατάσταση καθώς και στη μεταβολή των τιμών που δείχνονται.
- Κατάσταση παράδοσης:
  Ο Logamatic TF είναι ένας θερμοστάτης θερμοκρασίας χώρου με ενσωματωμένο χρονοδιακόπτη.
- Με παρελκόμενο εξάρτημα AF (αισθητήρας εξωτερικής θερμοκρασίας):
  Ο Logamatic TF μεταβάλλεται σε χειριστήριο με αντιστάθμιση θερμοκρασιών για ένα κύκλωμα θέρμανσης με ενσωματωμένο χρονοδιακόπτη.

4.2 Προγραμματισμός

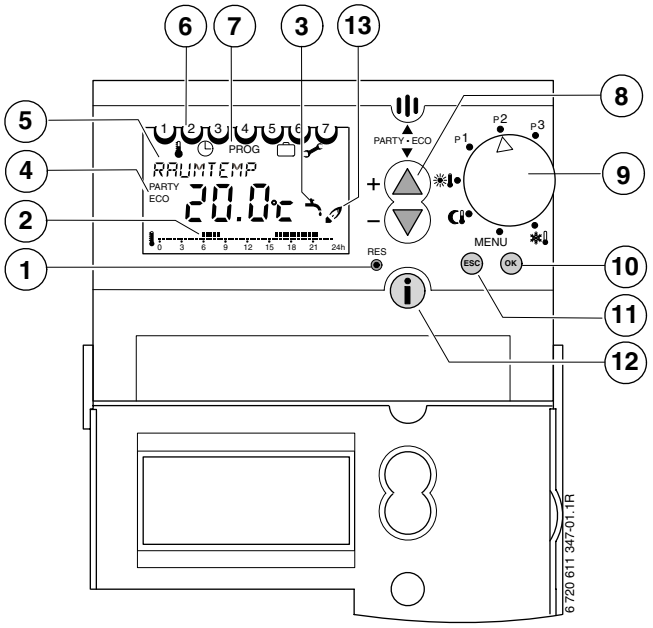

εικόνα 11 Χειρισμός του προγραμματιστή

1 Πλήκτρο Reset (διαγραφή, σβήσιμο)
2 Πρόγραμμα θέρμανσης (τρέχουσα ώρα)
3 Ζεστό νερό on/off
4 PARTY/ECO ενεργοποιημένο
5 Ένδειξη κειμένου
6 Τρέχουσα ημέρα της εβδομάδας
7 Γραμμή μενού επιπέδων προγραμματισμού
8 Πλήκτρα ρύθμισης + και –
9 Περιστρεφόμενος διακόπτης (τρόποι λειτουργίας)
10 Πλήκτρο OK (επιλογή ή επιβεβαίωση)
11 Πλήκτρο ESC (διακοπή)
12 Πλήκτρο Info (κλήση ρυθμίσεων)
13 Καυστήρας on/off

Ανάλογα με τη θέση του περιστρεφόμενου διακόπτη (9) εμφανίζονται οι παρακάτω ενδείξεις στην οθόνη:

- ❄: **ANTIPAGETIKI** και θερμοκρασία χώρου
- **MENU**: **EPITHIM THERM** (επιθυμητή θερμοκρασία χώρου)
- ☾: **DIARKEIA IKON** και θερμοκρασία χώρου (διάρκεια οικονομικής λειτουργίας)
- ☼: **DIARKIA THERM** και θερμοκρασία χώρου (διάρκεια κανονικής λειτουργίας)
- **P1**: Τρέχουσα ώρα, θερμοκρασία χώρου και πρόγραμμα θέρμανσης (μόνιμος προγραμματισμός)
- **P2**: Τρέχουσα ώρα, θερμοκρασία χώρου και πρόγραμμα θέρμανσης (μόνιμος προγραμματισμός)
- **P3**: Τρέχουσα ώρα, Θερμοκρασία χώρου και πρόγραμμα θέρμανσης (ελεύθερος προγραμματισμός).

Όταν έχει ρυθμιστεί ένα ειδικό πρόγραμμα, εμφανίζονται οι εξής ενδείξεις:

- DIAKOPES και θερμοκρασία χώρου
- DIARKEIA IKON, **DIARKIA THERM** ή **ANTIPAGETIKI** και η εκάστοτε θερμοκρασία χώρου
- PARTY ή **ECO** με ώρα και θερμοκρασία χώρου.

Μόλις εξαντληθεί ο εφεδρικός χρόνος λειτουργίας (βλέπε σελίδα 14), σβήνει η εξής ένδειξη:

- ORA.

▸ Για ρύθμιση μέρας και ώρας βλέπε σελίδα 10.

4.2.1 Διαγραφή

Διαγραφή προγραμματισμών:

▸ Αναζητήστε το ανάλογο επίπεδο προγραμματισμού.
▸ Πατήστε το πλήκτρο OK.
▸ Επιλέξτε **DIAGRAFI** με το πλήκτρο △ / ▽.
▸ Για διαγραφή πατήστε το πλήκτρο OK ή για διακοπή διαγραφής το πλήκτρο ESC.

Διαγραφή προγράμματος θέρμανσης P3:

▸ Επιλέξτε **MEMONOMENO** ή **OLA** με το πλήκτρο △ / ▽.
▸ Στο **MEMONOMENO** πατήστε το πλήκτρο OK για να κληθούν οι χρόνοι ζεύξης. Πατήστε δυο φορές το πλήκτρο OK για να διαγράψετε τον εκάστοτε χρόνο ζεύξης.

-ή-

- στα **OLA** πατήστε το πλήκτρο (OK), όταν πρέπει να διαγραφούν ταυτόχρονα όλοι οι χρόνοι ζεύξης. Πατήστε δυο φορές το πλήκτρο (OK) για να διαγράψετε όλους τους χρόνους ζεύξης στο πρόγραμμα θέρμανσης P3.

4.2.2 Επαναφορά του θερμοστάτη στη ρύθμιση εργοστασίου

- Πατήστε ταυτόχρονα τα πλήκτρα (ESC) και (OK) και κρατήστε τα πατημένα έως να εμφανιστεί η ένδειξη **RYTHM ERGOST**:
  - **0** = Διακοπή επαναφοράς
  - **1** = Επαναφορά όλων εκτός ώρας και γλώσσας
  - **2** = Επαναφορά όλων των ρυθμίσεων
- Επιλογή **0**, **1** ή **2** με το πλήκτρο △ / ▽.
- Επιβεβαίωση επιλογής με το πλήκτρο (OK).

4.3 Ειδική λειτουργία

Ειδική λειτουργία που αποκλίνει από το πρόγραμμα θέρμανσης (=Χειροκίνητη λειτουργία).

- Μπορείτε να επιλέξετε ανάμεσα σε **DIARKIA THERM**, **DIARKEIA IKON** ή **ANTIPAGETIKI**[1].
- Η ειδική λειτουργία ξεκινάει αμέσως.
- Ρυθμιζόμενη θερμοκρασία χώρου ή καμπύλη θέρμανσης (για βασικές ρυθμίσεις και περιοχές ρύθμισης βλέπε κεφάλαιο 4.14 από σελίδα 15).

Η αλλαγή της **EPITHIM THERM** ή **METAVOLI KAMP** επαναφέρεται όταν εγκαταλείπεται η ειδική λειτουργία.

Ρύθμιση θερμοκρασίας χώρου

- Επιλέξτε την ειδική λειτουργία με τον περιστρεφόμενο διακόπτη (9).
- Ρυθμίστε την επιθυμητή **EPITHIM THERM** για την ειδική λειτουργία με △ / ▽.
  Διαρκής ρύθμιση της προγραμματισμένης επιθυμητής θερμοκρασίας χώρου.
- Διακοπή της ειδικής λειτουργίας:
  Επιλέξτε το πρόγραμμα θέρμανσης ή μια άλλη ειδική λειτουργία.

Ρύθμιση με αντιστάθμιση θερμοκρασιών (με ειδικό εξάρτημα AF)

- Επιλέξτε την ειδική λειτουργία με τον περιστρεφόμενο διακόπτη (9).
- Επιλέξτε την επιθυμητή παράλληλη METAVOLI KAMP της καμπύλης θέρμανσης για την ειδική λειτουργία με △ / ▽.
  Διαρκής ρύθμιση της προγραμματισμένης καμπύλης θέρμανσης (=θερμοκρασία προσαγωγής κι έτσι και της θερμοκρασία χώρου. Ανάλογα με την χαρακτηριστική καμπύλη του κτιρίου ένα βήμα αναλογεί σε 1,5 K (°C) περίπου.
- Διακοπή της ειδικής λειτουργίας:
  Επιλέξτε το πρόγραμμα θέρμανσης ή μια άλλη ειδική λειτουργία.

4.4 Λειτουργία PARTY•ECO

Διακόψτε το πρόγραμμα θέρμανσης ή την ειδική λειτουργία και ενεργοποιήστε την περιορισμένη σε 23 ώρες και 50 λεπτά το πολύ λειτουργία θέρμανσης (PARTY) ή την οικονομική λειτουργία (ECO):

- Κρατήστε ταυτόχρονα πατημένο το △ και το ▽ μέχρι να εμφανιστεί IKONOMIA.
- Επιλέξτε THERMANSI (=PARTY) ή IKONOMIA (=ECO) με △ / ▽ και περιμένετε ≥ 5 δευτερόλεπτα μέχρι να εμφανιστεί DIARKIA.
- Ρυθμίστε την επιθυμητή DIARKIA με △ / ▽ και περιμένετε ≥ 5 δευτερόλεπτα.
  Εμφανίζεται και είναι ενεργοποιημένη η PARTY ή η ECO. Το ρυθμισμένο πρόγραμμα θέρμανσης αγνοείται όσο διαρκεί η ρυθμισμένη διάρκεια.

Διακοπή λειτουργίας PARTY•ECO:

- Κατά τη διάρκεια της λειτουργίας PARTY•ECO πατήστε (ESC).
  Ενεργοποιείται πάλι το ρυθμισμένο πρόγραμμα θέρμανσης ή η ειδική λειτουργία.

4.5 Ρύθμιση των επιθυμητών θερμοκρασιών για θέρμανση και ζεστό νερό

Οι επιθυμητές θερμοκρασίες χρησιμοποιούνται από τα προγράμματα θέρμανσης (βλέπε κεφάλαιο 4.7 στη σελίδα 11) και τους ειδικούς τρόπους λειτουργίας (βλέπε κεφάλαιο 4.3 στη σελίδα 9).

Για επιλογή, βασικές ρυθμίσεις και περιοχές ρύθμισης βλέπε επισκόπηση μενού κεφάλαιο 4.14 από σελίδα 15.

4.5.1 Ρύθμιση με θερμοστάτη χώρου

Ρύθμιση των επιθυμητών θερμοκρασιών για:

- EPITHIM TH ZN (=απαιτούμενη θερμοκρασία ζεστού νερού)
- THERMANSI (=θερμοκρασία χώρου για λειτουργία θέρμανσης)
- IKONOMIA (=θερμοκρασία χώρου για οικονομική λειτουργία)

1) Αντιπαγετική προστασία σύμφωνα με κεφάλαιο 4.10 στη σελίδα 13.

- ANTIPAGETIKI (=θερμοκρασία χώρου για αντιπαγετική λειτουργία).

▸ Επιλέξτε στο μενού **EPITHIM THERM** με (ok) τα σημεία μενού **EPITHIM TH ZN**, **THERMANSI**, **IKONOMIA** ή **ANTIPAGETIKI**.

▸ Ρυθμίστε τα εκάστοτε σημεία μενού με ▲ / ▽ και επιβεβαιώστε τα με (ok).

4.5.2 Ρύθμιση με αντιστάθμιση θερμοκρασιών (με ειδικό εξάρτημα AF)

Ζεστό νερό

Ρύθμιση της επιθυμητής θερμοκρασίας για **EPITHIM TH ZN** (=απαιτούμενη θερμοκρασία ζεστού νερού)

▸ Επιλέξτε στο μενού **EPITHIM THERM** με (ok) το σημείο μενού **EPITHIM TH ZN**.

▸ Ρυθμίστε την **EPITHIM TH ZN** με ▲ / ▽ και επιβεβαιώστε την με (ok).

Καμπύλη θέρμανσης

Ο θερμοστάτης εργάζεται σύμφωνα με μια ρυθμισμένη καμπύλη θέρμανσης. Η καμπύλη θέρμανσης εκφράζει την αλληλεξάρτηση ανάμεσα στην εξωτερική θερμοκρασία και τη θερμοκρασία προσαγωγής (τη θερμοκρασία των θερμαντικών σωμάτων). Όταν η καμπύλη θέρμανσης είναι σωστά ρυθμισμένη, η θερμοκρασία χώρου παραμένει σταθερή παρ' όλες τις διακυμάνσεις της εξωτερικής θερμοκρασίας (ανάλογα με τη ρύθμιση των βαλβίδων των θερμαντικών σωμάτων).

Η καμπύλη θέρμανσης αποτελεί ευθεία γραμμή ανάμεσα σ' ένα βασικό κι ένα τελικό σημείο.

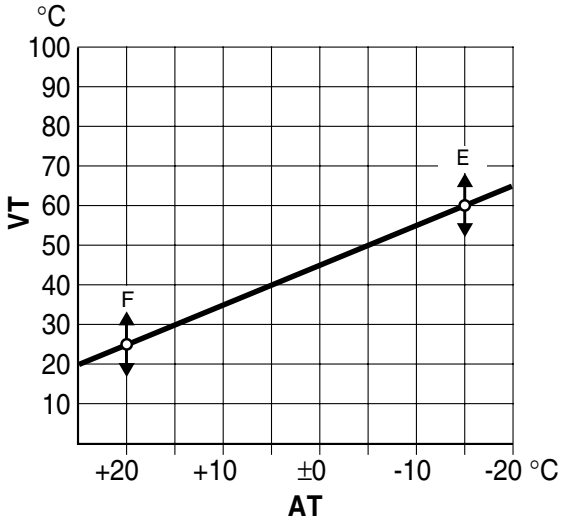

6 720 610 304-02.1O

εικόνα 12 Καμπύλη θέρμανσης

VT Θερμοκρασία προσαγωγής
AT Εξωτερική θερμοκρασία
F Βασικό σημείο (κάτω)
E Τελικό σημείο (επάνω)

Παράδειγμα:

Μέγιστη θερμοκρασία προσαγωγής	**75 °C**[1)]	**85 °C**
THERM KATO	25 °C[1)]	25 °C
THERM ANO	75 °C[1)]	85 °C
METABOLH IKON	-25 K[1)]	-25 K

πίνακας 1

1) Βασική ρύθμιση

Καμπύλη θέρμανσης:

- THERM KATO (=θερμοκρασία προσαγωγής που απαιτείται για τη θέρμανση της κατοικίας όταν η εξωτερική θερμοκρασία ανέρχεται σε 20 °C)
- THERM ANO (=θερμοκρασία προσαγωγής που απαιτείται για τη θέρμανση της κατοικίας όταν η εξωτερική θερμοκρασία ανέρχεται σε –15 °C)
- METABOLH IKON (=παράλληλη μετατόπιση της καμπύλης θέρμανσης για οικονομική λειτουργία = μείωση της θερμοκρασίας τη νύχτα) Ανάλογα με την χαρακτηριστική καμπύλη του κτιρίου 3 K (°C) αναλογούν σε θερμοκρασία χώρου 1 K (°C).

▸ Επιλέξτε στο μενού EPITHIM THERM με (ok) τα σημεία μενού THERM KATO, THERM ANO ή METABOLH IKON.

▸ Ρυθμίστε το εκάστοτε σημείο μενού με ▲ / ▽ και επιβεβαιώστε το με (ok).

4.6 Ώρα, ημερομηνία και θερινή / χειμερινή ώρα

Ρύθμιση ώρας και ημερομηνίας

▸ Επιλέξτε στο μενού ORA/MEPA με (ok) το σημείο ORA.

▸ Ρυθμίστε την τρέχουσα ORA με το πλήκτρο ▲ / ▽.
  – σύντομο πάτημα: Αλλαγή κατά μια μονάδα
  – διαρκές πάτημα: Γρήγορη αλλαγή εμπρός/ πίσω

▸ Επιβεβαιώστε την αλλαγή με το πλήκτρο (ok).

▸ Ρυθμίστε τα τρέχοντα LEPTA με το πλήκτρο ▲ / ▽.

▸ Επιβεβαιώστε την αλλαγή με το πλήκτρο (ok).

▸ Ρυθμίστε το τρέχον ETOS με το πλήκτρο ▲ / ▽.

▸ Επιβεβαιώστε την αλλαγή με το πλήκτρο (ok).

▸ Ρυθμίστε τον τρέχοντα MINAS με το πλήκτρο ▲ / ▽.

▸ Επιβεβαιώστε την αλλαγή με το πλήκτρο (ok).

▸ Ρυθμίστε την τρέχουσα IMERA με το πλήκτρο ▲ / ▽ .

▸ Επιβεβαιώστε την αλλαγή με το πλήκτρο (ok). Εμφανίζεται AYT PLIROSIS.

▸ Πατήστε το πλήκτρο OK.
Συμπληρωματικά εμφανίζεται ΟΧΙ.

▸ Θέστε την **ΑΥΤ PLIROSIS** σε λειτουργία / εκτός λειτουργίας με το πλήκτρο △ / ▽.

▸ Επιβεβαιώστε την αλλαγή με το πλήκτρο OK.

Ρύθμιση θερινής / χειμερινής ώρας

Κατά την εκκίνηση είναι ενεργοποιημένη η αυτόματη ρύθμιση της θερινής / χειμερινής ώρας για το χώρο της κεντρικής Ευρώπης. Εκτός ατού μπορείτε να διεξάγετε και τις εξής διαφορετικές ρυθμίσεις:

- on /off αυτόματης αλλαγής θερινής / χειμερινής ώρας
- Αλλαγή ζώνης ώρας (ενεργοποιείται μόνο όταν έχει ρυθμιστεί **ΧΕΙΜ/ΚΑL**):
  - EVROPI (Κεντρική Ευρώπη)
  - GB/P (Μεγάλη Βρετανία/Πορτογαλία)
  - FIN/GR/TR (Φιλανδία/Ελλάδα/Τουρκία)
  - USA/CAN (ΗΠΑ/Καναδάς)
  - ELEF EPILOGI (ελεύθερος προγραμματισμός)

▸ Επιλέξτε στο μενού **ORA/MERA** με OK το σημείο μενού **ΧΕΙΜ/ΚΑL**.

▸ Επιλέξτε **ΧΕΙΜ/ΚΑL** ή **ΟΧΙ ΧΕΙΜ/ΚΑL** με △ / ▽ επιβεβαιώστε με OK.

▸ Επιλέξτε την επιθυμητή ζώνη ώρας με △ / ▽ και επιβεβαιώστε με OK (ενεργοποιείται μόνο όταν έχει ρυθμιστεί **ΧΕΙΜ/ΚΑL**).

Προγραμματισμός **ELEF EPILOGI**:

▸ Επιλέξτε όπως περιγράφεται προηγουμένως την **ELEF EPILOGI**.

▸ Πατήστε OK.
Εμφανίζεται **MINAS/KAL**.

▸ Ρυθμίστε την έναρξη της θερινής και της χειμερινής ώρας με △ / ▽ επιβεβαιώστε με OK. Η **ORA** ισχύει επίσης και για την έναρξη της χειμερινής ώρας.

4.7 Ρύθμιση προγράμματος θέρμανσης

Μπορείτε να επιλέξετε μεταξύ 3 προγραμμάτων θέρμανσης:

- **P1 - Μόνιμος προγραμματισμός:**
  Δευτ-Παρ 6:00 - 22:00 «Λειτουργία θέρμανσης»
  Σαβ-Κυρ 7:00 - 23:00 «Λειτουργία θέρμανσης»
  Υπόλοιποι χρόνοι «Οικονομική λειτουργία»
- **P2 - Μόνιμος προγραμματισμός:**
  Δευτ-Παρ 6:00 - 8:00 και
  16:00 - 23:00 «Λειτουργία θέρμανσης»
  Σαβ-Κυρ 7:00 - 23:00 «Λειτουργία θέρμανσης»
  Υπόλοιποι χρόνοι «Οικονομική λειτουργία»
- **P3 - Ελεύθερος προγραμματισμός:**
  - το πολύ 22 ελεύθερα προγραμματιζόμενοι χρόνοι ζεύξης με τον αντίστοιχο εκχωρημένο τρόπο λειτουργίας: **THERMANSI**, **IKONOMIA** ή **ANTIPAGETIKI**.
  - κατ' επιλογή από Δευτέρα έως Παρασκευή τους ίδιους χρόνους, από Σαββάτο έως Κυριακή τους ίδιους χρόνους, κάθε μέρα τους ίδιους χρόνους ή κάθε μέρα διαφορετικό χρόνο.

Βασική ρύθμιση (Αυτόματη λειτουργία):

- Αυτόματη αλλαγή ανάμεσα στη λειτουργία θέρμανσης, την οικονομική και την αντιπαγετική λειτουργία σύμφωνα με το εισαγόμενο πρόγραμμα.
- Λειτουργία θέρμανσης (= ημέρα): Ο θερμοστάτης ρυθμίζει την επιθυμητή θερμοκρασία που προγραμματίστηκε στον τρόπο λειτουργίας **THERMANSI** ή στην καμπύλη θέρμανσης.
- Οικονομική λειτουργία (= νύχτα): Ο θερμοστάτης ρυθμίζει την επιθυμητή θερμοκρασία που προγραμματίστηκε στον τρόπο λειτουργίας **IKONOMIA** ή στη χαμηλωμένη καμπύλη μέτρησης.
- Αντιπαγετική λειτουργία όπως περιγράφεται στο κεφάλαιο 4.10 στη σελίδα 13.

Ρύθμιση των χρόνων ζεύξης και των τρόπων λειτουργίας

▸ Επιλέξτε στο μενού **PROGRAMMA P3** με OK το σημείο μενού **ADIO**.
Εμφανίζεται για λίγο ο αριθμός των διαθέσιμων χρόνων ζεύξης.

▸ Επιλέξτε μια ομάδα ή **MIA MERA**:
  - DEYT-PAR: Δευτέρα έως Παρασκευή έναρξη την ίδια ώρα με τον αντίστοιχο προγραμματισμένο τρόπο λειτουργίας.
  - SAB-KYR: Σαββάτο και Κυριακή έναρξη την ίδια ώρα με τον αντίστοιχο προγραμματισμένο τρόπο λειτουργίας.
  - KATHIMERINA: Καθημερινά έναρξη την ίδια ώρα με τον αντίστοιχα ρυθμισμένο τρόπο λειτουργίας.
  - MIA MERA: Αυτήν την ημέρα της εβδομάδας πάντοτε έναρξη την ίδια ώρα με τον αντίστοιχα ρυθμισμένο τρόπο λειτουργίας.

▸ Πατήστε OK. Ρυθμίστε τον επιθυμητό χρόνο ζεύξης.

▸ Πατήστε OK. Ρυθμίστε τον επιθυμητό τρόπο λειτουργίας.

▸ πιβεβαιώστε την εισαγωγή με OK.

- Αν χρειαστεί: Επιλέξτε την επόμενη ομάδα ή ημέρα της εβδομάδας και εισάγετε το χρόνο ζεύξης και τον αντίστοιχα ρυθμισμένο τρόπο λειτουργίας όπως περιγράφεται πιο πάνω.

4.8 Ρύθμιση του προγράμματος διακοπών

Στο πρόγραμμα διακοπών η θέρμανση ρυθμίζεται ανάλογα με τον τρόπο λειτουργίας, η παραγωγή ζεστού νερού βρίσκεται εκτός λειτουργίας (η αντιπαγετική προστασία είναι εξασφαλισμένη).

- Στο μενού **DIAKOPES** επιλέξτε με (ok) τα σημεία μενού **ENARXI DIAKOP** (**ETOS**, **MINAS**, **IMERA**, **ORA**), **TELOS DIAKOP** (**ETOS**, **MINAS**, **IMERA**, **ORA**) και τρόπο λειτουργίας (**ANTIPAGETIKI**, **IKONOMIA** ή **THERMANSI**).
  Εμφανίζονται για λίγο **ENARXI DIAKOP** και **TELOS DIAKOP**.
- Ρυθμίστε τα εκάστοτε σημεία μενού με ▲ / ▼ και επιβεβαιώστε τα με (ok).
- Γυρίστε τον περιστρεφόμενο διακόπτη (9) στο πρόγραμμα θέρμανσης (βλέπε σελίδα 11) η στη ειδική λειτουργία (βλέπε σελίδα 9).
  Κατά τη διάρκεια των διακοπών δείχνεται **DIAKOPES**. Μετά τη λήξη της προγραμματισμένης διάρκειας των διακοπών ο θερμοστάτης επανέρχεται στο επιλεγμένο πρόγραμμα θέρμανσης ή την ειδική λειτουργία.

Διακοπή του προγράμματος διακοπών:

- βλέπε κεφάλαιο 4.2.1 στη σελίδα 8.

4.9 Ρυθμίσεις

Μπορείτε να εισάγετε τα παρακάτω στοιχεία:

- Γλώσσα
- μέγιστη θερμοκρασία προσαγωγής
- καλιμπράρισμα του αισθητήρα θερμοκρασία χώρου ή της εξωτερικής θερμοκρασίας κατά την οποία η θέρμανση διακόπτει τη λειτουργία της.
- αυτόματη πλήρωση του κυκλώματος θέρμανσης
- παραλλαγή οθόνης.

4.9.1 Ρύθμιση γλώσσας

Διαθέσιμες γλώσσες: **ELLINIKA**, **ITALIANO, DEUTSCH**, **ENGLISH**, **TURKCE**, **ESPANOL.**

- Επιλέξτε στο μενού **RYTHMISEIS** με (ok) τα σημεία μενού **GLOSSA** (**ELLINIKA**).
- Επιλέξτε την επιθυμητή γλώσσα με ▲ / ▼ και επιβεβαιώστε με (ok).

4.9.2 Ρύθμιση της μέγιστης θερμοκρασίας προσαγωγής

Η περιοχή ρύθμισης επεκτείνεται μεταξύ 45 °C και 82 °C. Η ρυθμισμένη τιμή περιορίζει τη μέγιστη θερμοκρασία προσαγωγής που μεταβιβάζεται στη συσκευή ελέγχου.
Βασική ρύθμιση: 82 °C.

- Επιλέξτε στο μενού **RYTHMISEIS** με (ok) το σημείο μενού **GLOSSA**.
- Πατήστε αλλεπάλληλα το ▲ / ▼ μέχρι να εμφανιστεί **PROSAG MAX** και επιβεβαιώστε με (ok).
- Ρυθμίστε την τιμή για **PROSAG MAX** με ▲ / ▼ και επιβεβαιώστε με (ok).

4.9.3 Καλιμπράρισμα του αισθητήρα θερμοκρασίας

Το καλιμπράρισμα είναι δυνατό μόνο στη ρύθμιση θερμοκρασίας χώρου.

Το καλιμπράρισμα του αισθητήρα θερμοκρασίας χώρου μεταβάλλει την ένδειξη θερμοκρασίας του θερμοστάτη. Η τιμή μπορεί να ρυθμιστεί το πολύ ±3 K (°C) σε βήματα 0,1 K.

- Τοποθετήστε ένα κατάλληλο (βαθμονομημένο) ακριβές όργανο μέτρησης κατά τέτοιο τρόπο, ώστε να ανιχνεύει μεν τη θερμοκρασία του περιβάλλοντος του αισθητήρα θερμοκρασίας χώρου, χωρίς όμως να μεταβιβάζει θερμότητα σ' αυτόν.
- Κρατήστε 1 ώρα τουλάχιστον πριν το καλιμπράρισμα τον αισθητήρα θερμοκρασίας χώρου μακριά από όλες τις πηγές θερμότητας (ηλιακή ακτινοβολία, θερμοκρασία του σώματος, κτλ.).
- Διαβάστε (και σημειώστε) τη «σωστή» θερμοκρασία χώρου στο ακριβές όργανο μέτρησης.
- Επιλέξτε στο μενού **RYTHMISEIS** με (ok) το σημείο μενού **GLOSSA**.
- Πατήστε αλλεπάλληλα το ▲ / ▼ μέχρι να εμφανιστεί **KALIBRARISMA** και επιβεβαιώστε με (ok).
- Διεξάγεται το καλιμπράρισμα του αισθητήρα θερμοκρασίας χώρου με ▲ / ▼ κι επιβεβαιώστε τον με (ok).

4.9.4 Εξωτερική θερμοκρασία κατά την οποία απενεργοποιείται η θέρμανση

Το καλιμπράρισμα είναι δυνατό μόνο στη ρύθμιση με αντιστάθμιση θερμοκρασιών (με εξάρτημα AF).

Βασική ρύθμιση: 99 °C, δηλαδή η λειτουργία είναι απενεργοποιημένη και η εγκατάσταση μπορεί να λειτουργήσει υπό οποιαδήποτε εξωτερική θερμοκρασία.

- ▸ Επιλέξτε στο μενού **RYTHMISEIS** με (ok) το σημείο μενού **GLOSSA**.
- ▸ Πατήστε αλλεπάλληλα το △ / ▽ μέχρι να εμφανιστεί **THERM OFF ANT** και επιβεβαιώστε με (ok).
- ▸ Ρυθμίστε την επιθυμητή τιμή για **THERM OFF ANT** με △ / ▽ και επιβεβαιώστε με (ok).

Καμιά επίδραση στη λειτουργία ζεστού νερού.

4.9.5 Αυτόματη πλήρωση του κυκλώματος θέρμανσης

Πλήρωση του κυκλώματος θέρμανσης με ζεστό νερό δια μέσου της αυτόματης διάταξης πλήρωσης στη συσκευή θέρμανσης.
Βασική ρύθμιση: **OFF**

- ▸ Επιλέξτε στο μενού **RYTHMISEIS** με (ok) το σημείο μενού **GLOSSA**.
- ▸ Πατήστε αλλεπάλληλα το △ / ▽ μέχρι να εμφανιστεί **AYT PLIROSIS** και επιβεβαιώστε με (ok).
- ▸ Ρυθμίστε **OFF** ή **ON** με △ / ▽ και επιβεβαιώστε με (ok).

4.9.6 Ρύθμιση ένδειξης οθόνης

Διαθέσιμες παραλλαγές οθόνης:

- **1** = Γραμμή κειμένου και θερμοκρασία χώρου (βασική ρύθμιση)
- **2** = Γραμμή κειμένου και ώρα.

- ▸ Επιλέξτε στο μενού **RYTHMISEIS** με (ok) το σημείο μενού **GLOSSA**.
- ▸ Πατήστε αλλεπάλληλα το △ / ▽ μέχρι να εμφανιστεί **OTHONI** και επιβεβαιώστε με (ok).
- ▸ Επιλέξτε την επιθυμητή παραλλαγή οθόνης με △ / ▽ και επιβεβαιώστε με (ok).

4.10 Αντιπαγετική προστασία

Ρύθμιση θερμοκρασίας χώρου

Βασική ρύθμιση: 10 °C
Περιοχή ρύθμισης: 6 °C έως 10 °C
Για ρύθμιση της θερμοκρασίας στην αντιπαγετική λειτουργία βλέπε κεφάλαιο 4.5 στη σελίδα 9.

Στην αντιπαγετική λειτουργία η θερμοκρασία διατηρείται π. χ . στους 10 °C (προστασία χώρου από παγετό).

Ρύθμιση με αντιστάθμιση θερμοκρασιών (με εξάρτημα AF)

Στην αντιπαγετική λειτουργία δεν υπάρχει περιοχή ρύθμισης θερμοκρασίας.

Στην αντιπαγετική λειτουργία η θερμοκρασία προσαγωγής ρυθμίζεται στους 10 °C όταν η εξωτερική θερμοκρασία πέσει κάτω από +3 °C (αντιπαγετική προστασία της εγκατάστασης).
Ο κυκλοφορητής θέρμανσης εργάζεται διαρκώς.

4.11 Ένδειξη των ρυθμισμένων τιμών

- ▸ Πατήστε (i).
  Εμφανίζεται η πρώτη τιμή.
- ▸ Μεταβείτε στην επόμενη τιμή με (i) κτλ.

Διακοπή κλήσης ρυθμίσεων:

- ▸ Μην πατήσετε κανένα πλήκτρο για ≥ 10 δευτερόλεπτα.

-ή-

- ▸ πατήστε (esc).

Κείμενο της ένδειξης	Περιγραφή
EXOTERIKH TH 1)	τρέχουσα εξωτερική θερμοκρασία
THERM HOROY	τρέχουσα θερμοκρασία χώρου
EPITHIM THERM 2)	επιθυμητή θερμοκρασία
PROSAG MAX	μέγιστη θερμοκρασία προσαγωγή
PROSAG INE	τρέχουσα θερμοκρασία προσαγωγής
PROSAG EPITH	επιθυμητή θερμοκρασία προσαγωγής
THERM ZN MAX	μέγιστη επιτρεπτή θερμοκρασία ζεστού νερού
EPITHIM TH ZN	επιθυμητή θερμοκρασία ζεστού νερού
19 02 03 **14:47**	ημερομηνία και ώρα
ANTLIA ANIXTI ή **ANTLIA KLISTI**	δείχνει αν οκυκλοφορητής είναι ON ή OFF
PIESI DIKTIOU	τρέχουσα πίεση λειτουργίας στο κύκλωμα θέρμανσης σε bar
OTHONI	τρέχουσα ένδειξη οθόνης

πίνακας 2

1) Εμφανίζεται μόνο όταν ο αισθητήρας εξωτερικής θερμοκρασίας AF (εξάρτημα) είναι συνδεμένος!
2) Εμφανίζεται μόνο όταν δεν είναι συνδεμένος αισθητήρας εξωτερικής θερμοκρασίας AF (εξάρτημα)!

4.12 Προγράμματα χρόνου

4.12.1 Μόνιμα ρυθμισμένα προγράμματα χρόνου P1 και P2

Prog	t	°C	1	2	3	4	5	6	7
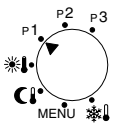	6:00 - 22:00	☼	X	X	X	X	X		
	22:00 - 6:00	☾	X	X	X	X	X		
	7:00 - 23:00	☼						X	X
	23:00 - 7:00	☾						X	X
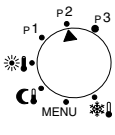	6:00 - 8:00	☼	X	X	X	X	X		
	8:00 - 16:00	☾	X	X	X	X	X		
	16:00 - 23:00	☼	X	X	X	X	X		
	23:00 - 6:00	☾	X	X	X	X	X		
	7:00 - 23:00	☼						X	X
	23:00 - 7:00	☾						X	X

πίνακας 3

4.12.2 Ατομικά προγράμματα χρόνου

Prog	t	°C	1	2	3	4	5	6	7
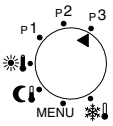									

πίνακας 4

4.13 Άλλες υποδείξεις

4.13.1 Εφεδρικός χρόνος λειτουργίας

Ο θερμοστάτης διαθέτει έναν εφεδρικό χρόνο λειτουργίας διάρκειας 4 ωρών περίπου. Όταν ξεπεραστεί ο χρόνος εφεδρικής λειτουργίας σβήνεται η ώρα. Οι υπόλοιπες ρυθμίσεις διατηρούνται.

▸ Ρύθμιση ημερομηνίας και ώρας, βλέπε σελίδα 10.

4.13.2 Κυκλοφορητής θέρμανσης

Ο θερμοστάτης αναλαμβάνει τον τρόπο λειτουργίας του κυκλοφορητή στη θέρμανση μόλις αναγνωρίσει την σύνδεσή του με την συσκευή μέσω OTM 2. (Τρόπος σύνδεσης κυκλοφορητή III).

Έλεγχος λειτουργίας μέσω θερμοκρασίας χώρου

Ο κυκλοφορητής θέρμανσης εργάζεται μέχρι να επιτευχθεί η ρυθμισμένη επιθυμητή θερμοκρασία (=θερμοκρασία χώρου) για τη θέρμανση ή όταν υποσκελιστεί η ρυθμισμένη επιθυμητή θερμοκρασία (=θερμοκρασία χώρου) για την αντιπαγετική λειτουργία.

Έλεγχος λειτουργίας με αντιστάθμιση θερμοκρασιών (με εξάρτημα AF)

Ο θερμοστάτης θέτει τον κυκλοφορητή θέρμανσης σε λειτουργία σύμφωνα με την καμπύλη θέρμανσης.

Ο κυκλοφορητής θέρμανσης εργάζεται συνεχώς όταν η εξωτερική θερμοκρασία πέσει κάτω από +3 °C (αντιπαγετική λειτουργία).

Ο κυκλοφορητής θέρμανσης διακόπτει τη λειτουργία του όταν η λειτουργίας της θέρμανσης με αντιστάθμιση θερμοκρασιών είναι ενεργοποιημένη και ξεπεραστεί η εξωτερική θερμοκρασία που έχει ρυθμιστεί (βλέπε κεφάλαιο 4.9.4 στη σελίδα 13).

4.14 Επισκόπηση των μενού

Θέση περιστροφικού διακόπτη	Πατήστε το πλήκτρο	Ένδειξη (ρύθμιση εργοστασίου)	Περιοχή ρύθμισης (Πλήκτρο △ ή ▽)	Ρύθμιση στον Logamatic TF	Σελίδα
Μόνο μετά την εξάντληση του εφεδρικού χρόνου!	-	**ORA**	**0** έως **23**	-	8 (10)
	OK	**LEPTA**	**00** έως **59**		
	OK	**ETOS**	**2002** έως **2050**		
	OK	**MINAS**	**01** έως **12**		
	OK	**IMERA**	**01** έως **31**		
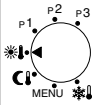	-	**DIARKIA THERM** 20.8 °C	-	-	9
	△	**EPITHIM THERM** 20.0 °C	**10 °C** έως **30 °C** σε βήματα 0,2 K		
		METAVOLI KAMP[1)] 0	**-5** έως **+5** (= ±25 K) σε βήματα 1		
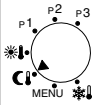	-	**DIARKEIA IKON** 20.8 °C	-	-	
	△	**EPITHIM THERM** 15.0 °C	**10 °C** έως **30 °C** σε βήματα 0,2 K		
		METAVOLI KAMP[1)] 0	**-5** έως **+5** (= ±25 K) σε βήματα 1		
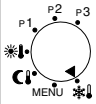	-	**ANTIPAGETIKI** 20.8 °C	-	-	
	△	**EPITHIM THERM** 10.0 °C	**6 °C** έως **10 °C** σε βήματα 0,2 K		
(PARTY • ECO) Όχι σε θέση MENU!	△ + ▽ ≥2 s	**IKONOMIA**	**IKONOMIA** = ECO ή **THERMANSI** = PARTY		9
	≥5 s περιμένετε	**DIARKIA** 0:00	Έως **23** ώρες και **50** λεπτά σε βήματα 10 λεπτών		
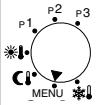	-	**EPITHIM THERM**	-	-	9
	OK	**EPITHIM TH ZN** 60 °C	**40 °C** έως **60 °C**		
	OK	**THERMANSI** 20.0 °C	**15 °C** έως **30 °C**		
		THERM KATO [1)] 25 °C	**10 °C** έως **75 °C**		
	OK	**IKONOMIA** 15.0 °C	**10 °C** έως **36 °C**		
		THERM ANO [1)] 75 °C	**25 °C** έως **85 °C**		
	OK	**ANTIPAGETIKI** 10.0 °C	**6 °C** έως **10 °C**		
		METABOLH IKON [1)] -25 °C	**-0 °C** έως **-50 °C**		
	OK	**TELOS**	-	-	

Θέση περιστροφικού διακόπτη	Πατήστε το πλήκτρο	Ένδειξη (ρύθμιση εργοστασίου)	Περιοχή ρύθμισης (Πλήκτρο △ ή ▽)	Ρύθμιση στον Logamatic TF	Σελίδα
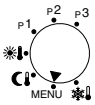	△	**ORA/MERA**	-	-	10
	OK	**ORA**	**0** έως **23**		
	OK	**LEPTA**	**00** έως **59**		
	OK	**ETOS**	**2002** έως **2050**		
	OK	**MINAS**	**01** έως **12**		
	OK	**IMERA**	**01** έως **31**		
	OK	**XEIM/KAL**	**XEIM/KAL** ή **OXI XEIM/KAL**		11
	OK	**EVROPI** (ενεργό μόνο με **XEIM/KAL**)	**EVROPI**, **GB/P**, **FIN/GR/TR**, **USA/CAN**, **ELEF EPILOGI**		
	OK	**TELOS**	-	-	
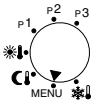	2x △	**PROGRAMMA P3**	-	βλέπε σελίδα 14	11
	OK	**NEO**	**NEO**, **ENIMEROSI**, **DIAGRAFI**, **TELOS**		
	OK	**ADIO** 22	Ελεύθεροι χρόνοι ζεύξης		
	OK	**DEYT-PAR**	**DEYT-PAR**, **SAB-KYR**, **KATHIMERINA**, **MIA MERA**		
	OK	**ORA**	**0** έως **23**		
	OK	**LEPTA**	**00** έως **59**		
	OK	**THERMANSI**	**THERMANSI**, **IKONOMIA**, **ANTIPAGETIKI**		
	OK	**TELOS**	-		
	Περισσότερα σημεία ζεύξης ρυθμίζονται με τον αντίστοιχο τρόπο λειτουργίας!				
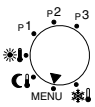	3x △	**DIAKOPES**	-	-	12
	OK	**ENARXI DIAKOP**	-		
		ETOS	**2002** έως **2050**		
	OK	**MINAS**	**01** έως **12**		
	OK	**IMERA**	**01** έως **31**		
	OK	**ORA**	**0** έως **23**		
	OK	**TELOS DIAKOP**	-		
		ETOS	**2002** έως **2050**		
	OK	**MINAS**	**01** έως **12**		
	OK	**IMERA**	**01** έως **31**		
	OK	**ORA**	**0** έως **23**		
	OK	**ANTIPAGETIKI**	**ANTIPAGETIKI**, **IKONOMIA**, **THERMANSI**		
	OK	**TELOS**	-	-	

Θέση περιστροφικού διακόπτη	Πατήστε το πλήκτρο	Ένδειξη (ρύθμιση εργοστασίου)	Περιοχή ρύθμισης (Πλήκτρο △ ή ▽)	Ρύθμιση στον Logamatic TF	Σελίδα
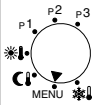	4x △	**RYTHMISEIS**	-	-	12
	OK	**GLOSSA**	-	-	
	OK	**ELLINIKA**	**ELLINIKA,** **ITALIANO,** **DEUTSCH**, **ENGLISH**, **TURKCE**, **ESPANOL**		
	OK	**RYTHMISEIS**	-	-	
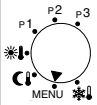	4x △	**RYTHMISEIS**	-	-	12 13
	OK	**GLOSSA**	-	-	
	△	**PROSAG MAX**	-		
	OK	**PROSAG MAX** 82°C	**45°C** έως **82°C**		
	2x OK	**GLOSSA**	-		
	2x △	**KALIBRARISMA**	-	-	
		THERM OFF ANT [1]	-	-	
	OK	**KALIBRARISMA** 0.0°C	±**3** K (**°C**) σε βήματα 0,1 K		
		THERM OFF ANT [1] 99°C	**10°C** έως **25°C**, **99°C** (=Λειτουργία OFF)		
	2x OK	**GLOSSA**	-	-	13
	3x △	**AYT PLIROSIS**	-	-	
	OK	**AYT PLIROSIS** OFF	**OFF** ή **ON**		
	2x OK	**GLOSSA**	-	-	
	4x △	**OTHONI**	-	-	13
	OK	**OTHONI** 1	**1** ή **2**		
	OK	**RYTHMISEIS**	-	-	
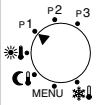	**Μόνιμος προγραμματισμός:** Δευτ-Παρ 6:00 - 22:00 «Λειτουργία θέρμανσης» Σαβ-Κυρ 7:00 - 23:00 «Λειτουργία θέρμανσης» Υπόλοιποι χρόνοι «Οικονομική λειτουργία»			βλέπε σελίδα 14	11
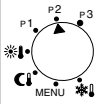	**Μόνιμος προγραμματισμός:** Δευτ-Παρ 6:00 - 8:00 και 16:00 - 23:00 «Λειτουργία θέρμανσης» Σαβ-Κυρ 7:00 - 23:00 «Λειτουργία θέρμανσης» Υπόλοιποι χρόνοι «Οικονομική λειτουργία»			βλέπε σελίδα 14	
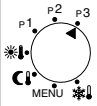	**Ελεύθερος προγραμματισμός:** Προγραμματισμός στο Μενού - 2x △ - **PROGRAMMA P3**			βλέπε σελίδα 14	

1) Εμφανίζεται μόνο όταν υπάρχει ο αισθητήρας εξωτερικής θερμοκρασίας AF (εξάρτημα)!

5 Υποδείξεις για την εξοικονόμιση ενέργειας

Θερμαίνετε με οικονομία

Η συσκευή έχει κατασκευαστεί έτσι, ώστε η κατανάλωση αερίου και η επιβάρυνση του περιβάλλοντος να είναι μεν χαμηλές, η δημιουργούμενη θαλπωρή, όμως, μεγάλη. Η προσαγωγή του αερίου στον καυστήρα προσαρμόζεται στις εκάστοτε θερμαντικές ανάγκες της κατοικίας. Όταν οι θερμαντικές ανάγκες μειωθούν η συσκευή συνεχίζει να εργάζεται με μικρότερη φλόγα. Ο ειδικός ονομάζει αυτή τη διαδικασία συνεχή ρύθμιση. Χάρη στη συνεχή ρύθμιση οι διακυμάνσεις της θερμοκρασίας είναι μικρές και η κατανομή της θερμοκρασίας στους διάφορους χώρους ομοιόμορφη. Έτσι μπορεί να συμβεί, παρ' όλο που η συσκευή λειτουργεί συνεχώς, να καταναλώνει μικρότερη ποσότητα αερίου από μια συσκευή η οποία αναβοσβήνει διαρκώς.

Ρύθμιση της θέρμανσης

Σύμφωνα με τις ισχύουσες προδιαγραφές και την ισχύουσα νομοθεσία προβλέπεται η ρύθμιση ή με θερμοστάτη θερμοκρασίας χώρου ή με θερμοστάτη αντιστάθμισης θερμοκρασιών και θερμαντικές βαλβίδες [κεφαλές] στα θερμαντικά σώματα.

Εγκαταστάσεις θέρμανσης με θερμοστάτη αντιστάθμισης θερμοκρασιών

Σ' αυτόν τον τρόπο λειτουργίας εξακριβώνεται η εξωτερική θερμοκρασία και ακολούθως μεταβάλλεται ανάλογα η θερμοκρασία της προσαγωγής θέρμανσης σύμφωνα με τη ρυθμισμένη καμπύλη θέρμανσης. Όσο πιο χαμηλή είναι η εξωτερική θερμοκρασία, τόσο πιο μεγάλη είναι η θερμοκρασία προσαγωγής.
Ρυθμίστε την καμπύλη θέρμανσης όσο το δυνατό πιο χαμηλά (σελίδα 10).

Εγκαταστάσεις θέρμανσης με θερμοστάτη χώρου

Ο χώρος στον οποίο είναι εγκαταστημένος ο θερμοστάτης χώρου καθορίζει τη θερμοκρασία και των άλλων χώρων, (χώρος-πιλότος). Στο χώρο αυτό δεν επιτρέπεται να εγκατασταθούν θερμαντικά σώματα με θερμαντικές βαλβίδες (κεφαλές).
Η θερμοκρασία μπορεί να ρυθμιστεί στον κάθε χώρο ξεχωριστά (εκτός στο χώρο-πιλότο) δια μέσου των θερμοστατικών βαλβίδων των θερμαντικών σωμάτων. Αν για το χώρο-πιλότο επιθυμείτε μια χαμηλότερη θερμοκρασία από τους άλλους χώρους, αφήστε το θερμοστάτη στη ρυθμισμένη θερμοκρασία και μειώστε τη θερμοκρασία δια μέσου της βαλβίδας του θερμαντικού σώματος.

Θερμοστατικές βαλβίδες

Ανοίξτε τέρμα τις θερμαντικές βαλβίδες για να μπορέσετε να επιτύχετε την εκάστοτε επιθυμητή θερμοκρασία χώρου. Αλλάξτε στο θερμοστάτη την επιθυμητή θερμοκρασία ή την καμπύλη θέρμανσης μόνο όταν η επιθυμητή θερμοκρασία χώρου δεν επιτευχθεί δεν επιτευχθεί μετά την πάροδο αρκετού χρόνου.

Οικονομική λειτουργία (μείωση της θερμοκρασίας τη νύχτα)

Με μείωση της θερμοκρασίας χώρου κατά την ημέρα ή τη νύχτα μπορούν να εξοικονομηθούν σημαντικές ποσότητες καυσίμων. Μείωση της θερμοκρασίας κατά 1 K μπορεί να έχει σαν αποτέλεσμα μείωση της κατανάλωσης ενέργειας έως 5 %. Δε σας συνιστούμε, όμως, να μειώνετε τη θερμοκρασία χώρου κάτω από +15 °C γιατί οι κρύοι τοίχοι συνεχίζουν να ακτινοβολούν ψύχος. Γι' αυτό θα πρέπει να ρυθμίζετε συχνά μια υψηλότερη θερμοκρασία χώρου και καταναλώνεται έτσι περισσότερη ενέργεια απ όσο θα καταναλώνονταν με ομοιόμορφη προσαγωγή θερμότητας.

Σε περίπτωση καλής θερμομόνωσης του κτιρίου ρυθμίζετε τη θερμοκρασία σε χαμηλή τιμή. Μ' αυτόν τον τρόπο εξοικονομείτε ενέργεια επειδή η θέρμανση παραμένει εκτός λειτουργίας. Αν χρειαστεί, μπορείτε να ρυθμίσετε την έναρξη της οικονομικής λειτουργίας νωρίτερα.

Αερισμός

Μην αερίζετε αφήνοντας τα παράθυρα μισόκλειστα. Έτσι η θερμότητα διαφεύγει συνεχώς, χωρίς να βελτιωθεί αισθητά η ατμόσφαιρα του χώρου. Καλύτερα αερίζετε σύντομα, αλλά εντατικά (ανοίγετε εντελώς τα παράθυρα).

Κατά τη διάρκεια του αερισμού κλείστε τις θερμαντικές βαλβίδες.

Ζεστό νερό

Επιλέγετε όσο το δυνατό πιο χαμηλή θερμοκρασία ζεστού νερού.
Μια χαμηλότερη ρύθμιση του θερμοστάτη σημαίνει μεγάλη εξοικονόμηση ενέργειας.
Εκτός αυτού οι υψηλές θερμοκρασίες ζεστού νερού οδηγούν σε αύξηση της ασβεστοποίησης και επηρεάζουν έτσι αρνητικά τη λειτουργία της συσκευής (π. χ. μεγαλύτεροι χρόνοι ανύψωσης της θερμοκρασίας ή μικρότερη ποσότητα εξόδου).

Τώρα, λοιπόν γνωρίζετε πως μπορείτε να θερμάνετε οικονομικά με τη συσκευή θέρμανσης. Σε περίπτωση, όμως, που επιθυμείτε περισσότερες πληροφορίες, απευθυνθείτε στον αρμόδιο εγκαταστάτη ή γράψτε μας.

6 Αναζήτηση σφάλματος

Ανωμαλία	Αιτία	Αποκατάσταση
Δεν επιτεύχτηκε η επιθυμητή θερμοκρασία χώρου	Πολύ χαμηλά ρυθμισμένος(οι) διακόπτης(ες) στα σώματα	Ρυθμίστε στα σώματα το (υς) διακόπτη(ες) πιο ψηλά
	Η επιθυμητή θερμοκρασία είναι ρυθμισμένη πολύ χαμηλά. Καμπύλη θέρμανσης ρυθμισμένη πολύ χαμηλά	Ρυθμίστε πιο ψηλή επιθυμητή θερμοκρασία ή διορθώστε την παράλληλη μετατόπιση ή την καμπύλη θέρμανσης
	Διείσδυση αέρα στην εγκατάσταση θέρμανσης	Εξαερώστε τα θερμαντικά σώματα και την εγκατάσταση θέρμανσης
Η επιθυμητή θερμοκρασία υπερβαίνει πολύ τα επιτρεπτά όρια	Τα θερμαντικά σώματα ζεσταίνονται πάρα πολύ	Ρυθμίστε στα σώματα το (υς) διακόπτη(ες) πιο χαμηλά
		Ρυθμίστε πιο ψηλή επιθυμητή θερμοκρασία ή διορθώστε την καμπύλη θέρμανσης
Η θερμοκρασία αυξάνεται αντί να χαμηλώνει	Λάθος ρυθμισμένος χρόνος ημέρας	Ελέγξτε τη ρύθμιση
Πού υψηλή θερμοκρασία στην οικονομική λειτουργία	Υψηλή απορρόφηση θερμότητας από το κτίριο	Ρυθμίστε νωρίτερα την έναρξη της οικονομικής λειτουργίας
Το ζεστό νερό δε ζεσταίνεται	Πολύ χαμηλά ρυθμισμένη επιθυμητή θερμοκρασία ζεστού νερού	Ρυθμίστε πιο ψηλή επιθυμητή θερμοκρασία ζεστού νερού

πίνακας 5

7 Γενικά

Καθαρισμός του περιβλήματος

Τρίψτε το περίβλημα μ' ένα υγρό πανί. Μη χρησιμοποιήσετε οξέα η καυστικά.

Χαρακτηριστικά της συσκευής

Όταν καλέσετε την υπηρεσία εξυπηρέτησης πελατών (το Service **Buderus**), καλό θα ήταν, να της δώσετε ακριβή στοιχεία σχετικά με τη συσκευή.

Τα στοιχεία αυτά θα τα πάρετε από την πινακίδα του κατασκευαστή ή από την αυτοκόλλητη πινακίδα επάνω στη συσκευή, σελίδα 5, θέση 295.

Χαρακτηρισμός της συσκευής
(π. χ . U022-24K B):

.....

Ημερομηνία παραγωγής της συσκευής
(FD...).....

Ημερομηνία
εκκίνησης:.....

Εγκαταστάτης της
συσκευής:.....

Ειδική εταιρεία θέρμανσης:

Buderus

BBT Thermotechnik GmbH, D-35573 Wetzlar
www.heiztechnik.buderus.de
info@heiztechnik.buderus.de

6720612193 (05.03) OSW