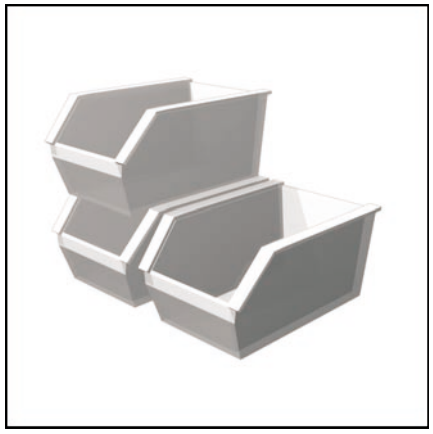

# Pièces de rechange
# Ersatzteilliste
# Wisselstukkenlijst
# Spare parts list

## E5.450 G/F-ET
## E5.600 G/F-ET



11/2005 - Art. Nr. 13 020 220A

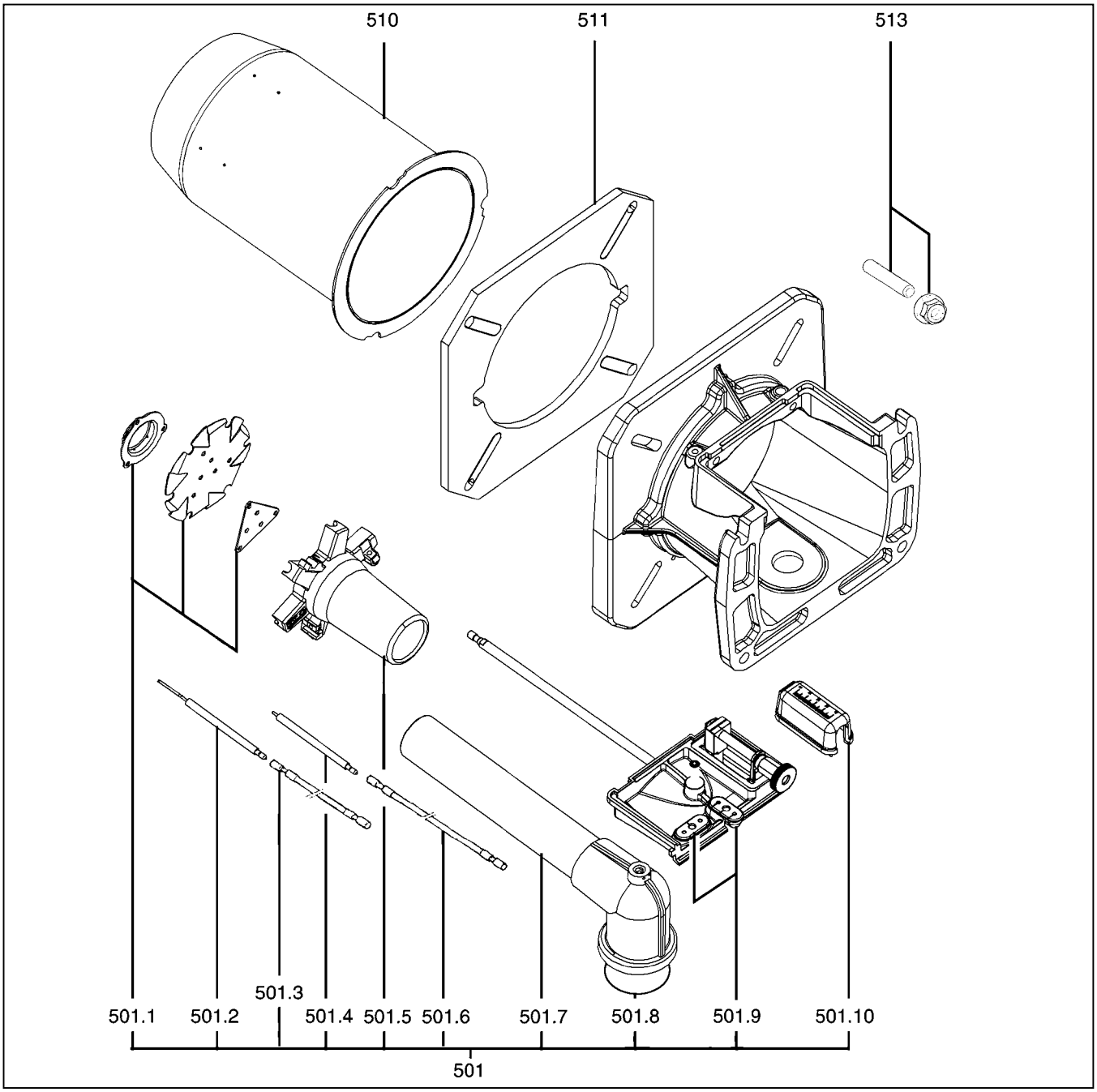


| Pos. | Désignation | Bezeichnung | Omschrijving | Description | Art. Nr. | |
|---|---|---|---|---|---|---|
| | | | | | | |
| **500** | **Tête de combustion** | **Brennerkopf BG** | **Branderkop** | **Mixing Unit** | | |
| | **T1** | | | | **13 014 941** | |
| | **T2** | | | | **13 014 949** | |
| | | | | | | |
| | | | | | | |
| | | | | | | |
| | | | | | | |
| | | | | | | |
| | | | | | | |
| | | | | | | |
| | | | | | | |

| Pos. | Désignation | Bezeichnung | Omschrijving | Description | Art. Nr. | |
|---|---|---|---|---|---|---|
| | | | | | | |
| 501 | Ligne gaz complète<br>T1<br>T2 | Gasrohr kpl. montiert | Gaslijn kpl. | Complete gas line | <br>13 015 124 *<br>13 015 125 * | |
| 501.1 | Kit défllecteur | Stauscheibe-Set | Set vlammenhakerr | Set turbulator | 13 015 498 | |
| 501.2 | Sonde d'ionisation | Ionisationssonde | Ionisatie electrode | Ionisation probe | 13 010 529 | |
| 501.3 | Câble d'ionisation<br>L-500 T1<br>L-650 T2 | Ionisationskabel | Ionisatie kabel | Ionisation cable | <br>13 014 989<br>13 015 121 | |
| 501.4 | Electrode allu. | Zündelektrode | Electrode | Ignition electrode | 13 010 528 | |
| 501.5 | Etoile répart. gaz | Sterngaskopf | Ster gaskop | Star gas head | 13 007 798 | |
| 501.6 | Câble d'allumage<br>L-510 T1<br>L-660 T2 | Zündkabel | Ontstekingkabel | Ignition lead | <br>13 014 990<br>13 015 122 | |
| 501.7 | Coude gaz équipé | Gasrohr | Gasbuis | Gas inlet cpl. | | |
| | T1 | | | | 13 015 119 | |
| | T2 | | | | 13 015 120 | |
| 501.8 | O'ring / coude gaz | O'ring / Gasrohr | O'ring / Gasbuis | O'ring / gas inlet | 13 015 499 | |
| 501.9 | Passe fil | Dichtgummis / Mischkopfdeckel | | rubber funnel | 13 015 501 | |
| 501.10 | Vernier | Regelscala / Abdeckung | | Cover | 13 015 123 | |
| 510 | Embout<br>E5 A.450<br>Ø 115/101/140<br>x240 T1<br>x490 T2<br>E5 A.600<br>Ø 125/101/150<br>x240 T1<br>x490 T2 | Brennerrohr | Branderbuis | Blast tube | <br><br>13 017 107<br>13 017 108<br><br>13 015 117<br>13 015 118 | |
| 511 | Joint façade | Isolierflansch | Dichting frontplaat | Boiler front seal | 13 007 803 | |
| 513 | Vis de fixation tête | Schrauben Set / Brennerkopf flansch | | Screw set / burner flange | 13 016 814 | |
| | | | | | | |
| * | Livraison avec delai | Keine Lagerware, wird bei Bedarf bestellt | | Delivery with delay | | |
| | | | | | | |
| | | | | | | |

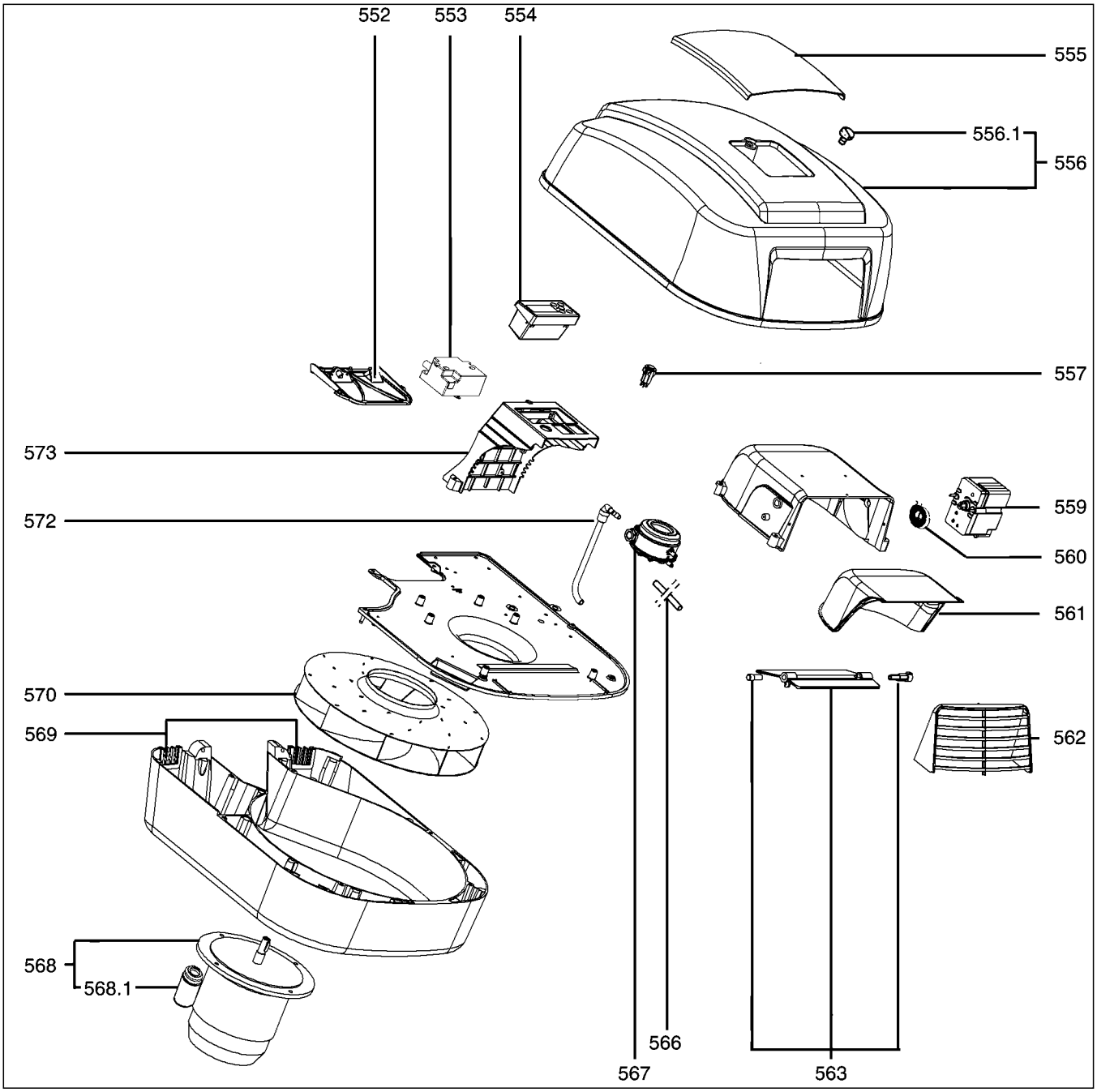


| Pos | Désignation | Bezeichnung | Omschrijving | Description | Art. Nr. | |
|---|---|---|---|---|---|---|
| | | | | | | |
| 550 | Corps | Gebläseteil BG | Branderlichaam | Body | | |
| | E5.450 G/F-ET | | | | 13 014 945 | |
| | E5.600 G/F-ET | | | | 13 017 939 | |
| | | | | | | |
| | | | | | | |
| | | | | | | |
| | | | | | | |
| | | | | | | |
| | | | | | | |
| | | | | | | |
| | | | | | | |
| | | | | | | |

| Pos | Désignation | Bezeichnung | Omschrijving | Description | Art. Nr. | |
|---|---|---|---|---|---|---|
| | | | | | | |
| 552 | Verre de regard | Schauglas | | Inspection glass | 13 007 807 | |
| 553 | Transformateur EBI - 1x11kV | Zündtrafo | Transformator | Ignition transformer | 13 015 496 | |
| 554 | Afficheur | Anzeigeeinheit | | Display | 13 007 828 | |
| 555 | Verrine | Klarsichtdeckel | | Transparent cap / cover | 13 020 799 | |
| 556 | Capot équipé | Schutzhaube | Kap | Cover cpl. | 13 015 126 | |
| 556.1 | Vis/capot | Schraube/Haube | Vijs/kap | Screw/cover | 13 007 853 | |
| 557 | Bouton de réarmement | Entriegelung Taster | | Release button | 13 015 182 | |
| 559 | Servomoteur air | Stellantrieb Luft | Servomotor lucht | Servomotor air | 13 009 689 | |
| 560 | Ressort | Rückholfeder | | Spring | 13 009 688 | |
| 561 | Isolation phonique | Isolierung / Lufkasten | Isolatie/ luchtkast | Insulation / air damper | 13 015 128 | |
| 562 | Grille boîte à air | Luftansauggitter | | Grid / air box | 13 015 142 | |
| 563 | Volet air + axes | Luftklappe + Achse | Luchtklep + assen | Air flap + axes | 13 015 143 | |
| 566 | Tuyau PVC | PVC Schlauch | PVC buis | PVC tube | 13 015 497 | |
| 567 | Manostat 0,5-5 mbar | Luftdruckwächter | Luchtdrukschakelaar | Pressure control device | 13 015 144 | |
| 568 | Moteur de ventilation 420W | Gebläsemotor | Ventilatormotor | Fan motor | 13 016 840 | |
| 568.1 | Condensateur12,5 µF | Kondensator | | Condensator | 13 017 302 | |
| 569 | Passe fil | Kabeltülle | | Cable bushing | 13 016 845 | |
| 570 | Turbine Ø 322/9 | Ventilatorrad | Ventilatorwiel | Air fan | 13 015 146 | |
| 572 | Prise de pression | Luftdrucknippel | | Pressure take off | 13 016 844 | |
| 573 | Support afficheur | Halter Anzeigeeinheit | | Display support | 13 016 795 | |
| | | | | | | |
| | | | | | | |
| | | | | | | |
| | | | | | | |

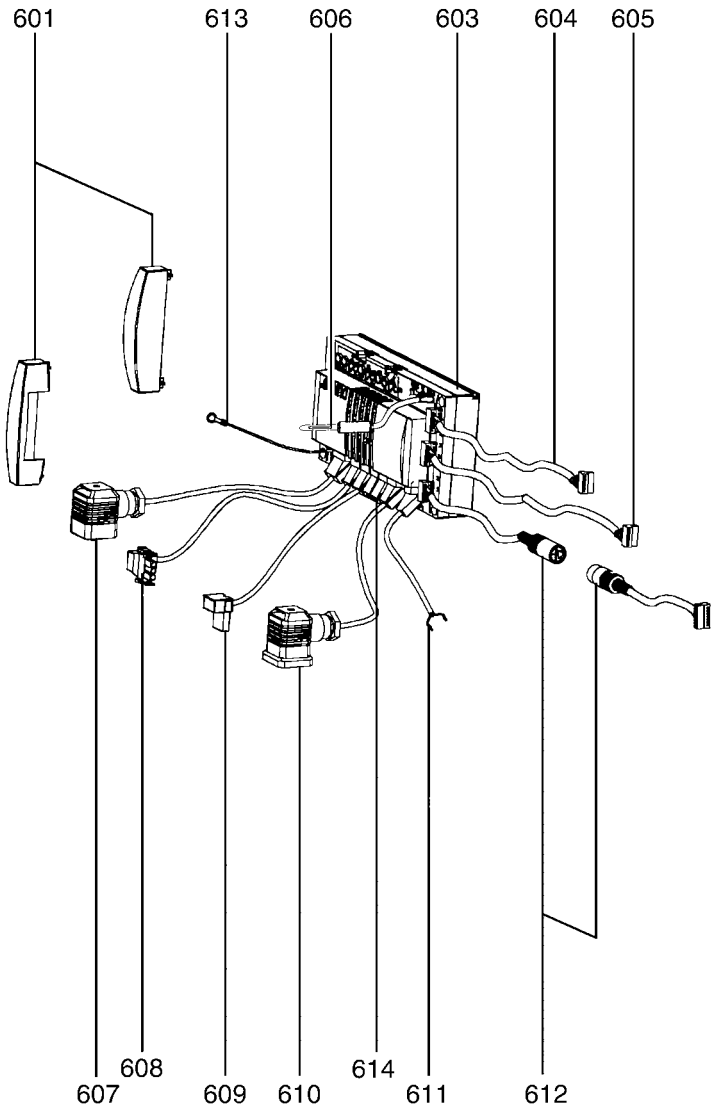
601
613
606
603
604
605
607
608
609
610
614
611
612

| Pos | Désignation | Bezeichnung | Omschrijving | Description | Art. Nr. | |
|---|---|---|---|---|---|---|
| | | | | | | |
| 601 | Capots protection câbles | Abdeckungen / Kabel | | Cable protect covers | 13 009 639 | |
| 603 | Coffret de sécurité électron. | Reglerplatine MPA 22 V1.21B | | Control unit | 13 007 826 | |
| 604 | Prise 6P. + câble/afficheur | Kabel / Anzeige 6 Polig | | Plug 6P+ cable / display | 13 009 679 | |
| 605 | Prise + câble / servomot. air | Kabel Schrittmotor Luft. | | Plug + cable / servo. air | 13 007 827 | |
| 606 | Prise + câble ionisation | Kabel ionisation | | Plug + cable / Ionisation | 13 014 994 | |
| 607 | Prise 4P. + câble / vanne | Kabel Ventil 4 Polig | | Plug 4P+ cable / valve | 13 006 691 | |
| 608 | Prise 4P. + câble / moteur | Kabel Motor 4 Polig | | Plug 4P+ cable / motor | 13 007 830 | |
| 609 | Prise 6P + câble / transfo. | Kabel Zündtrafo 6 Polig | | Plug 6P+ cable / transfo. | 13 007 832 | |
| 610 | Prise 4P.+ câble / press. gaz | Kabel Gasdruckwächter 4 Polig | | Plug 4P+ cab. / gas press. | 13 006 692 | |
| 611 | Prise 2P. + câble / press. air | Kabel Luftdruckwächter 2 Polig | | Plug 2P+ cab. / air press | 13 014 991 | |
| 612 | Prises+ câbles / servomot. gaz | Kabel Schrittmotor Gas | | Plugs + cables / servo. gas | 13 014 992 | |
| 613 | Prise 1P. + câble / terre | Kabel Erdung | | Plug 1P+ cable / earthing | 13 015 189 | |
| 614 | Prise + cavalier GW max | Brückenstecker GWmax | | Plug + bridge GW max | 13 007 841 | |

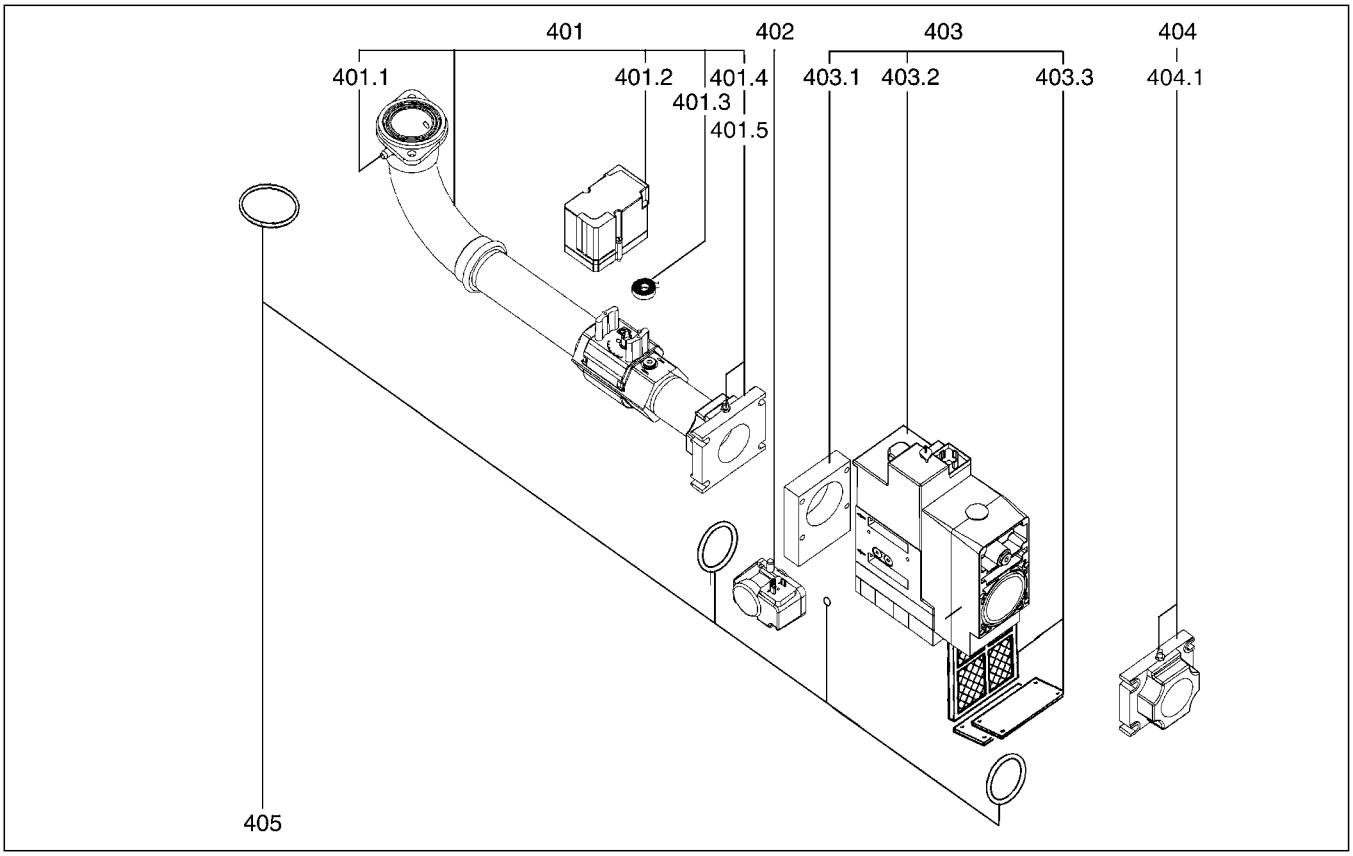


| Pos | Désignation | Bezeichnung | Omschrijving | Description | Art. Nr. | |
|---|---|---|---|---|---|---|
| | | | | | | |
| 400 | Rampe gaz | Gasarmatur-BG | Gasstraat | Gas train | | |
| 1 | DMV SE 507 | | | | 13 014 969 | |
| 2 | DMV SE 512 | | | | 13 014 968 | |
| 3 | DMV SE 520 | | | | 13 014 952 | |
| | | | | | | |
| 401 | Collecteur monté | Gasanschlussrohr kpl. | Gasaansluiting | Gas tube eq. | | |
| 1 | | | | | 13 015 153 * | |
| 2-3 | | | | | 13 015 154 * | |
| | | | | | | |
| 401.1 | Prise de pression | Messnippel m. Dichtung | Meetnippel met dichting | Pressure take off | 13 009 722 | |
| | | | | | | |
| 401.2 | Servomoteur | Stellantrieb | Servomotor | Servomotor | 13 009 689 | |
| | | | | | | |
| 401.3 | Ressort | Rückholfeder | | Spring | 13 009 688 | |
| | | | | | | |
| 401.4 | Bride/MB | Flansch | Flens | Flange/MB | | |
| 1 | Rp 1 | | | | 13 007 857 | |
| 2-3 | Rp 1,1/2 | | | | 13 007 858 | |
| | | | | | | |
| 401.5 | Prise de pression | Messnippel | Meetnippel mit dichting | pressure take off | 13 009 722 | |
| | | | | | | |
| 402 | Pressostat gaz GW...A5 | Gasdruckwächter | Gasdrukschakelaar | Gas pressure switch | 13 009 696 | |
| | | | | | | |
| 403 | Vanne | Gasarmatur | Gasblok | Valve | | |
| 1 | DMV SE 507 | | | | 13 015 155 | |
| 2 | DMV SE 512 | | | | 13 007 836 | |
| 3 | DMV SE 520 | | | | 13 007 837 | |
| | | | | | | |
| 403.1 | Bride à impulsion | Impulsflansch | | Impuls Flange | | |
| 1 | | | | | 13 015 156 | |
| 2-3 | | | | | 13 007 896 | |
| | | | | | | |
| | | | | | | |

| Pos | Désignation | Bezeichnung | Omschrijving | Description | Art. Nr. | |
|---|---|---|---|---|---|---|
| | | | | | | |
| 403.2 | Bobine VS + VA | Magnetspule VS + VA | | Magnetic coil VS + VA | | |
| | DMV SE 507 | | | | 13 007 897 | |
| | DMV SE 512 | | | | 13 007 898 | |
| | DMV SE 520 | | | | 13 007 899 | |
| | | | | | | |
| 403.3 | Elément filtrant | Filter-set | Filterelement | Filter medium | | |
| | DMV SE 507 | | | | 13 007 904 | |
| | DMV SE 512/520 | | | | 13 007 901 | |
| | | | | | | |
| 404 | Bride/MB | Flansch | Flens | Flange/MB | | |
| 1 | Rp 1 | | | | 13 007 857 | |
| 2-3 | Rp 1,1/2 | | | | 13 007 858 | |
| | | | | | | |
| 404.1 | Prise de pression | Messnippel | Messnipel mit dichting | pressure take off | 13 009 722 | |
| | | | | | | |
| 405 | Kit joints O'Ring | O'Ring-Set | Set O'Ring dichting | O'Ring set | | |
| 1 | | | | | 13 015 157 | |
| 2-3 | | | | | 13 015 158 | |
| | | | | | | |
| * | Livraison avec délai | Keine Lagerware, wird bei Bedarf bestellt | | Delivery with delay | | |

| | Legende | Caption | Légende | Legende |
|---|---|---|---|---|
| | **Hilfsmaterial** | **Maintains parts** | **Pièces d'entretien** | **Onderhoudsonder-delen** |
| | **Ersatzteile** | **Spare parts** | **Pièces de rechange** | **Wisselstukken** |
| | **Verschleissteile** | **Wearing parts** | **Pièces d'usure** | **Slijtage-onderdelen** |

| | | |
|---|---|---|
| **DE** | | Hilfsmittel sind solche Teile, die im Zuge der Wartung beim Zusammenbau demontierter Teile vorsorglich ersetzt werden sollten, z.B Dichtungsmaterial.<br>Für Verschleissteile und Hilfsmittel gilt die Haltbarkeitsgarantie gemäss den Geschäftsbedingungen des Herstellers nicht. |
| | | |
| | | Verschleissteile sind solche Teile, die auch bei bestimmungsgemäßem Gebrauch des Gesamtproduktes im Rahmen der Lebensdauer des Produktes mehrfach ausgetauscht werden müssen (z.B. Öldüsen, Ölfilter).<br>Für Verschleissteile und Hilfsmittel gilt die Haltbarkeitsgarantie gemäss den Geschäftsbedingungen des Herstellers nicht. |
| **EN** | | Maintenance parts are parts which should be replaced on a preventive basis during maintenance when reassembling disassembled parts (sealing components for example)..<br>For wear parts and maintenance parts, the factory's performance warranty for them over time under commercial conditions does not apply. |
| | | |
| | | Wear parts are parts that have to be replaced several times during the product's service life, even when use of the overall product is in line with its intended purpose (for example oil injectors and oil filters).<br>For wear parts and maintenance parts, the factory's performance warranty for them over time under commercial conditions does not apply. |
| **FR** | | Les pièces d'entretien sont des pièces qui devraient être remplacées à titre préventif au cours de l'entretien lors du remontage des pièces démontées, par exemple des éléments d'étanchéité.<br>Pour les pièces d'usure et les pièces d'entretien, la garantie de tenue dans le temps selon les conditions commerciales du fabricant ne s'applique pas. |
| | | |
| | | Les pièces d'usure sont des pièces qui doivent être remplacées à plusieurs reprises au cours de la durée de vie du produit, même dans le cas d'une utilisation du produit global conforme à sa destination (par exemple les injecteurs d'huile, les filtres d'huile).<br>Pour les pièces d'usure et les pièces d'entretien, la garantie de tenue dans le temps selon les conditions commerciales du fabricant ne s'applique pas. |
| **NL** | | Onderhoudsonderdelen zijn onderdelen die horen te worden vervangen als preventieve maatregel bij onderhoudsbeurten, telkens wanneer onderdelen worden gedemonteerd, bijvoorbeeld afdichtingselementen.<br>Voor slijtage- en onderhoudsonderdelen is de garantie van levensduur volgens de verkoopsvoorvoorwaarden van de fabriek niet van kracht. |
| | | |
| | | Slijtage-onderdelen zijn onderdelen die meermaals gedurende de levensduur van het product moeten worden vervangen, ook als het gehele product conform de bestemming ervan wordt gebruikt (zulke onderdelen zijn bijvoorbeeld olie-sproiers, oliefilters).<br>Voor slijtage- en onderhoudsonderdelen is de garantie van levensduur volgens de verkoopsvoorwaarden van de fabriek niet van kracht. |



| | Adresse |
|---|---|
| DE | Struppenerstrasse<br>01796 Pirna |
| FR | 18 rue des Buchillons<br>74100 Annemasse |

Fabriqué en EU. Made in EU. Hergestellt in EU.
Document non contractuel. Non contractual document. Angaben ohne Gewähr.



11/2005 - Art. Nr. 13 020 220A