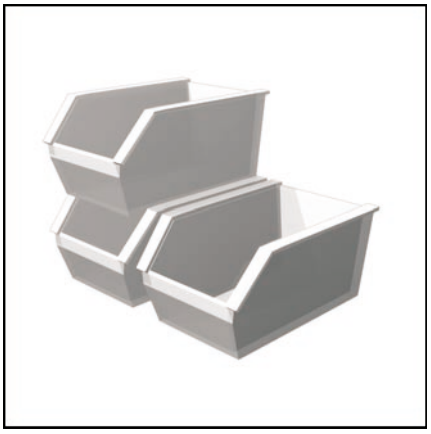

Pièces de rechange
Piezas de recambio
pare parts list

ΑΝΤΑΛΛΑΚΤΙΚΑ

E4.225 G/F-T KS
E4.300 G/F-T KS



06/2006 - Art. Nr. 13 021 278A

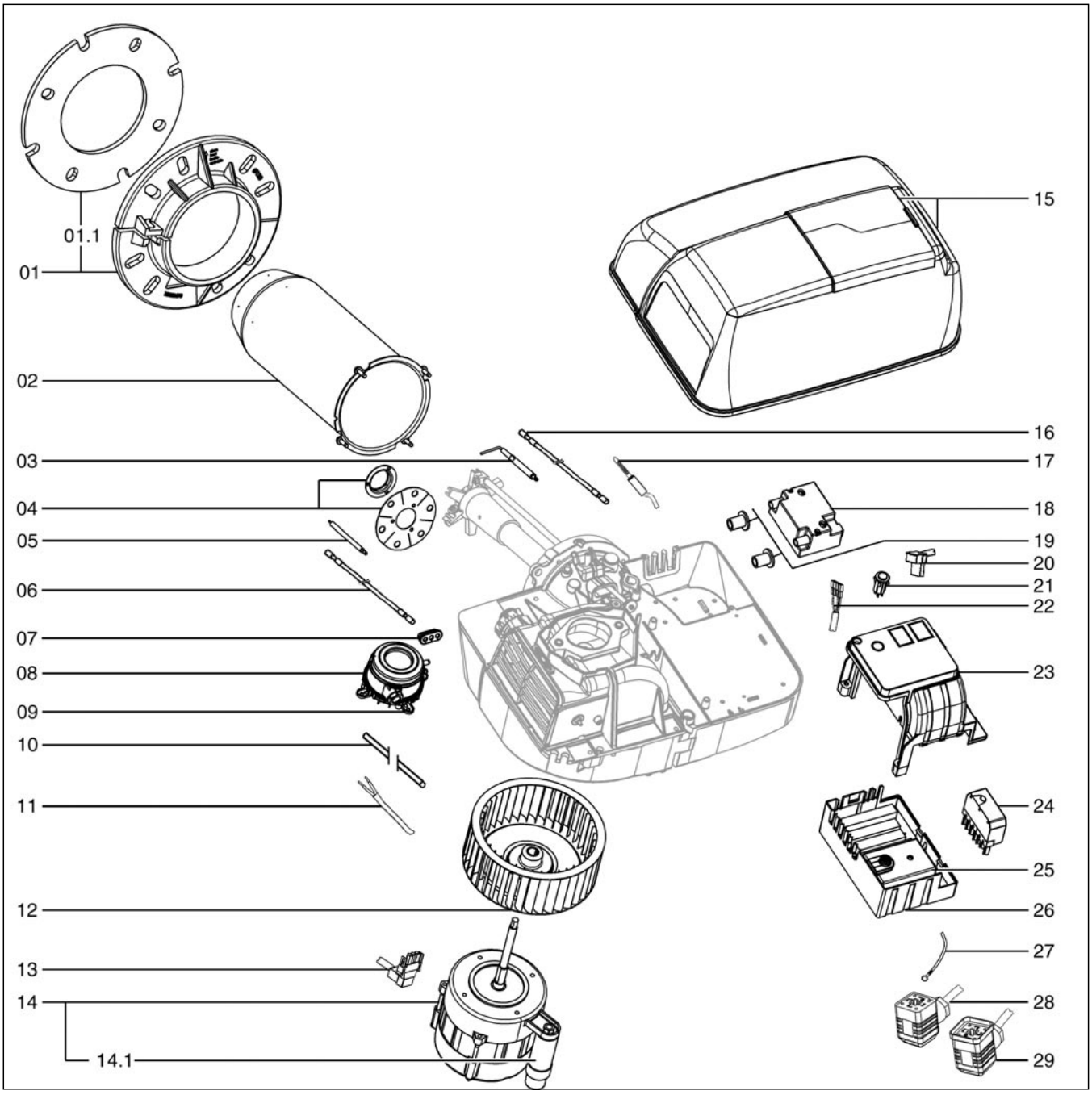
01.1
01
02
03
04
05
06
07
08
09
10
11
12
13
14
14.1
15
16
17
18
19
20
21
22
23
24
25
26
27
28
29

Pos.	Désignation		Description	Bezeichnung	N°. Art.	
01	Bride chaudière		Connecting flage	Befestigungsflansch	13 021 136	
01.1	Joint/façade chaudière		Boiler front seal	Isolierflansch	13 021 137	
02	Embout + turbulateur E4.225/300 G/F-T KS		Blast tube	Brennerrohr	13 021 283	
03	Sonde de ionisation		Ionisation probe	Ionisationssonde	13 010 529	
04	Déflecteur		Turbulator	Stauscheibe		
05	Electrode		Ignition electrode	Zündelektrode	13 010 528	
06	Câble d'allumage x 1		Ignition lead x 1	Zündkabel x 1	13 013 621	
07	Passe fil		Rubber funnel	Dichtgummis / Mischkopfdeckel	13 015 500	
08	Manostat d'air		Pressure switch	Luftdruckwächter	13 020 722	
09	Support manostat		Holder pressure switch	Halter / Druckwächter	13 020 723	
10	Tuyau silicon		Silicone tube	Silikon Schlauch	13 015 497	
11	Câble manostat air		Press. switch cable	Luftdruckwächter Kabel	13 011 100	
12	Turbine E4.225 G/F-T KS E4.300 G/F-T KS		Air fan	Ventilatorrad	13 021 142 13 021 143	
13	Câble moteur équipé		Motor cable	Kabel / Gebläsemotor	13 021 144	
14	Moteur de ventilation		Fan motor	Gebläsemotor	13 021 145	
14.1	Condensateur 8µF		Condensator 8µF	Kondensator 8µF	13 012 987	
15	Capot équipé		Cover cpl.	Schutzhaube	13 021 147	
16	Câble sonde ionisation		Ionisation cable	Ionisationkabel	13 014 989	
17	Câble sonde/cassette		Ionisation cable/Elec. connection box	Ionisationkabel/Anschlusskasten	13 015 185	
18	Transformateur		Ignition transformer	Zündtrafo	13 009 663	
19	Passe fil transfo x 1		Rubber funnel	Dichtgummis	13 021 146	
20	Câble transfo équipé		Transformer cable	Kabel / Züntrafo	13 010 535	
21	Bouton de réarmement		Release button	Entriegelung Taster	13 015 182	
22	Prises + câble / bouton réarmement		Cable / release button	Kabel / Entriegelungsknopf	13 011 088	
23	Pupitre		Control panel	Schalttafel	13 020 600	
24	Prises Wieland 7P		Wieland plugs 7P	Wieland Stecker 7P	13 010 523	
25	Coffret SG113		Control unit SG 213	Feuerungsautomat SG113	13 010 522	
26	Cassette de raccordement		Elec. connection box	Anschlusskasten	13 021 284	
27	Prise 1P. + câble / terre		Plug 1P+ cable / earthing	Kabel / Erdung	13 015 189	
28	Câble vanne gaz		Valve cable	Ventil Kabel	13 011 101	
29	Câble manostat gaz		Pressure switch cable	Druckwächter Kabel	13 010 080	

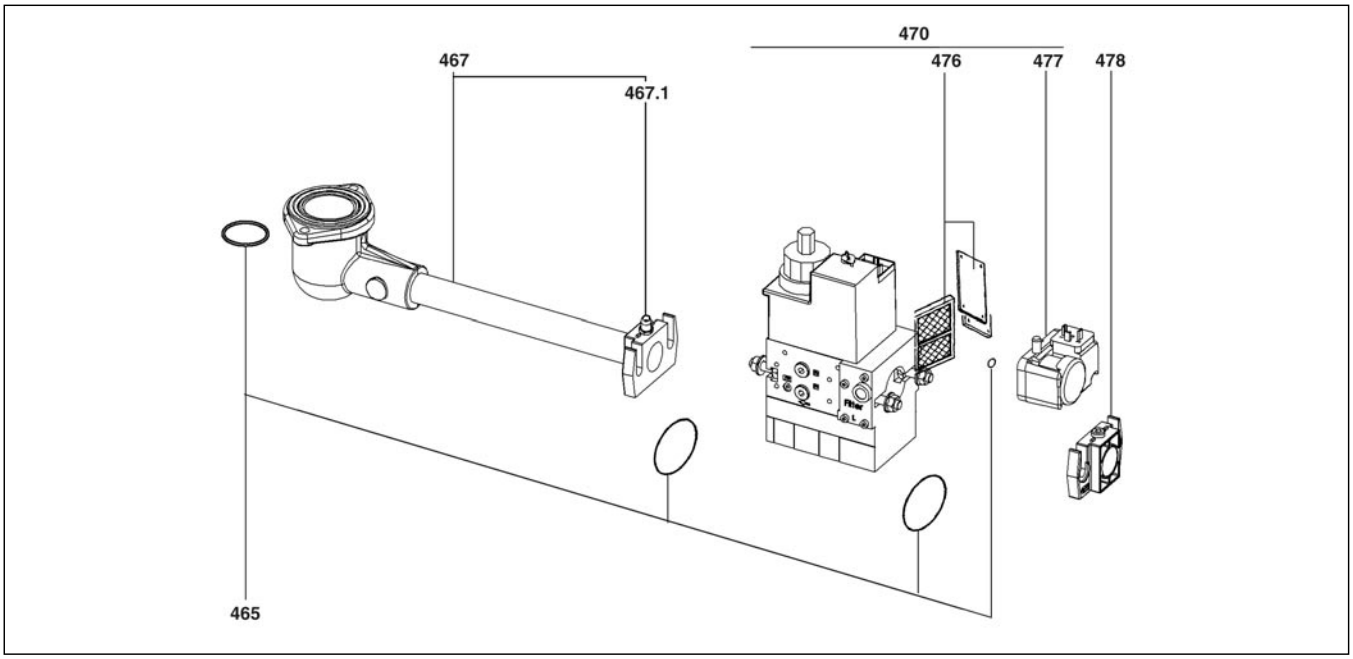

Pos	Désignation		Description	Bezeichnung	Art. Nr.	
400	Rampe gaz 1 allure E4.225/300 G/F-T P20 E4.225/300 G/F-T P300		Gas valve assembly	Gasarmatur-BG	 13 021 291 13 021 292	
465 1 2	Kit Joint MB DLE 407 MB DLE 412		O'Ring set MB DLE 407 MB DLE 412	O'Ring-Set MB DLE 407 MB DLE 412	 13 011 111 13 011 114	
467 1 2	Collecteur monté MB DLE 407 MB DLE 412		Gas tube eq. MB DLE 407 MB DLE 412	Gasanschlussrohr Kpl. MB DLE 407 MB DLE 412	 13 021 290 13 021 289	
467.1	Prise de pression		Pressure plug	Messnippel mit dichtung	13 009 722	
470 1 2	Vanne MB DLE 407 B01 S 20 Rp 3/4 412 B01 S 20 Rp 1'1/4		Gas valve MB DLE 407 B01 S 20 Rp 3/4 412 B01 S 20 Rp 1'1/4	Gasventil MB DLE 407 B01 S 20 Rp 3/4 412 B01 S 20 Rp 1'1/4	 13 012 424 13 020 503	
476 1 2	Filtre tamis 407 412		Filter 407 412	Filter-Set 407 412	 13 010 076 13 010 088	
477	Manostat GW 150 A5 ManostatGW 50 A5		Press. contr. device GW 150 A5 Press. contr. device GW 50 A5	Druckwächter GW 150 A5 Druckwächter GW 50 A5	13 010 078 13 009 696	
478 1 2	Bride 2x 407 Rp 3/4 412 Rp 1'1/4		Flange 2x 407 Rp 3/4 412 Rp 1'1/4	Flansch 2x 407 Rp 3/4 412 Rp 1'1/4	 13 010 074 13 010 085	

DE Struppenerstrasse
01796 Pirna
FR 18 rue des Buchillons
74100 Annemasse

Fabriqué en EU. Made in EU. Hergestellt in der EU.
Gefabriceerd in de EU