BAXI

PRIME

24 - 1.24 - 28

en	**CONDENSING GAS WALL-HUNG BOILERS** *Installation manual for the User*
de	**KONDENSATIONS-WANDGASHEIZKESSEL** *Betriebsanleitung für den Benutzer*
es	**CALDERA MURAL DE GAS DE CONDENSACIÓN** *Manual de uso destinado al usuario*
cs	**PLYNOVÉ ZÁVĚSNÉ KONDENZAČNÍ KOTLE** *Návod k použití určený pro uživatele*
sk	**PLYNOVÉ ZÁVESNÉ KONDENZAČNÉ KOTLE** *Návod na použitie určený pre používateľa*
el	**ΕΠΙΤΟΙΧΙΟΣ ΛΕΒΗΤΑΣ ΑΕΡΙΟΥ ΣΥΜΠΥΚΝΩΣΗΣ** *Εγχειρίδιο χρήσης για τον πελάτη*
hu	**KONDENZÁCIÓS FALI GÁZKAZÁN** *A felhasználónak szóló kézikönyv*
pl	**KONDENSACYJNE KOTŁY ŚCIENNE GAZOWE** *Podręcznik obsługi dla użytkownika*
ro	**CENTRALĂ TERMICĂ MURALĂ CU CONDENSARE, PE GAZ** *Manual de instrucţiuni destinat utilizatorului*
ru	**НАСТЕННЫЙ ГАЗОВЫЙ КОНДЕНСАЦИОННЫЙ КОТЕЛ** *Руководство для использования пользователем*

089-14 EAC CE 0085

Η συσκευή μπορεί να χρησιμοποιηθεί από παιδιά ηλικίας όχι μικρότερης των 8 ετών και από άτομα με μειωμένες φυσικές, αισθητηριακές ή νοητικές ικανότητες, ή χωρίς εμπειρία ή την αναγκαία γνώση, αρκεί να εποπτεύονται ή να έχουν λάβει σχετικές οδηγίες για την ασφαλή χρήση της συσκευής και την κατανόηση των κινδύνων που σχετίζονται με αυτή. Τα παιδιά δεν πρέπει να παίζουν με τη συσκευή. Ο καθαρισμός και η συντήρηση που θα πρέπει να διενεργείται από το χρήστη δεν πρέπει να γίνονται από παιδιά χωρίς επιτήρηση.

ΠΕΡΙΕΧΟΜΕΝΑ

1. ΑΣΦΑΛΕΙΑ 83
1.1 ΓΕΝΙΚΕΣ ΥΠΟΔΕΙΞΕΙΣ ΑΣΦΑΛΕΙΑΣ....83
1.2 ΣΥΣΤΑΣΕΙΣ 83
1.3 ΕΥΘΥΝΗ 84
2. ΕΙΣΑΓΩΓΗ....84
2.1 ΓΕΝΙΚΑ....84
2.2 ΧΡΗΣΙΜΟΠΟΙΟΥΜΕΝΑ ΣΥΜΒΟΛΑ....84
3. ΤΕΧΝΙΚΑ ΧΑΡΑΚΤΗΡΙΣΤΙΚΑ....84
3.1 ΚΑΝΟΝΙΣΜΟΙ ΚΑΙ ΕΓΚΡΙΣΕΙΣ....85
3.2 ΤΕΧΝΙΚΑ ΣΤΟΙΧΕΙΑ....86
3.2.1 ΤΕΧΝΙΚΕΣ ΠΑΡΑΜΕΤΡΟΙ 87
4. ΠΕΡΙΓΡΑΦΗ ΤΟΥ ΠΡΟΪΟΝΤΟΣ....87
4.1 ΓΕΝΙΚΗ ΠΕΡΙΓΡΑΦΗ 87
4.2 ΑΡΧΗ ΛΕΙΤΟΥΡΓΙΑΣ....87
4.3 ΚΥΡΙΑ ΕΞΑΡΤΗΜΑΤΑ 88
5. ΠΕΡΙΓΡΑΦΗ ΤΟΥ ΠΙΝΑΚΑ ΕΛΕΓΧΟΥ 88
6. ΛΕΙΤΟΥΡΓΙΑ....88
6.1 ΧΡ'ΗΣΗ ΤΟΥ ΠΙΝΑΚΑ ΕΛΕΓΧΟΥ 88
ΚΟΥΜΠΙΑ ΚΑΙ ΕΠΙΛΟΓΕΙΣ....89
6.2 ΑΝΑΜΜΑ....89
ΔΙΑΔΙΚΑΣΙΑ ΑΝΑΜΜΑΤΟΣ 89
6.3 ΟΛΙΚΟ ΣΒΗΣΙΜΟ....89
6.4 ΑΝΤΙΠΑΓΩΤΙΚΗ ΠΡΟΣΤΑΣΙΑ 89
7. ΡΥΘΜΙΣΕΙΣ....90
7.1 ΑΝΑΓΝΩΣΗ ΔΕΔΟΜΕΝΩΝ ΛΕΙΤΟΥΡΓΙΑΣ....90
ΚΑΤΑΣΤΑΣΕΙΣ ΚΑΙ ΥΠΟ-ΚΑΤΑΣΤΑΣΕΙΣ....91
8. ΣΥΝΤΗΡΗΣΗ 91
8.1 ΓΕΝΙΚΑ....91
8.2 ΜΗΝΥΜΑ ΓΙΑ ΤΗ ΣΥΝΤΗΡΗΣΗ....91
8.3 ΠΡΟΕΙΔΟΠΟΙΗΣΕΙΣ ΓΙΑ ΤΗ ΣΥΝΤΗΡΗΣΗ 92
8.4 ΤΡΟΦΟΔΟΣΙΑ ΕΓΚΑΤΑΣΤΑΣΗΣ....92
8.5 ΑΠΑΕΡΩΣΗ ΕΓΚΑΤΑΣΤΑΣΗΣ....92
8.6 ΑΔΕΙΑΣΜΑ ΕΓΚΑΤΑΣΤΑΣΗΣ 93
9. ΕΠΙΛΥΣΗ ΤΩΝ ΠΡΟΒΛΗΜΑΤΩΝ....95
9.1 ΚΩΔΙΚΟΙ ΑΝΩΜΑΛΙΑΣ....95
10. ΘΕΣΗ ΕΚΤΟΣ ΛΕΙΤΟΥΡΓΙΑΣ 95
10.1 ΔΙΑΔΙΚΑΣΙΑ ΑΠΟΣΥΝΑΡΜΟΛΟΓΗΣΗΣ....95
11. ΔΙΑΘΕΣΗ 96
11.1 ΔΙΑΘΕΣΗ ΚΑΙ ΑΝΑΚΥΚΛΩΣΗ 96
12. ΠΡΟΣΤΑΣΙΑ ΤΟΥ ΠΕΡΙΒΑΛΛΟΝΤΟΣ....96
12.1 ΕΞΟΙΚΟΝΟΜΗΣΗ ΕΝΕΡΓΕΙΑΣ....96
13. ΠΑΡΑΡΤΗΜΑ....96
13.1 ΔΕΛΤΙΟ ΠΡΟΪΟΝΤΟΣ....99

1. ΑΣΦΑΛΕΙΑ

1.1 Γενικές υποδείξεις ασφαλείας

ΟΣΜΗ ΑΕΡΙΟΥ

- Σβήστε το λέβητα.
- Μην ενεργοποιείτε καμία ηλεκτρική διάταξη (όπως π.χ. το άναμμα φωτός).
- Σβήστε ενδεχόμενες ελεύθερες φλόγες και ανοίξτε τα παράθυρα.
- Καλέστε το Εξουσιοδοτημένο Κέντρο Τεχνικής Υποστήριξης.

ΟΣΜΗ ΚΑΥΣΑΕΡΙΩΝ

- Σβήστε το λέβητα.
- Αερίστε το χώρο ανοίγοντας πόρτες και παράθυρα.
- Καλέστε το Εξουσιοδοτημένο Κέντρο Τεχνικής Υποστήριξης.

ΕΥΦΛΕΚΤΟ ΥΛΙΚΟ

Μη χρησιμοποιείτε και/ή μην αποθέτετε υλικά εύφλεκτα (διαλύτες, χαρτί, κλπ.) πλησίον του λέβητα.

ΣΥΝΤΗΡΗΣΗ ΚΑΙ ΚΑΘΑΡΙΣΜΟΣ ΤΟΥ ΛΕΒΗΤΑ

Διακόψτε την ηλεκτρική τροφοδοσία του λέβητα πριν τη διενέργεια οποιασδήποτε επέμβασης.

Διενεργείτε μια φορά ετησίως τη συντήρηση της συσκευής επικοινωνώντας με ειδικευμένο τεχνικό που εκδίδει πιστοποιητικό συντήρησης υπογραμμένο.

1.2 Συστάσεις

Μόνο ειδικευμένοι τεχνικοί είναι εξουσιοδοτημένοι να πρεμβαίνουν στη συσκευή και στην εγκατάσταση.

Η συσκευή δεν προορίζεται να χρησιμοποιηθεί από άτομα των οποίων οι φυσικές, οι αισθητηριακές ή νοητικές ικανότητες είναι μειωμένες, ή λόγω έλλειψης εμπειρίας ή γνώσης, εκτός κι αν αυτά, μέσω ατόμου υπευθύνου για την ασφάλειά τους, επιτηρούνται ή γνωρίζουν τις οδηγίες τις σχετικές με τη χρήση της συσκευής

Μην αποσυνδέετε φυσικά τη συσκευή από την ηλεκτρική τροφοδοσία με σκοπό την εξασφάλιση της λειτουργίας των λειτουργιών ασφαλείας όπως το μη μπλοκάρισμα της αντλίας και του αντιπαγωτικού.

Τα υλικά της συσκευασίας (πλαστικές σακούλες, πολυστυρένιο κλπ.) πρέπει να φυλάσσονται μακριά από παιδιά, καθώς αποτελούν πιθανή εστία κινδύνου.

Να ελέγχετε περιοδικά την πίεση της εγκατάστασης (ελάχιστη πίεση 0,8 bar, προτεινόμενη πίεση 1 - 1,5 bar).

Μην αφαιρείτε και μην καλύπτετε τις πινακίδες και τις ετικέτες ταυτοποίησης επί της συσκευής. Αυτές πρέπει να παραμένουν ορατές για όλη την ωφέλιμη ζωή της συσκευής.

Η μη τήρηση των προειδοποιήσεων αυτών συνεπάγεται την μείωση χρόνου της εγγύησης της συσκευής. Πριν θέσετε σε λειτουργία αφαιρέστε το προστατευτικό φιλμ από το λέβητα. Μη χρησιμοποιείτε για το σκοπό αυτό εργαλεία ή υλικά αποξυστικά γιατί μπορεί να προξενήσουν ζημιά στα βερνικωμένα μέρη.

1.3 Ευθύνη

1.3.1 ΕΥΘΥΝΗ ΤΟΥ ΠΑΡΑΓΩΓΟΥ

Τα προϊόντα μας διαθέτουν σήμανση CE. Η επιχείρησή μας, στη συνεχή προσπάθεια βελτίωσης των προϊόντων, διατηρεί το δικαίωμα τροποποίησης των δεδομένων της τεκμηρίωσης αυτής οποιαδήποτε στιγμή και χωρίς προειδοποίηση. Η παρούσα τεκμηρίωση είναι πληροφοριακό υλικό και δεν θεωρείται ως συμβόλαιο έναντι τρίτων. Η ευθύνη μας με την ιδιότητα του παραγωγού δεν μπορεί να επικληθεί στις ακόλουθες περιπτώσεις:

- Μη τήρηση των οδηγιών εγκατάστασης της συσκευής.
- Μη τήρηση των οδηγιών χρήσης της συσκευής.
- Καθόλου ή ανεπαρκής συντήρηση της συσκευής.

1.3.2 ΕΥΘΥΝΗ ΤΟΥ ΕΓΚΑΤΑΣΤΑΤΗ

Ο εγκαταστάτης ευθύνεται για την εγκατάσταση και την αρχική θέση σε λειτουργία της συσκευής. Ο εγκαταστάτης πρέπει να τηρεί τις ακόλουθες οδηγίες:

- Διαβάστε και ακολουθήστε τις οδηγίες που περιέχονται στα εγχειρίδια που παρέχονται με τη συσκευή.
- Εγκαταστήστε τη συσκευή σύμφωνα με τους ισχύοντες νόμους και κανόνες.
- Διενεργήστε την αρχική θέση σε λειτουργία και τους ενδεχόμενους αναγκαίους ελέγχους.
- Επεξηγήστε την εγκατάσταση στον χρήστη.
- Σε περίπτωση ανάγκης συντήρησης, πληροφορήστε τον χρήστη για την υποχρέωση διενέργειας ενός ελέγχου της συσκευής και τη διατήρηση της τελευταίας σε σωστές συνθήκες λειτουργίας.
- Παραδώστε στον χρήστη όλα τα εγχειρίδια οδηγιών.

1.3.3 ΕΥΘΥΝΗ ΤΟΥ ΧΡΗΣΤΗ

Για την εξασφάλιση μια εγκατάστασης πλήρως λειτουργικής, να τηρείτε τις ακόλουθες οδηγίες:
- Διαβάστε και ακολουθήστε τις οδηγίες των εγχειριδίων που σας παρέχονται με τη συσκευή.
- Ζητήστε την υποστήριξη ενός εγκαταστάτη ειδικευμένου για την εγκατάσταση και τη θέση σε αρχική λειτουργία.
- Ζητήστε από τον εγκαταστάτη να σας εξηγήσει πώς λειτουργεί ο λέβητας.
- Ζητήστε από έναν ειδικευμένο εγκαταστάτη/κέντρο Τεχνικής Υποστήριξης τη διενέργεια συντήρησης και των αναγκαίων περιοδικών επιθεωρήσεων.
- Να διατηρείτε τα εγχειρίδια σε καλή κατάσταση και πλησίον της συσκευής.

Μην αφήνετε να χρησιμοποιηθεί η συσκευή από άτομα (και παιδιά) των οποίων οι φυσικές, αισθητηριακές ή νοητικές ικανότητες είναι περιορισμένες ή από άτομα χωρίς τεχνική κατάρτιση. Η χρησιμοποίηση της συσκευής από τα άτομα αυτά είναι επιτρεπτή μόνο υπό την εποπτεία κάποιου ικανού να εξασφαλίζει την ασφάλεια ή μόνο αν τα άτομα αυτά έχουν εκπαιδευτεί στη σωστή χρήση της συσκευής. Αποφεύγετε να παίζουν τα παιδιά με τη συσκευή.

2. ΕΙΣΑΓΩΓΗ

2.1 Γενικά

Το εγχειρίδιο αυτό προορίζεται για τον εγκαταστάτη ενός λέβητα PRIME.

2.2 Χρησιμοποιούμενα σύμβολα

ΠΡΟΕΙΔΟΠΟΙΗΣΗ
Κίνδυνος ζημιάς ή δυσλειτουργίας της συσκευής. Δώστε ιδιαίτερη προσοχή στις προειδοποιήσεις κινδύνου που αφορούν ενδεχόμενες ζημιές σε άτομα.

ΚΙΝΔΥΝΟΣ ΕΓΚΑΥΜΑΤΩΝ
Πριν ενεργήσετε σε μέρη εκτεθειμένα σε θερμότητα, περιμένετε να κρυώσει η συσκευή.

ΚΙΝΔΥΝΟΣ ΥΨΗΛΗΣ ΤΑΣΗΣ
Ηλεκτρικά μέρη υπό τάση, κίνδυνος ηλεκτροπληξίας.

ΚΙΝΔΥΝΟΣ ΠΑΓΩΝΙΑΣ
Πιθανός σχηματισμός πάγου διότι η θερμοκρασία μπορεί να είναι ιδιαίτερα χαμηλή.

ΣΗΜΑΝΤΙΚΕΣ ΠΛΗΡΟΦΟΡΙΕΣ
Πληροφορίες που θα πρέπει να διαβαστούν με ιδιαίτερη προσοχή διότι είναι χρήσιμες για τη σωστή λειτουργία του λέβητα.

ΓΕΝΙΚΗ ΑΠΑΓΟΡΕΥΣΗ
Απαγορεύεται η διενέργεια/χρησιμοποίηση για ό,τι αναφέρεται δίπλα από το σύμβολο.

3. ΤΕΧΝΙΚΆ ΧΑΡΑΚΤΗΡΙΣΤΙΚΆ

3.1 Κανονισμοί και εγκρίσεις

3.1.1 Πιστοποιήσεις

Πιστοποιείται ότι οι συσκευές που προσδιορίζονται παρακάτω είναι σύμφωνες με το μοντέλο που περιγράφεται στη δήλωση συμμόρφωσης **CE**.

Αριθμός CE	0085CQ0192
Κλάση NOx	6
Τύπος συνδέσεων καπνών	B23 – B23P – B33 - C13 – C33 – C43 – C53 – C63 – C83 – C93

3.2 Τεχνικά Στοιχεία

		PRIME 1.24		PRIME 26	PRIME 30
		Μόνο θέρμανση	(*) Μπόιλερ υγιενής χρήσης		
Κατ.	-	$II_{2H3B/P}$			
Τύπος αερίου	-	G20 - G30 - G31			
Ονομαστική θερμική παροχή ζεστού νερού οικιακής χρήσης (Qn)	kW	-	28.9	26.7	31.0
Ονομαστική θερμική θέρμανσης (Qn)	kW	24.7	24.7	20.6	24.7
Μειωμένη θερμική παροχή (Qn)	kW	4.9	4.9	4.9	4.9
Ονομαστική θερμική ισχύς ζεστού νερού οικιακής χρήσης (Pn)	kW	-	28.0	26.0	30.0
Ονομαστική θερμική ισχύς 80/60 °C (Pn)	kW	24.0	24.0	20.0	24.0
Ονομαστική θερμική ισχύς 80/60°C (Pn) Εργοστασιακή τιμή ρυθμισμένη σε θέρμανση	kW	24,0	24,0	20,0	20,0
Ονομαστική θερμική ισχύς 50/30 °C (Pn)	kW	26.1	26.1	21.8	26.1
Μειωμένη θερμική ισχύς 80/60 °C (Pn)	kW	4.8	4.8	4.8	4.8
Μειωμένη θερμική ισχύς 50/30 °C (Pn)	kW	5.2	5.2	5.2	5.2
Ονομαστική απόδοση 50/30 °C (Hi)	%	105.8	105.8	105.8	105.8
Μέγιστη πίεση νερού κυκλώματος θέρμανσης	bar	3	3	3	3
Ελάχιστη πίεση νερού κυκλώματος θέρμανσης	bar	0.5	0.5	0.5	0.5
Χωρητικότητα νερού δοχείου εκτόνωσης	l	7	7	7	7
Ελάχιστη πίεση του δοχείου εκτόνωσης	bar	0.8	0.8	0.8	0.8
Μέγιστη πίεση νερού κυκλώματος ζεστού νερού οικιακής χρήσης	bar	-	-	8.0	8.0
Ελάχιστη δυναμική πίεση νερού κυκλώματος ζεστού νερού οικιακής χρήσης	bar	-	-	0.15	0.15
Ελάχιστη παροχή νερού του κυκλώματος ζεστού νερού οικιακής χρήσης	l/min	-	-	2.0	2.0
Παραγωγή ζεστού νερού οικιακής χρήσης με ΔT = 25 °C	l/min	-	-	13.8	16.1
Παραγωγή ζεστού νερού οικιακής χρήσης με ΔT = 35 °C	l/min	-	-	9.8	11.5
Ειδική παροχή “D”	l/min	-	-	12.4	14.3
Εύρος θερμοκρασιών κυκλώματος θέρμανσης	°C	25÷80	25÷80	25÷80	25÷80
Εύρος θερμοκρασιών κυκλώματος ζεστού νερού οικιακής χρήσης	°C	-	35÷60	35÷60	35÷60
Διάμετρος ομοκεντρικής αποστράγγισης	mm	60/100	60/100	60/100	60/100
Διάμετρος χωριστών αποστραγγίσεων	mm	80/80	-	80/80	80/80
Μέγιστη παροχή μάζας καπνών	kg/s	0.012	0.014	0.013	0.015
Ελάχιστη παροχή μάζας καπνών	kg/s	0.002	0.002	0.002	0.002
Μέγιστη θερμοκρασία καπνών	°C	80	80	80	80
Πίεσης τροφοδοσίας φυσικού αερίου 2H	mbar	20	20	20	20
Πίεση τροφοδοσίας αερίου GPL 3B/P	mbar	30	30	30	30
Ηλεκτρική τάση τροφοδοσίας	V	230	230	230	230
Ηλεκτρική συχνότητα τροφοδοσίας	Hz	50	50	50	50
Ονομαστική ηλεκτρικής ισχύος	W	84	94	86	100
Καθαρό βάρος / φορτίο νερού	Kg	26/28	26/28	26/28	26/28
Διαστάσεις (ύψος/ πλάτος/ βάθος)	mm	700/395/279	700/395/279	700/395/279	700/395/279
Βαθμός προστασίας κατά της υγρασίας (EN 60529)	-	IPX5D	IPX5D	IPX5D	IPX5D

ΚΑΤΑΝΑΛΩΣΕΙΣ ΘΕΡΜΙΚΗΣ ΠΑΡΟΧΗΣ Qmax και Qmin		Μόνο θέρμανση	(*) Μπόιλερ υγιενής χρήσης		
Qmax (G20) - 2H	m3/h	2.61	3.06	2.82	3.28
Qmin (G20) - 2H	m3/h	0.52	0.52	0.52	0.52
Qmax (G30) - 3B	kg/h	1,95	2,28	2,10	2,44
Qmin (G30) - 3B	kg/h	0,39	0,39	0,39	0,39
Qmax (G31) - 3P	kg/h	1,92	2,25	2,07	2,41
Qmin (G31) - 3P	kg/h	0,38	0,38	0,38	0,38

(*) Παρέχεται ως αξεσουάρ

3.2.1 Τεχνικέσ Παράμετροι

Σύμφωνα με τον Κανονισμό (ΕΕ) Αρ. 813/2013.

BAXI PRIME			**1.24**	**26**	**30**
Λέβητας συμπύκνωσης			Ναι	Ναι	Ναι
Λέβητας χαμηλής θερμοκρασίας(1)			Όχι	Όχι	Όχι
Λέβητας B1			Όχι	Όχι	Όχι
Θερμαντήρας χώρου με συμπαραγωγή			Όχι	Όχι	Όχι
Θερμαντήρας συνδυασμένης λειτουργίας			Όχι	Ναι	Ναι
Ονομαστική θερμική ισχύς	*Pnominale*	kW	24	20	24
Ωφέλιμη θερμική ισχύς στην ονομαστική θερμική ισχύ και σε καθεστώς υψηλής θερμοκρασίας(2)	P_4	kW	24,0	20,0	24,0
Ωφέλιμη θερμική ισχύς στο 30% της ονομαστικής θερμικής ισχύος και σε καθε στώς χαμηλής θερμοκρασίας(1)	P_1	kW	8,0	6,7	8,0
Ενεργειακή απόδοση της εποχιακής θέρ μανσης χώρου	η_s	%	93	93	93
Ωφέλιμη απόδοση στην ονομαστική θερμική ισχύ και σε καθεστώς χαμηλής θερμοκρασίας(2)	η_4	%	88,0	88,1	88,0
Ωφέλιμη απόδοση στο 30% της ονομαστικής θερμικής ισχύος και σε καθεστώς χαμηλής θερμοκρασίας(1)	η_1	%	97,8	97,8	97,8
Βοηθητική κατανάλωση ηλεκτρικής ενέργειας					
Πλήρες φορτίο	*elmax*	kW	0,038	0,028	0,038
Μερικό φορτίο	*elmin*	kW	0,011	0,011	0,011
Κατάσταση αναμονής	P_{SB}	kW	0,003	0,003	0,003
Λοιπά χαρακτηριστικά					
Απώλειες θερμότητας σε κατάσταση αναμονής	P_{stby}	kW	0,040	0,040	0,040
Κατανάλωση ισχύος ανάφλεξης καυστήρα	P_{ign}	kW	0,000	0,000	0,000
Ετήσια κατανάλωση ενέργειας	Q_{HE}	GJ	74	62	74
Στάθμη ηχητικής ισχύος, εσωτερικού χώρου	L_{WA}	dB	50	48	50
Εκπομπές οξειδίων του αζώτου	NOX	mg/kWh	40	38	40
Παράμετροι ζεστού νερού οικιακής χρήσης					
Δηλωμένο προφίλ φορτίου			-	XL	XL
Ημερήσια κατανάλωση ηλεκτρικής ενέργειας	Q_{elec}	kWh	-	0,163	0,166
Ετήσια κατανάλωση ηλεκτρικής ενέργειας	*AEC*	kWh	-	36	33
Ενεργειακή απόδοση θέρμανσης νερού	η_{wh}	%	-	85	87
Ημερήσια κατανάλωση καυσίμου	Q_{fuel}	-	-	22,82	22,16
Ετήσια κατανάλωση καυσίμου	*AFC*	GJ	-	17	17

(1) Η χαμηλή θερμοκρασία αφορά θερμοκρασία επιστροφής 30°C για τους λέβητες συμπύκνωσης, 37°C για τους λέβητες χαμηλής θερμοκρασίας και 50°C για άλλους λέβητες (στην είσοδο του θερμαντήρα).

(2) Το καθεστώς υψηλής θερμοκρασίας αφορά θερμοκρασία επιστροφής 60°C και θερμοκρασία τροφοδοσίας 80°C στην έξοδο του θερμαντήρα.

Ενότητα ΧΡΗΣΤΗ (el)

4. ΠΕΡΙΓΡΑΦΗ ΤΟΥ ΠΡΟΪΟΝΤΟΣ

4.1 Γενική περιγραφή

Ο παρών λέβητας χρησιμεύει για θέρμανση νερού σε θερμοκρασία χαμηλότερη από τη θερμοκρασία βρασμού σε ατμοσφαιρική πίεση. Αυτός θα πρέπει να είναι συνδεδεμένος με εγκατάσταση κεντρικής θέρμανσης και σε ένα δίκτυο διανομής ζεστού νερού οικιακής χρήσης, σύμφωνα με τις επιδόσεις και την ισχύ του. Τα χαρακτηριστικά του λέβητα αυτού είναι:

- χαμηλές εκπομπές ρύπων
- θέρμανση με υψηλή απόδοση
- αποβολή των προϊόντων καύσης μέσω ενός ρακόρ ομοαξονικού τύπου ή διαχωρισμένου
- μετωπικός πίνακας ελέγχου με οθόνη
- βάρος και διαστάσεις περιρισμένα

4.2 Αρχή λειτουργίας

4.2.1 Καύση

Ο καυστήρας θερμαίνει το νερό θέρμανσης που κυκλοφορεί στον εναλλάκτη θερμότητας. Όταν οι θερμοκρασίες των αερίων καύσης είναι χαμηλότερες από το σημείο δρόσου (περίπου 55°C), ο υδρατμός που περιέχεται στο αέριο καύσης συμπυκνώνεται στο πλευρό των καπνών του εναλλάκτη θερμότητας. Και η ανακτημένη θερμότητα κατά τη διαδικασία αυτή της συμπύκνωσης (λανθάνουσα θερμότητα ή θερμότητα συμπύκνωσης) παραχωρείται στο νερό θέρμανσης. Τα αλερια καύσης που έχουν ψυχθεί εκκενώνονται μέσω του αγωγού απαγωγής. Το νερό συμπύκνωσης αποστραγγίζεται μέσω ενός σιφωνίου.

4.2.2 Θέρμανση και παραγωγή ζεστού νερού οικιακής χρήσης

Στους λέβητες τύπου θέρμανσης και παραγωγής ζεστού νερού οικιακής χρήσης, ένας ενσωματωμένος εναλλάκτης με πλάκες θερμαίνει το νερό οικιακής χρήσης. Μέσω μιας τρίοδης βαλβίδας, το θερμαινόμενο νερό δρομολογείται στην εγκατάσταση θέρμανσης ή προς τον εναλλάκτη θερμότητας με πλάκες. Ένας καταγραφέας ροής επισημαίνει το άνοιγμα μιας στρόφιγγας του ζεστού νερού στην ηλεκτρονική κάρτα που μεταλλάσσει την τρίοδη βαλβίδα σε θέση ζεστού νερού και εκκινεί την αντλία. Η τρίοδη βαλβίδα είναι με ελατήριο, καταναλώνει ηλεκτρισμό μόνο περνώντας από τη μια θέση στην άλλη. Το προβάδισμα δίνεται από το αίτημα θερμότητας για οικιακή χρήση.

4.2.3 Θέρμανση και παραγωγή ζεστού νερού οικιακής χρήσης με εξωτερικό μπόιλερ

Οι λέβητες τύπου μόνο θέρμανσης και με παραγωγή ζεστού νερού οικιακής χρήσης που συνδυάζονται σε ένα εξωτερικό μπόιλερ (προαιρετικό), δεν διαθέτουν ενσωματωμένο εναλλάκτη με πλάκες. Μέσω μιας τρίοδης βαλβίδας, το θερμαινόμενο νερό δρομολογείται στην εγκατάσταση θέρμανσης ή προς ένα εξωτερικό μπόιλερ (αν υπάρχει). Ο αισθητήρας θερμοκρασίας του εξωτερικού μπόιλερ που συνδέεται στο λέβητα (παράγραφος 6.6.9. Σύνδεση σε ένα εξωτερικό μπόιλερ) επισημαίνει στην ηλεκτρονική κάρτα το αίτημα θερμότητας που εναλλάσσει την τρίοδη βαλβίδα σε θέση ζεστού νερού και εκκινεί την αντλία. Η τρίοδη βαλβίδα είναι με ελατήριο, καταναλώνει ηλεκτρισμό μόνο περνώντας από τη μια θέση στην άλλη. Αν το μπόιλερ συνδέεται στο λέβητα, η προτεραιότητα δίνεται στο αίτημα θερμότητας οικιακής χρήσης.

4.3 Κύρια εξαρτήματα

1. Εναλλάκτης θερμότητας (Θέρμανση)
2. Υδραυλική μονάδα
3. Εναλλάκτης με πλάκες
4. Βαλβίδα ασφαλείας
5. Παροχή θέρμανσης εγκατάστασης/ μπόιλερ υγιεινής χρήσης
6. Έξοδος Ζεστού Νερού Οικιακής Χρήσης (ZNOX) (G1/2")
7. Είσοδος νερού οικιακής χρήσης
8. Επιστροφή θέρμανσης
9. Κυκλοφορητής
10. Τρίοδη βαλβίδα
11. Στρόφιγγα τροφοδοσίας εγκατάστασης
12. Είσοδος νερού υγιεινής χρήσης με στρόφιγγα τροφοδοσίας εγκατάστασης
13. Επιστροφή μπόιλερ υγιεινής χρήσης (G3/4")

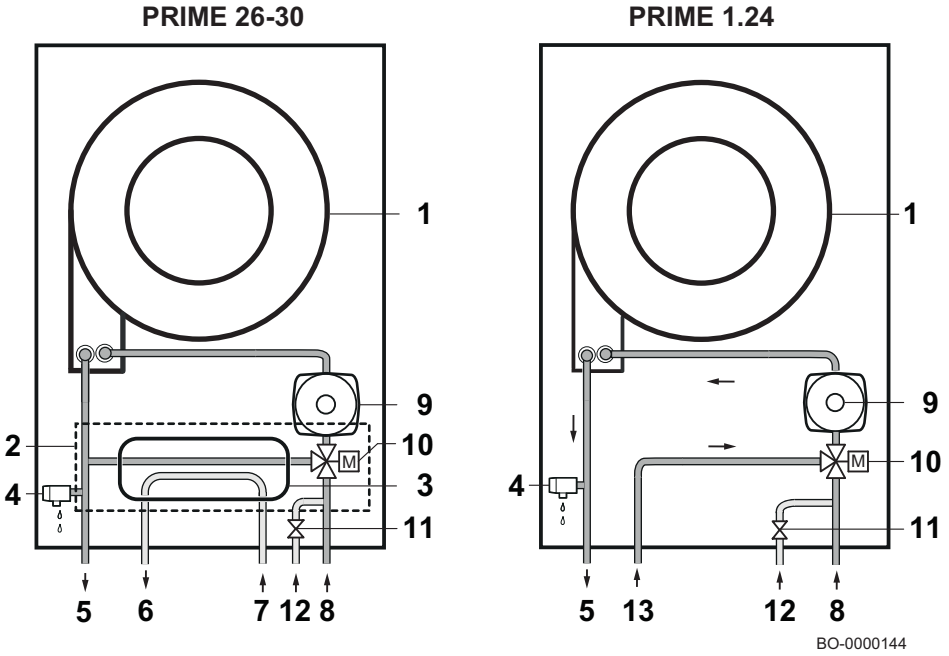

5. ΠΕΡΙΓΡΑΦΉ ΤΟΥ ΠΊΝΑΚΑ ΕΛΈΓΧΟΥ

ΥΠΟΜΝΗΜΑ ΚΟΥΜΠΙΩΝ/ΕΠΙΛΟΓΕΙΣ	
	Χειροκίνητη ρύθμιση θερμοκρασίας θέρμανσης
	Χειροκίνητη ρύθμιση θερμοκρασίας ζεστού νερού οικιακής χρήσης;
	Ενεργοποίηση της λειτουργίας καθαρισμού καμινάδας
RESET	Κουμπί RESET 1 δευτερόλεπτο = χειροκίνητο Reset ανωμαλίας 5 δευτερόλεπτα = Χειροκίνητη ενεργοποίηση λειτουργίας Απαέρωσης

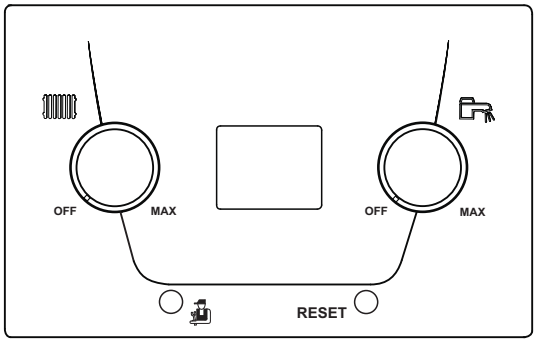

ΥΠΟΜΝΗΜΑ ΣΥΜΒΟΛΩΝ ΕΜΦΑΝΙΖΟΜΕΝΩΝ ΣΤΗΝ ΟΘΟΝΗ	
	Ενεργοποιημένη λειτουργία θέρμανσης*
	Ενεργοποιημένη λειτουργία ζεστού νερού οικιακής χρήσης*
	Εξωτερική θερμοκρασία

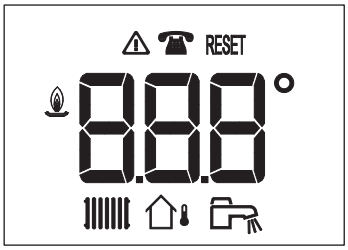

BO-000007

	Αίτημα επέμβασης συντήρησης	**RESET**	Κάντε χειροκίνητο reset στην ανωμαλία
	Ανωμαλία		Άναμμα του καυστήρα

* όταν το σύμβολο αναβοσβήνει σημαίνει ότι είναι σε εξέλιξη αίτημα θερμότητας.

6. ΛΕΙΤΟΥΡΓΙΑ

6.1 Χρ'ήση του πίνακα ελέγχου

ΚΟΥΜΠΙΑ ΚΑΙ ΕΠΙΛΟΓΕΙΣ

Ο επιλογέας ρυθμίζει το setpoint σε θέρμανση από ένα ελάχιστο 25°C σε ένα μέγιστο 80°C:

- στρέψτε δεξιόστροφα για να αυξήσετε την τιμή θερμοκρασίας και αντίστροφα για να την μειώσετε.
- Ενεργήστε στον επιλογέα για να καταχωρήσετε την επιθυμητή τιμή θερμοκρασίας (setpoint). Στην οθόνη εμφανίζεται η καταχωρηθείσα τιμή setpoint που αναβοσβήνει για 5 δευτερόλεπτα στο τέλος των οποίων εμφανίζεται η θερμοκρασία παροχής.
- Για να αποκλείσετε τη θέρμανση στρέψτε τον επιλογέα σε τέλος διαδρομής αριστερόστροφα (το σύμβολο εξαφανίζεται).

Ο επιλογέας ρυθμίζει το setpoint σε ζεστό νερό οικιακής χρήσης από ένα ελάχιστο 35°C σε ένα μέγιστο 60°C:

- στρέψτε δεξιόστροφα για να αυξήσετε την τιμή θερμοκρασίας και αντίστροφα για να την μειώσετε.
- Ενεργήστε στον επιλογέα και καταχωρήστε την επιθυμητή τιμή θερμοκρασίας (settpoint). Στην οθόνη εμφανίζεται η τιμή του καταχωρημένου setpoint που αναβοσβήνει για 5 δευτερόλεπτα στο τέλος των οποίων εμφανίζεται η θερμοκρασία του νερού θέρμανσης (κατά τη λήψη νερού οικιακής χρήσης στην οθόνη εμφανίζεται η πραγματική θερμοκρασία του ζεστού νερού οικιακής χρήσης).
- Για να αποκλείσετε το ζεστό νερό οικιακής χρήσης στρέψτε τον επιλογέα στο τέλος διαδρομής αριστερόστροφα (το σύμβολο εξαφανίζεται).

Σε περίπτωση σύνδεσης του εξωτερικού αισθητήρα, ο διακόπτης τροποποιεί την τεθείσα κλιματική καμπύλη, ανάλογα με τη συσκευή χώρου που συνδέεται στο λέβητα.

Μόνο στο πρώτο άναμμα του λέβητα ενεργοποιείται η "Φάση αρχικοποίησης". Η διαδικασία αυτή διενεργεί μια σειρά δοκιμών στο τέλος των οποίων εκκινεί αυτόματα η λειτουργία Απαέρωσης της εγκατάστασης που διαρκεί 5 λεπτά. Για την ενεργοποίηση της χειροκίνητης λειτουργίας κρατήστε πατημένο για 5 δευτερόλεπτα το κουμπί **RESET** ***(όταν η λειτουργία είναι ενεργή δεν μπορείτε να τη διακόψετε).***

6.2 Άναμμα

Για να ανάψετε σωστά το λέβητα, ενεργήστε ως εξής:

- Ελέγξτε αν η πίεση της εγκατάστασης είναι η προκαθορισμένη (κεφάλαιο 8.4).
- Τροφοδοτήστε με ρεύμα το λέβητα.
- Ανοίξτε τη στρόφιγγα του αερίου (κίτρινου χρώματος, τοποθετημένη κάτω από το λέβητα).

Διαδικασία ανάμματος

Όταν ο λέβητας τροφοδοτείται ηλεκτρικά στην οθόνη εμφανίζονται οι ακόλουθες πληροφορίες:

- όλα τα σύμβολα αναμμένα (1 δευτερόλεπτο).
- έκδοση software (1 δευτερόλεπτο).
- Εμφανίζεται η ένδειξη "**Inl**" (μερικά δευτερόλεπτα).
- Όλα σβηστά (1 δευτερόλεπτο).
- Εμφανίζεται η ένδειξη "**Fx.x**." (2 δευτερόλεπτα).
- Εμφανίζεται η ένδειξη "**Px.x**." (2 δευτερόλεπτα).
- Αρχίζει η φάση **απαέρωσης** του λέβητα και της εγκατάστασης θέρμανσης. Η οθόνη εμφανίζει την ένδειξη "**(t17)**", η διάρκεια της φάσης αυτής είναι 5 λεπτά (η λειτουργία αυτή είναι ενεργή μόνο κατά το πρώτο άναμμα του λέβητα).
- Εμφανίζεται η ένδειξη "**OFF**" (οι επιλογείς είναι τελείως στραμμένοι αριστερόστροφα).

Στο τέλος της φάσης απαέρωσης ο λέβητας είναι έτοιμος για τη λειτουργία.

- Στρέψτε τον επιλογέα του κυκλώματος θέρμανσης για να καταωχρήσετε την επιθυμητή τιμή θερμοκρασίας της εγκατάστασης.
- Στρέψτε τον επιλογέα του κυκλώματος νερού οικιακής χρήσης για να καταχωρήσετε την επιθυμητή τιμή ζεστού νερού οικιακής χρήσης.

6.3 Ολικό σβήσιμο

Για το σβήσιμο του λέβητα πρέπει να διακόψετε την ηλεκτρική τροφοδοσία της συσκευής μέσω του διπολικού διακόπτη εγκατεστημένου πριν από το λέβητα και να κλείσετε τη στρόφιγγα του αερίου.

Στις συνθήκες αυτές ο λέβητας δεν προατατεύεται από την παγωνιά.

6.4 Αντιπαγωτική προστασία

Συνιστάται να αποφεύγετε την αποστράγγιση ολόκληρης της εγκατάστασης θέρμανσης, καθώς οι αλλαγές νερού προκαλούν το σχηματισμό άχρηστων και επιβλαβών αλάτων στο εσωτερικό του λέβητα και των θερμαντικών σωμάτων. Σε περίπτωση που η θερμική εγκατάσταση δε χρησιμοποιείται κατά τη διάρκεια του χειμώνα και υπάρχει κίνδυνος παγετού, συνιστάται να προσθέσετε στο νερό της εγκατάστασης κατάλληλα διαλύματα αντιπαγωτικού που προορίζονται για το σκοπό αυτό (π.χ. προπυλενική γλυκόλη σε συνδυασμό με αναστολείς διάβρωσης και καθαλατώσεων). Η ηλεκτρονική διαχείριση του λέβητα διαθέτει μια "αντιπαγωτική" λειτουργία σε θέρμανση η οποία με θερμοκρασία παροχής εγκατάστασης χαμηλότερη των **7 °C** εκκινεί την αντλία. Αν η θερμοκρασία φτάσει τους **4 °C** ανάβει ο καυστήρας μέχρι να φτάσει σε παροχή τους **10 °C**. Αφού επιτευχθεί η τιμή αυτή ο καυστήρας σβήνει ενώ η αντλία α συνεχίσει να κυκλοφορεί για 15 λεπτά.

Η λειτουργία είναι ενεργή αν ο λέβητας τροφοδοτείται ηλεκτρικά, υπάρχει αέριο, η πίεση της εγκατάστασης είναι η ενδεδειγμένη και ο λέβητας δεν είναι μπλοκαρισμένος.

7. ΡΥΘΜΙΣΕΙΣ

7.1 Ανάγνωση δεδομένων λειτουργίας

Ενεργώντας στο κουμπί μπορείτε να εμφανίσετε μερικές πληροφορίες για τη λειτουργία του λέβητα.

- πατήστε για 1 δευτερόλεπτο για την εμφάνιση του τρόπου λειτουργίας (παράδειγμα: "**t.17**" = Φάση απαέρωσης σε εκτέλεση).
- πατήστε πάλι για 1 δευτερόλεπτο για την εμφάνιση της υπο-κατάστασης λειτουργίας ή την αντίστοιχη λειτουργία (παράδειγμα: "**u.00**" = Λέβητας σε stand-by).
- πατήστε πάλι για 1 δευτερόλεπτο για την εμφάνιση της θερμοκρασίας λειτουργίας σε θέρμανση: αναβοσβήνει το σύμβολο ακολουθούμενο από την τιμή της θερμοκρασίας σε °C.
- πατήστε πάλι για 1 δευτερόλεπτο για την εμφάνιση του setpoint της θερμοκρασίας λειτουργίας σε ζεστό νερό οικιακής χρήσης: αναβοσβήνει το σύμβολο ακολουθούμενο από την τιμή της θερμοκρασίας σε °C.
- πατήστε πάλι για 1 δευτερόλεπτο για την εμφάνιση του επιπέδου ισχύος από 0 σε 100: αναβοσβήνει το σύμβολο και ο αριθμός ο σχετικός με το επίπεδο ισχύος.
- πατήστε πάλι για 1 δευτερόλεπτο: εμφανίζονται τα σύμβολα και ο μετρητής ενεργειακής κατανάλωσης (kWh) σε θέρμανση.
- πατήστε πάλι για 1 δευτερόλεπτο: εμφανίζονται τα σύμβολα και ο μετρητής ενεργειακής κατανάλωσης (kWh) σε ζεστό νερό οικιακής χρήσης.
- πατήστε πάλι για 1 δευτερόλεπτο: εμφανίζονται τα σύμβολα και ο μετρητής της ψύξης (ΔΕΝ ΧΡΗΣΙΜΟΠΟΙΕΙΤΑΙ).

Για να βγείτε κρατήστε πατημένο το κουμπί για περισσότερο από 3 δευτερόλεπτα.

Οι τιμές των μετρητών, σε kWh, σχετικοί με τις ενεργειακές καταναλώσεις, είναι καθαρά ενδεικτικοί.

ΚΑΤΑΣΤΑΣΕΙΣ ΚΑΙ ΥΠΟ-ΚΑΤΑΣΤΑΣΕΙΣ

- Η ΚΑΤΑΣΤΑΣΗ είναι η φάση λειτουργίας του λέβητα τη στιγμή της εμφάνισης.
- Η ΥΠΟ-ΚΑΤΑΣΤΑΣΗ είναι η στιγμιαία λειτουργία, δηλαδή είναι η διεργασία που κάνει ο λέβητας τη στιγμή της εμφάνισης.

ΛΙΣΤΑ ΤΩΝ ΚΑΤΑΣΤΑΣΕΩΝ

ΚΑΤΑΣΤΑΣΗ	ΕΜΦΑΝΙΣΗ
STAND BY	**t00**
ΑΙΤΗΜΑ ΘΕΡΜΟΤΗΤΑΣ	**t01**
ΚΑΥΣΤΗΡΑΣ ΣΕ ΑΝΑΜΜΑ	**t02**
ΛΕΙΤΟΥΡΓΙΑ ΣΕ ΘΕΡΜΑΝΣΗ	**t03**
ΛΕΙΤΟΥΡΓΙΑ ΣΕ ΖΕΣΤΟ ΝΕΡΟ ΟΙΚΙΑΚΗΣ ΧΡΗΣΗΣ	**t04**
ΚΑΥΣΤΗΡΑΣ ΣΒΗΣΤΟΣ	**t05**
ΜΕΤΑ-ΚΥΚΛΟΦΟΡΙΑ ΑΝΤΛΙΑΣ	**t06**
ΣΒΗΣΙΜΟ ΤΟΥ ΚΑΥΣΤΗΡΑ ΛΟΓΩ ΕΠΙΤΕΥΞΗΣ SETPOINT ΘΕΡΜΟΚΡΑΣΙΑΣ	**t08**
ΠΡΟΣΩΡΙΝΗ ΑΝΩΜΑΛΙΑ	**t09**
ΔΙΑΡΚΗΣ ΑΝΩΜΑΛΙΑ (ΑΝΩΜΑΛΙΑ ΠΡΟΣ ΑΠΟΚΑΤΑΣΤΑΣΗ ΧΕΙΡΟΝΑΚΤΙΚΑ)	**t10**
ΛΕΙΤΟΥΡΓΙΑ ΚΑΘΑΡΙΣΜΟΥ ΚΑΜΙΝΑΔΑΣ ΣΤΗΝ ΕΛΑΧΙΣΤΗ ΙΣΧΥ	**t11**
ΛΕΙΤΟΥΡΓΙΑ ΚΑΘΑΡΙΣΜΟΥ ΚΑΜΙΝΑΔΑΣ ΣΤΗ ΜΕΓΙΣΤΗ ΙΣΧΥ ΣΕ ΘΕΡΜΑΝΣΗ	**t12**
ΛΕΙΤΟΥΡΓΙΑ ΚΑΘΑΡΙΣΜΟΥ ΚΑΜΙΝΑΔΑΣ ΣΤΗ ΜΕΓΙΣΤΗ ΙΣΧΥ ΣΕ ΥΓΙΕΙΝΗ ΧΡΗΣΗ	**t13**
ΑΙΤΗΜΑ ΘΕΡΜΟΤΗΤΑΣ ΧΕΙΡΟΝΑΚΤΙΚΑ	**t15**
ΑΝΤΙΠΑΓΩΤΙΚΗ ΠΡΟΣΤΑΣΙΑ ΕΝΕΡΓΗ	**t16**
ΛΕΙΤΟΥΡΓΙΑ ΑΠΑΕΡΩΣΗΣ ΕΝΕΡΓΗ	**t17**
ΗΛΕΚΤΡΟΝΙΚΗ ΚΑΡΤΑ ΣΕ ΥΠΕΡΘΕΡΜΑΝΣΗ (ΠΕΡΙΜΕΝΕ ΝΑ ΚΡΥΩΣΕΙ)	**t18**
ΛΕΒΗΤΑΣ ΣΕ ΦΑΣΗ RESET	**t19**

ΛΙΣΤΑ ΥΠΟ-ΚΑΤΑΣΤΑΣΕΩΝ

ΥΠΟ-ΚΑΤΑΣΤΑΣΗ	ΕΜΦΑΝΙΣΗ
STAND BY	**U00**
ΧΡΟΝΟΣ ΑΝΑΜΟΝΗΣ ΕΠΟΜΕΝΟΥ ΑΝΑΜΜΑΤΟΣ ΣΕ ΘΕΡΜΑΝΣΗ	**U01**
ΠΡΟ-ΑΕΡΙΣΜΟΣ	**U13**
ΠΡΟ-ΑΝΑΜΜΑ ΚΑΥΣΤΗΡΑ	**U17**
ΠΡΟΣΠΑΘΕΙΑ ΑΝΑΜΜΑΤΟΣ ΚΑΥΣΤΗΡΑ	**U18**
ΕΛΕΓΧΟΣ ΦΛΟΓΑΣ	**U19**
ΛΕΙΤΟΥΡΓΙΑ ΑΝΕΜΙΣΤΗΡΑ ΣΕ ΠΡΟΣΠΑΘΕΙΕΣ ΑΝΑΜΜΑΤΟΣ	**U20**
ΛΕΙΤΟΥΡΓΙΑ ΣΕ ΤΕΘΕΝ SETPOINT ΘΕΡΜΟΚΡΑΣΙΑΣ	**U30**
ΛΕΙΤΟΥΡΓΙΑ ΣΕ ΠΕΡΙΟΡΙΣΜΕΝΟ SETPOINT ΘΕΡΜΟΚΡΑΣΙΑΣ	**U31**
ΛΕΙΤΟΥΡΓΙΑ ΣΤΗ ΜΕΓΙΣΤΗ ΔΙΑΘΕΣΙΜΗ ΟΝΟΜΑΣΤΙΚΗ ΙΣΧΥ	**U32**
ΚΑΤΑΓΡΑΦΗΚΕ ΒΑΘΜΙΔΑ ΕΠΙΠΕΔΟΥ 1	**U33**
ΚΑΤΑΓΡΑΦΗΚΕ ΒΑΘΜΙΔΑ ΕΠΙΠΕΔΟΥ 2	**U34**
ΚΑΤΑΓΡΑΦΗΚΕ ΒΑΘΜΙΔΑ ΕΠΙΠΕΔΟΥ 3	**U35**
ΠΡΟΣΤΑΣΙΑ ΦΛΟΓΑΣ ΕΝΕΡΓΗ	**U36**
ΧΡΟΝΟΣ ΣΤΑΘΕΡΟΠΟΙΗΣΗΣ	**U37**
ΕΚΚΙΝΗΣΗ ΛΕΒΗΤΑ ΣΤΗΝ ΕΛΑΧΙΣΤΗ ΙΣΧΥ	**U38**
ΜΕΤΑ-ΑΕΡΙΣΜΟΣ	**U41**
ΣΒΗΣΙΜΟ ΑΝΕΜΙΣΤΗΡΑ	**U44**
ΜΕΙΩΣΗ ΙΣΧΥΟΣ ΛΟΓΩ ΥΨΗΛΗΣ ΘΕΡΜΟΚΡΑΣΙΑΣ ΚΑΠΝΩΝ	**U45**
ΜΕΤΑΚΥΚΛΟΦΟΡΙΑ ΑΝΤΛΙΑΣ	**U60**

8. ΣΥΝΤΗΡΗΣΗ

8.1 Γενικά

Ο λέβητας δεν απαιτεί πολύπλοκη συντήρηση. Ωστόσο, συστήνεται να τον επιθεωρείτε και να τον συντηρείτε σε τακτά διαστήματα. Η συντήρηση και ο καθαρισμός του λέβητα θα πρέπει να διενεργούνται υποχρεωτικά τουλάχιστον μια φορά ετησίως από ειδικευμένο επαγγελματία.

8.2 Μήνυμα για τη συντήρηση

Αυτή η λειτουργία έχει σκοπό να ειδοποιεί το χρήστη μέσω της εμφάνισης στην οθόνη του συμβόλου ☎ ότι ο λέβητας χρειάζεται συντήρηση (αν η λειτουργία είναι διαθέσιμη, βλέπε το εγχειρίδιο εγκαταστάτη.

8.3 Προειδοποιήσεις για τη συντήρηση

Ελέγχετε περιοδικά εάν η πίεση στο μανόμετρο, με την εγκατάσταση κρύα, κυμαίνεται μεταξύ **1** - **1,5** bar. Στην περίπτωση που είναι χαμηλότερη ενεργήστε στη στρόφιγγα τροφοδοσίας της εγκατάστασης όπως περιγράφεται στο κεφάλαιο "Τροφοδοσία εγκατάστασης". Συνιστάται το άνοιγμα της στρόφιγγας να γίνεται πολύ αργά ώστε να διευκολύνεται η εξαέρωση.

Ο λέβητας διαθέτει υδραυλικό πρεσοστάτη που, σε περίπτωση απουσίας νερού, δεν επιτρέπει τη λειτουργία του λέβητα.

Σε περίπτωση που παρατηρούνται συχνές πτώσεις πίεσης, ζητήστε την επέμβαση της ΕΞΟΥΣΙΟΔΟΤΗΜΕΝΗΣ ΥΠΗΡΕΣΙΑΣ ΤΕΧΝΙΚΗΣ ΥΠΟΣΤΗΡΙΞΗΣ.

8.4 Τροφοδοσία εγκατάστασης

Ο επιλογέας τροφοδοσίας είναι γαλάζιος και είναι τοποθετημένος κάτω από το λέβητα όπως μπορείτε να δείτε στη διπλανή εικόνα. Για την τροφοδοσία της εγκατάστασης ενεργήστε όπως περιγράφεται στη συνέχεια:

- Τραβήξτε προς τα κάτω τον επιλογέα **(A)** για να τον βγάλετε από την έδρα.
- Στρέψτε αργά αριστερόστροφα τον επιλογέα (στα αριστερά) για να πληρώσετε την εγκατάσταση. Μη χρησιμοποιείτε εργαλεία αλλά μόνο τα χέρια.
- Γεμίστε το σύστημα μέχρις ότου η πίεση που διαβάζετε στο μανόμετρο **(B)** φτάσει μια τιμή μεταξύ 1,0 και 1,5 bar.
- Κλείστε τη βρύση και ελέγξτε για διαρροές νερού.

Να ελέγχετε περιοδικά, με την εγκατάσταση κρύα, την πίεση που διαβάζετε στο μανόμετρο **(B)**. Σε περίπτωση χαμηλής πίεσης, ενεργήστε στη στρόφιγγα για να επαναφέρετε την πίεση στις απαιτούμενες τιμές.

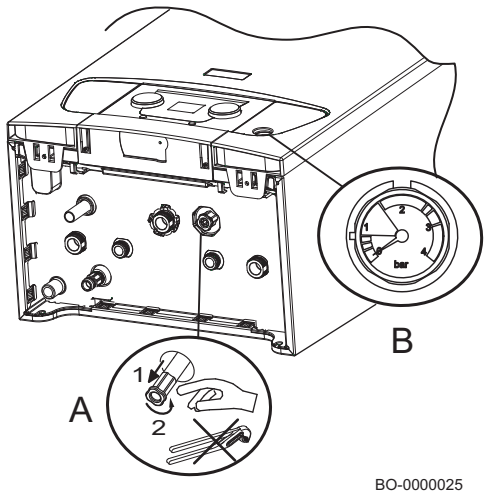

BO-0000025

8.5 Απαέρωση εγκατάστασης

Χρειάζεται να απαερώσετε τον ενδεχόμενο αέρα που υπάρχει στο λέβητα, στους αγωγούς ή στην μπαταρία για την αποφυγή ενοχλητικών θορύβων που μπορούν να παραχθούν σε φάση θέρμανσης ή παραλαβής του νερού. Για να γίνει αυτό, προχωρήστε ως ακολούθως:

- Ανοίξτε τις βαλβίδες όλων των καλοριφέρ που συνδέονται στο σύστημα θέρμανσης.
- Ρυθμίστε το θερμοστάτη περιβάλλοντος στην υψηλότερη δυνατή θερμοκρασία.
- Περιμένετε να ζεσταθούν τα καλοριφέρ.
- Ρυθμίστε το θερμοστάτη περιβάλλοντος στη χαμηλότερη δυνατή θερμοκρασία.
- Περιμένετε περίπου 10 λεπτά, μέχρις ότου τα καλοριφέρ κρυώσουν.
- Απαερώστε τα καλοριφέρ. Αρχίστε από τους χαμηλότερους ορόφους.
- Ανοίξτε το ρακόρ καθαρισμού κρατώντας ένα πανί πάνω στο ρακόρ.
- Περιμένετε μέχρι τη διαφυγή του νερού από τη βαλβίδα καθαρισμού, κατόπιν κλείστε το ρακόρ καθαρισμού.
- Μετά τον καθαρισμό, ελέγξτε αν η πίεση της εγκατά;στασης είναι ακόμη επαρκής.

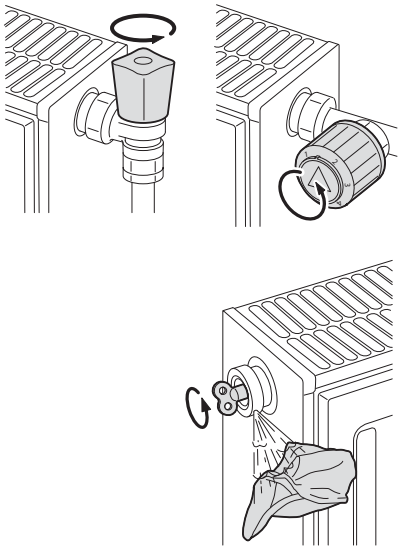

BO-0000026

Προσέξτε γιατί το νερό μπορεί ακόμη να είναι θερμό.

Αν η υδραυλική πίεση του νερού στην εγκατάσταση θέρμανσης είναι χαμηλότερη των 0,8 bar συστήνεται να αποκαταστήσετε την πίεση (υδραυλική πίεση προτεινόμενη μεταξύ 1,0 και 1,5 bar) όπως περιγράφεται στο κεφάλαιο 8.3.

8.6 Άδειασμα εγκατάστασης

Ο επιλογέας εκκένωσης είναι τοποθετημένος κάτω από το λέβητα όπως μπορείτε να δείτε στη διπλανή εικόνα. Για το άδεισμα της εγκατάστασης ενεργήστε όπως περιγράφεται στη συνέχεια:

- Στρέψτε αργά τον επιλογέα **(C)** αριστερόστροφα (στα αριστερά) για να ανοίξετε τη στρόφιγγα. Μη χρησιμοποιείτε εργαλεία αλλά μόνο τα χέρια.
- Στο τέλος της εκκένωσης κλείστε τη στρόφιγγα.

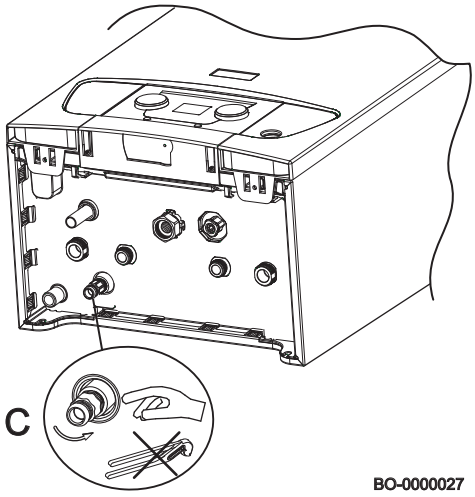

BO-0000027

9. ΕΠΙΛΥΣΗ ΤΩΝ ΠΡΟΒΛΗΜΑΤΩΝ

Οι επισημάνσεις στην οθόνη είναι δύο τύπων: φευγαλέες ή διαρκείς. Η πρώτη εμφάνιση στην οθόνη είναι ένα γράμμα ακολουθούμενο από έναν κωδικό δύο ψηφίων. Το γράμμα δείχνει τον τύπο ανωμαλίας, προσωρινή (**H**) ή διαρκής (**E**). Ο αριθμητικός κωδικός δείχνει τη μονάδα υπαγωγής της ανωμαλίας που κατηγοριοποιείται ανάλογα με την ασφάλεια. Η δεύτερη εμφάνιση εναλλάσσεται με την πρώτη αναβοσβήνοντας, αποτελείται από έναν αριθμητικό κωδικό δύο ψηφίων που προσδιορίζει τον τύπο ανωμαλίας (δείτε τους πίνακες ανωμαλιών που ακολουθούν).

ΠΡΟΣΩΡΙΝΗ ΑΝΩΜΑΛΙΑ (H.x.x.)
Η προσωρινή ανωμαλία ταυτοποιείται στην οθόνη από το γράμμα "**H**" ακολουθούμενο από έναν αριθμό (ομάδα). Η προσωρινή ανωμαλία είναι ένας τύπος ανωμαλίας που δεν προκαλεί διαρκές μπλοκάρισμα αλλά εξουδετερώνεται μόλις παύσει το αίτιο που την προκάλεσε.

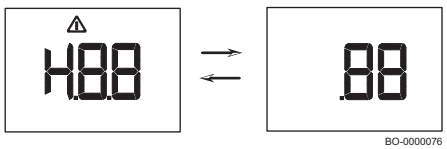

BO-0000076

ΔΙΑΡΚΗΣ ΑΝΩΜΑΛΙΑ (E.x.x)
Η διαρκής ανωμαλία ταυτοποιείται στην οθόνη από το γράμμα "**E**" ακολουθούμενο από έναν αριθμό (ομάδα). Πατήστε για 1 δευτερόλεπτο το κουμπί RESET. Σε περίπτωση συχνών εμφανίσεων ανωμαλίας, καλέστε το εξουσιοδοτημένο Κέντρο Τεχνικής Υποστήριξης.

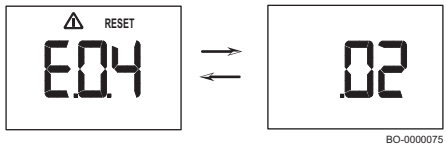

BO-0000075

9.1 Κωδικοί ανωμαλίας

ΠΡΟΣΩΡΙΝΗ ΑΝΩΜΑΛΙΑ

ΕΜΦΑΝΙΣΗ ΟΘΟΝΗΣ ΛΕΒΗΤΑ		ΠΕΡΙΓΡΑΦΗ ΠΡΟΣΩΡΙΝΩΝ ΑΝΩΜΑΛΙΩΝ	ΑΙΤΙΟ Έλεγχος/Λύση
Κωδικός ομάδας	Ειδικός κωδικός		
H.01	**.00**	Προσωρινη απουσια επικοινωνιασ μεταξυ βαλβιδασ αεριου και καρτασ λεβητα.	**ΣΦΑΛΜΑ ΚΥΡΙΑΣ ΚΑΡΤΑΣ** Διαμορφώστε CN1/CN2 Αντικαταστήστε την κύρια κάρτα.
H.01	**.05**	Επιτευχθηκε μεγιστη τιμη δελτα θερμοκρασιασ μεταξυ παροχησ και επιστροφης.	**ΑΝΕΠΑΡΚΗΣ ΚΥΚΛΟΦΟΡΙΑ** Ελέγξτε την κυκλοφορία λέβητα/εγκατάστασης Ενεργοποιήστε ένα κύκλο χειροκίνητης απαέρωσης Ελέγξτε πίεση εγκατάστασης **ΑΛΛΑ ΑΙΤΙΑ** Ελέγξτε καθαριότητα εναλλάκτη Ελέγξτε λειτουργία αισθητήρων θερμοκρασίας Ελέγξτε σύνδεση αισθητήρων θερμοκρασίας
H.01	**.08**	Αυξηση θερμοκρασιασ παροχησ πολυ ταχεια σε θερμανση. Προσωρινό μπλοκάρισμα 10 λεπτών.	**ΑΝΕΠΑΡΚΗΣ ΚΥΚΛΟΦΟΡΙΑ** Ελέγξτε την κυκλοφορία λέβητα/εγκατάστασης Ενεργοποιήστε ένα κύκλο χειροκίνητης απαέρωσης Ελέγξτε πίεση εγκατάστασης **ΑΛΛΑ ΑΙΤΙΑ** Ελέγξτε καθαριότητα εναλλάκτη Ελέγξτε λειτουργία αισθητήρων θερμοκρασίας Ελέγξτε σύνδεση αισθητήρων θερμοκρασίας
H.01	**.14**	Επιτευχθηκε μεγιστη τιμη θερμοκρασιασ παροχης.	**ΑΝΕΠΑΡΚΗΣ ΚΥΚΛΟΦΟΡΙΑ** Ελέγξτε την κυκλοφορία λέβητα/εγκατάστασης Ενεργοποιήστε ένα κύκλο χειροκίνητης απαέρωσης
H.01	**.18**	Απουσια κυκλοφοριασ νερου (προσωρινη).	**ΑΝΕΠΑΡΚΗΣ ΚΥΚΛΟΦΟΡΙΑ** Ελέγξτε πίεση εγκατάστασης Ενεργοποιήστε ένα κύκλο χειροκίνητης απαέρωσης Ελέγξτε λειτουργία αντλίας Ελέγξτε την κυκλοφορία λέβητα/εγκατάστασης **ΣΦΑΛΜΑ ΑΙΣΘΗΤΗΡΩΝ ΘΕΡΜΟΚΡΑΣΙΑΣ** Ελέγξτε λειτουργία αισθητήρων θερμοκρασίας Ελέγξτε σύνδεση αισθητήρων θερμοκρασίας
H.01	**.21**	Αυξηση θερμοκρασιασ παροχησ πολυ γρηγορα σε ζεστο νερο οικιακησ χρησης. Προσωρινό μπλοκάρισμα 10 λεπτών.	**ΑΝΕΠΑΡΚΗΣ ΚΥΚΛΟΦΟΡΙΑ** Ελέγξτε πίεση εγκατάστασης Ενεργοποιήστε ένα κύκλο χειροκίνητης απαέρωσης Ελέγξτε λειτουργία αντλίας Ελέγξτε την κυκλοφορία λέβητα/εγκατάστασης **ΣΦΑΛΜΑ ΑΙΣΘΗΤΗΡΩΝ ΘΕΡΜΟΚΡΑΣΙΑΣ** Ελέγξτε λειτουργία αισθητήρων θερμοκρασίας Ελέγξτε σύνδεση αισθητήρων θερμοκρασίας
H.02	**.02**	Αναμονη εισαγωγησ παραμετρων διαμορφωσησ (CN1, CN2).	**ΑΠΟΥΣΙΑΖΕΙ ΔΙΑΜΟΡΦΩΣΗ CN1/CN2** Διαμορφώστε CN1/CN2
H.02	**.03**	Εισηχθησαν μη σωστεσ παραμετροι διαμορφωσησ (CN1, CN2).	Ελέγξτε διαμόρφωση CN1/CN2 Διαμορφώστε σωστά CN1/CN2
H.02	**.04**	Δυσαναγνωστη καρτα παραμετρων.	**ΣΦΑΛΜΑ ΚΥΡΙΑΣ ΚΑΡΤΑΣ** Διαμορφώστε CN1/CN2 Αντικαταστήστε την κύρια κάρτα.
H.02	**.06**	Χαμηλη πιεση κυκλωματοσ θερμανσης.	Ελέγξτε την πίεση της εγκατάστασης και αποκαταστήστε Ελέγξτε πίεση δοχείου εκτόνωσης Ελέγξτε απώλειες λέβητα/εγκατάστασης
H.03	**.00**	Μη ταυτοποιηση μερουσ ασφαλειασ του λεβητα.	**ΣΦΑΛΜΑ ΚΥΡΙΑΣ ΚΑΡΤΑΣ** Αντικαταστήστε την κύρια κάρτα.
H.03	**.01**	Απουσια επικοινωνιασ κυκλωματοσ comfort (εσωτερικό σφάλμα κάρτας λέβητα).	**ΣΦΑΛΜΑ ΚΥΡΙΑΣ ΚΑΡΤΑΣ** Αντικαταστήστε την κύρια κάρτα.
H.03	**.02**	Προσωρινη απωλεια τησ φλογασ.	**ΠΡΟΒΛΗΜΑΤΑ ΗΛΕΚΤΡΟΔΙΟΥ** Ελέγξτε ηλεκτρικές συνδέσεις ηλεκτροδίου Ελέγξτε κατάσταση ηλεκτροδίου **ΤΡΟΦΟΔΟΣΙΑ ΑΕΡΙΟΥ** Ελέγξτε πίεση τροφοδοσίας αερίου Ελέγξτε βαθμονόμηση της βαλβίδας αερίου **ΑΓΩΓΟΣ ΑΠΑΓΩΓΗΣ ΚΑΠΝΩΝ** Ελέγξτε τερματικό απαγωγής καπνών και απορρόφησης αέρα Ελέγξτε ηλεκτρική τάση τροφοδοσίας.

ΔΙΑΡΚΗΣ ΑΝΩΜΑΛΙΑ (ΑΠΑΙΤΕΙ RESET)

ΕΜΦΑΝΙΣΗ ΟΘΟΝΗΣ ΛΕΒΗΤΑ		ΠΕΡΙΓΡΑΦΗ ΔΙΑΡΚΩΝ ΑΝΩΜΑΛΙΩΝ ΠΟΥ ΑΠΑΙΤΟΥΝ RESET	ΑΙΤΙΟ Έλεγχος/Λύση
Κωδικός ομάδας	Ειδικός κωδικός		
E.00	**.04**	Αισθητηρασ θερμοκρασιασ επιστροφησ μη συνδεδεμενοσ	**ΠΡΟΒΛΗΜΑ ΑΙΣΘΗΤΗΡΑ/ΣΥΝΔΕΣΗΣ** Ελέγξτε λειτουργία αισθητήρα θερμοκρασίας Ελέγξτε σύνδεση αισθητήρα/κάρτας
E.00	**.05**	Αισθητηρασ θερμοκρασιασ επιστροφησ σε βραχυκυκλωμα	**ΠΡΟΒΛΗΜΑ ΑΙΣΘΗΤΗΡΑ/ΣΥΝΔΕΣΗΣ** Ελέγξτε λειτουργία αισθητήρα Ελέγξτε σύνδεση αισθητήρα/κάρτας
E.01	**.04**	Απωλεια φλογασ διαπιστωθεισα 5 φορεσ σε 24 ωρεσ (με καυστηρα αναμμενο)	**ΤΡΟΦΟΔΟΣΙΑ ΑΕΡΙΟΥ** Ελέγξτε πίεση τροφοδοσίας αερίου Ελέγξτε βαθμονόμηση της βαλβίδας αερίου Ελέγξτε τερματικό απαγωγής καπνών και απορρόφησης αέρα Ελέγξτε ηλεκτρική τάση τροφοδοσίας.
E.01	**.11**	Εσφαλμενοσ αριθμοσ στροφων του ανεμιστηρα	**ΠΡΟΒΛΗΜΑ ΚΑΡΤΑΣ/ΑΝΕΜΙΣΤΗΡΑ** Αλλάξτε μονάδα αέρα-αερίου
E.01	**.12**	Θερμοκρασια καταγραφεισα απο τον αισθητηρα επιστροφησ μεγαλυτερη τησ θερμοκρασιασ παροχησ	**ΠΡΟΒΛΗΜΑ ΑΙΣΘΗΤΗΡΩΝ/ΣΥΝΔΕΣΗΣ** Ελέγξτε την αντιστροφή θέσης των αισθητήρων Ελέγξτε σωστή θέση αισθητήρα παροχής Ελέγξτε θερμοκρασία επιστροφής σε λέβητα Ελέγξτε λειτουργία αισθητήρων
E.01	**.17**	Απουσια κυκλοφοριασ νερου (διαρκησ)	**ΑΝΕΠΑΡΚΗΣ ΚΥΚΛΟΦΟΡΙΑ** Ελέγξτε πίεση εγκατάστασης Ενεργοποιήστε ένα κύκλο χειροκίνητης απαέρωσης Ελέγξτε λειτουργία αντλίας Ελέγξτε την κυκλοφορία λέβητα/εγκατάστασης **ΣΦΑΛΜΑ ΑΙΣΘΗΤΗΡΩΝ** Ελέγξτε λειτουργία αισθητήρων θερμοκρασίας Ελέγξτε σύνδεση αισθητήρων θερμοκρασίας
E.01	**.20**	Επιτευχθηκε μεγιστη τιμη για θερμοκρασια καπνων	**ΕΝΑΛΛΑΚΤΗΣ ΠΛΕΥΡΟΥ ΚΑΠΝΩΝ ΕΜΦΡΑΓΜΕΝΟΣ** Ελέγξτε καθαριότητα εναλλάκτη
E.02	**.00**	Λεβητασ σε φαση reset	**ΕΜΦΑΝΙΣΗ RESET ΣΕ ΕΞΕΛΙΞΗ** Περιμένετε τέλος reset
E.02	**.07**	Χαμηλή πίεση κυκλώματος θέρμανσης (διαρκής)	Ελέγξτε την πίεση της εγκατάστασης και αποκαταστήστε Ελέγξτε πίεση δοχείου εκτόνωσης Ελέγξτε απώλειες λέβητα/εγκατάστασης
E.02	**.16**	Timeout επικοινωνιασ με εσωτερικη μνημη καρτασ λεβητα	**ΣΦΑΛΜΑ ΚΥΡΙΑΣ ΚΑΡΤΑΣ** Ελέγξτε τυχόν ηλεκτρομαγνητικές παρεμβολές Αντικαταστήστε την κύρια κάρτα.
E.02	**.17**	Διαρκησ απουσια επικοινωνιασ μεταξυ βαλβιδασ αεριου και καρτασ λεβητα	**ΣΦΑΛΜΑ ΚΥΡΙΑΣ ΚΑΡΤΑΣ** Ελέγξτε τυχόν ηλεκτρομαγνητικές παρεμβολές Αντικαταστήστε την κύρια κάρτα.
E.02	**.19**	Τροποποιηση καταστασησ dip-switch j=1 (παράγραφος 6.6.1)	**ΤΡΟΠΟΠΟΙΗΣΗ ΔΙΑΜΟΡΦΩΣΗΣ ΛΕΒΗΤΑ** Πατήστε το κουμπί reset για 2 δευτερόλεπτα
E.02	**.20**	Τροποποιηση καταστασησ dip-switch j=2 (παράγραφος 6.6.1)	**ΤΡΟΠΟΠΟΙΗΣΗ ΔΙΑΜΟΡΦΩΣΗΣ ΛΕΒΗΤΑ** Πατήστε το κουμπί reset για 2 δευτερόλεπτα
E.02	**.21**	Τροποποιηση καταστασησ dip-switch j=3 (παράγραφος 6.6.1)	**ΤΡΟΠΟΠΟΙΗΣΗ ΔΙΑΜΟΡΦΩΣΗΣ ΛΕΒΗΤΑ** Πατήστε το κουμπί reset για 2 δευτερόλεπτα
E.02	**.47**	Αποτυχημενη συνδεση με εξωτερικη διαταξη	**ΣΦΑΛΜΑ ΗΛΕΚΤΡΙΚΗΣ ΣΥΝΔΕΣΗΣ** Ελέγξτε σύνδεση X14-A / X12-B Αντικαταστήστε την κάρτα ηλεκτρικών συνδέσεων
E.02	**.48**	Αποτυχημενη διαμορφωση εξωτερικησ συσκευησ	Ελέγξτε τις οδηγίες της εξωτερικής διάταξης
E.04	**.00**	Ανωμαλια βαλβιδασ αεριου	**ΣΦΑΛΜΑ ΚΥΡΙΑΣ ΚΑΡΤΑΣ** Αντικαταστήστε την κύρια κάρτα.
E.04	**.01**	Αισθητηρασ θερμοκρασιασ παροχησ σε βραχυκυκλωμα	**ΠΡΟΒΛΗΜΑ ΑΙΣΘΗΤΗΡΩΝ/ΣΥΝΔΕΣΗΣ** Ελέγξτε σύνδεση αισθητήρα/κάρτας Ελέγξτε λειτουργία αισθητήρα
E.04	**.02**	Αισθητηρασ θερμοκρασιασ παροχησ μη συνδεδεμενοσ	**ΠΡΟΒΛΗΜΑ ΑΙΣΘΗΤΗΡΩΝ/ΣΥΝΔΕΣΗΣ** Ελέγξτε σύνδεση αισθητήρα/κάρτας Ελέγξτε λειτουργία αισθητήρα

E.04	**.03**	Υπέρβαση Μέγιστης Θερμοκρασίας παροχής	**ΑΝΕΠΑΡΚΗΣ ΚΥΚΛΟΦΟΡΙΑ** Ελέγξτε την κυκλοφορία λέβητα/εγκατάστασης Ενεργοποιήστε ένα κύκλο χειροκίνητης απαέρωσης Ελέγξτε λειτουργία αισθητήρων
E.04	**.04**	Αισθητηρασ καπνων σε βραχυκυκλωμα	**ΔΥΣΛΕΙΤΟΥΡΓΙΑ ΑΙΣΘΗΤΗΡΑ ΚΑΠΝΩΝ** Ελέγξτε λειτουργία αισθητήρα καπνών Ελέγξτε σύνδεση αισθητήρα/κάρτας
E.04	**.05**	Αισθητηρασ καπνων μη συνδεδεμενοσ	**ΠΡΟΒΛΗΜΑ ΑΙΣΘΗΤΗΡΑ/ΣΥΝΔΕΣΗΣ** Ελέγξτε λειτουργία αισθητήρα καπνών Ελέγξτε σύνδεση αισθητήρα/κάρτας
E.04	**.06**	Επιτευχθηκε κριτικη τιμη θερμοκρασιασ καπνων	**ΕΜΦΡΑΞΗ ΚΑΜΙΝΑΔΑΣ** Ελέγξτε έμφραξη καμινάδας **ΔΥΣΛΕΙΤΟΥΡΓΙΑ ΑΙΣΘΗΤΗΡΑ ΚΑΠΝΩΝ** Ελέγξτε λειτουργία αισθητήρα
E.04	**.08**	Επιτευχθηκε η μεγιστη τιμη θερμοκρασιασ ασφαλειασ	**ΑΝΕΠΑΡΚΗΣ ΚΥΚΛΟΦΟΡΙΑ** Ελέγξτε πίεση εγκατάστασης Ενεργοποιήστε ένα κύκλο χειροκίνητης απαέρωσης Ελέγξτε λειτουργία αντλίας Ελέγξτε την κυκλοφορία λέβητα/εγκατάστασης **ΑΛΛΑ ΑΙΤΙΑ** Ελέγξτε λειτουργία θερμοστάτη ασφαλείας Ελέγξτε σύνδεση θερμοστάτη ασφαλείας
E.04	**.10**	Αποτυχημενο αναμμα του καυστηρα μετα απο 5 προσπαθειεσ	**ΤΡΟΦΟΔΟΣΙΑ ΑΕΡΙΟΥ** Ελέγξτε πίεση τροφοδοσίας αερίου Ελέγξτε ηλεκτρική σύνδεση της βαλβίδας αερίου Ελέγξτε βαθμονόμηση της βαλβίδας αερίου Ελέξτε λειτουργία βαλβίδας αερίου **ΠΡΟΒΛΗΜΑΤΑ ΗΛΕΚΤΡΟΔΙΟΥ** Ελέγξτε ηλεκτρικές συνδέσεις ηλεκτροδίου Ελέγξτε κατάσταση ηλεκτροδίου **ΑΛΛΑ ΑΙΤΙΑ** Ελέγξτε λειτουργία ανεμιστήρα Ελέγξτε κατάσταση της απαγωγής καπνών (εμφράξεις)
E.04	**.12**	Απουσια αναμματοσ λογω εντοπισμου παρασιτικησ φλογασ	Ελέγξτε το κύκλωμα γείωσης Ελέγξτε ηλεκτρική τάση τροφοδοσίας.
E.04	**.13**	Στροφεασ του ανεμιστηρα μπλοκαρισμενοσ	**ΠΡΟΒΛΗΜΑ ΚΑΡΤΑΣ/ΑΝΕΜΙΣΤΗΡΑ** Ελέγξτε σύνδεση κάρτας με ανεμιστήρα Αλλάξτε μονάδα αέρα-αερίου
E.04	**.17**	Βλαβη κυκλωματοσ χειρισμου βαλβιδασ αεριου	**ΣΦΑΛΜΑ ΚΥΡΙΑΣ ΚΑΡΤΑΣ** Αντικαταστήστε την κύρια κάρτα.

Συνδέοντας στο λέβητα μια Μονάδα Περιβάλλοντος, σε περίπτωση ανωμαλίας, εμφανίζεται πάντα ο κωδικός “254”. Κοιτάξτε στην οθόνη του λέβητα τον κωδικό ανωμαλίας.

10. ΘΕΣΗ ΕΚΤΟΣ ΛΕΙΤΟΥΡΓΙΑΣ

10.1 Διαδικασία αποσυναρμολόγησης

Πριν προχωρήσετε στη διάθεση της συσκευής βεβαιωθείτε ότι έχετε αποσυνδέσει την ηλεκτρική τροφοδοσία και έχετε κλείσει τη στρόφιγγα του αερίου ανάντη του λέβητα.

11. ΔΙΑΘΕΣΗ

11.1 Διάθεση και ανακύκλωση

Μόνο ειδικευμένοι τεχνικοί είναι εξουσιοδοτημένοι να πρεμβαίνουν στη συσκευή και στην εγκατάσταση.

Πριν προχωρήσετε στην απεγκατάσταση της συσκευής, βεβαιωθείτε ότι έχετε διακόψει την ηλεκτρική τροφοδοσία, ότι έχετε κλείσει τη στρόφιγγα εισόδου αερίου και ότι έχετε θέσει σε ασφάλεια όλες τις συνδέσεις του λέβητα και του συστήματος.
Η συσκευή θα πρέπει να διατεθεί σωστά, σύμφωνα με το θεσμικό πλαίσιο, τους ισχύοντες νόμους και κανονισμούς. Η συσκευή και τα αξεσουάρ δεν πρέπει να διατεθούν με τα οικιακά απορρίμματα.
Πλέον του 90% των υλικών της συσκευής είναι ανακυκλώσιμα.

12. ΠΡΟΣΤΑΣΙΑ ΤΟΥ ΠΕΡΙΒΑΛΛΟΝΤΟΣ

12.1 Εξοικονόμηση ενέργειας

Ρύθμιση της θέρμανσης

Ρυθμίστε τη θερμοκρασία παροχής λέβητα σε συνάρτηση του τύπου εγκατάστασης. Για εγκαταστάσεις με καλοριφέρ, συστήνεται να θέσετε μια μέγιστη θερμοκρασία παροχής του νερού θέρμανσης περίπου 60°C, αυξήστε την τιμή αυτή αν δεν επιτυγχάνεται η απαιτούμενη άνεση στο περιβάλλον. Στην περίπτωση εγκατάστασης με επιδαπέδια ακτινωτά πάνελ, μην ξεπερνάτε τη θερμοκρασία που προβλέπεται από το σχεδιαστή της εγκατάστασης. Συστήνεται η χρησιμοποίηση του Εξωτερικού Αισθητήρα ή/και της Μονάδας Περιβάλλοντος για την αυτόματη προσαρμογή της θερμοκρασίας παροχής σε συνάρτηση των ατμοσφαιρικών συνθηκών ή της εσωτερικής θερμοκρασίας. Με τον τρόπο αυτό δεν παράγεται πλέον θερμότητα περισσότερη από την πραγματικά αναγκαία. Ρυθμίστε τη θερμοκρασία περιβάλλοντος χωρίς να υπερθερμάνετε τους χώρους. Κάθε επιπλέον βαθμός θερμοκρασίας σημαίνει μεγαλύτερη ενεργειακή κατανάλωση, ίση περίπου με 6%. Προσαρμόστε τη θερμοκρασία περιβάλλοντος και σε συνάρτηση με τον τύπο χρησιμοποίησης των χώρων. Για παράδειγμα, η κρεβατοκάμαρα ή τα λιγότερο χρησιμοποιούμενα δωμάτια μπορούν να θερμαίνονται σε χαμηλότερη θερμοκρασία. Να χρησιμοποιείτε τον ωριαίο προγραμματισμό (αν είναι διαθέσιμος) και να θέτετε τη θερμοκρασία περιβάλλοντος στις νυχτερινές ώρες χαμηλότερα από εκείνη στις ημερήσιες ώρες κατά περίπου 5°C. Χαμηλότερη τιμή δεν συμφέρει από την άποψη της εξοικονόμησης ενέργειας. Μόνο σε περίπτωση μακράς απουσίας, όπως για παράδειγμα στις διακοπές, να χαμηλώνετε περισσότερο το σετ θερμοκρασίας. Μην καλύπτετε τα καοριφέρ για να μην παρεμποδίζεται η σωστή κυκλοφορία αέρα. Για τον αερισμό των χώρων μην αφήνετε μισόκλειστα τα παράθυρα αλλά να τα ανοίγετε τελείως για σύντομη χρονική περίοδο.

Ζεστό νερό οικιακής χρήσης

Ικανοποιητική εξοικονόμηση ενέργειας επιτυγχάνεται θέτοντας μια θερμοκρασία comfort του νερού οικιακής χρήσης χωρίς να το αναμιγνύετε με κρύο νερό. Κάθε περαιτέρω θέρμανση προξενεί σπατάλη ενέργειας και μεγαλύτερο σχηματισμό αλάτων (κύριο αίτιο της ανώμαλης λειτουργίας του λέβητα).

13. ΠΑΡΑΡΤΗΜΑ

13.1 Δελτίο προϊόντοσ

BAXI PRIME		**26**	**1.24**	**30**
Θέρμανση χώρου - Εφαρμογή θερμοκρασίας		Μέση	Μέση	Μέση
Θέρμανση νερού - Δηλωμένο προφίλ φορτίου		XL	-	XL
Τάξη ενεργειακής απόδοσης της εποχιακής θέρμανσης χώρου		A	A	A
Τάξη ενεργειακής απόδοσης θέρμανσης νερού		A	-	A
Ονομαστική θερμική ισχύς *(Prated ή Psup)*	kW	20	24	24
Θέρμανση χώρου - Ετήσια κατανάλωση ενέργειας	GJ	62	74	74
Θέρμανση νερού - Ετήσια κατανάλωση ενέργειας	kWh(1) GJ(2)	33 17	33 17	33 17
Ενεργειακή απόδοση της εποχιακής θέρμανσης χώρου	%	93	93	93
Ενεργειακή απόδοση θέρμανσης νερού	%	85	85	87
Στάθμη ηχητικής ισχύος L_{WA}, εσωτερικού χώρου	dB	48	50	50

(1) Ηλεκτρικής ενέργειας

(2) Καυσίμου