ΠΡΟ-ΡΥΘΜΙΖΟΜΕΝΟΣ ΑΥΤΟΜΑΤΟΣ ΠΛΗΡΩΣΗΣ 553



Ο Αυτόματος Πληρώσεως **CALEFFI** έχει ως κυριότερο χαρακτηριστικό του το ότι λειτουργεί με προρύθμιση. Αυτό σημαίνει ότι ο αυτόματος μπορεί να ρυθμίζεται στην πίεση την οποία επιθυμούμε πριν τη πλήρωση του συστήματος. Μετά την εγκατάσταση του πληρωτή, κατά την πλήρωση ή σε ενδεχόμενο επαναπλήρωσης, η τροφοδοσία του συστήματος θα τερματίσει όταν η πίεση φτάσει στην προ – ρυθμισμένη τιμή.

Μεγ. πίεση εισόδου: 16 bar.
Μεγ. θερμοκρασία λειτουργίας: 65 ° C.
Περιοχή ρύθμισης πίεσης: 0,2-4 bar.

Κατασκευαστικές Λεπτομέρειες:

Προρύθμιση

Χάρη στο διακόπτη ρύθμισης, μπορούμε να ρυθμίσουμε την πίεση του δικτύου περιστρέφοντας τη βίδα ρύθμισης ακόμη και πριν την έναρξη πλήρωσης του συστήματος



Αντικολλητικά υλικά

Το κεντρικό σημείο στήρειξης που περιέχει τα κοινούμενα μέρη και το έμβολο κατασκευάζονται από πλάστικο με χαμηλό συντελεστή πρόσφυσης.
Με αυτό τον τρόπο ελαχιστοποιείτε η πιθανότητα σχηματισμού και επικάθισης αλάτων, η κύρια αιτία που προκαλέι δυσλειτουργίες.

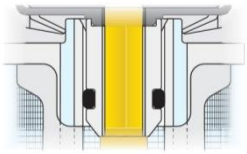

Διάφραγμα με μεμβράνη στεγανοποίησης

Η επιφάνεια εργασίας της μεμβράνης στεγανοποίησης είναι ιδιαίτερα μεγάλη έτσι ώστε να εξασφαλίζετε καλύτερη ακρίβεια και ευαισθησία κατά την λειτουργία με ελάχιστες διαφορές πίεσης. Αυτό το χαρακτηριστικό είναι επίσης χρήσιμο δύνοντας μεγαλύτερη δύναμη στην ολίσθηση του εμβόλου υπερνικόντας τις τριβές. Λόγο των χαμηλών ρυθμών ροής ο μηχανισμός πλήρωσης έχει κατασκευαστεί με τη μικρότερη δυνατή διάμετρο. Αυτό σε συνδιασμό με την μεγάλη επιφάνεια της μεμβράνης στεγανοποίησης συντελούν στη βέλτιστη κατασκευή ώστε με το πέρασμα του χρόνου τα χαρακτηριστικά να διατηρούνται αναλλοίωτα.

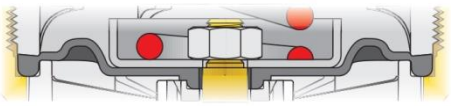

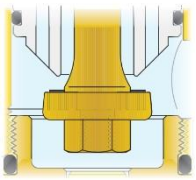

Αφαιρούμενος μηχανισμός και φίλτρο

Ο μηχανισμός που περιέχει τους μηχανισμούς λειτουργίας είναι αποσπώμενος και προστατεύεται από φίλτρο μεγάλης επιφάνειας. Αυτό διευκολύνει τον έλεγχο, τον καθαρισμό ή ακόμη και την αντικατάσταση του μηχανισμού

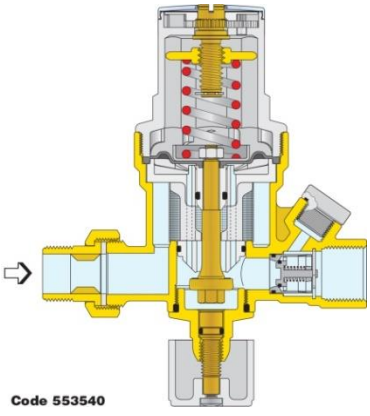

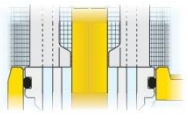

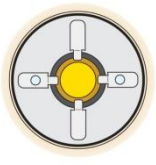

Οδηγός κλείστρου (διαφράγματος)

Προκειμένου να μειωθούν οι επιφάνειες τριβής, ο οδηγός είναι τοποθετημένος στο επάνω μέρος της συσκευής.
Αποτελείται από τέσσερις ακτίνες άμεσα στηριζόμενες επάνω στο πλαστικό κορμό στήριξης.

Εγκατάσταση:

1. Ο αυτόματος πλήρωσης της σειράς 553 μπορεί να εγκατασταθεί είτε σε οριζόντια είτε σε κατακόρυφη θέση. Είναι ωστόσο σημαντικό να μην εγκαθίσταστε ανάποδα.

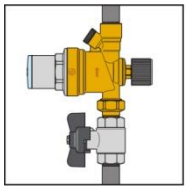
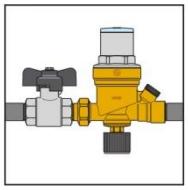


2. Το συγκεκριμένο σύστημα μηχανικής προ-ρύθμισης επιτρέπει τη ρύθμιση της επιθυμητής πίεσης πριν αρχίσει η τροφοδοσία .
3. Είναι ρυθμισμένος σε μία πίεση όχι μικρότερη από την υδροστατική πίεση προσαυξημένη κατά 0,3 bar.
4. Κατά τη διάρκεια πλήρωσης, ο εσωτερικός μηχανισμός θα ρυθμίσει αυτόματα την πίεση μέχρι να επιτευχθεί η καθορισμένη τιμή, χωρίς να είναι αναγκαία η επίβλεψη κατά τη διάρκεια της διαδικασίας πλήρωσης.
5. Λαμβάνοντας υπόψη τη λειτουργίας προ-ρύθμισης, το μανόμετρο δεν είναι απαραίτητο.
6. Μόλις γεμίσει το σύστημα, η βαλβίδα διακοπής μπορεί να είναι κλειστή. Για να επαναφέρετε την αυτόματη πλήρωση αρκεί να ξανά ανοίξει η βαλβίδα. Η τιμή της πίεσης στο σύστημα θα επιστρέψει σταδιακά στην καθορισμένη τιμή.

Διαστάσεις:

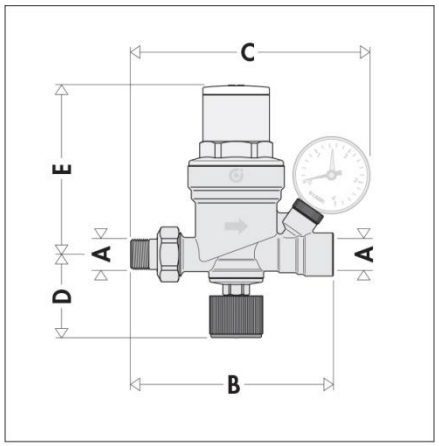

Code	A	B	C	D	E	Mass (kg)
553540	1/2"	122	-	50	101,5	0,62
553640	1/2"	122	152	50	101,5	0,70

Συντήρηση:

Τα ακόλουθα βήματα είναι αναγκαία για τον καθαρισμό, τον ελεγχο ή και την αντικατάσταση του εσωτερικού μηχανισμού του πληρωτή:
1) Κλείστε την παροχή του νερού.
2) Ανοίξτε τον κάτω διακόπτη ελέγχου.
3) Χαλαρώστε τη βίδα ρύθμισης εντελώς
4) Αφαιρέστε το πάνω κάλυμμα.
5) Αφαιρέστε το μηχανισμό με τη βοήθεια μίας πένσας.
6) Μετά τον ελεγχο και τον αναγκαίο καθαρισμό, μπορείτε να ξανα συναρμολογίσετε τον πλήρωτή ή σε περίπτωση που κριθεί απαραίτητο να αντικαταστήσετε το μηχανισμό.
7) Ξανά ρυθμίστε τον πληρωτή



