ΑΣΥΡΜΑΤΗ ΚΕΦΑΛΗ ΓΙΑ ΒΑΛΒΙΔΕΣ ΣΩΜΑΤΩΝ

ΕΓΧΕΙΡΙΔΙΟ ΕΓΚΑΤΑΣΤΑΣΗΣ ΚΑΙ ΛΕΙΤΟΥΡΓΙΑΣ

(ΓΙΑ ΤΟΝ ΕΓΚΑΤΑΣΤΑΤΗ)

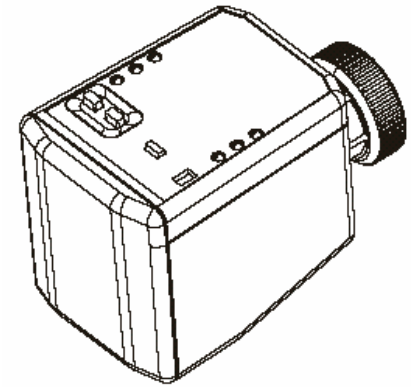

Συσκευή με μπαταρίες για τον ασύρματο έλεγχο διέλευσης νερού στα σώματα και αυτονομία θέρμανσης σε παλαιές εγκαταστάσεις κεντρικής θέρμανσης με δισωλήνιο σύστημα.

Σημαντικό
Παρακαλώ μελετήστε προσεκτικά αυτό το εγχειρίδιο διατηρώντας το και για μελλοντική χρήση.
Ο κατασκευαστής διατηρεί το δικαίωμα τροποποιήσεων χωρίς προηγούμενη ειδοποίηση.
Η εγκατάσταση και οι ηλεκτρικές συνδέσεις αυτών των συσκευών θα πρέπει να γίνονται από έμπειρους τεχνικούς. Ο κατασκευαστής αποποιείται κάθε ευθύνης που συνδέεται με πολύ ***ειδικές*** συνθήκες ή προδιαγραφές εγκατάστασης.

ΕΛΛΗΝΙΚΑ
Έκδοση 5/2007



ΠΕΡΙΕΧΟΜΕΝΑ

ΣΗΜΑΝΤΙΚΕΣ ΠΛΗΡΟΦΟΡΙΕΣ……...σελ. 3,4

1 - ΕΓΚΑΤΑΣΤΑΣΗ
1.1 – Τεχνικές προδιαγραφές……σελ. 5
1.2 – Αποδόσεις συσκευής……σελ. 5
1.3 – Συμβολισμοί και εντολές πληκτρολογίου……σελ. 6
1.4 – Τοποθέτηση και αντικατάσταση μπαταριών……σελ. 7,8
1.5 – Εγκατάσταση της ασύρματης κεφαλής……σελ. 8,9
1.6 – Προσαρμογή κεφαλής στην βαλβίδα σώματος……σελ. 9,10

2 – ΕΓΚΑΤΑΣΤΑΣΗ - ΕΝΑΡΞΗ- ΧΡΗΣΗ
2.1 – Λειτουργία καθυστέρησης κλεισίματος κεφαλής……σελ. 10
2.2 – Προσωρινός έλεγχος κατάστασης (ανοίγματος ή κλεισίματος) της βαλβίδας σώματος……σελ. 10,11
2.3 – Συντονισμός συχνότητας με τον θερμοστάτη ή χρονοθερμοστάτη……..……..σελ. 11,12
2.4 – Έλεγχος στάθμης λαμβανομένου σήματος- Vmeter ……...σελ. 13
2.5 – Κανονική λειτουργία……σελ. 13,14
2.6 – Σήματα σφάλματος ή ανωμαλιών……σελ. 14,15
2.7 – Ακύρωση συντονισμού θερμοστάτη- κεφαλής……σελ. 15
2.8 – Επαναφορά (Reset) ……..……...σελ. 16
2.9 – Αυτόματη εβδομαδιαία λειτουργία συντήρησης…….……..σελ. 16
2.10 – Απενεργοποίηση κεφαλής - εξοικονόμηση μπαταρίας……...σελ. 16
2.11 – Ρύθμιση κεφαλής για συνδυασμένη χρήση με λειτουργία “Master” χρονοθερμοστάτη (προαιρετικό)……..σελ. 17,18,19

3 – ΣΥΣΤΗΜΑΤΑ ΑΣΦΑΛΕΙΑΣ ΣΥΣΚΕΥΗΣ
3.1 – Δακτύλιος ασφαλείας……..σελ. 19
3.2 – Αυτοκόλλητο εγγύησης (warranty seal) για ασφάλιση του τμήματος μπαταρίας……σελ. 19

Πίνακα συμβατότητας της ασύρματης κεφαλής Perry με βαλβίδες σωμάτων του εμπορείου……..…….σελ. 20

Πιστοποιητικά συμμόρφωσης……σελ. 20

⚠ ΣΗΜΑΝΤΙΚΕΣ ΠΛΗΡΟΦΟΡΙΕΣ ⚠

ΜΕΛΕΤΗΣΤΕ ΑΥΤΟ ΤΟ ΕΓΧΕΙΡΙΔΙΟ ΕΠΙΜΕΛΩΣ ΠΡΙΝ ΤΟΠΟΘΕΤΗΣΕΤΕ ΤΙΣ ΜΠΑΤΑΡΙΕΣ ΣΤΗΝ ΑΣΥΡΜΑΤΗ ΚΕΦΑΛΗ ΚΑΙ ΠΡΙΝ ΠΡΟΒΕΙΤΕ ΣΕ ΟΠΟΙΑΔΗΠΟΤΕ ΕΝΕΡΓΕΙΑ ΕΓΚΑΤΑΣΤΑΣΗΣ ΠΡΟΓΡΑΜΜΑΤΙΣΜΟΥ ΚΑΙ ΛΕΙΤΟΥΡΓΙΑΣ ΤΗΣ.
Η κεφαλή αυτή είναι κατασκευασμένη έτσι ώστε να εγγυάται την ασφάλεια χρήσης του συστήματος στο οποίο προορίζεται να τοποθετηθεί και σχεδιασμένη ώστε να εμποδίζει μη εξουσιοδοτημένη χρήση ή άλλη ρύθμιση διαφορετική από αυτή που έχει αρχικά προγραμματιστεί.

ΣΥΣΤΗΜΑ ΑΣΦΑΛΕΙΑΣ ΛΕΙΤΟΥΡΓΙΑΣ:

Κλείδωμα πληκτρολογίου
Κάθε φορά που τοποθετείτε τις μπαταρίες μια διαδικασία αντίστροφης μέτρησης πέντε (5) λεπτών αρχίζει και μετράει. Ο χρόνος αυτός ανανεώνεται με απλό πάτημα πλήκτρου της κεφαλής. Πέντε (5) λεπτά μετά την τελευταία πληκτρολόγηση είναι κατασκευασμένη να ενεργοποιεί αυτόματα το κλείδωμα πληκτρολογίου συνοδεία ηχητικής σήμανσης διάρκειας 2 δευτερολέπτων. Μετά το κλείδωμα πληκτρολογίου καμία ενέργεια επάνω στον προγραμματισμό της κεφαλής δεν μπορεί να πραγματοποιηθεί.
Η μοναδικές ενέργειες με κλειδωμένο πληκτρολόγιο είναι:
■ *Η πρώτη μόνο διαδικασία προσαρμογής της με την βαλβίδα*
■ *Ένδειξη μέσω σχετικής λυχνίας της έντασης του τελευταίου ληφθέντος σήματος*
■ *Επαναφορά κεφαλής (δεν επηρεάζει τις ρυθμίσεις)*
■ *Έξοδο από την φάση εξοικονόμησης μπαταρίας (αν αυτή η λειτουργία είχε ενεργοποιηθεί κατά την διάρκεια ενεργών πλήκτρων)*

ΣΗΜΑΝΤΙΚΟ! Το κλείδωμα πληκτρολογίου μπορεί να ακυρωθεί προσωρινά μόνο αφαιρώντας και επανατοποθετώντας μια από τις μπαταρίες

“Κλείδωμα” προσαρμογής βαλβίδας
Το βίδωμα αλλά και η πρώτη διαδικασία προσαρμογής της κεφαλής στην ακίδα της βαλβίδας σώματος μπορεί να γίνουν οποιαδήποτε στιγμή ακόμα και με το πληκτρολόγιο κλειδωμένο. Μετά την πάροδο πέντε (5) λεπτών από την ολοκλήρωση προσαρμογής στην βαλβίδα, ενεργοποιείται αυτόματα το κλείδωμα προσαρμογής ***συνοδεία 2 σύντομων τόνων***. Έτσι στην κεφαλή δεν μπορούμε να εκτελέσουμε άλλη προσαρμογή.

ΣΗΜΑΝΤΙΚΟ! Το “κλείδωμα” προσαρμογής μπορεί να ακυρωθεί μόνο αφαιρώντας και επανατοποθετώντας μια από τις μπαταρίες

ΕΞΑΡΤΗΜΑΤΑ ΑΣΦΑΛΕΙΑΣ (προαιρετικό)
Δακτύλιος ασφαλείας
Αυτός ο δακτύλιος έχει σχεδιαστεί για να ασφαλίζει τη κεφαλή πάνω στην βαλβίδα. αποτελείται από 2 πλαστικά τμήματα τα οποία όταν κουμπώσουν σπάνε σε κάθε περίπτωση αφαίρεσης τους.
Αυτοκόλλητη σφραγίδα ασφαλείας
Αυτά τα αυτοκόλλητα τοποθετούνται μεταξύ καλύμματος μπαταριών -κυρίως κορμού κεφαλής προς ένδειξη αφαίρεσής τους μόνο από εξουσιοδοτημένο τεχνικό.

⚠ ΣΗΜΑΝΤΙΚΕΣ ΠΛΗΡΟΦΟΡΙΕΣ ⚠

Ποτέ μην μπείτε στην διαδικασία να τοποθετήσετε την κεφαλή στο σώμα (βαλβίδα) χωρίς προηγούμενος να έχετε 'κατεβάσει' (βάλει εντός του σώματος της κεφαλής) την σχετική μεταλλική ακίδα - παράγραφος 1.6.

ΣΗΜΑΝΤΙΚΟ! Για κάθε ενέργεια που απαιτεί αφαίρεση των μπαταριών (πχ. αντιμετώπιση προβλημάτων, επισκευή, εξαντλημένες μπαταρίες) η διαδικασία της προσαρμογής κεφαλής-βαλβίδας θα πρέπει να επαναλαμβάνεται.

Η συσκευή αυτή είναι *ασύμβατη* με άλλες συσκευές ή εξοπλισμό που χρησιμοποιούν την ίδια συχνότητα (868,35 MHz) ακόμα και αν αυτές είναι σε μόνιμη κατάσταση εκπομπής.

Σε περίπτωση που δεν υπάρχουν εμπόδια μεταξύ θερμοστάτη-κεφαλής η εμβέλεια του σήματος σε οπτική ευθεία είναι 120 μέτρα.

ΣΗΜΑΝΤΙΚΟ! Η εμβέλεια του σήματος ελαχιστοποιείται σημαντικά σε περίπτωση που υπάρχουν ενδιάμεσα εμπόδια. Εξαρτάται από το πάχος του τοίχου και την δομή του (μεταλλικός οπλισμός) μέσα από τον οποίο το σήμα θα πρέπει να περάσει.
Η παρουσία έντονης ηλεκτρομαγνητική παρεμβολής μπορεί επίσης να μειώσει το σήμα. Ο ακόλουθος πίνακας απεικονίζει λίστα μείωσης σήματος από συνήθεις εμπόδια που το παρεμβάλουν.

Φυτά (εσωτερικών χώρων κλπ.)	10% έως 25% μείωση
Ξύλινοι τοίχοι ή γυψοσανίδες	10% έως 30% μείωση
Τοίχος από πέτρα ή τούβλο	40% έως 60% μείωση
Τσιμεντένιοι τοίχοι	50% έως 70% μείωση
Μεταλλική τοίχοι, πατώματα κλπ.	65% έως 90% μείωση

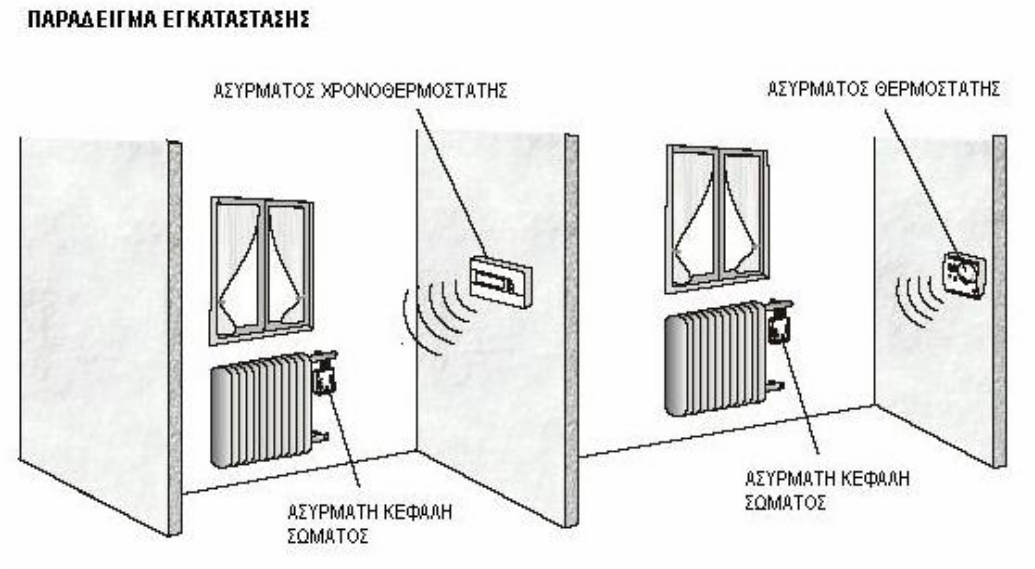

1 – ΕΓΚΑΤΑΣΤΑΣΗ

1.1 - Τεχνικές προδιαγραφές

Τροφοδοσία:	δύο μπαταρίες 1,5V NM1400 sizeC (LR14) (Duracell ή Energizer συστήνονται)
Συνολική τάση τροφοδοσίας:	3,2V =
Χρήση συσκευής:	εντολή κίνησης για βαλβίδες σωμάτων
Φέρουσα συχνότητα λήψης:	868,35MHz
Μέγιστη απόσταση λήψης:	120 μέτρα
Μέγιστη λήψη από τοίχους:	30 μέτρα
Κεραία λήψης:	ενσωματωμένη στη συσκευή
Κατηγορία μόνωσης:	Class III
Βαθμός στεγανότητας:	IP 40
Pollution:	Κανονικό
Εύρος θερμοκρασίας:	-5 ºC ÷ +55 ºC
Θερμοκρασία αποθήκευσης:	-10 ºC ÷ +65 ºC
Προδιαγραφές:	LVD EN60 950-1
Πιστοποιήσεις:	EMC EN 301 489-3
	RADIO EN 300 220-3

1.2 - Αποδόσεις συσκευής

- Αυτόματο κλείδωμα πλήκτρων που καθιστά την συσκευή αδιάβλητη.
- Ηλεκτρονικό σύστημα προσαρμογής κεφαλής – βαλβίδας.
- Αυτόματο “κλείδωμα” στην προσαρμογή κεφαλής- βαλβίδας.
- Συντονισμός θερμοστάτη- κεφαλής με εύκολο τρόπο με χρήση led και τόνων.
- Ευκολία στην ακύρωση συντονισμού σε περίπτωση σφάλματος στο σήμα.
- Επιλογή μεταξύ δύο χρόνων στην καθυστέρηση κλεισίματος της κεφαλής, από την στιγμή που ο θερμοστάτης δώσει εντολή κλεισίματος μέχρι η κεφαλή να αρχίσει να εκτελεί την εντολή.
  10 δευτερόλεπτα (εργοστασιακή ρύθμιση) ή 5 λεπτά.
- Χειροκίνητη εντολή ως έλεγχος λειτουργίας βαλβίδας (σε 5 λεπτά επαναφέρεται στην αρχική κατάσταση).
- Επαναφορά - Reset (δεν επηρεάζει τον συντονισμό).
- Μόνιμη μνήμη εγγραφής/ διαγραφής για τον συντονισμό.
- Led –λυχνίες ένδειξης ή/ και βομβητής τόνων για σήμανση σφαλμάτων, χαμηλού σήματος, ανεπαρκούς ενέργειας μπαταρίας κεφαλής ή και του θερμοστάτη.
- Αυτόματο κλείσιμο της βαλβίδας (για λόγους ασφαλείας) λίγο πριν η μπαταρία αδειάσει τελείως.
- Οπτικοακουστική ειδοποίηση (led + βομβητής) για πιθανή χρήση λανθασμένης βαλβίδας σώματος ή κακής χρήσης.
- Αυτόματη ενεργοποίηση λειτουργίας (on-off) της βαλβίδας 1 φορά την εβδομάδα, για λόγους συντήρησης, ή αποφυγή συγκέντρωσης αλάτων στην βαλβίδα από το σύστημα υγρού και γενικότερα για την καλή κατάστασης λειτουργίας της.
- Υψηλής αξιοπιστίας επικοινωνία μέσω συχνότητας 865,35Mhz, χάρη στο σύστημα: **dual data transmission**.
- Λειτουργία “τεστ” για έλεγχο στάθμης λαμβανομένου σήματος με οπτική (led V-meter) αλλά και ακουστική σήμανση (βομβητής).

ΔΙΑΣΤΑΣΕΙΣ

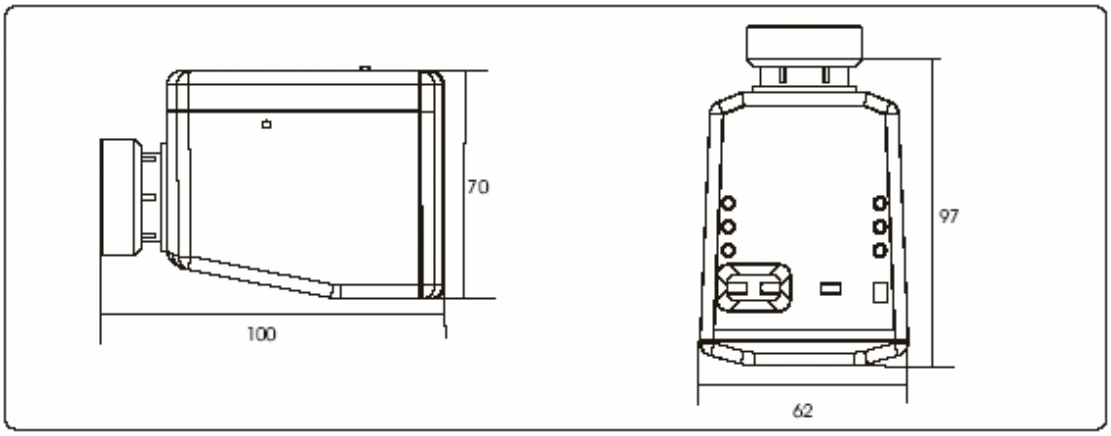

1.3 - Συμβολισμοί και εντολές πληκτρολογίου

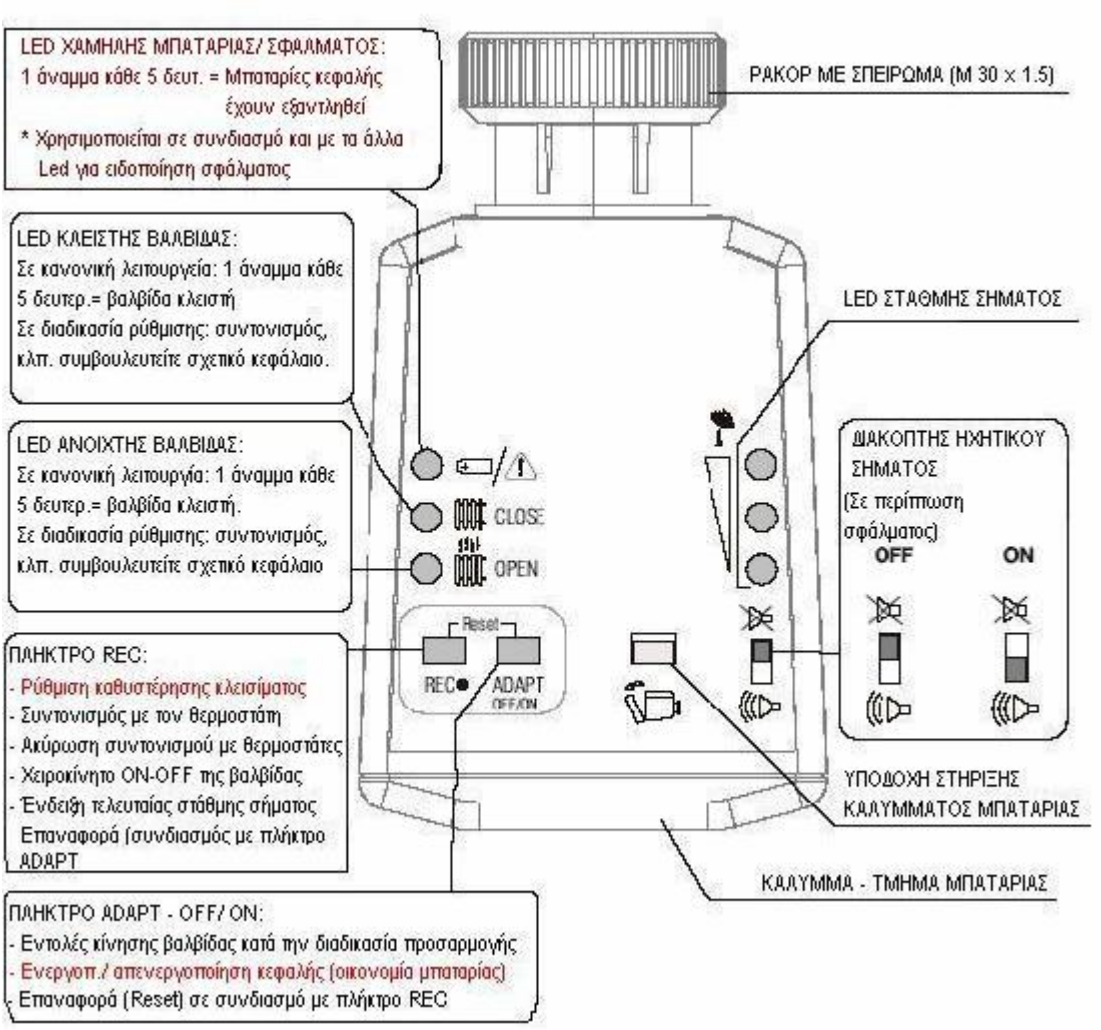

Σχήμα 1.

Ερμηνεία των Led και των ακουστικών σημάτων

LED	ΤΡΟΠΟΙ ΕΜΦΑΝΗΣΗΣ ΣΗΜΑΤΩΝ LED
	OFF — Σε αναμονή
	3 s: on / OFF — Άναμμα (ON = 50 ms) ανά 3 δευτερόλεπτα
	0.5 s: on / OFF — Αναβόσβημα (ON = 50 ms) κάθε 1/2 δευτερόλεπτο
	1 s: on / OFF — Αναβόσβημα (t ON = t OFF) καθε δευτερόλεπτο
	on / off — Ένα προειδοποιητικό άναμμα (η διάρκεια διαφέρει κατά περίπτωση
	on — Σταθερά αναμμένο

Ηχητικά σήματα	
Βραχύς τόνος	n" s — Μακρύς τόνος

Έλεγχος πλήκτρων	
Πλήκτρο πατημένο	Πλήκτρο ελεύθερο

Σχήμα 2.

1.4 - Τοποθέτηση και αντικατάσταση μπαταριών

ΣΗΜΑΝΤΙΚΟ! Οποτε κι αν αντικαταστήσετε τις μπαταρίες θυμηθείτε ότι μια διαδικασία αντίστροφης μέτρησης πέντε (5) λεπτών αρχίζει και μετράει. Ο χρόνος αυτός ανανεώνεται με απλό πάτημα πλήκτρου της κεφαλής. Πέντε (5) λεπτά μετά την τελευταία πληκτρολόγηση είναι κατασκευασμένη να ενεργοποιεί αυτόματα το κλείδωμα πληκτρολογίου συνοδεία ηχητικής σήμανσης διάρκειας 2 δευτερολέπτων. Μετά το κλείδωμα πληκτρολογίου καμία ενέργεια επάνω στον προγραμματισμό της κεφαλής δεν μπορεί να πραγματοποιηθεί.

Με την βοήθεια κατσαβιδιού απελευθερώστε το άνω κλιπ του καλύμματος **(1)**, γυρίστε το καπάκι **(2)** και ανοίξτε **(3)**.

Οι άδειες μπαταρίες θα πρέπει να συγκεντρώνονται σε ειδικό κάδο ή να ανακυκλώνονται σύμφωνα με τους ισχύοντες περιβαλλοντικούς κανονισμούς

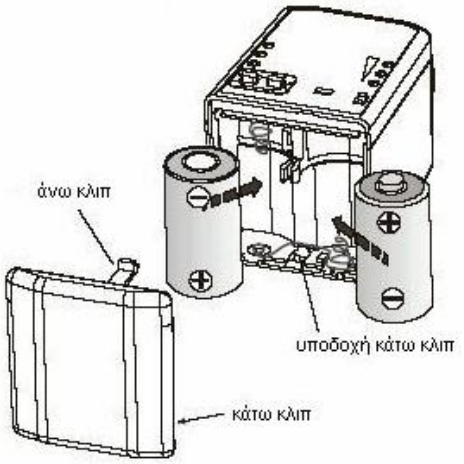

Κλείστε το τμήμα μπαταρίας. Αρχικά τοποθετήστε το κάτω κλιπ στην υποδοχή του **(4)** και στη συνέχεια κλείστε το κάλυμμα μέχρι το άνω κλιπ μπει στην σχετική υποδοχή **(5)** .

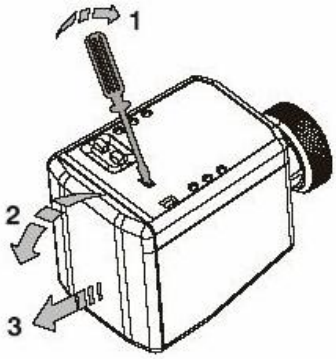

Χρησιμοποιήστε δύο αλκαλικές μπαταρίες 1,5V NM1400 sizeC(LR14) **(συστήνονται Duracell ή Energizer)**
Τοποθετήστε τις στην υποδοχή δίνοντας προσοχή στην πολικότητα όπως φαίνεται στην ένδειξη

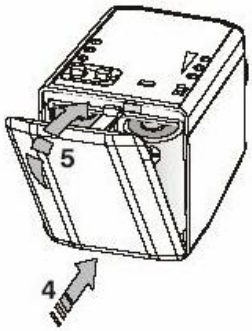

ΣΗΜΑΝΤΙΚΟ! Δεν υπάρχει χρονικό όριο στην διάρκεια αντικατάστασης των μπαταριών. Αν οι μπαταρίες έχουν αποφορτιστεί ή έχουν αφαιρεθεί, η συσκευή σε κάθε περίπτωση θα διατηρεί στην μνήμη τις ακόλουθες πληροφορίες:
Συντονισμό με τον θερμοστάτη, τελευταία κατάσταση βαλβίδας (ανοιχτή/ κλειστή) πληροφορίες προσαρμογής βαλβίδας, και τον χρόνο ρύθμισης καθυστέρησης κλεισίματος βαλβίδας όπως αρχικά είχε ρυθμιστεί. Όταν οι νέες μπαταρίες τοποθετηθούν στην συσκευή, αυτή αρχίζει τον τυπικό αυτοέλεγχο στην διάρκεια του οποίου όλα τα Led ανάβουν με συνοδευτικό τόνο 2 δευτερολέπτων. Η κεφαλή διατηρεί την κατάσταση (ανοιχτή/ κλειστή βαλβίδα) που είχε πριν την αντικατάσταση των μπαταριών ακυρώνοντας προσωρινά (για 5 λεπτά) το κλείδωμα του πληκτρολογίου και το κλείδωμα προσαρμογής.

ΠΡΟΣΟΧΗ: όταν εμφανιστεί το σήμα χαμηλής μπαταρίας (βλέπε κεφάλαιο 2.6) και η τιμή της πέσει κάτω από ένα εργοστασιακά καθορισμένο όριο, η συσκευή αυτόματα εκτελεί μόνιμο κλείσιμο της βαλβίδας, και όλες οι ενδείξεις και λειτουργίες της αναστέλλονται (κεφαλή απενεργοποιημένη- off). Η διαδικασία αυτή εκτελείται σε 15 ημέρες περίπου από την πρώτη εμφάνιση χαμηλής στάθμης μπαταρίας.

1.5 - Εγκατάσταση της ασύρματης κεφαλής

Η ασύρματη κεφαλή σωμάτων μπορεί να προσαρμοστεί σε διάφορους τύπους βαλβίδων, κατά την ώρα της εγκατάστασης θα πρέπει να γίνει η **διαδικασία της προσαρμογής** έτσι ώστε η κεφαλή να αναγνωρίσει την ακριβή θέση (ανοίγματος και κλεισίματος) της βαλβίδας.
Όταν τοποθετείτε την κεφαλή στην βαλβίδα του σώματος ακολουθήστε αυστηρά τις παρακάτω οδηγίες με την συγκεκριμένη σειρά (αναφορικά με τις εικόνες στο σχήμα1 και σχήμα2 της παραγράφου 1.3 “Συμβολισμού και εντολές πληκτρολογίου”).
Ελέγξτε την συμβατότητα του **ρακορ (30 x 1.5) της κεφαλής** με τις σπείρες της βαλβίδας που χρησιμοποιείται. Αν αυτά δεν είναι συμβατά δοκιμάστε να τοποθετήσετε στην βαλβίδα τον γκρι πλαστικό αντάπτορα (αν διατίθεται στο πακέτο) ή αντικαταστήστε τον την βαλβίδα με άλλη που ταιριάζει (δείτε σχετικό πίνακα με τύπους συμβατών βαλβίδων εμπορείου στην τελευταία σελίδα).



Τοποθετήστε τις μπαταρίες στην κεφαλή, βλέπε παράγραφο 1.4 “Τοποθέτηση και αντικατάσταση μπαταριών”: όλα τα Led θα ανάψουν και θα ηχήσει 1 τόνος διάρκειας 2 δευτερολέπτων. Βλέπε σχήμα δεξιά.

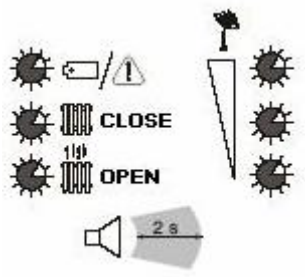

1.6 - Προσαρμογή κεφαλής στην βαλβίδα σώματος

Αυτή η λειτουργία δεν είναι δυνατή αν το κλείδωμα προσαρμογής είναι ενεργό. Για να απενεργοποιήσετε αυτό το κλείδωμα, αφαιρέστε μία από τις μπαταρίες, περιμένετε 5 δευτερόλεπτα, επανατοποθετήστε.

ΣΗΜΑΝΤΙΚΟ! Για τις ενέργειες προσαρμογής απαιτείται οι μπαταρίες να έχουν επαρκή ενέργεια. Σε περίπτωση ένδειξης “χαμηλής μπαταρίας” (Βλέπε παράγραφο 2.6) μην ενεργείτε αυτή την διαδικασία.

Βήμα 1) Πιέστε το πλήκτρο **ADAPT** μέχρι να ακούσετε τόνο διάρκειας 2 δευτερολέπτων και αφήστε. Το led OPEN θα αρχίσει να αναβοσβήνει σε σύντομα διαστήματα μέχρι η κεφαλή να ανοίξει πλήρως, ώσπου ένας σύντομος τόνος θα ηχεί ανά 3 δευτερόλεπτα διαρκώς. **Σημείωση!** σε αυτή την φάση (όσο διαρκεί ο σύντομος τόνος ανά 3 δευτερόλεπτα) η αντίστροφη μέτρηση 5 λεπτών για το κλείδωμα προσαρμογής, αναστέλλεται.

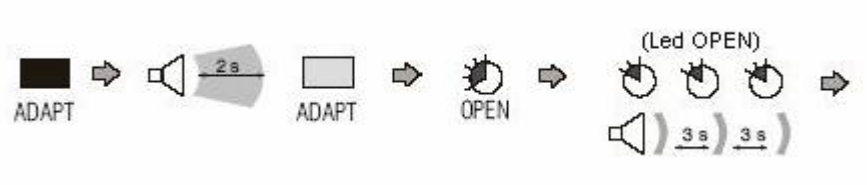

Βήμα 2) Βιδώστε **καλά** την κεφαλή στην βαλβίδα του σώματος.

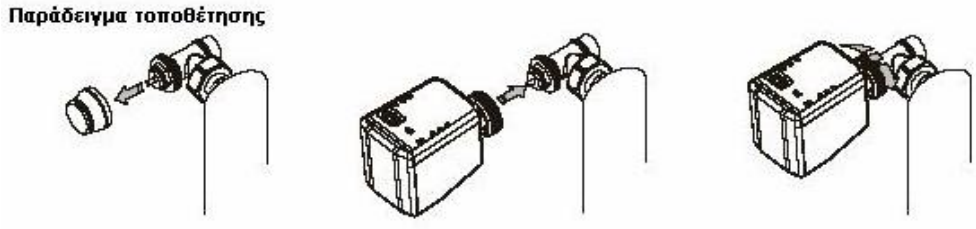

Βήμα 3) Πιέστε το πλήκτρο ADAPT μέχρι η συσκευή να ηχήσει έναν τόνο διάρκειας 2 δευτερολέπτων και αφήστε: η κεφαλή θα αρχίσει να κλείνει την βαλβίδα, το Led CLOSE θα αρχίσει να αναβοσβήνει σε σύντομα διαστήματα μέχρι η κεφαλή να κλείσει πλήρως, ώσπου ένας τόνος διάρκειας 2 δευτερολέπτων ηχήσει, τότε το Led CLOSE αναβοσβήνει ανά 3 δευτερόλεπτα ως ένδειξη της κατάστασης της βαλβίδας (σώμα κλειστό).



ΣΗΜΑΝΤΙΚΟ! Με την ολοκλήρωση της διαδικασίας προσαρμογής, έχετε **5 λεπτά** στην διάθεσή σας πριν ενεργοποιηθεί το κλείδωμα προσαρμογής που θα σηματοδοτηθεί με ένα διπλό τόνο σύντομης διάρκειας.

2 – ΕΓΚΑΤΑΣΤΑΣΗ - ΕΝΑΡΞΗ- ΧΡΗΣΗ

2.1 - Λειτουργία καθυστέρησης κλεισίματος κεφαλής

Μπορείτε να καθορίσετε **χρονοκαθυστέρηση στην εντολή κλεισίματος** της βαλβίδας του σώματος μεταξύ 10 δευτερολέπτων (εργοστασιακή ρύθμιση) **ή 5 λεπτών.** Ακολουθήστε την παρακάτω διαδικασία:
Αφαιρέστε μία από τις μπαταρίες. Κρατήστε συνεχώς πατημένο το πλήκτρο REC ενώ τοποθετείτε την μπαταρία στη θέση της. Όλα τα Led θα ανάψουν συνοδεία τόνου διάρκειας 2 δευτερολέπτων και ακολούθως ένας διπλός τόνος σύντομης διάρκειας. Αφήστε το πλήκτρο REC. **Η χρονοκαθυστέρηση 5 λεπτών έχει ενεργοποιηθεί**.

Για να επαναφέρετε την χρονοκαθυστέρηση στην εργοστασιακή της ρύθμιση (**10 δευτερόλεπτα**) επαναλάβατε την ίδια ακριβώς διαδικασία όμως στο τέλος θα ηχήσει μονός τόνος σύντομης διάρκειας που δηλώνει ότι η χρονοκαθυστέρηση επανήλθε στην εργοστασιακή της τιμή.

2.2 - Προσωρινός έλεγχος κατάστασης (open/ close) της βαλβίδας σώματος (για τεστ λειτουργίας του συστήματος)

Αυτή η διαδικασία δεν πραγματοποιείται αν το κλείδωμα πληκτρολογίου είναι ενεργό. Για να ακυρώσετε προσωρινά το κλείδωμα αφαιρέστε τις μπαταρίες, αναμείνατε 5 δευτερόλεπτα και επανατοποθετήστε τις.

Α) Κεφαλή που δεν έχει συντονιστεί με τον θερμοστάτη ή θέρμανση ανενεργή
Πιέστε το πλήκτρο REC μέχρι να ακουστεί ένας τόνος και αφήστε: η κεφαλή θα μετακινήσει την σχετική μεταλλική ακίδα στη νέα της θέση (αν ήταν ανοιχτή θα κλείσει και το αντίστροφο): κατά την διάρκεια της κίνησης το αντίστοιχο (OPEN ή CLOSE) Led θα αναβοσβήνει σύντομα: όταν η σωστή θέση εντοπιστεί το ίδιο Led θα αναβοσβήνει κάθε 5 δευτερόλεπτα (βλέπε σχήμα 3. ή 4. πιο κάτω).



Σχήμα 3.

Σχήμα 4.
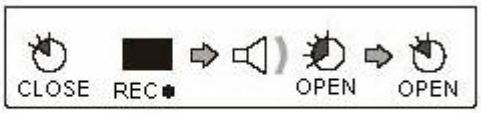

Σχήμα 5.
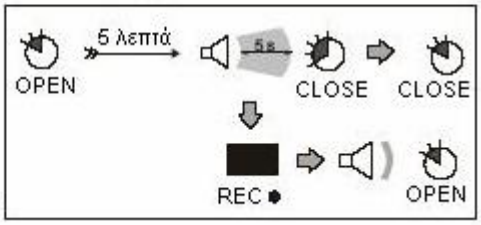

Αυτή η λειτουργία θα παραμείνει ενεργή για χρόνο 5 λεπτών μετά την πάροδο του οποίου θα ηχήσει ένας τόνος διάρκειας **5 δευτερολέπτων** προς ενημέρωση του εγκαταστάτη ότι η λειτουργία αυτή τερματίστηκε. (βλέπε σχήμα 5.). Αν επιθυμείτε να διατηρήσετε την λειτουργία αυτή προσωρινά ενεργή πιέστε το πλήκτρο REC ξανά πριν ακουστεί το τόνος τερματισμού.

Η κατάσταση της βαλβίδας (OPEN ή CLOSE) μπορεί να αλλάξει ανά πάσα στιγμή με την διαδικασία που αναφέρεται στην παράγραφο 2.2 πιο πάνω. Η βαλβίδα θα παραμείνει στη νέα θέση πάλι για 5 λεπτά. **ΠΡΟΣΟΧΗ: ο "προσωρινός έλεγχος κατάστασης (open/ close) της βαλβίδας σώματος" δεν μπορεί να ακυρωθεί <u>παρά μόνο</u> με την διαδικασία RESET.**

Β) Κεφαλή συντονισμένη με τον θερμοστάτη & θέρμανση σε λειτουργία
Οι διαδικασίες τις πιο πάνω παραγράφου (2.2) μπορούν να επαναληφθούν χρησιμοποιώντας την ίδια μέθοδο κατά την διάρκεια λειτουργίας της θέρμανσης: σε αυτή την περίπτωση όμως (προσωρινός έλεγχος καλής λειτουργίας του συστήματος) θα ανασταλεί προσωρινά η κανονική λειτουργία της συγκεκριμένης κεφαλής και άρα του σώματος.

2.3 - Συντονισμός συχνότητας με τον θερμοστάτη ή χρονοθερμοστάτη

Αυτή η διαδικασία δεν πραγματοποιείται αν το κλείδωμα πληκτρολογίου είναι ενεργό. Για να ακυρώσετε προσωρινά το κλείδωμα αφαιρέστε τις μπαταρίες, αναμείνατε 5 δευτερόλεπτα και επανατοποθετήστε τις.

Σε κεφαλή η οποία δεν έχει προηγουμένως συντονιστεί με κάποιον θερμοστάτη ή χρονοθερμοστάτη (πομποί) και που επίσης δεν υπάρχουν στην ακτίνα εμβέλειάς του θερμοστάτες με ενεργή την φάση συντονισμού ή σε θέση test, το Led CLOSE θα αναβοσβήνει φυσιολογικά ανά 5 δευτερόλεπτα.

Σημείωση: χαμηλή φωτεινή ένταση στα led στάθμης σήματος (V-meter) μπορεί να παρατηρείται λόγω της ύπαρξης ραδιοκυμάτων.

Ενεργοποιείστε στον θερμοστάτη με τον οποίο θα συντονίσετε την κεφαλή, την φάση συντονισμού **(Test mode)** όπως περιγράφεται στην παράγραφο "**συντονισμός με τον δέκτη**" στο εγχειρίδιο οδηγιών του θερμοστάτη.

Α) Αρχικός συντονισμός με τον θερμοστάτη

Στην κεφαλή:
Το Led OPEN είναι σβησμένο (σημαίνει ότι η κεφαλή δεν είναι συντονισμένη)
• Κρατείστε πατημένο το πλήκτρο REC μέχρι να ακούσετε τον σχετικό τόνο και αφήστε.
Το Led OPEN αναβοσβήνει.

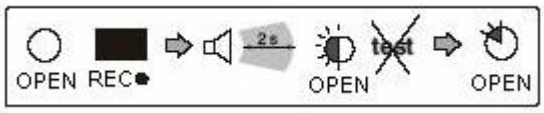

Σχήμα 6.

Στον θερμοστάτη ή χρονοθερμοστάτη:
Τερματίστε την φάση συντονισμού **(Test mode)** όπως αναφέρεται στο εγχειρίδιο του.
Η κεφαλή είναι τώρα συντονισμένη με τον θερμοστάτη!

Σημείωση: κατά την φάση συντονισμού του θερμοστάτη, αν (Test mode) αυτό σημαίνει ότι η κεφαλή είναι ήδη συντονισμένη με τον θερμοστάτη.
Έτσι αν θέλετε:
- επιβεβαίωση του συντονισμού: πιέστε το πλήκτρο Test στον θερμοστάτη.

- ακύρωση του συντονισμού:
πιέστε και κρατήστε το πλήκτρο REC της κεφαλής μέχρι να ακουστεί συνεχόμενος τόνος και ύστερα αφήστε. Το Led OPEN είναι τώρα σβησμένο (βλέπε σχήμα 7).
Ακυρώστε τώρα την φάση προγραμματισμού στον θερμοστάτη (Test mode)

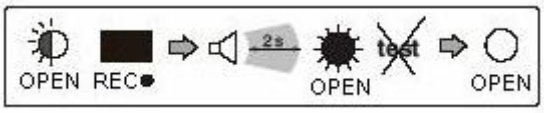

Σχήμα 7.

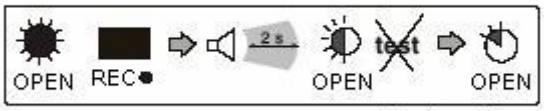

Σχήμα 8.

Β) Διαδοχικοί συντονισμοί κεφαλών με τον θερμοστάτη
(σε πιθανή αντικατάσταση θερμοστάτη)

Στην κεφαλή:
Με ενεργή τη φάση συντονισμού (Test mode) του θερμοστάτη, το Led OPEN της κεφαλής είναι σταθερά αναμμένο: αυτό σημαίνει ότι η κεφαλή είναι ήδη ***συντονισμένη με άλλο θερμοστάτη***)

Πιέστε και κρατήστε το πλήκτρο REC της κεφαλής μέχρι να ακουστεί συνεχόμενος τόνος και ύστερα αφήστε: το Led OPEN αναβοσβήνει (βλέπε σχήμα 8).
Στον θερμοστάτη ή χρονοθερμοστάτη:
Ακυρώστε τώρα την φάση προγραμματισμού στον θερμοστάτη (Test mode)
Ο συντονισμός με τον νέο θερμοστάτη ολοκληρώθηκε.

Σημαντικό: οι καταχωρίσεις συντονισμού στην μνήμη της κεφαλής δεν διαγράφονται με την διαδικασία επαναφοράς **"Reset"**
Η φάση συντονισμού (Test mode) απενεργοποιείται αυτόματα στον θερμοστάτη 3 λεπτά μετά την ενεργοποίηση της.

2.4 - Έλεγχος στάθμης λαμβανομένου σήματος V-meter

Στον θερμοστάτη ή χρονοθερμοστάτη:

- Ενεργοποιείστε τον θερμοστάτη σε κατάσταση έλεγχου σήματος από το σχετικό πλήκτρο “test” (βλέπε σχετικό κεφάλαιο στο εγχειρίδιο θερμοστάτη)

Στην κεφαλή:

- Το Led OPEN που αναβοσβήνει δείχνει την κατάσταση συντονισμού με αυτόν τον θερμοστάτη.
- Τα 3 Led στάθμης σήματος δεξιά αναβοσβήνουν σε συγχρονισμό με σχετικό τόνο που δηλώνουν την ένταση λαμβανομένου σήματος όπως αναφέρονται και στο παρακάτω σχήμα:

Σημείωση: η “κατάσταση ελέγχου σήματος” στον θερμοστάτη απενεργοποιείτε αυτόματα εντός 3 λεπτών. Εν επιθυμείτε να απενεργοποιήσετε τη λειτουργία αυτή νωρίτερα πιέστε για 2 δευτερόλεπτα το σχετικό πλήκτρο “test”.

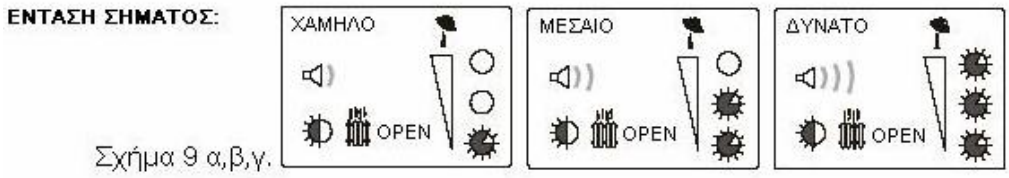

Σχήμα 9 α,β,γ.

ΣΗΜΑΝΤΙΚΟ: Η ένταση του πιο πρόσφατου σήματος που ελήφθη στην κεφαλή αποθηκεύεται και μπορεί να ελεγχθεί ποια ήταν ακολουθώντας την παρακάτω διαδικασία:

- Κρατήστε πατημένο το πλήκτρο **REC** για 2 δευτερόλεπτα και αφήστε. Το σήμα θα εμφανιστεί με το άναμμα των σχετικών Led σήματος για χρόνο 3ων δευτερολέπτων.

2.5 - Κανονική λειτουργία

Ο θερμοστάτης/ χρονοθερμοστάτης ελέγχει την θέρμανση και άρα στέλνει τις αντίστοιχες εντολές μέσω συχνότητας στις κεφαλές οι οποίες τις εκτελούν.

Όταν ο θερμοστάτης στέλνει την εντολή στην κεφαλή να ανοίξει (OPEN), η εντολή αυτή εκτελείται σε περίπου 10 δευτερόλεπτα.
όταν ο θερμοστάτης στέλνει την εντολή να κλείσει (CLOSE) η εντολή εκτελείτε μετά από 10 δευτερόλεπτα ή 5 λεπτά ανάλογα με την ρύθμιση που κάναμε (βλέπε σχετικό κεφάλαιο 2.1).

Οι εντολές του θερμοστάτη εξασφαλίζονται χάρη στην διπλή αποστολή της κάθε εντολής προς τους δέκτες, κεφαλές κλπ.

- Led **"CLOSE"** : 1 σύντομο άναμμα ανά 5 δευτερ. = βαλβίδα σώματος κλειστή. Συνεχές αναβόσβημα = βαλβίδα σε διαδικασία κλεισίματος.
- Led **"OPEN"** : 1 σύντομο άναμμα ανά 5 δευτερ. = βαλβίδα σώματος ανοικτή. Συνεχές αναβόσβημα = βαλβίδα σε διαδικασία ανοίγματος.
- Led **"V-meter"** Σύντομο άναμμα του πρώτου, δευτέρου, ή τρίτου Led = στάθμη λαμβανομένου σήματος.

Θερμοστάτης/ χρονοθερμοστάτης σε κατάσταση OFF:
Αν ο θερμοστάτης/ χρονοθερμοστάτης είναι κλειστός ***(off)*** η κεφαλή θα δώσει εντολή να κλείσει η βαλβίδα (CLOSE) και δεν θα συμμετέχει στην ρύθμιση της θερμοκρασίας. Σε αυτή τη κατάσταση η κεφαλή θα εκτελεί μόνο την εβδομαδιαία λειτουργία **"συντήρησης"** (βλέπε παράγραφο 2.9) καθώς και διατηρεί στη μνήμη κάθε σήμα σφάλματος.

Χρονοθερμοστάτης σε λειτουργία "ΘΕΡΟΥΣ":
Αν ο χρονοθερμοστάτης είναι ρυθμισμένος σε λειτουργία ***θέρους*** η κεφαλή θα είναι κλειστή. Σε αυτή τη κατάσταση η κεφαλή θα εκτελεί μόνο την εβδομαδιαία λειτουργία **"συντήρησης"** (βλέπε παράγραφο 2.9) καθώς και διατηρεί στη μνήμη κάθε σήμα σφάλματος.

2.6 - Σήματα σφάλματος ή ανωμαλιών

ΣΗΜΑΝΤΙΚΟ: σε περίπτωση αναγγελίας προβλήματος ή μη κανονικής χρήσης μπορείτε να ενεργοποιήσετε/ απενεργοποιήσετε την λειτουργία του βομβητή μέσω του σχετικού διακόπτη που βρίσκεται στο πάνελ.

ΠΕΡΙΓΡΑΦΗ ΠΡΟΒΛΗΜΑΤΟΣ	ΚΑΤΑΣΤΑΣΗ ΒΑΛΒΙΔΑΣ	ΣΗΜΑΤΑ Led	ΑΚΟΥΣΤΙΚΑ ΣΗΜΑΤΑ (αν διακόπτης ενεργός)	ΛΥΣΗ ΠΡΟΒΛΗΜΑΤΟΣ
Χαμηλή μπαταρία θερμοστάτη	**Λειτουργεί**	κάθε 5 δευτερολ. 	3 λεπτά 	Αντικατάσταση μπαταριών Θερμοστάτη ή χρονοθερμοστάτη
Δεν έλαβε σήματα > 30'	**Κλειστή**	κάθε 5 δευτερολ. 	3 λεπτά 	Ελέγξτε αν ο θερμοστάτης είναι ανοιχτός (ON) Ελέγξτε την εμβέλεια
Χαμηλή μπαταρία κεφαλής	**Λειτουργεί**	κάθε 5 δευτερόλ. 	3 λεπτά 	Αντικατάσταση μπαταριών κεφαλής
*** Απώλεια συντονισμού**	**Μπλοκα-ρισμένη**	κάθε 5 δευτερόλ. 	3 λεπτά 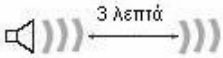	Επαναφορά κεφαλής Reset

* "**Απώλεια συντονισμού**" μπορεί να υπάρξει στις ακόλουθες περιπτώσεις:

- Βλάβη στην κεφαλή
- Ανωμαλία στο κύκλωμα του νερού ως αποτέλεσμα πίεσης.

Για να προσπεράσετε το πρόβλημα, αλλάξτε την βαλβίδα σώματος ή αποκαταστήστε το πρόβλημα στο κύκλωμα νερού και τέλος αφαιρέστε/ επανατοποθετήστε μια από τις μπαταρίες κεφαλής και επαναλάβατε την διαδικασία προσαρμογής.

2.7 - Ακύρωση συντονισμού θερμοστάτη - κεφαλής

Αυτή η διαδικασία δεν πραγματοποιείται αν το κλείδωμα πληκτρολογίου είναι ενεργό. Για να ακυρώσετε προσωρινά το κλείδωμα αφαιρέστε τις μπαταρίες, αναμείνατε 5 δευτερόλεπτα και επανατοποθετήστε τις.

Στον θερμοστάτη ή χρονοθερμοστάτη: ενεργοποιείστε την λειτουργία συντονισμού (τεστ) όπως αναφέρεται στη σχετική παράγραφο **"συντονισμός με τον δέκτη"** στο εγχειρίδιο του θερμοστάτη ή χρονοθερμοστάτη.

Το Led OPEN της κεφαλής αναβοσβήνει.
Για να ακυρώσετε τον συντονισμό: πιέστε και κρατήστε το πλήκτρο **REC** μέχρι να ακουστεί ο συνεχόμενος τόνος και αφήστε: το Led OPEN είναι τώρα κλειστό. Επιβεβαιώστε την ακύρωση απενεργοποιώντας στον θερμοστάτη/ χρονοθερμοστάτη την λειτουργία συντονισμού **test**.

Προσοχή: με την άνω διαδικασία, ακυρώνουμε μόνο τον συγκεκριμένο συντονισμό θερμοστάτη- κεφαλής και όχι τον συντονισμό με δεύτερο χρονοθερμοστάτη **MASTER** ο οποίος ενδεχομένως να βρίσκεται συντονισμένος με την συγκεκριμένη κεφαλή (–ες) στην ίδια εγκατάσταση θέρμανσης.

Αντίθετα, ακολουθώντας την παρακάτω διαδικασία μπορείτε να ακυρώσετε τον συντονισμό της εκάστοτε κεφαλής με τον θερμοστάτη αλλά και με τον χρονοθερμοστάτη **MASTER** που βρίσκετε στην ίδια εγκατάσταση θέρμανσης:

Μπορείτε να ακυρώσετε τον συντονισμό από την μνήμη της κεφαλής ακόμα και αν ο θερμοστάτης / χρονοθερμοστάτης δεν μπορεί να μπεί στην λειτουργία Test συντονισμού (βλάβη κλπ.)

• Πιέστε το πλήκτρο **REC** στην κεφαλή και κρατήστε μέχρι να ολοκληρωθεί μια ακολουθία τόνων και αφήστε (βλέπε σχήμα 10).

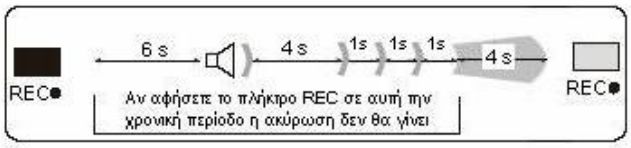

Σχήμα 10.

Σημαντικό: Αν από λάθος αφήσετε το πλήκτρο REC πριν ηχήσει το τελευταίος τόνος (4 δευτ.) η ενέργεια ακυρώνεται και αυτόματα η κεφαλή ενεργοποιεί την λειτουργία "**προσωρινός έλεγχος κατάστασης βαλβίδας**" (βλέπε παράγραφο 2.2)

2.8 - Επαναφορά (Reset)

Αν σε περίπτωση η κεφαλή μπλοκάρει ή εμφανίσει σφάλμα ακολουθήστε την εξής διαδικασία:

- Πιέστε και κρατήστε τα πλήκτρα **REC** και **ADAPT** ταυτοχρόνως μέχρι όλα τα Led στην κεφαλή να ανάψουν για 2 δευτερόλεπτα συνοδεία ηχητικού σήματος και μετά αφήνετε.
- Η κεφαλή εκτελεί έτσι μία αυτοδιάγνωση, όμως διατηρεί στην μνήμη τον συντονισμό, την προσαρμογή με βαλβίδα και την χρόνο κλεισίματος βαλβίδας.

ΣΗΜΑΝΤΙΚΟ: Κάνοντας το **Reset** δεν απενεργοποιείται το ***κλείδωμα πληκτρολογίου*** ή το ***κλείδωμα προσαρμογής βαλβίδας*** (σελ.3).

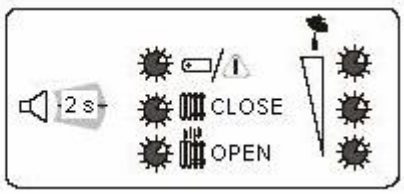

Σχήμα 11.

2.9 - Αυτόματη εβδομαδιαία λειτουργία συντήρησης

Για να αποφευχθούν επιβλαβείς συγκεντρώσεις αλάτων στην βαλβίδα του σώματος που θα μπορούσαν να βλάψουν την σωστή της λειτουργία, αν η βαλβίδα δεν χρησιμοποιείται για μια εβδομάδα ενεργοποιείται αυτόματα η λειτουργία συντήρησης. Κατά την διάρκεια λειτουργίας το σχετικό Led (Open ή Close) αναβοσβήνει. ***Αυτή η λειτουργία είναι επίσης διαθέσιμη ακόμα και αν η κεφαλή είναι κλειστή (switched OFF) για λόγους εξοικονόμησης μπαταρίας.***

2.10 - Απενεργοποίηση κεφαλής - εξοικονόμηση μπαταρίας

(για την διάρκεια της θερινής περιόδου)

Αυτή η διαδικασία δεν πραγματοποιείται αν το κλείδωμα πληκτρολογίου είναι ενεργό. Για να ακυρώσετε προσωρινά το κλείδωμα αφαιρέστε τις μπαταρίες, αναμείνατε 5 δευτερόλεπτα και επανατοποθετήστε τις.

Πιέστε το πλήκτρο **ADAPT** και κρατήστε το για 10 δευτερόλεπτα ώσπου να ολοκληρωθεί μια σειρά τόνων σημαίνοντας ότι η κεφαλή πρόκειται να απενεργοποιηθεί μέχρι να ακουστεί ο τελευταίος συνεχόμενος τόνος που δηλώνει ότι η κεφαλή είναι κλειστή και αφήνετε το πλήκτρο. Η σώμα είναι κλειστό και ο θερμοστάτης ανενεργός: από αυτή τη στιγμή και εξής η κεφαλή εκτελεί μόνο την ***εβδομαδιαία λειτουργία συντήρησης***, και επιπροσθέτως είναι διαθέσιμο και το Led χαμηλής στάθμης μπαταρίας.

Για να επαναφέρετε την κεφαλή σε κανονική λειτουργία "ON" (ΑΚΟΜΑ ΚΑΙ ΜΕ ΤΟ ΠΛΗΚΤΡΟΛΟΓΙΟ ΚΛΕΙΔΩΜΕΝΟ), πιέστε το πλήκτρο **ADAPT** και κρατήστε το για 10 δευτερόλεπτα: όλα τα Led θα ανάψουν και η κεφαλή είναι ενεργή

2.11 - Ρύθμιση κεφαλής για συνδυασμένη χρήση με λειτουργία “Master” χρονοθερμοστάτη (προαιρετικό)

Αυτή η διαδικασία δεν πραγματοποιείται αν το κλείδωμα πληκτρολογίου είναι ενεργό. Για να ακυρώσετε προσωρινά το κλείδωμα αφαιρέστε τις μπαταρίες, αναμείνατε 5 δευτερόλεπτα και επανατοποθετήστε τις.

- Για την λειτουργία **Master** μόνο χρονοθερμοστάτες που έχουν ομώνυμο πλήκτρο μπορούν να χρησιμοποιηθούν.
- Μια κεφαλή μπορεί να ελέγχεται από έναν απλό ασύρματο θερμοστάτη ενώ η ίδια κεφαλή (όπως και άλλες) μπορεί να είναι παράλληλα *“Master”* συντονισμένη και με χρονοθερμοστάτη με λειτουργία Master. Όταν η λειτουργία αυτή είναι ενεργοποιημένη ο έλεγχος της κεφαλής μέσω απλού θερμοστάτη αναστέλλεται προσωρινά και πλέον αναλαμβάνει τον έλεγχο ο Master χρονοθερμοστάτης. Απενεργοποιώντας την λειτουργία αυτή αναλαμβάνει και πάλι τον έλεγχο ο απλός θερμοστάτης.
- Ο “Master” έλεγχος της κεφαλής από τον Master χρονοθερμοστάτη είναι δυνατός μόνο αν η κεφαλή είναι αρχικά υπό τον έλεγχο ενός άλλου θερμοστάτη ή χρονοθερμοστάτη.
- Ένας Master χρονοθερμοστάτης μπορεί <u>ταυτόχρονα</u> να λειτουργεί ως πρωτεύον (ως απλός χρονοθερμοστάτης) για μία ή περισσότερες κεφαλές σε μια εγκατάσταση, αλλά και ως Master σε άλλες κεφαλές της ίδιας εγκατάστασης.

ΕΛΕΓΧΟΣ ΚΕΦΑΛΩΝ ΑΠΟ ΧΡΟΝΟΘΕΡΜΟΣΤΑΤΗ ΜΕ MASTER ΛΕΙΤΟΥΡΓΙΑ

<u>ΣΤΟΝ Master ΧΡΟΝΟΘΕΡΜΟΣΤΑΤΗ ενεργοποιήστε “Master Test”</u>:

- Πιέστε το πλήκτρο **Master** και κρατήστε μέχρι να εμφανιστεί στην οθόνη η ένδειξη “ MASt ” και αφήστε (βλέπε σχετική παράγραφο στο εγχειρίδιο του χρονοθερμοστάτη).

<u>ΣΤΗΝ ΚΕΦΑΛΗ:</u>

Όταν ένα σήμα τεστ του Master ληφθεί, η κεφαλή εμφανίζει την τρέχουσα κατάστασή της:

- **Τα Led είναι off** = Master λειτουργία χρονοθερμοστάτη ανενεργή.
- **Το Led OPEN είναι σταθερά αναμμένο** = κεφαλή συντονισμένη και υπό τον έλεγχο Master χρονοθερμοστάτη.
- **Το Led OPEN αναβοσβήνει** = κεφαλή συντονισμένη και υπό τον έλεγχο Master χρονοθερμοστάτη σε κατάσταση test.

<u>Παράδειγμα ελέγχου κεφαλής από Master χρονοθερμοστάτη</u>:

- Με ενεργοποιημένη την λειτουργία στον χρονοδιακόπτη “Master test”, πιέστε και κρατήστε το πλήκτρο **REC** μέχρι να ακουστεί ένας τόνος και αφήνετε: το Led OPEN αναβοσβήνει και αυτό σημαίνει ότι η κεφαλή είναι ρυθμισμένη να ελέγχεται από τον Master χρονοθερμοστάτη.
- Απενεργοποιήστε τώρα στον Master χρονοθερμοστάτη την λειτουργία “Master test” πιέζοντας για 2 δευτερόλεπτα το πλήκτρο **Master**.

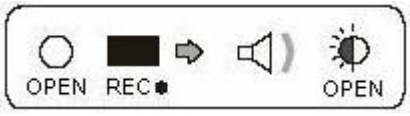

ΑΚΥΡΩΣΗ ΕΛΕΓΧΟΥ ΚΕΦΑΛΗΣ ΑΠΟ ΤΗΝ ΛΕΙΤΟΥΡΓΙΑΣ MASTER

- **<u>ΣΤΟΝ Master ΧΡΟΝΟΘΕΡΜΟΣΤΑΤΗ ενεργοποιήστε "Master Test"</u>:**
- **<u>ΣΤΗΝ ΚΕΦΑΛΗ:</u>**

Το Led OPEN αναβοσβήνει.

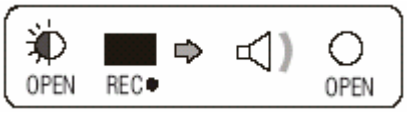

- Πιέστε και κρατήστε το πλήκτρο **REC** μέχρι να ακουστεί ένας τόνος και αφήνετε: το Led OPEN σβήνει και η κεφαλή δεν ελέγχεται πλέον από τον Master χρονοθερμοστάτη.

ΠΑΡΑΔΕΙΓΜΑ ΕΓΚΑΤΑΣΤΑΣΗΣ ΜΕ MASTER

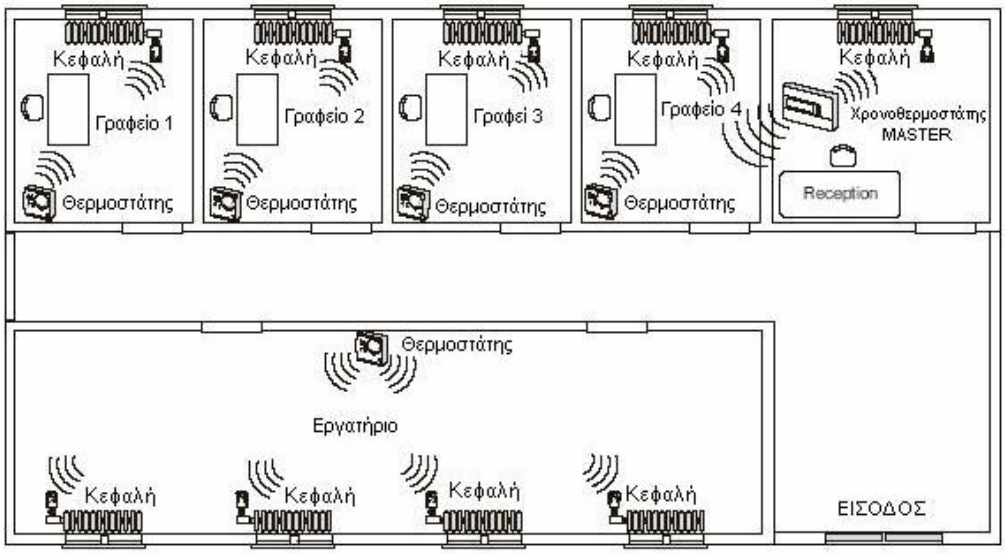

Περιγραφή εγκατάστασης

- **Γραφεία:** ένας πρωτεύον θερμοστάτης σε κάθε γραφείο ελέγχει την αντίστοιχη κεφαλή- σώμα
- **Εργαστήριο:** ένας πρωτεύον ασύρματος θερμοστάτης ελέγχει 4 κεφαλές – σώματα
- **Reception:** Ο χρονοθερμοστάτης είναι συντονισμένος ως πρωτεύον χρονοθερμοστάτης με την κεφαλή του χώρου υποδοχής και ως δευτερεύον που ελέγχει όλες τις κεφαλές της εγκατάστασης.

Λειτουργία:

- **Με την λειτουργία Master ανενεργή:** κάθε κεφαλή ελέγχεται από τον αντίστοιχο θερμοστάτη. Ο χρονοθερμοστάτης ελέγχει μόνο την τον κεφαλή στον χώρο υποδοχής (Reception).
- **Με την λειτουργία Master ενεργή:** Αν ο χρονοθερμοστάτης <u>εκτελεί πρόγραμμα θέρμανσης</u> (και με την προϋπόθεση η θερμοκρασία στον χώρο του χρονοθερμοστάτη πέσει κάτω από την τιμή ρύθμισης προγράμματος και/ ή αντιπαγετική) αναλαμβάνει τον πλήρη έλεγχο όλων των κεφαλών (σωμάτων) που βρίσκονται στην εγκατάσταση. Κατά τα χρονικά διαστήματα του ίδιου προγράμματος που δεν έχουμε ορίσει έλεγχο θερμοκρασίας (κενό) ο Master

χρονοθερμοστάτης αναθέτει τον έλεγχο θερμοκρασίας στους επιμέρους θερμοστάτες του κάθε χώρου κρατώντας μόνο τον έλεγχο για την κεφαλή στον χώρο υποδοχής (Reception).

- Αν ο χρονοθερμοστάτης Master είναι σε χειροκίνητη λειτουργία, ακυρώνει την δυνατότητα ελέγχου θερμοκρασίας από τους επιμέρους θερμοστάτες ακόμα και στην περίπτωση που η θερμοκρασία του χώρου του χρονοθερμοστάτη είναι πάνω από την τιμή ρύθμισης του (θέρμανση ανενεργή).

3 – ΣΥΣΤΗΜΑΤΑ ΑΣΦΑΛΕΙΑΣ ΣΥΣΚΕΥΗΣ

3.1 - Δακτύλιος ασφαλείας

Για να αποφύγουμε ανεπιθύμητες ενέργειες από μη εξουσιοδοτημένους, όταν ολοκληρωθεί σωστά η εγκατάσταση της κεφαλής στην βαλβίδα του σώματος, τοποθετήστε στο ρακορ της τα δύο τμήματα του πλαστικού δακτυλίου όπως δείχνει η παρακάτω εικόνα και πιέστε μέχρι να κουμπώσουν. Αυτό εμποδίζει μη εξουσιοδοτημένο άτομο να ξεβιδώσει το ρακορ από την βαλβίδα.

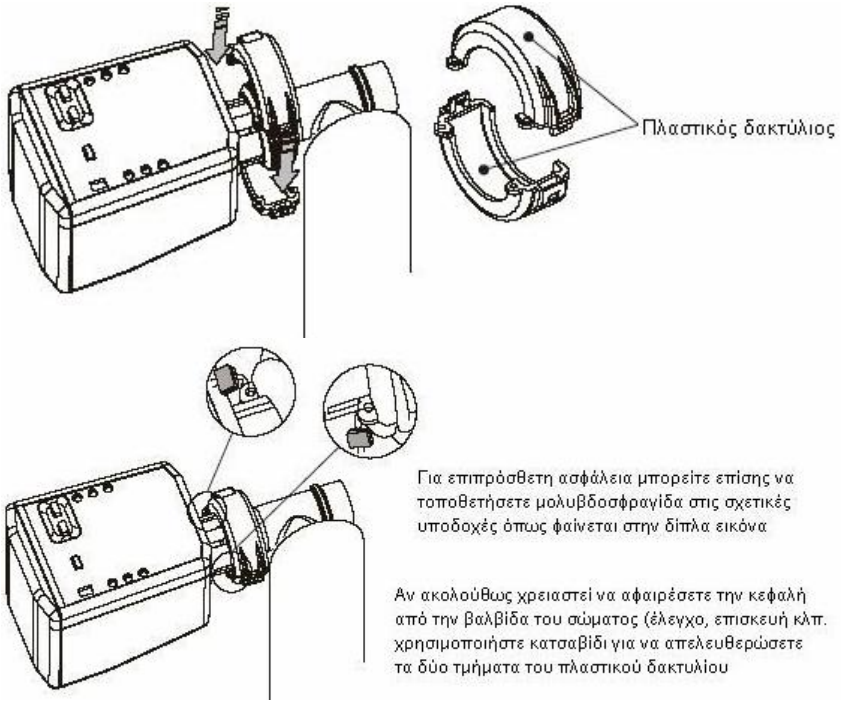

3.2 - Αυτοκόλλητο εγγύησης (warranty seal) για ασφάλιση του τμήματος μπαταρίας

Κολλήστε το αυτοκόλλητο εγγύησης μεταξύ κορμού και καλύμματος μπαταρίας. Τα αυτοκόλλητα αυτά είναι χρήσιμα σε περιπτώσεις όπου το η αλλαγή μπαταριών και ο προγραμματισμός πρέπει να γίνονται νόμο από εξουσιοδοτημένους τεχνικούς.

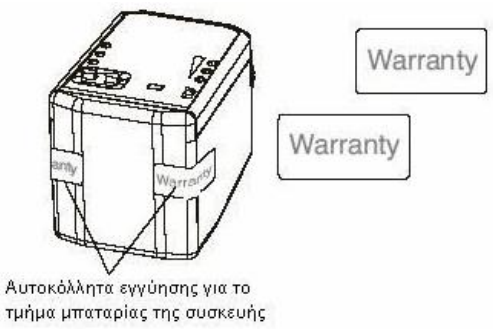

ΠΙΝΑΚΑΣ ΣΥΜΒΑΤΟΤΗΤΑΣ ΚΑΙ ΠΡΟΣΑΡΜΟΓΗΣ ΚΕΦΑΛΗΣ ΜΕ ΤΟΥΣ ΒΑΣΙΚΟΥΣ ΤΥΠΟΥΣ ΒΑΛΒΙΔΩΝ ΣΩΜΑΤΩΝ ΤΟΥ ΕΜΠΟΡΙΟΥ PAKOP : 30 X 1,5 mm				
Κατασκευαστής	**Τύπος και μέγεθος σπειρώματος**	**ΑΝΤΑΠΤΟΡΑΣ για κεφαλή Perry** **Χαρακτηριστικά**		
CALEFFI		plastic union clip / thread 30 x 1,5	**Παρέχεται**	
CALEFFI CAZZANIGA LANDIS/SIEMENS HERZ HONEYWELL TIEMME MNG FAR Collettori	M 30 x 1.5 thread	no adapter		
COMAP mod. 804 Countries: N-B-NL	M 30 x 1.5 thread	no adapter needed		
OVENTROP	M 30 x 1.5 thread	Elbow adapter (90°), part no. 1011450	Δεν παρέχεται Διατίθεται από καταστήματα ειδών θέρμανσης	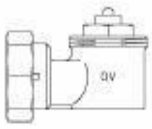
OVENTROP	M 30 x 1 thread	Adapter, part no. 1011445 30x1 threads to 30x1.5 threads	Δεν παρέχεται Διατίθεται από καταστήματα ειδών θέρμανσης	
HERZ COMAP model 808, common in countries: I-F-E-GR	M 28 x 1.5 thread	Klimit adapter, part no. K371361001 28x1.5 threads to 30x1.5 threads	Δεν παρέχεται Διατίθεται από καταστήματα ειδών θέρμανσης	