## Aansluitschema's

**Voor laagspanning**

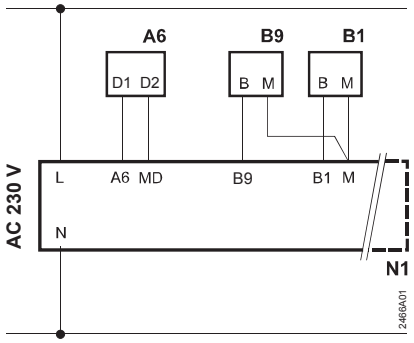


**Voor netspanning**

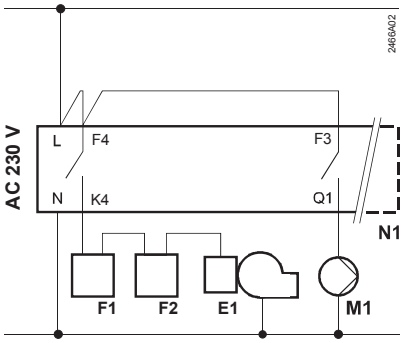


A6 Ruimte-apparaat QAW70
B1 Aanvoertemperatuuropnemer QAD22
B9 Buitentemperatuuropnemer QAC32
E1 Brander
F1 Regelthermostaat
F2 Maximaalthermostaat
M1 Circulatiepomp
N1 Regelaar RVP102

## el Ελληνικά

**Μη πετάξετε τις παρούσες οδηγίες. Φυλάξτε τις με τον ελεγκτή!**

## Εγκατάσταση του ελεγκτή

### Σημείο εγκατάστασης

Σε σημείο χωρίς υγρασία, όπως στο λεβητοστάσιο.
Επιλογές εγκατάστασης:

- Στον πίνακα ελέγχου του λέβητα, σε εσωτερικό τοίχο, ή σε ράγα τύπου DIN
- Σε πίνακα
- Στην εμπρός όψη του πίνακα
- Στην κεκλιμένη όψη κονσόλας ελέγχου

Επιτρεπτή θερμοκρασία περιβάλλοντος: 0…50 °C

### Ηλεκτρολογική εγκατάσταση

- Θα πρέπει να τηρηθούν οι ισχύοντες τοπικοί κανονισμοί για τις ηλεκτρολογικές εγκαταστάσεις
- Προσοχή στα μήκοι των καλωδίων ώστε να μπορεί να αφαιρεθεί ή να μετακινηθεί ο ελεγκτής.
- Τα καλώδια από τον ελεγκτή, στον καυστήρα και στον κυκλοφορητή μεταφέρουν το ρεύμα του κυρίου κυκλώματος (220V).
- Τα καλώδια προς τα αισθητήρια δεν θα πρέπει να έχουν τοποθετηθεί παράλληλα με καλώδια μεταφοράς ρεύματος (κατηγορία μόνωσης II στα EN 60730!)

### Προδιαγραφές καλωδίου

Το μέγιστο επιτρεπτό μήκος του καλωδίου μέχρι τα αισθητήρια και τη μονάδα χώρου είναι για:

| | |
|---|---|
| Χάλκινο καλώδιο Φ 0.6 $mm^2$.: | 30 μέτρα |
| Χάλκινο καλώδιο Φ 0.5 $mm^2$: | 50 μέτρα |
| Χάλκινο καλώδιο Φ 1.0 $mm^2$: | 80 μέτρα |
| Χάλκινο καλώδιο Φ 1.5 $mm^2$: | 120 μέτρα |

### Εγκατάσταση και καλωδίωση της βάσης

**Τοποθέτηση στον τοίχο**

1. Ξεχωρίστε τη βάση από τον ελεγκτή
2. Ακουμπήστε τη βάση στον τοίχο. Η ένδειξη TOP πρέπει να είναι στην πάνω πλευρά!
3. Σημειώστε τα σημεία όπου θα ανοίξετε τις τρύπες
4. Ανοίξτε τις τρύπες
5. Αν χρειάζεται, ανοίξτε τρύπες στη βάση για την εγκατάσταση πωμάτων στεγανοποίησης των καλωδίων
6. Βιδώστε τη βάση στον τοίχο με τις βίδες
7. Καλωδιώστε τη βάση

**Τοποθέτηση σε ράγα**

1. Τοποθετήστε τη ράγα
2. Ξεχωρίστε τη βάση από τον ελεγκτή
3. Αν χρειάζεται, ανοίξτε τρύπες στη βάση για να περάσετε τα καλώδια.
4. Εφαρμόστε τη βάση στη ράγα. Η ένδειξη TOP πρέπει να είναι στην πάνω πλευρά!
5. Αν χρειάζεται, ασφαλίστε τη βάση (εξαρτάται από τον τύπο της ράγας που χρησιμοποιείτε)
7. Καλωδιώστε τη βάση

**Τοποθέτηση στην πρόσοψη πίνακα**

- Μέγιστο πάχος λαμαρίνας πίνακα: 3 mm
- Απαιτούμενες διαστάσεις ανοίγματος για τον πίνακα: 138 × 92 mm (+1 mm / –0 mm)

1. Ξεχωρίστε τη βάση από τον ελεγκτή
2. Αν χρειάζεται, ανοίξτε τρύπες στη βάση για να περάσετε τα καλώδια
3. Εισάγετε τη βάση στο άνοιγμα από πίσω έως ότου φτάσετε στο stop. Η ένδειξη TOP πρέπει να είναι στην πάνω πλευρά !
4. Σπρώξτε τις πλαϊνές ακίδες πίσω από τη μπρος όψη του πίνακα (δείτε το σχέδιο παρακάτω)
5. Καλωδιώστε τη βάση. Βεβαιωθείτε ότι το μήκος των καλωδίων επαρκεί ώστε να ανοίγει το πορτάκι του πίνακα.

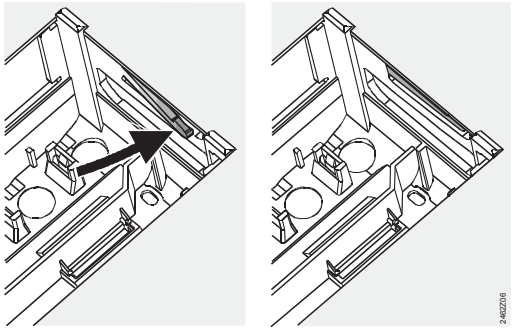


**Λάθος** **Σωστό**

Τοποθετήστε τις ακίδες κατά το σωστό τρόπο και στα δεξιά και στα αριστερά. Δεν θα πρέπει να προεξέχουν προς τα μέσα!

### Ασφάλιση του ελεγκτή στη βάση

1. Βεβαιωθείτε ότι η κατεύθυνση και η θέση των μοχλών περιστροφής είναι η σωστή, χρησιμοποιώντας τις βίδες στήριξης:
   η εικόνα παρακάτω δείχνει το πλευρικό τοίχωμα του κουτιού του ελεγκτή

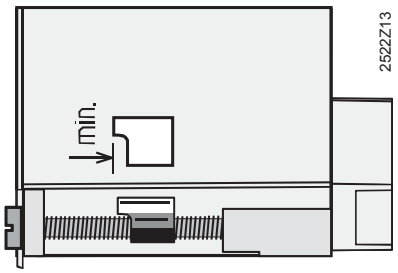


2. Τοποθετήστε τον ελεγκτή στη βάση μέχρις ότου φτάσετε στο στοπ. Η ένδειξη TOP πρέπει να είναι στην πάνω πλευρά!
3. Σφίξτε σταδιακά τις βίδες στήριξης

## Έλεγχος εγκατάστασης

### Ειδικές ρυθμίσεις για την εγκατάσταση

Χρησιμοποιήστε το κουμπί ρύθμισης για να ρυθμίσετε την κλίση της καμπύλης θέρμανσης. Οι διακόπτες και τα ποτενσιόμετρα ρύθμισης για τις ρυθμίσεις της εγκατάστασης είναι προσβάσιμα αφού ανοίξετε το κάλυμμα.

### Προσέξτε ιδιαίτερα τα συστήματα θέρμανσης δαπέδου ή οροφής!

Ο θερμοστάτης ορίου θα πρέπει να ρυθμιστεί σωστά. Κατά τη διάρκεια του λειτουργικού ελέγχου, η θερμοκρασία της ροής δεν θα πρέπει να υπερβαίνει το μέγιστο επιτρεπτό όριο (συνήθως 55 °C). Αν το υπερβαίνει, ακολουθήστε τα παρακάτω βήματα:

- Είτε κλείστε τον κυκλοφορητή, είτε
- Κλείστε τη βάνα απομόνωσης του κυκλοφορητή

### Λειτουργικός έλεγχος

1. Ελέγξτε ότι η καλωδίωση συμφωνεί με το διάγραμμα συνδέσεων της εγκατάστασης
2. Τροφοδοτείστε με τάση
3. Ελέγξτε τη μονάδα χώρου:
   - Αν η μονάδα χώρου δεν ανταποκρίνεται ή αν δεν εμφανίζει καμία ένδειξη, ελέγξτε αν η καλωδίωση είναι κομμένη
   - Το βραχυκύκλωμα μπορεί να ανιχνευτεί μόνο από το ότι ο ελεγκτής παραμένει σε κατάσταση αναμονής. Ελέγξτε την καλωδίωση!
   - Αν υπάρχει σήμα ένδειξης κατάστασης γενικής βλάβης, ελέγξτε αν η θερμοκρασία του λέβητα είναι σωστή
4. Εξετάστε τη θερμοκρασία του λέβητα που εμφανίζεται στη μονάδα του χώρου:
   - Η τιμή στην οθόνη θα πρέπει να είναι σωστή
   - Η εμφάνιση της ένδειξης **---** σημαίνει βραχυκύκλωμα ή κομμένη καλωδίωση
5. Εξετάστε την εξωτερική θερμοκρασία που εμφανίζεται στη μονάδα του χώρου:
   - Η τιμή στην οθόνη θα πρέπει να είναι σωστή. Αν όχι, ελέγξτε την καλωδίωση αν είναι κομμένη
   - Η εμφάνιση της ένδειξης **---** σημαίνει βραχυκύκλωμα ή κομμένη καλωδίωση
6. Ρυθμίστε την κλίση της καμπύλης θέρμανσης στο μέγιστο χρησιμοποιώντας το κουμπί ρύθμισης :
   - Ο καυστήρας θα πρέπει να είναι σε θέση λειτουργίας
   - Αν όχι, ελέγξτε το αισθητήριο θερμοκρασίας του λέβητα, ελέγξτε την καλωδίωση του καυστήρα, ελέγξτε την καλωδίωση της μονάδας χώρου για να δείτε αν υπάρχει βραχυκύκλωμα
   - Ο κυκλοφορητής θα πρέπει να είναι στη θέση λειτουργίας
   - Αν όχι, ελέγξτε την καλωδίωση
7. Ρυθμίστε την κλίση της καμπύλης θέρμανσης στην ελάχιστη τιμή:
   - Ο καυστήρας θα πρέπει να απενεργοποιηθεί (τηρήστε τον ελάχιστο χρόνο λειτουργίας). Ο κυκλοφορητής θα πρέπει να παραμείνει σε λειτουργία
   - Αν όχι, ελέγξτε το αισθητήριο θερμοκρασίας. Ελέγξτε την καλωδίωση του καυστήρα και του κυκλοφορητή

## Ρυθμίσεις

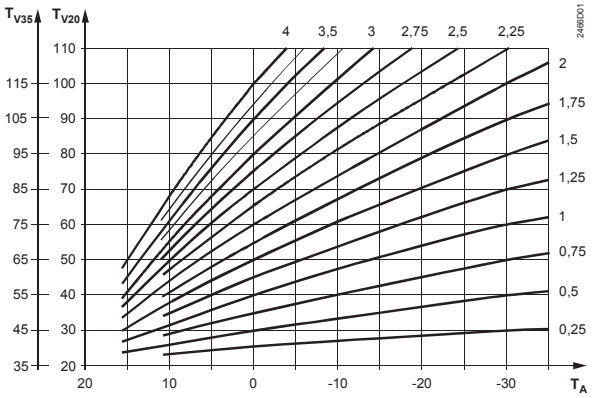


$T_{V20}$ Θερμοκρασία προσαγωγής με σημείο αναφοράς τους 20 °C
$T_{V35}$ Θερμοκρασία προσαγωγής με σημείο αναφοράς τους 35 °C
$T_A$ Εξωτερική θερμοκρασία [°C]

1. Ρυθμίστε την κλίση της καμπύλης θέρμανσης σύμφωνα με τα προβλεπόμενα στις οδηγίες

προγραμματισμού, ή σύμφωνα με την ακολουθούμενη πρακτική στη χώρα σας, χρησιμοποιώντας το κουμπί ρύθμισης
2. Με βάση τις οδηγίες λειτουργίας θα πρέπει να γίνουν οι παρακάτω ρυθμίσεις ή έλεγχοι στη μονάδα του χώρου:
   - Ώρα και ημέρα
   - Πρόγραμμα θέρμανσης
   - Επιθυμητές τιμές ρύθμισης
   - Τρόπος λειτουργίας

## Στοιχεία ρύθμισης

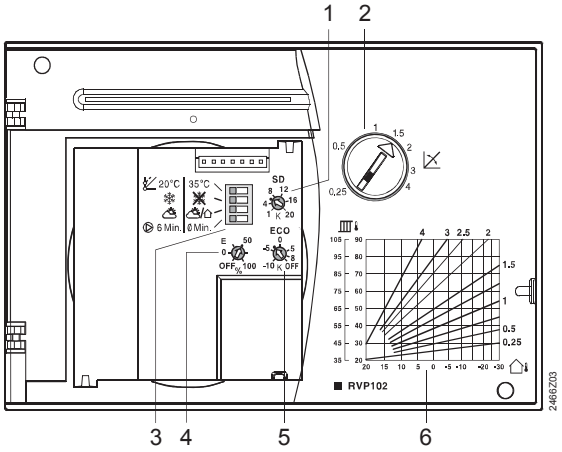


1 Ποτενσιόμετρο ρύθμισης για το διαφορικό αναβοσβησίματος
2 Ποτενσιόμετρο ρύθμισης κλίσης καμπύλης θέρμανσης
3 Μικροδιακόπτες κωδικοποίησης
4 Ποτενσιόμετρο ρύθμισης για τον ποσοστό επιρροής της θερμοκρασίας χώρου και λειτουργία γρήγορης μετάπτωσης ενεργή / μη ενεργή
5 Ποτενσιόμετρο ρύθμισης για όριο θέρμανσης ECO
6 Διάγραμμα καμπύλης θέρμανσης

### Διακόπτες κωδικοποίησης

| *Λειτουργία* | *Θέση διακόπτη στα αριστερά* | *Σύμβολο* | *Σύμβολο* | *Θέση διακόπτη στα δεξιά* |
|---|---|---|---|---|
| Σημείο αναφοράς της καμπύλης θέρμανσης | Θερμοκρασία προσαγωγής για σημείο αναφοράς 20 °C | 20°C | 35°C | Θερμοκρασία προσαγωγής για σημείο αναφοράς 35 °C |
| Αντιπαγετική προστασία, ναι / όχι | Ναι, προστασία παγετού | ❄ | ❄ | Όχι, χωρίς προστασία παγετού |
| Διαφοροποίηση της μεταβλητής αντιστάθμισης, ναι / όχι | Καμία διαφοροποίηση. Υφίσταται πάντα ο έλεγχος αντιστάθμισης με τις καιρικές συνθήκες και επιρροή θερμοκρασίας δωματίου σύμφωνα με τη ρύθμιση του ποτενσιόμετρου E | | | Μετάπτωση στη θερμοκρασία δωματίου-αντισταθμιστικός έλεγχος μειωμένου επιπέδου |
| Επιπλέον λειτουργία κυκλοφορητή, ναι / όχι | Επιπλέον λειτουργία κυκλοφορητή 6 λεπτών | 6 Min. | 0 Min. | δεν υπάρχει επιπλέον χρόνος λειτουργίας κυκλοφορητή |

### Ρύθμιση ποτενσιόμετρων

Οι ρυθμίσεις θα πρέπει να προσδιοριστούν κατά τη φάση του προγραμματισμού. Διαφορετικά μπορούν να χρησιμοποιηθούν οι παρακάτω τιμές σαν οδηγοί.

| *Ποτενσιόμετρο* | *Λειτουργία* | *Όρια ρυθμίσεων* | *Τιμή οδηγός* | *Σημειώσεις* |
|---|---|---|---|---|
| SD 8 12 4 16 1 K 20 | Διαφορικό ελέγχου θερμοκρασίας λέβητα | 1...20 K | 6 K | |
| E 50 0 OFF% 100 | Όριο επιρροής της θερμοκρασίας δωματίου στον έλεγχο της θερμοκρασίας του λέβητα | 0...100 % όριο επιρροής OFF = γρήγορη μετάπτωση στη μειωμένη λειτουργία μη ενεργή | 50 % (γρήγορη μετάπτωση στη μειωμένη λειτουργία ενεργή) | |
| ECO 0 -5 5 -10 K 8 OFF | Όριο θέρμανσης για αυτόματη εξοικονόμηση ενέργειας ECO | –10...+8 °C (αναφέρεται στη θερμοκρασία ρύθμισης δωματίου) | –3 K (δίνει όριο θέρμανσης 16 °C σε θερμοκρασία ρύθμισης δωματίου 20 °C) | Λειτουργία απενεργοποιημένη: OFF |

# Διαγράμματα Σύνδεσης

### Πλευρά χαμηλής τάσης

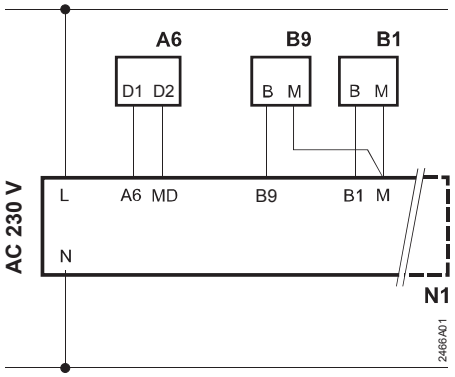


### Πλευρά κύριας παροχής ρεύματος

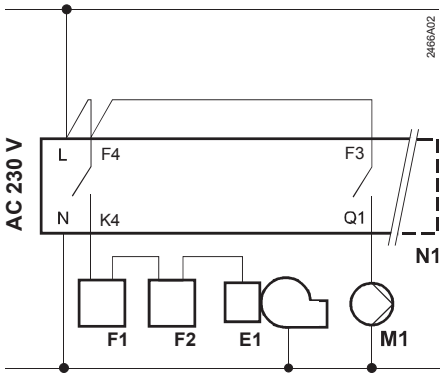


A6 Μονάδα χώρου QAW70
B1 Αισθητήριο θερμοκρασίας λέβητα
B9 Εξωτερικό αισθητήριο QAC32
E1 Καυστήρας
F1 Θερμοστάτης λειτουργίας
F2 Θερμοστάτης ασφαλείας χειροκίνητης επαναφοράς
M1 Κυκλοφορητής
N1 Ελεγκτής RVP102

**Massbild**
**Encombrements**
**Dimensions**
**Maatschets**
**Διαστάσεις**

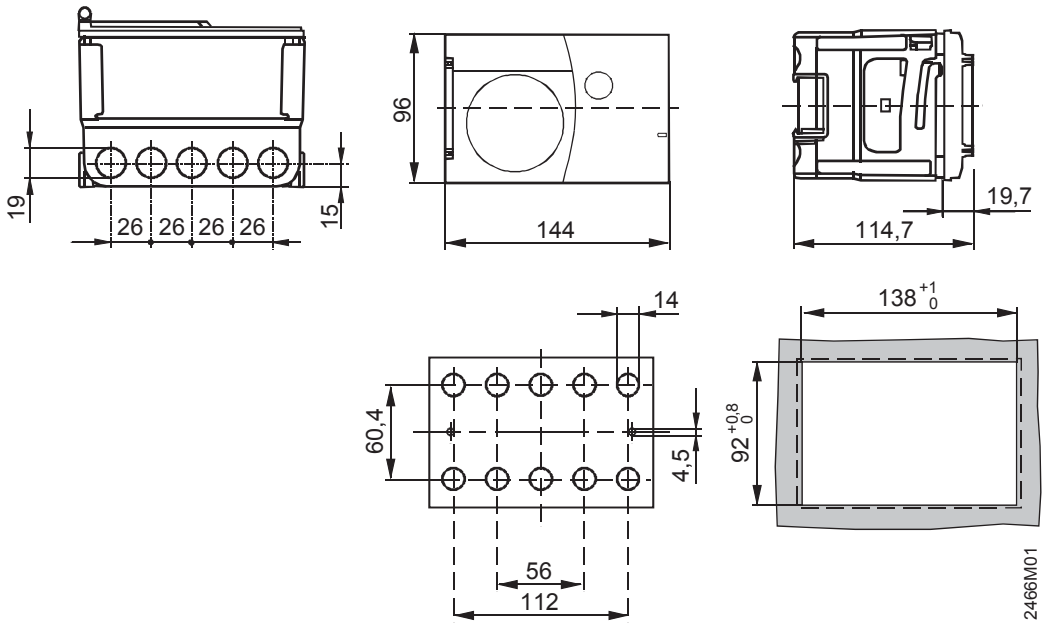


© 1997 Siemens Building Technologies Ltd