SIEMENS

HVAC Products

ΕΝΗΜΕΡΩΣΗ

ΝΕΟΙ ΕΛΕΓΚΤΕΣ ΘΕΡΜΑΝΣΗΣ

- **Ελεγκτές θέρμανσης**
  RVP201.0 και RVP201.1
  RVP211.0 και RVP211.1



31 Ιανουαρίου, 2007
No. 36X105OC

Βουλβουτζής Γιώργος,
SBT/HVP/GR

36, HVAC Standard Control

Product (ASNs):
RVP201.0
RVP201.1
RVP211.0
RVP211.1

Σε ποιους απευθύνεται:

Τμήμα πωλήσεων
Τμήμα παραγγελιών
Τμήμα τεχνικής υποστήριξης

Περιεχόμενα

1 Περίληψη 3
2 Πληροφορίες προϊόντος 4
2.1 Συνοπτική περιγραφή 4
2.2 Εφαρμογή 4
2.3 Διαθεσιμότητα και αντικατάσταση 4
2.4 Τιμές 5
2.5 Τεχνικά φυλλάδια 5
2.6 Εκπαίδευση 6
2.7 Βαλίτσες εκπαίδευσης και δοκιμών 6
2.8 Παρουσιάσεις προϊόντος 6
2.9 Marketing 7
3 Υποστήριξη 7

Έναρξη πωλήσεων RVP2x1.x

1 Περίληψη

Βρισκόμαστε στην ευχάριστη θέση να σας ανακοινώσουμε την κυκλοφορία της αναβαθμισμένης σειράς ελεγκτών θέρμανσης RVP200. Η σειρά RVP200 έχει αναβαθμιστεί προκειμένου να διατηρηθεί η κορυφαία τεχνολογία . Στόχος είναι η συνέχιση της παραγωγής και διάθεσης των αναλογικών αυτών ελεγκτών για τα επόμενα 10 χρόνια.

Κατά τον επανασχεδιασμό της νέας RVP200, δόθηκε μεγάλη έμφαση στην ανάγκη 1 προς 1 αντικατάστασης της προηγούμενης σειράς (συμβατότητα της βάσης) και των σχετικών υλικών. Εφόσον δεν υπάρχει καμία διαφορά στο τρόπο λειτουργίας σε σχέση με την προηγούμενη σειρά, η νέα σειρά θα αντικαθιστά 100% τη προηγούμενη.

- **RVP201.0** --> Αντικαθιστά RVP200.0-E
  (Ελεγκτής θέρμανσης χωρίς χρονοδιακόπτη)
- **RVP201.1** --> Αντικαθιστά RVP200.1-E
  (Ελεγκτής θέρμανσης τον αναλογικό 24-ώρο χρονοδιακόπτη AUZ3.1)
- **RVP211.0** --> Αντικαθιστά RVP210.0-E
  (Ελεγκτής θέρμανσης με ζ.ν.χ, χωρίς χρονοδιακόπτη)
- **RVP211.1** --> Αντικαθιστά RVP210.1-E
  (Ελεγκτής θέρμανσης με ζ.ν.χ, και αναλογικό 24-ώρο χρονοδιακόπτη AUZ3.1)

Με τη νέα σειρά , η διάκριση που γινόταν με τις καταλήξεις -D και -E (ανάλογα με τη γλώσσα των οδηγιών) δεν υπάρχει πλέον. Πλέον θα διατίθενται με οδηγίες σε όλες τις γλώσσες (Γαλλικά, Γερμανικά, Ιταλικά, Ισπανικά, Αγγλικά, Ολλανδικά, Ελληνικά, Σουηδικά, Φιλανδικά και Δανέζικά).

- Οι οδηγίες εγκατάστασης βρίσκονται σε όλες τις γλώσσες σε ένα φυλλάδιο
- Οι οδηγίες λειτουργίας βρίσκονται σε ξεχωριστό φυλλάδιο για κάθε γλώσσα

Ο βασικός σχεδιασμός είναι σύμφωνος με τις προδιαγραφές της Siemens και οι πιο σημαντικές διαφοροποιήσεις σε σχέση με τη προηγούμενη σειρά είναι οι παρακάτω:

- Το σύμβολο Standby ⏻ έχει αντικατασταθεί από το σύμβολο ⌂ αντιπαγετικής προστασίας
- Δεν υπάρχουν πλέον έγχρωμα σύμβολα ☼ και ☾ στο μπροστινό μέρος του ελεγκτή

Παράλληλα με τον επανασχεδιασμό του κουτιού, έχουν αλλάξει και οι είσοδοι των καλωδίων από PG11σε M16. Αυτό σημαίνει ότι η χρησιμοποίηση στυπιοθλήπτων M16 είναι υποχρεωτική .

Οι κωδικοί των χρονοδιακοπτών παραμένουν ίδιοι:

- **AUZ3.1** (αναλογικός 24-ώρος χρονοδιακόπτη)
- **AUZ3.7** (αναλογικός χρονοδιακόπτης εβδομαδιαίας ρύθμισης)
- **AUD3** (ψηφιακός χρονοδιακόπτης εβδομαδιαίας ρύθμισης)

Οι παλιοί χρονοδιακόπτες μπορούν να χρησιμοποιηθούν στη νέα σειρά ελεγκτών χωρίς κάποιο περιορισμό στη λειτουργία τους. Φυσικά οι νέοι χρονοδιακόπτες θα μπορούν να χρησιμοποιηθούν και στη προηγούμενη σειρά ελεγκτών.

Στις μονάδες χώρου QAW50 και QAW70 δεν έχει γίνει καμία αλλαγή και μπορούν βέβαια να χρησιμοποιηθούν και με τη νέα σειρά ελεγκτών. Οι κωδικοί τους παραμένουν ίδιοι.

2 Πληροφορίες προϊόντος

2.1 Συνοπτική περιγραφή

Ελεγκτές θέρμανσης, χρονοδιακόπτες και μονάδες χώρου:

Περιγραφή	*Κωδικός*
Ελεγκτής θέρμανσης, χωρίς χρονοδιακόπτη	RVP201.0
Ελεγκτής θέρμανσης, με αναλογικό 24-ωρο χρονοδιακόπτη	RVP201.1
Ελεγκτής θέρμανσης με ζ.ν.χ, χωρίς χρονοδιακόπτη	RVP211.0
Ελεγκτής θέρμανσης με ζ.ν.χ, με αναλογικό 24-ωρο χρονοδιακόπτη	RVP211.1
Αναλογικός 24-ωρος χρονοδιακόπτης	AUZ3.1
Αναλογικός χρονοδιακόπτης εβδομαδιαίας ρύθμισης	AUZ3.7
Ψηφιακός χρονοδιακόπτης εβδομαδιαίας ρύθμισης	AUD3
Αναλογική μονάδα χώρου	QAW50
Ψηφιακή μονάδα χώρου	QAW70

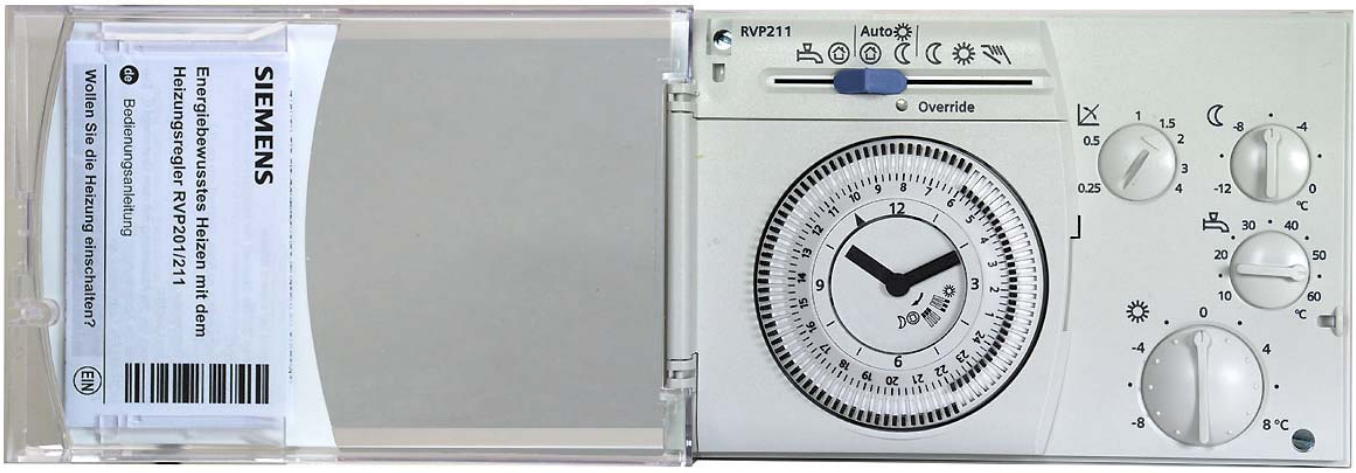

Εικόνα 1: Ελεγκτής θέρμανσης RVP211 με αναλογικό 24-ώρο χρονοδιακόπτη AUZ3.1 και οδηγίες λειτουργίας

2.2 Εφαρμογή

Οι τύποι εγκατάστασης και οι κωδικοί τους ανά ελεγκτή δεν αλλάζουν . Σχετικές πληροφορίες μπορείτε να βρείτε στα σχετικά έγγραφα → κεφάλαιο 2.5 ”Τεχνικά Φυλλάδια” .

2.3 Διαθεσιμότητα και αντικατάσταση

Οι νέοι ελεγκτές θέρμανσης είναι διαθέσιμοι προς πώληση. Οι πρώτες φορτώσεις από τη Νυρεμβέργη είναι προγραμματισμένες για αρχές Φεβρουαρίου 2008. Με δεδομένο ότι οι νέοι ελεγκτές αντικαθιστούν 1 προς 1 την προηγούμενη σειρά, θα διατεθεί πρώτα η προηγούμενη σειρά RVP200.x και RVP210.x. Κατά συνέπεια η νέα σειρά θα διατίθεται σταδιακά και ανάλογα με τη ζήτηση.
Στις παραγγελίες θα δίνονται ελεγκτές μόνο του ίδιου τύπου, και κατά συνέπεια καμία παραγγελία δε θα περιέχει ελεγκτές και από παλιά και από τη νέα σειρά.

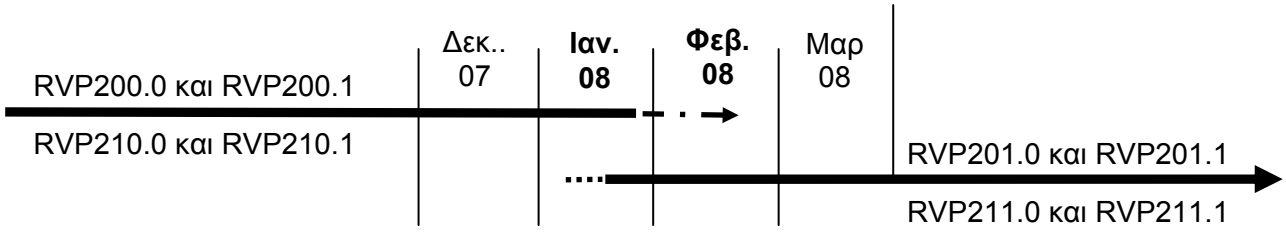

Σχετικά με τους χρονοδιακόπτες:

Με δεδομένο ότι οι παλιοί χρονοδιακόπτες μπορούν να χρησιμοποιηθούν στη νέα σειρά ελεγκτών χωρίς κάποιο περιορισμό στη λειτουργία τους, θα διατεθούν αρχικά όσοι υπάρχουν σε απόθεμα. Ως εκ τούτου οι νέοι χρονοδιακόπτες θα διατίθενται ανάλογα με τη ζήτηση.
Οι παλιοί χρονοδιακόπτες μπορούν να χρησιμοποιηθούν στη νέα σειρά ελεγκτών χωρίς κάποιο περιορισμό στη λειτουργία τους.

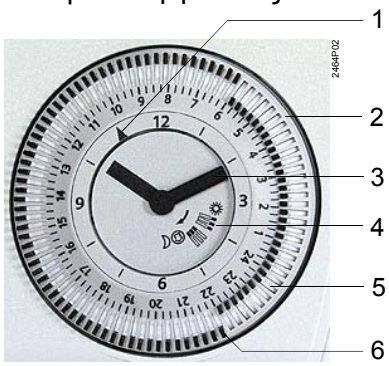

Εικόνα 2: αναλογικός 24ώρος χρονοδιακόπτης AUZ3.1

Πρόσοψη 24ώρου χρονοδιακόπτη AUZ3.1 με περίοδο θέρμανσης από τις 6:00 μέχρι τις 22:00.

1 Ένδειξη χρόνου
2 Επιλογή λειτουργίας
3 Ώρα
4 Υπόμνημα ρυθμίσεων
5 Πλήκτρο με φορά προς τα μέσα
6 Πλήκτρο με φορά προς τα έξω

2.4 Τιμές

Για τις τιμές των νέων ελεγκτών, ανατρέξτε στον παρακάτω σύνδεσμο :

http://www.siemens.gr/buildingtechnologies/menu2op1sub1.asp?lang=el&current_page=21&main_node=2

Οι τιμές καταλόγου είναι οι παρακάτω:

Περιγραφή	*Κωδικός*	*Τιμή καταλόγου*
Ελεγκτής θέρμανσης, χωρίς χρονοδιακόπτη	RVP201.0	365.98
Ελεγκτής θέρμανσης, με αναλογικό 24-ωρο χρονοδιακόπτη	RVP201.1	401.25
Ελεγκτής θέρμανσης με ζ.ν.χ, χωρίς χρονοδιακόπτη	RVP211.0	423.61
Ελεγκτής θέρμανσης με ζ.ν.χ, με αναλογικό 24-ωρο χρονοδιακόπτη	RVP211.1	464.35

Όπως βλέπετε οι τιμές της νέας σειράς είναι αντίστοιχες με τις τιμές της προηγούμενης σειράς.

2.5 Τεχνικά φυλλάδια

Τα διάφορα τεχνικά έγγραφα των νέων ελεγκτών και χρονοδιακοπτών (Αναλυτικό τεχνικό φυλλάδιο, Τεχνικά φυλλάδια, Οδηγίες εγκατάστασης, Οδηγίες λειτουργίας, κλπ.) στα Αγγλικά και στα Γερμανικά έχουν διορθωθεί και είναι διαθέσιμες στο παρακάτω σύνδεσμο:
http://www.siemens.gr/buildingtechnologies/menu2op1sub1.asp?lang=el&current_page=21&main_node=2

Τύπος εγγράφου	*Αριθμός εγγράφου*	*Part number*

Τεχνικό φυλλάδιο RVP201/211	N2464	
Οδηγίες λειτουργίας στις γλώσσες : Γερ, Αγγλ, Γαλ, Ολλαν, Σουηδ, Φιλ, Δαν, Ιταλ, Ισπ, Ελ.	B2464	74 319 0613 0
Οδηγίες εγκατάστασης στις γλώσσες: Γερ, Αγγλ, Γαλ, Ολλαν, Σουηδ, Φιλ, Δαν, Ιταλ, Ισπ, Ελ.	G2464	74 319 0614 0
Δήλωση συμμόρφωσης CE	T2464	
Δήλωση συμμόρφωσης για το περιβάλλον	E2464	
Οδηγίες λειτουργίας AUD3	B2463	
Τεχνικό φυλλάδιο QAW50	N1635	
Τεχνικό φυλλάδιο QAW70	N1637	

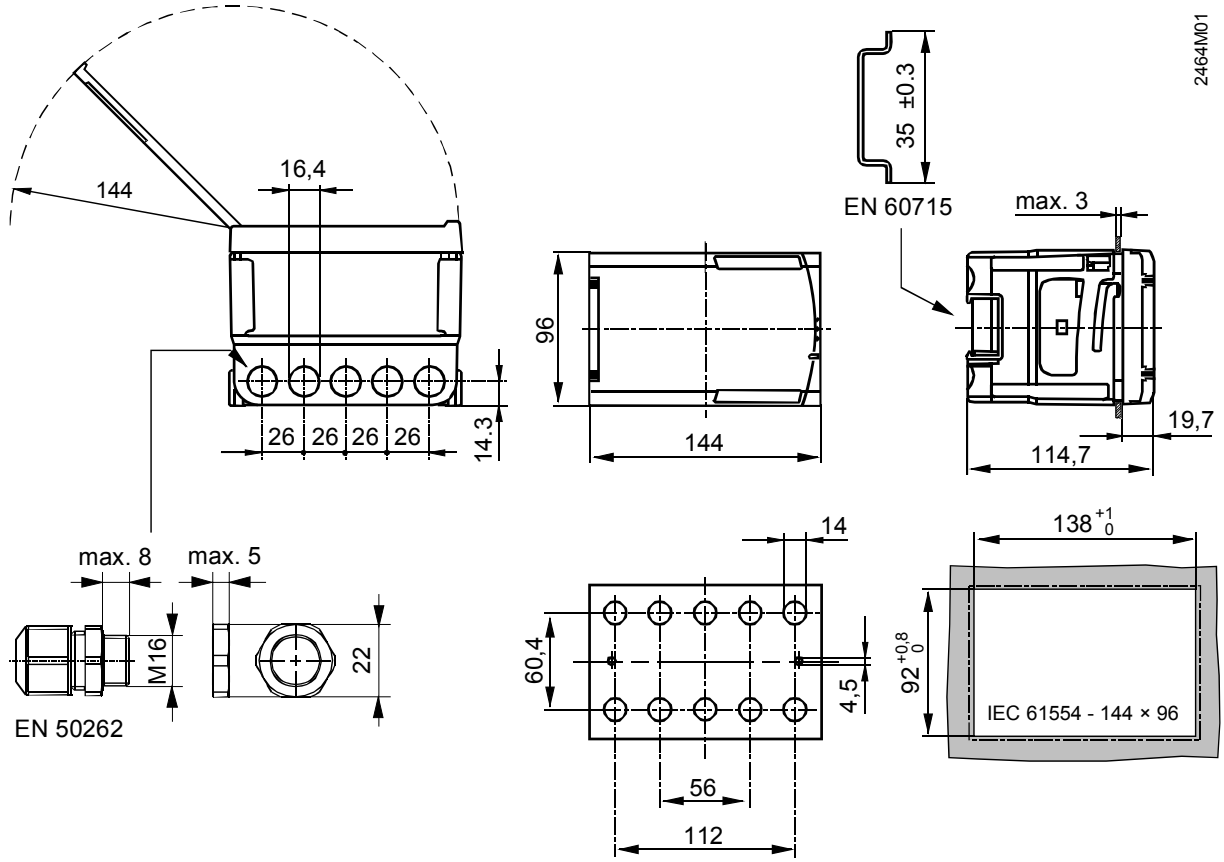

Εικόνα 3: Διαστάσεις των ελεγκτών θέρμανσης RVP201 και RVP211

2.6 Εκπαίδευση

Εκπαιδευτικά σεμινάρια για τη νέα σειρά δεν θα διαξαχθούν από τη στιγμή που οι νέα σειρά διαθέτει τις ίδιες ακριβώς λειτουργίες με τη προηγούμενη. Σε περίπτωση που χρειαστεί κάποιο σεμινάριο, επικοινωνήστε μαζί μας.

2.7 Βαλίτσες εκπαίδευσης και δοκιμών

Δε θα διατεθούν βαλίτσες εκπαίδευσης και δοκιμών.

2.8 Παρουσιάσεις προϊόντος

Οι υπάρχουσες παρουσιάσεις της προηγούμενης σειράς RVP200 θα διορθωθούν και θα προσαρμοστούν στη νέα σειρά.

2.9 Marketing

Το υπάρχον φυλλάδιο "SIGMAGYR® RVP200 – Simply Comfortable " (Z-A00290302xx) έχει διορθωθεί. Το νέο φυλλάδιο αναμένεται στα μέσα Φεβρουαρίου 2008. Για την ακριβή ημερομηνία κυκλοφορίας του θα ενημερωθείτε.

Βασικά πλεονεκτήματα:

- 1-προς -1 αντικατάσταση χωρίς να χρειάζεται αλλαγή της βάσης
- Δεν χρειάζεται αλλαγή στον ηλεκτρικό πίνακα από τη στιγμή που οι διαστάσεις παραμένουν ίδιες.
- Service και αντικατάσταση για 10 χρόνια
- Συνέχεια του βασικού σχεδιασμού (λειτουργία, καμπύλη θέρμανσης)
- Λειτουργία φιλική προς το χρήστη

3 Υποστήριξη

Για τεχνική υποστήριξη , επικοινωνήστε με τους :

Λεονάρδος Γεώργιος
Τεχνική υποστήριξη Ν. Ελλάδος

210 6864961
210 6864184
georgios.leonardos@siemens.com

Λοντίδης Κωνσταντίνος
Τεχνική υποστήριξη Β. Ελλάδος

2310 479482
2310 479481
konstantinos.lontidis@siemens.com

Για οποιαδήποτε ερώτηση, παρακαλώ επικοινωνήστε μαζί μας.

Βουλβουτζής Γεώργιος
Product manager standard controls

210 6864177
210 6864184
george.voulvoutzis@siemens.com